COMUNE DI CARLOFORTE

PROVINCIA SUD SARDEGNA

INTERVENTI DI BONIFICA E SISTEMAZIONE IDROGEOLOGICA DEL CANALE DEL GENERALE CON REALIZZAZIONE DI UN PARCO URBANO PROGETTO DI COMPLETAMENTO

All.to
04

RELAZIONE DI CALCOLO DELLE STRUTTURE IN C.A.

Data:
Gennaio 2020

PROGETTO
DEFINITIVO-ESECUTIVO

Il Responsabile del procedimento
Ing. Matteo Lecis Cocco Ortu

REVISIONI	01 del __/__/__	02 del __/__/__	03 del __/__/__	04 del __/__/__	05 del __/__/__	06 del __/__/__

IL PROGETTISTA
Ing. Sara Loi
Via del Canneto 20
09134 Cagliari
Cell: 3480842080
email: loisara@tiscali.it
pec: sara.loi@ingpec.eu

ORDINE INGEGNERI
PROVINCIA CAGLIARI
N. 5049
Dott. Ing. SARA LOI

STAZIONE APPALTANTE
Comune di Carloforte
via Garibaldi n.72 , 09014
Tel.: 0781 855808

RELAZIONE DI CALCOLO STRUTTURE DI SOSTEGNO VASCHE ANTINCENDIO

1 - DESCRIZIONE GENERALE DELL'OPERA

La presente relazione di calcolo riguarda le strutture di fondazione da realizzarsi a sostegno di n. 2 vasche antincendio a pianta rettangolare di dimensioni, in pianta, pari a 2,50x4,50 metri e un locale tecnico destinato ad ospitare gli impianti antincendio.

Ai fini del calcolo, è stata presa in considerazione la seguente distribuzione dei carichi, ritenuta cautelativa rispetto alla situazione reale.

I carichi gravanti sulla fondazione sono stati definiti come segue:

- peso di una vasca 10,8 t
- peso dell'acqua contenuta in una vasca 22,5 t
- peso della copertura della vasca di tipo non carrabile 3,20 t

il carico così determinato è stato ripartito sull'area di impronta della vasca (22,50 mq) ed il carico ottenuto (17800N/mq) è stato esteso uniformemente su tutta la platea di fondazione.

Su due dei quattro lati della fondazione verrà realizzato un muro contro-terra in cemento armato di altezza costante pari a 3,00 metri.

Vengono riportate di seguito due viste assonometriche contrapposte, allo scopo di consentire una migliore comprensione della struttura oggetto della presente relazione:

Vista Anteriore

La direzione di visualizzazione (bisettrice del cono ottico), relativamente al sistema di riferimento globale 0,X,Y, Z, ha versore (1;1;-1)

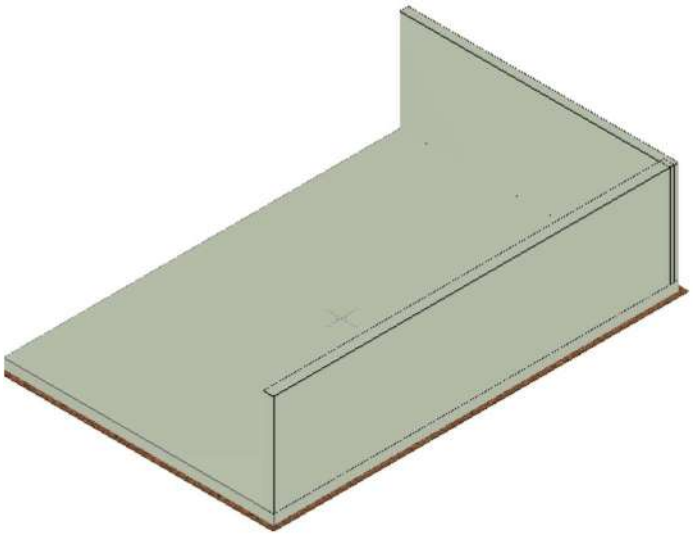

Vista Posteriore

La direzione di visualizzazione (bisettrice del cono ottico), relativamente al sistema di riferimento globale 0,X,Y, Z, ha versore (-1;-1;-1)

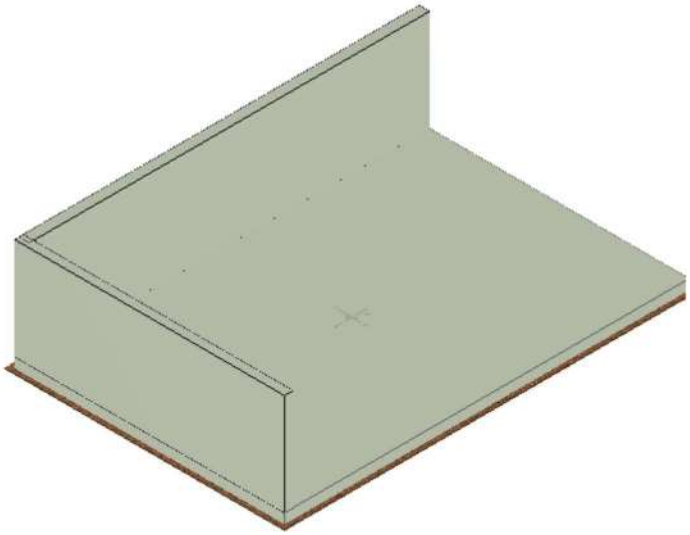

2 - NORMATIVA DI RIFERIMENTO

Le fasi di analisi e verifica della struttura sono state condotte in accordo alle seguenti disposizioni normative, per quanto applicabili in relazione al criterio di calcolo adottato dal progettista, evidenziato nel prosieguo della presente relazione:

Legge 5 novembre 1971 n. 1086 (G. U. 21 dicembre 1971 n. 321)
"*Norme per la disciplina delle opere di conglomerato cementizio armato, normale e precompresso ed a struttura metallica*".

Legge 2 febbraio 1974 n. 64 (G. U. 21 marzo 1974 n. 76)
"*Provvedimenti per le costruzioni con particolari prescrizioni per le zone sismiche*".
Indicazioni progettive per le nuove costruzioni in zone sismiche a cura del Ministero per la Ricerca scientifica - Roma 1981.

D. M. Infrastrutture Trasporti 17/01/2018 (G.U. 20/02/2018 n. 42 - Suppl. Ord. n. 8)
"Aggiornamento delle *Norme tecniche per le Costruzioni*".

Inoltre, in mancanza di specifiche indicazioni, ad integrazione della norma precedente e per quanto con esse non in contrasto, sono state utilizzate le indicazioni contenute nelle seguenti norme:

Circolare 21 gennaio 2019, n. 7 C.S.LL.PP. (G.U. Serie Generale n. 35 del 11/02/2019 - Suppl. Ord. n. 5)
Istruzioni per l'applicazione dell'«Aggiornamento delle "Norme tecniche per le costruzioni"» di cui al decreto ministeriale 17 gennaio 2018.

3 - MATERIALI IMPIEGATI E RESISTENZE DI CALCOLO

Tutti i materiali strutturali impiegati devono essere muniti di marcatura "CE", ed essere conformi alle prescrizioni del "REGOLAMENTO (UE) N. 305/2011 DEL PARLAMENTO EUROPEO E DEL CONSIGLIO del 9 marzo 2011", in merito ai prodotti da costruzione.
Per la realizzazione dell'opera in oggetto saranno impiegati i seguenti materiali:

MATERIALI CALCESTRUZZO ARMATO

Caratteristiche calcestruzzo armato

N_{id}	γ_k	$\alpha_{T,i}$	E	G	C_{Erid}	Stz	R_{ck}	R_{cm}	$\%R_{ck}$	γ_c	f_{cd}	f_{ctd}	f_{cfm}	N	n Ac
	[N/m³]	[1/°C]	[N/mm²]	[N/mm²]	[%]		[N/mm²]	[N/mm²]			[N/mm²]	[N/mm²]	[N/mm²]		
Cls C25/30_B450C - (C25/30)															
001	25.000	0,000010	31.447	13.103	60	P	30,00	-	0,85	1,50	14,11	1,19	3,07	15	002

LEGENDA:

N_{id} Numero identificativo del materiale, nella relativa tabella dei materiali.
γ_k Peso specifico.
$\alpha_{T,i}$ Coefficiente di dilatazione termica.
E Modulo elastico normale.
G Modulo elastico tangenziale.
C_{Erid} Coefficiente di riduzione del Modulo elastico normale per Analisi Sismica [$E_{sisma} = E \cdot c_{Erid}$].
Stz Tipo di situazione: [F] = di Fatto (Esistente); [P] = di Progetto (Nuovo).
R_{ck} Resistenza caratteristica cubica.
R_{cm} Resistenza media cubica.
$\%R_{ck}$ Percentuale di riduzione della R_{ck}
γ_c Coefficiente parziale di sicurezza del materiale.
f_{cd} Resistenza di calcolo a compressione.
f_{ctd} Resistenza di calcolo a trazione.
f_{cfm} Resistenza media a trazione per flessione.
n Ac Identificativo, nella relativa tabella materiali, dell'acciaio utilizzato: [-] = parametro NON significativo per il materiale.

MATERIALI ACCIAIO

Caratteristiche acciaio

N_{id}	γ_k	$\alpha_{T,i}$	E	G	Stz	$f_{yk,1}$/ $f_{yk,2}$	$f_{tk,1}$/ $f_{tk,2}$	$f_{yd,1}$/ $f_{yd,2}$	f_{td}	γ_s	γ_{M1}	γ_{M2}	$\gamma_{M3,SLV}$	$\gamma_{M3,SLE}$	γ_{M7} NCnt	γ_{M7} Cnt
	[N/m³]	[1/°C]	[N/mm²]	[N/mm²]		[N/mm²]	[N/mm²]	[N/mm²]	[N/mm²]							
Acciaio B450C - (B450C)																
002	78.500	0,000010	210.000	80.769	P	450,00 / -	-	391,30 / -	-	1,15	-	-	-	-	-	-

LEGENDA:

N_{id} Numero identificativo del materiale, nella relativa tabella dei materiali.
γ_k Peso specifico.
$\alpha_{T,i}$ Coefficiente di dilatazione termica.
E Modulo elastico normale.
G Modulo elastico tangenziale.
Stz Tipo di situazione: [F] = di Fatto (Esistente); [P] = di Progetto (Nuovo).
$f_{tk,1}$ Resistenza caratteristica a Rottura (per profili con t ≤ 40 mm).
$f_{tk,2}$ Resistenza caratteristica a Rottura (per profili con 40 mm < t ≤ 80 mm).
f_{td} Resistenza di calcolo a Rottura (Bulloni).
γ_s Coefficiente parziale di sicurezza allo SLV del materiale.
γ_{M1} Coefficiente parziale di sicurezza per instabilità.
γ_{M2} Coefficiente parziale di sicurezza per sezioni tese indebolite.
$\gamma_{M3,SLV}$ Coefficiente parziale di sicurezza per scorrimento allo SLV (Bulloni).
$\gamma_{M3,SLE}$ Coefficiente parziale di sicurezza per scorrimento allo SLE (Bulloni).
γ_{M7} Coefficiente parziale di sicurezza precarico di bulloni ad alta resistenza (Bulloni - NCnt = con serraggio NON controllato; Cnt = con serraggio controllato). [-] = parametro NON significativo per il materiale.
$f_{yk,1}$ Resistenza caratteristica allo snervamento (per profili con t <= 40 mm).
$f_{yk,2}$ Resistenza caratteristica allo snervamento (per profili con 40 mm < t ≤ 80 mm).
$f_{yd,1}$ Resistenza di calcolo (per profili con t ≤ 40 mm).
$f_{yd,2}$ Resistenza di calcolo (per profili con 40 mm < t ≤ 80 mm).
NOTE [-] = Parametro non significativo per il materiale.

TENSIONI AMMISSIBILI ALLO SLE DEI VARI MATERIALI

Tensioni ammissibili allo SLE dei vari materiali

Materiale	SL	Tensione di verifica	$\sigma_{d,amm}$
			[N/mm²]
Cls C25/30_B450C	Caratteristica(RARA)	Compressione Calcestruzzo	14,94

Tensioni ammissibili allo SLE dei vari materiali

Materiale	SL	Tensione di verifica	$\sigma_{d,amm}$
			[N/mm²]
	Quasi permanente	Compressione Calcestruzzo	11,21
Acciaio B450C	Caratteristica(RARA)	Trazione Acciaio	360,00

LEGENDA:

SL Stato limite di esercizio per cui si esegue la verifica.
$\sigma_{d,amm}$ Tensione ammissibile per la verifica.

I valori dei parametri caratteristici dei suddetti materiali sono riportati anche nei "*Tabulati di calcolo*", nella relativa sezione.

Tutti i materiali impiegati dovranno essere comunque verificati con opportune prove di laboratorio secondo le prescrizioni della vigente Normativa.

I diagrammi costitutivi degli elementi in calcestruzzo sono stati adottati in conformità alle indicazioni riportate al §4.1.2.1.2.1 del D.M. 2018; in particolare per le verifiche effettuate a pressoflessione retta e pressoflessione deviata è adottato il modello riportato in fig. (a).

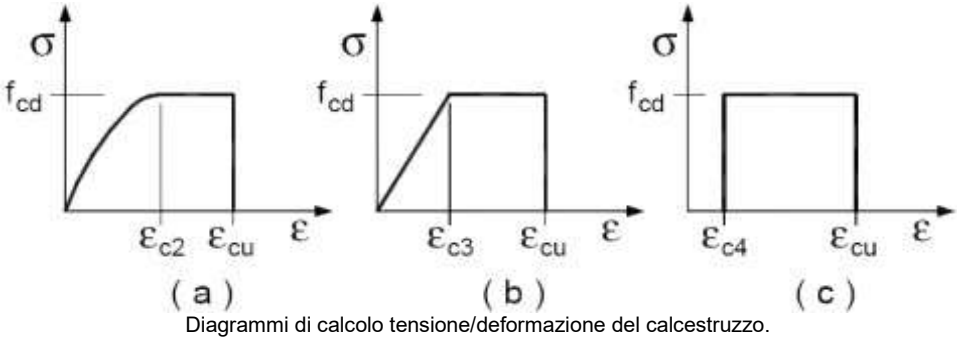

Diagrammi di calcolo tensione/deformazione del calcestruzzo.

I valori di deformazione assunti sono:

ε_{c2} = 0,0020; ε_{cu2} = 0,0035.

I diagrammi costitutivi dell'acciaio sono stati adottati in conformità alle indicazioni riportate al §4.1.2.1.2.2 del D.M. 2018; in particolare è adottato il modello elastico perfettamente plastico rappresentato in fig. (b).
La resistenza di calcolo è data da f_{yk}/γ_f. Il coefficiente di sicurezza γ_f si assume pari a 1,15.

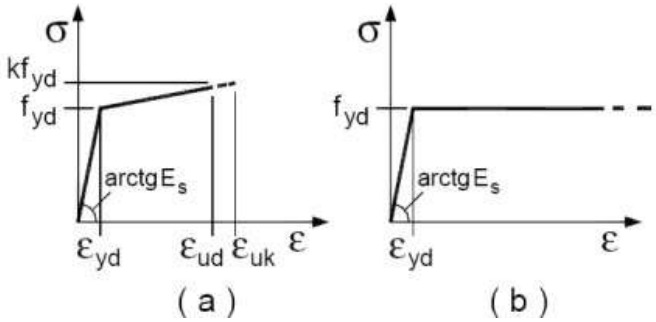

4 - TERRENO DI FONDAZIONE

Le proprietà meccaniche dei terreni sono state investigate mediante specifiche prove mirate alla misurazione della velocità delle onde di taglio negli strati del sottosuolo. In particolare, è stata calcolata una velocità di propagazione equivalente delle onde di taglio con la seguente relazione (eq. [3.2.1] D.M. 2018):

$$V_{S,eq} = \frac{H}{\sum_{i=1}^{N} \frac{h_i}{V_{S,i}}}$$

dove:

- h_i è lo spessore dell'i-simo strato;
- $V_{S,i}$ è la velocità delle onde di taglio nell'i-simo strato;
- N è il numero totale di strati investigati;
- H è la profondità del substrato con $V_S \geq 800$ m/s.

Le proprietà dei terreni sono, quindi, state ricondotte a quelle individuate nella seguente tabella, ponendo H = 30 m nella relazione precedente ed ottenendo il parametro $V_{S,30}$.

Categorie di sottosuolo che permettono l'utilizzo dell'approccio semplificato (Tab. 3.2.II D.M. 2018)

Categoria	Caratteristiche della superficie topografica
A	*Ammassi rocciosi affioranti o terreni molto rigidi* caratterizzati da valori di velocità delle onde di taglio superiori a 800 m/s, eventualmente comprendenti in superficie terreni di caratteristiche meccaniche più scadenti con spessore massimo pari a 3 m.
B	*Rocce tenere e depositi di terreni a grana grossa molto addensati o terreni a grana fina molto consistenti*, caratterizzati da un miglioramento delle proprietà meccaniche con la profondità e da valori di velocità equivalente compresi tra 360 m/s e 800 m/s.
C	*Depositi di terreni a grana grossa mediamente addensati o terreni a grana fina mediamente consistenti* con profondità del substrato superiori a 30 m, caratterizzati da un miglioramento delle proprietà meccaniche con la profondità e da valori di velocità equivalente compresi tra 180 m/s e 360 m/s.
D	*Depositi di terreni a grana grossa scarsamente addensati o di terreni a grana fina scarsamente consistenti*, con profondità del substrato superiori a 30 m, caratterizzati da un miglioramento delle proprietà meccaniche con la profondità e da valori di velocità equivalente compresi tra 100 e 180 m/s.
E	*Terreni con caratteristiche e valori di velocità equivalente riconducibili a quelle definite per le categorie C o D*, con profondità del substrato non superiore a 30 m.

Le indagini effettuate, mirate alla valutazione della velocità delle onde di taglio ($V_{S,30}$), permettono di classificare il profilo stratigrafico, ai fini della determinazione dell'azione sismica, di categoria **C [C - Depositi di terreni a grana grossa mediamente addensati o terreni a grana fina mediamente consistenti]**.

Le costanti di sottofondo (alla Winkler) del terreno sono state corrette secondo la seguente espressione:

$$K = c \cdot K_1;$$

dove:

K_1 = costante di Winkler del terreno riferita alla piastra standard di lato b = 30 cm;
c = coefficiente di correzione, funzione del comportamento del terreno e della particolare geometria degli elementi di fondazione. Nel caso di "*Riduzione Automatica*" è dato dalle successive espressione:

$$c = \left[\frac{(B+b)}{2 \cdot B}\right]^2$$

per terreni incoerenti
(Rif. Evaluation of coefficients of subgrade reaction K. Terzaghi, 1955 p.315)

$$c = \left(\frac{L/B + 0{,}5}{1{,}5 \cdot L/B}\right) \cdot \frac{b}{B}$$

per terreni coerenti
(Rif. Evaluation of coefficients of subgrade reaction K. Terzaghi, 1955 p.315)

Essendo:

b = 0,30 m, dimensione della piastra standard;
L = lato maggiore della fondazione;
B = lato minore della fondazione.

Nel caso di stratigrafia la costante di sottofondo utilizzata nel calcolo delle ***sollecitazioni*** è quella del terreno a contatto con la fondazione, mentre nel calcolo dei ***cedimenti*** la costante di sottofondo utilizzata è calcolata come media pesata delle costanti di sottofondo presenti nel volume significativo della fondazione.

Tutti i parametri che caratterizzano i terreni di fondazione sono riportati nei "*Tabulati di calcolo*", nella relativa sezione. Per ulteriori dettagli si rimanda alle relazioni geologica e geotecnica.

5 - ANALISI DEI CARICHI

Un'accurata valutazione dei carichi è un requisito imprescindibile di una corretta progettazione, in particolare per le costruzioni realizzate in zona sismica., infatti, è fondamentale ai fini della determinazione delle forze sismiche, in quanto incide sulla valutazione delle masse e dei periodi propri della struttura dai quali dipendono

i valori delle accelerazioni (ordinate degli spettri di progetto).
La valutazione dei carichi e dei sovraccarichi è stata effettuata in accordo con le disposizioni del punto 3.1 del **D.M. 2018**. In particolare, è stato fatto utile riferimento alle Tabelle 3.1.I e 3.1.II del D.M. 2018, per i pesi propri dei materiali e per la quantificazione e classificazione dei sovraccarichi, rispettivamente.
La valutazione dei carichi permanenti è effettuata sulle dimensioni definitive.

Le analisi effettuate, corredate da dettagliate descrizioni, oltre che nei "*Tabulati di calcolo*" nella relativa sezione, sono di seguito riportate:

ANALISI CARICHI

Analisi carichi

N_{id}	T. C.	Descrizione del Carico	Tipologie di Carico	Peso Proprio		Permanente NON Strutturale		Sovraccarico Accidentale		Carico Neve
				Descrizione	PP	Descrizione	PNS	Descrizione	SA	
										[N/m²]
001	S	Platea	Autorimessa <= 30kN	**vedi le relative tabelle dei carichi*	-	Sottofondo e pavimento di tipo industriale in calcestruzzo	2.000	Rimesse, aree per traffico, parcheggio e sosta di veicoli leggeri (peso a pieno carico fino a 30 kN) (Cat. F – Tab. 3.1.II - DM 17.01.2018)	2.500	0

LEGENDA:

N_{id} Numero identificativo dell'analisi di carico.
T. C. Identificativo del tipo di carico: [S] = Superficiale - [L] = Lineare - [C] = Concentrato.
PP, PNS, SA Valori, rispettivamente, del Peso Proprio, del Sovraccarico Permanente NON strutturale, del Sovraccarico Accidentale. Secondo il tipo di carico indicato nella colonna "T.C." ("S" - "L" - "C"), i valori riportati nelle colonne "PP", "PNS" e "SA", sono espressi in [N/m²] per carichi Superficiali, [N/m] per carichi Lineari, [N] per carichi Concentrati.

6 - VALUTAZIONE DELL'AZIONE SISMICA

L'azione sismica è stata valutata in conformità alle indicazioni riportate al capitolo 7 del D.M. 2018 per le costruzioni da edificarsi in siti con $a_gS<0,075g$. In particolare:

- si considera la combinazione di azioni definita nel § 2.5.3, applicando, in due direzioni ortogonali, il sistema di forze orizzontali definito dall'espressione [7.3.7] assumendo $F_h = 0,10\ W\ \lambda$ per tutte le tipologie strutturali, essendo λ definito al §7.3.3.2;
- si richiede la sola verifica nei confronti dello SLV;
- si utilizza una "progettazione per comportamento strutturale non dissipativo", quale definita nel § 7.2.2;
- ad eccezione del caso di edifici fino a due piani, considerati al di sopra della fondazione o della struttura scatolare rigida di cui al § 7.2.1, gli orizzontamenti devono rispettare i requisiti di rigidezza e resistenza di cui al § 7.2.2.

Si riportano di seguito le coordinate geografiche del sito rispetto al Datum **ED50**:

Latitudine	Longitudine	Altitudine
[°]	[°]	[m]
39.147222	8.306389	10

6.1 Metodo di Analisi

Gli effetti del sisma sono stati valutati convenzionalmente mediante analisi statica della struttura soggetta a:

- un sistema di forze orizzontali parallele alle direzioni ipotizzate per il sisma, distribuite (sia planimetricamente che altimetricamente) in modo da simulare gli effetti dinamici del sisma.
- un sistema di forze verticali, distribuite sulla struttura proporzionalmente alle masse presenti.

Le sollecitazioni derivanti da tali azioni sono state composte poi con quelle derivanti da carichi verticali, orizzontali non sismici secondo le varie combinazioni di carico probabilistiche. Il calcolo è stato effettuato

mediante un programma agli elementi finiti le cui caratteristiche verranno descritte nel seguito.

Il calcolo degli effetti dell'azione sismica è stato eseguito con riferimento alla struttura spaziale, tenendo cioè conto degli elementi interagenti fra loro secondo l'effettiva realizzazione escludendo i tamponamenti. Non ci sono approssimazioni su tetti inclinati, piani sfalsati o scale, solette, pareti irrigidenti e nuclei.

Si è tenuto conto delle deformabilità taglianti e flessionali degli elementi monodimensionali; muri, pareti, setti, solette sono stati correttamente schematizzati tramite elementi finiti a tre/quattro nodi con comportamento a guscio (sia a piastra che a lastra).

Sono stati considerati sei gradi di libertà per nodo; in ogni nodo della struttura sono state applicate le forze sismiche derivanti dalle masse circostanti.

Le sollecitazioni derivanti da tali forze sono state poi combinate con quelle derivanti dagli altri carichi come prima specificato.

6.2 Combinazione delle componenti dell'azione sismica

Il sisma, in siti con $a_gS<0,075g$, viene convenzionalmente considerato come agente separatamente in due direzioni tra loro ortogonali prefissate.

6.3 Eccentricità accidentali

Per valutare le eccentricità accidentali, previste in aggiunta all'eccentricità effettiva sono state considerate condizioni di carico aggiuntive ottenute applicando l'azione sismica nelle posizioni del centro di massa di ogni piano ottenute traslando gli stessi, in ogni direzione considerata, di una distanza pari a +/- 5% della dimensione massima del piano in direzione perpendicolare all'azione sismica. Si noti che la distanza precedente, nel caso di distribuzione degli elementi non strutturali fortemente irregolare in pianta, viene raddoppiata ai sensi del § 7.2.3 del D.M. 2018.

7 - AZIONI SULLA STRUTTURA

I calcoli e le verifiche sono condotti con il metodo semiprobabilistico degli stati limite secondo le indicazioni del D.M. 2018. I carichi agenti sui solai, derivanti dall'analisi dei carichi, vengono ripartiti dal programma di calcolo in modo automatico sulle membrature (travi, pilastri, pareti, solette, platee, ecc.).
I carichi dovuti ai tamponamenti, sia sulle travi di fondazione che su quelle di piano, sono schematizzati come carichi lineari agenti esclusivamente sulle aste.
Su tutti gli elementi strutturali è inoltre possibile applicare direttamente ulteriori azioni concentrate e/o distribuite (variabili con legge lineare ed agenti lungo tutta l'asta o su tratti limitati di essa).
Le azioni introdotte direttamente sono combinate con le altre (carichi permanenti, accidentali e sisma) mediante le combinazioni di carico di seguito descritte; da esse si ottengono i valori probabilistici da impiegare successivamente nelle verifiche.

7.1 Stato Limite di Salvaguardia della Vita

Le azioni sulla costruzione sono state cumulate in modo da determinare condizioni di carico tali da risultare più sfavorevoli ai fini delle singole verifiche, tenendo conto della probabilità ridotta di intervento simultaneo di tutte le azioni con i rispettivi valori più sfavorevoli, come consentito dalle norme vigenti.
Per gli stati limite ultimi sono state adottate le combinazioni del tipo:

$$\gamma_{G1} \cdot G_1 + \gamma_{G2} \cdot G_2 + \gamma_P \cdot P + \gamma_{Q1} \cdot Q_{K1} + \gamma_{Q2} \cdot \psi_{02} \cdot Q_{K2} + \gamma_{Q3} \cdot \psi_{03} \cdot Q_{K3} + \ldots\ldots \qquad (1)$$

dove:

G_1 rappresenta il peso proprio di tutti gli elementi strutturali; peso proprio del terreno, quando pertinente; forze indotte dal terreno (esclusi gli effetti di carichi variabili applicati al terreno); forze risultanti dalla pressione dell'acqua (quando si configurino costanti nel tempo);
G_2 rappresenta il peso proprio di tutti gli elementi non strutturali;
P rappresenta l'azione di pretensione e/o precompressione;
Q azioni sulla struttura o sull'elemento strutturale con valori istantanei che possono risultare

sensibilmente diversi fra loro nel tempo:

- di lunga durata: agiscono con un'intensità significativa, anche non continuativamente, per un tempo non trascurabile rispetto alla vita nominale della struttura;
- di breve durata: azioni che agiscono per un periodo di tempo breve rispetto alla vita nominale della struttura;

Q_{ki} rappresenta il valore caratteristico della i-esima azione variabile;
γ_g, γ_q, γ_p coefficienti parziali come definiti nella Tab. 2.6.I del D.M. 2018;
ψ_{0i} sono i coefficienti di combinazione per tenere conto della ridotta probabilità di concomitanza delle azioni variabili con i rispettivi valori caratteristici.

Le **26 combinazioni** risultanti sono state costruite a partire dalle sollecitazioni caratteristiche calcolate per ogni condizione di carico elementare: ciascuna condizione di carico accidentale, a rotazione, è stata considerata sollecitazione di base (Q_{k1} nella formula precedente).
I coefficienti relativi a tali combinazioni di carico sono riportati negli allegati "*Tabulati di calcolo*".
In zona sismica, oltre alle sollecitazioni derivanti dalle generiche condizioni di carico statiche, devono essere considerate anche le sollecitazioni derivanti dal sisma. L'azione sismica è stata combinata con le altre azioni secondo la seguente relazione:

$$G_1+G_2+P+E+\Sigma_i\psi_{2i}\cdot Q_{ki};$$

dove:

E rappresenta l'azione sismica per lo stato limite in esame;
G_1 rappresenta peso proprio di tutti gli elementi strutturali;
G_2 rappresenta il peso proprio di tutti gli elementi non strutturali;
P rappresenta l'azione di pretensione e/o precompressione;
ψ_{2i} coefficiente di combinazione delle azioni variabili Q_i;
Q_{ki} valore caratteristico dell'azione variabile Q_i.

Gli effetti dell'azione sismica sono valutati tenendo conto delle masse associate ai seguenti carichi gravitazionali:

$$G_K+\Sigma_i(\psi_{2i}\cdot Q_{ki}).$$

I valori dei coefficienti ψ_{2i} sono riportati nella seguente tabella:

Categoria/Azione	ψ_{2i}
Categoria A - Ambienti ad uso residenziale	0,3
Categoria B - Uffici	0,3
Categoria C - Ambienti suscettibili di affollamento	0,6
Categoria D - Ambienti ad uso commerciale	0,6
Categoria E - Biblioteche, archivi, magazzini e ambienti ad uso industriale	0,8
Categoria F - Rimesse e parcheggi (per autoveicoli di peso ≤ 30 kN)	0,6
Categoria G - Rimesse e parcheggi (per autoveicoli di peso > 30 kN)	0,3
Categoria H - Coperture	0,0
Categoria I - Coperture praticabili	*
Categoria K - Coperture per usi speciali (impianti, eliporti, ...)	*
Vento	0,0
Neve (a quota ≤ 1000 m s.l.m.)	0,0
Neve (a quota > 1000 m s.l.m.)	0,2
Variazioni termiche	0,0
* "Da valutarsi caso per caso"	

Le verifiche strutturali e geotecniche delle fondazioni, sono state effettuate con l'**Approccio 2** come definito al §2.6.1 del D.M. 2018, attraverso la combinazione **A1+M1+R3**. Le azioni sono state amplificate tramite i coefficienti della colonna A1 definiti nella Tab. 6.2.I del D.M. 2018.
I valori di resistenza del terreno sono stati ridotti tramite i coefficienti della colonna M1 definiti nella Tab. 6.2.II del D.M. 2018.
I valori calcolati delle resistenze totali dell'elemento strutturale sono stati divisi per i coefficienti R3 della Tab. 6.4.I del D.M. 2018 per le fondazioni superficiali.
Si è quindi provveduto a progettare le armature di ogni elemento strutturale per ciascuno dei valori ottenuti secondo le modalità precedentemente illustrate. Nella sezione relativa alle verifiche dei "*Tabulati di calcolo*" in allegato sono riportati, per brevità, i valori della sollecitazione relativi alla combinazione cui corrisponde il minimo valore del coefficiente di sicurezza.

7.2 Stato Limite di Danno e Operatività

Per i siti con $a_gS<0.075g$ il §7.0 del D.M. 2018 prevede solo verifiche nei confronti dello SLV.

7.3 Stati Limite di Esercizio

Allo Stato Limite di Esercizio le sollecitazioni con cui sono state semiprogettate le aste in c.a. sono state ricavate applicando le formule riportate nel D.M. 2018 al §2.5.3. Per le verifiche agli stati limite di esercizio, a seconda dei casi, si fa riferimento alle seguenti combinazioni di carico:

rara	frequente	quasi permanente
$\sum_{j\geq 1} G_{kj} + P + Q_{k1} + \sum_{i>1} \psi_{0i} \cdot Q_{ki}$	$\sum_{j\geq 1} G_{kj} + P + \psi_{11} \cdot Q_{k1} + \sum_{i>1} \psi_{2i} \cdot Q_{ki}$	$\sum_{j\geq 1} G_{kj} + P + \sum_{i>1} \psi_{2i} \cdot Q_{ki}$

dove:

G_{kj}: valore caratteristico della j-esima azione permanente;
P_{kh}: valore caratteristico della h-esima deformazione impressa;
Q_{kl}: valore caratteristico dell'azione variabile di base di ogni combinazione;
Q_{ki}: valore caratteristico della i-esima azione variabile;
ψ_{0i}: coefficiente atto a definire i valori delle azioni ammissibili di durata breve ma ancora significativi nei riguardi della possibile concomitanza con altre azioni variabili;
ψ_{1i}: coefficiente atto a definire i valori delle azioni ammissibili ai frattili di ordine 0,95 delle distribuzioni dei valori istantanei;
ψ_{2i}: coefficiente atto a definire i valori quasi permanenti delle azioni ammissibili ai valori medi delle distribuzioni dei valori istantanei.

Ai coefficienti ψ_{0i}, ψ_{1i}, ψ_{2i} sono attribuiti i seguenti valori:

Azione	ψ_{0i}	ψ_{1i}	ψ_{2i}
Categoria A – Ambienti ad uso residenziale	0,7	0,5	0,3
Categoria B – Uffici	0,7	0,5	0,3
Categoria C – Ambienti suscettibili di affollamento	0,7	0,7	0,6
Categoria D – Ambienti ad uso commerciale	0,7	0,7	0,6
Categoria E – Biblioteche, archivi, magazzini e ambienti ad uso industriale	1,0	0,9	0,8
Categoria F – Rimesse e parcheggi (per autoveicoli di peso ≤ 30 kN)	0,7	0,7	0,6
Categoria G – Rimesse e parcheggi (per autoveicoli di peso > 30 kN)	0,7	0,5	0,3
Categoria H – Coperture	0,0	0,0	0,0
Vento	0,6	0,2	0,0
Neve (a quota ≤ 1000 m s.l.m.)	0,5	0,2	0,0
Neve (a quota > 1000 m s.l.m.)	0,7	0,5	0,2
Variazioni termiche	0,6	0,5	0,0

In maniera analoga a quanto illustrato nel caso dello SLU le combinazioni risultanti sono state costruite a partire dalle sollecitazioni caratteristiche calcolate per ogni condizione di carico; a turno ogni condizione di carico accidentale è stata considerata sollecitazione di base [Q_{k1} nella formula (1)], con ciò dando origine a tanti valori combinati. Per ognuna delle combinazioni ottenute, in funzione dell'elemento (trave, pilastro, etc...) sono state effettuate le verifiche allo SLE (tensioni, deformazioni e fessurazione).
Negli allegati "*Tabulati Di Calcolo*" sono riportanti i coefficienti relativi alle combinazioni di calcolo generate relativamente alle combinazioni di azioni "**Quasi Permanente**" (**1**), "**Frequente**" (**2**) e "**Rara**" (**2**).
Nelle sezioni relative alle verifiche allo SLE dei citati tabulati, inoltre, sono riportati i valori delle sollecitazioni relativi alle combinazioni che hanno originato i risultati più gravosi.

8 - CODICE DI CALCOLO IMPIEGATO

8.1 Denominazione

Nome del Software	**EdiLus**
Versione	BIM ONE(b)
Caratteristiche del Software	Software per il calcolo di strutture agli elementi finiti per Windows
Numero di serie	15049997
Produzione e Distribuzione	**ACCA software S.p.A.** Contrada Rosole 13 83043 BAGNOLI IRPINO (AV) - Italy Tel. 0827/69504 r.a. - Fax 0827/601235 e-mail: info@acca.it - Internet: www.acca.it

8.2 Sintesi delle funzionalità generali

Il pacchetto consente di modellare la struttura, di effettuare il dimensionamento e le verifiche di tutti gli elementi strutturali e di generare gli elaborati grafici esecutivi.
È una procedura integrata dotata di tutte le funzionalità necessarie per consentire il calcolo completo di una struttura mediante il metodo degli elementi finiti (FEM); la modellazione della struttura è realizzata tramite elementi Beam (travi e pilastri) e Shell (platee, pareti, solette, setti, travi-parete).
L'input della struttura avviene per oggetti (travi, pilastri, solai, solette, pareti, etc.) in un ambiente grafico integrato; il modello di calcolo agli elementi finiti, che può essere visualizzato in qualsiasi momento in una apposita finestra, viene generato dinamicamente dal software.
Apposite funzioni consentono la creazione e la manutenzione di archivi Sezioni, Materiali e Carichi; tali archivi sono generali, nel senso che sono creati una tantum e sono pronti per ogni calcolo, potendoli comunque integrare/modificare in ogni momento.

L'utente non può modificare il codice ma soltanto eseguire delle scelte come:

- definire i vincoli di estremità per ciascuna asta (vincoli interni) e gli eventuali vincoli nei nodi (vincoli esterni);
- modificare i parametri necessari alla definizione dell'azione sismica;
- definire condizioni di carico;
- definire gli impalcati come rigidi o meno.

Il programma è dotato di un manuale tecnico ed operativo. L'assistenza è effettuata direttamente dalla casa produttrice, mediante linea telefonica o e-mail.

Il calcolo si basa sul solutore agli elementi finiti **MICROSAP** prodotto dalla società **TESYS srl**. La scelta di tale codice è motivata dall'elevata affidabilità dimostrata e dall'ampia documentazione a disposizione, dalla quale risulta la sostanziale uniformità dei risultati ottenuti su strutture standard con i risultati internazionalmente accettati ed utilizzati come riferimento.

Tutti i risultati del calcolo sono forniti, oltre che in formato numerico, anche in formato grafico permettendo così di evidenziare agevolmente eventuali incongruenze.

Il programma consente la stampa di tutti i dati di input, dei dati del modello strutturale utilizzato, dei risultati del calcolo e delle verifiche dei diagrammi delle sollecitazioni e delle deformate.

8.3 Sistemi di Riferimento

8.3.1 Riferimento globale

Il sistema di riferimento globale, rispetto al quale va riferita l'intera struttura, è costituito da una terna di assi cartesiani sinistrorsa O, X, Y, Z (X, Y, e Z sono disposti e orientati rispettivamente secondo il pollice, l'indice ed il medio della mano destra, una volta posizionati questi ultimi a 90° tra loro).

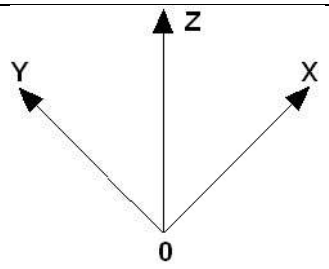

8.3.2 Riferimento locale per travi

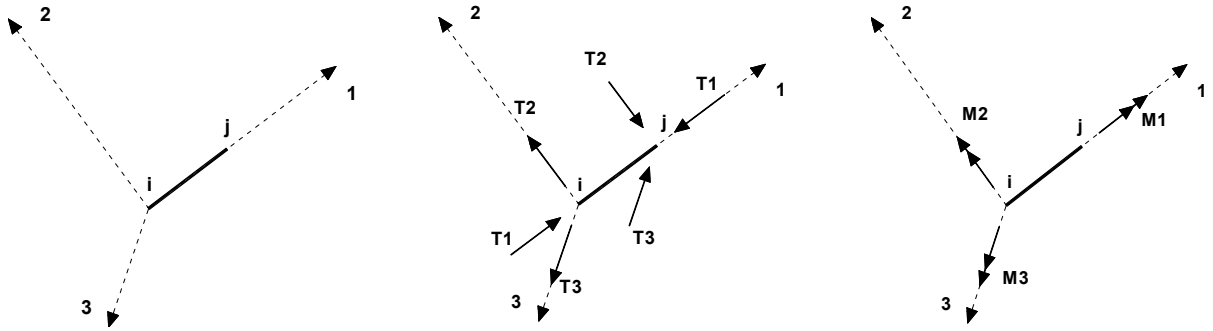

L'elemento Trave è un classico elemento strutturale in grado di ricevere Carichi distribuiti e Carichi Nodali applicati ai due nodi di estremità; per effetto di tali carichi nascono, negli estremi, sollecitazioni di taglio, sforzo normale, momenti flettenti e torcenti.
Definiti i e j (nodi iniziale e finale della Trave) viene individuato un sistema di assi cartesiani 1-2-3 locale all'elemento, con origine nel Nodo i così composto:

- asse 1 orientato dal nodo i al nodo j;
- assi 2 e 3 appartenenti alla sezione dell'elemento e coincidenti con gli assi principali d'inerzia della sezione stessa.

Le sollecitazioni verranno fornite in riferimento a tale sistema di riferimento:

1. Sollecitazione di Trazione o Compressione T_1 (agente nella direzione i-j);
2. Sollecitazioni taglianti T_2 e T_3, agenti nei due piani 1-2 e 1-3, rispettivamente secondo l'asse 2 e l'asse 3;
3. Sollecitazioni che inducono flessione nei piani 1-3 e 1-2 (M_2 e M_3);
4. Sollecitazione torcente M_1.

8.3.3 Riferimento locale per pilastri

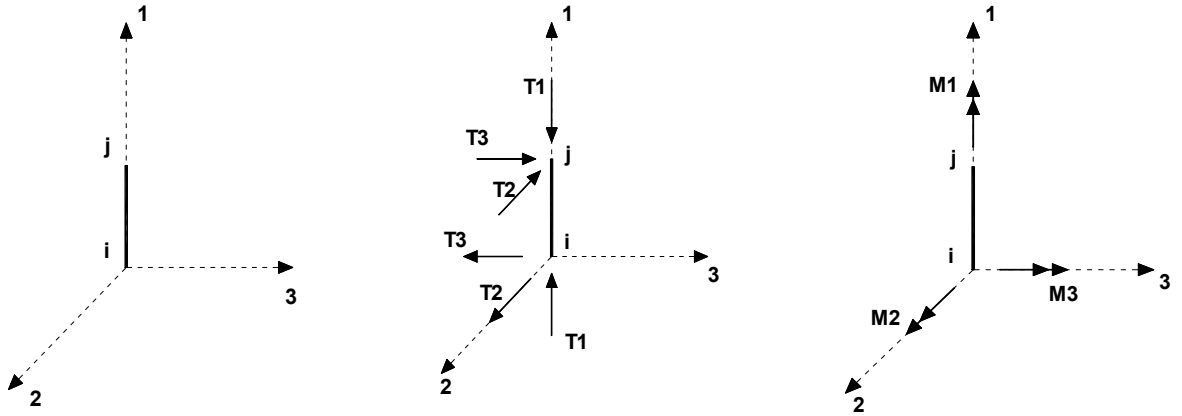

Definiti i e j come i due nodi iniziale e finale del pilastro, viene individuato un sistema di assi cartesiani 1-2-3 locale all'elemento, con origine nel Nodo i così composto:

- asse 1 orientato dal nodo i al nodo j;
- asse 2 perpendicolare all' asse 1, parallelo e discorde all'asse globale Y;
- asse 3 che completa la terna destrorsa, parallelo e concorde all'asse globale X.

Tale sistema di riferimento è valido per Pilastri con angolo di rotazione pari a '0' gradi; una rotazione del pilastro nel piano XY ha l'effetto di ruotare anche tale sistema (ad es. una rotazione di '90' gradi porterebbe l'asse 2 a essere parallelo e concorde all'asse X, mentre l'asse 3 sarebbe parallelo e concorde all'asse globale Y). La rotazione non ha alcun effetto sull'asse 1 che coinciderà sempre e comunque con l'asse globale Z.

Per quanto riguarda le sollecitazioni si ha:

- una forza di trazione o compressione T_1, agente lungo l'asse locale 1;
- due forze taglianti T_2 e T_3 agenti lungo i due assi locali 2 e 3;
- due vettori momento (flettente) M_2 e M_3 agenti lungo i due assi locali 2 e 3;
- un vettore momento (torcente) M_1 agente lungo l'asse locale nel piano 1.

8.3.4 Riferimento locale per pareti

Una parete è costituita da una sequenza di setti; ciascun setto è caratterizzato da un sistema di riferimento locale 1-2-3 così individuato:

- asse 1, coincidente con l'asse globale Z;
- asse 2, parallelo e discorde alla linea d'asse della traccia del setto in pianta;
- asse 3, ortogonale al piano della parete, che completa la terna levogira.

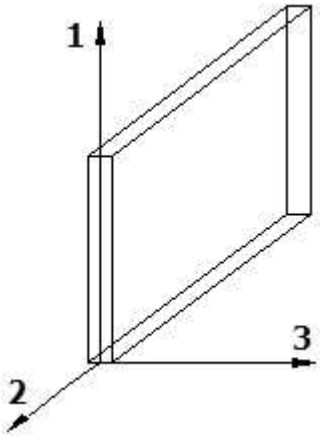

Su ciascun setto l'utente ha la possibilità di applicare uno o più carichi uniformemente distribuiti comunque orientati nello spazio; le componenti di tali carichi possono essere fornite, a discrezione dell'utente, rispetto al riferimento globale X,Y,Z oppure rispetto al riferimento locale 1,2,3 appena definito.

Si rende necessario, a questo punto, meglio precisare le modalità con cui EdiLus restituisce i risultati di calcolo. Nel modello di calcolo agli elementi finiti ciascun setto è discretizzato in una serie di elementi tipo "shell" interconnessi; il solutore agli elementi finiti integrato nel programma EdiLus, definisce un riferimento locale per ciascun elemento shell e restituisce i valori delle tensioni esclusivamente rispetto a tali riferimenti.
Il software EdiLus provvede ad omogeneizzare tutti i valori riferendoli alla terna 1-2-3. Tale operazione consente, in fase di input, di ridurre al mimino gli errori dovuti alla complessità d'immissione dei dati stessi ed allo stesso tempo di restituire all'utente dei risultati facilmente interpretabili.
Tutti i dati cioè, sia in fase di input che in fase di output, sono organizzati secondo un criterio razionale vicino al modo di operare del tecnico e svincolato dal procedimento seguito dall'elaboratore elettronico.

In tal modo ad esempio, il significato dei valori delle tensioni può essere compreso con immediatezza non solo dal progettista che ha operato con il programma ma anche da un tecnico terzo non coinvolto nell'elaborazione; entrambi, così, potranno controllare con facilità dal tabulato di calcolo, la congruità dei valori riportati.

Un'ultima notazione deve essere riservata alla modalità con cui il programma fornisce le armature delle pareti, con riferimento alla faccia anteriore e posteriore.
La faccia anteriore è quella di normale uscente concorde all'asse 3 come prima definito o, identicamente, quella posta alla destra dell'osservatore che percorresse il bordo superiore della parete concordemente al verso di tracciamento.

8.3.5 Riferimento locale per solette e platee

Ciascuna soletta e platea è caratterizzata da un sistema di riferimento locale 1,2,3 così definito:

- asse 1, coincidente con la direzione principale di armatura;
- asse 2, coincidente con la direzione secondaria di armatura;
- asse 3, ortogonale al piano della parete, che completa la terna levogira.

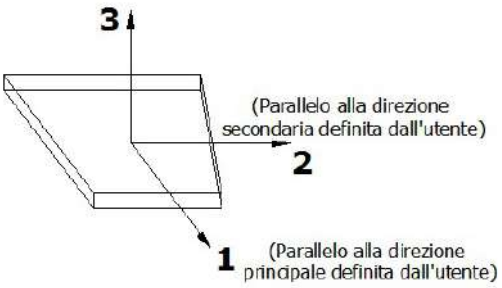

8.4 Modello di Calcolo

Il modello della struttura viene creato automaticamente dal codice di calcolo, individuando i vari elementi strutturali e fornendo le loro caratteristiche geometriche e meccaniche.
Viene definita un'opportuna numerazione degli elementi (nodi, aste, shell) costituenti il modello, al fine di individuare celermente ed univocamente ciascun elemento nei "*Tabulati di calcolo*".
Qui di seguito è fornita una rappresentazione grafica dettagliata della discretizzazione operata con evidenziazione dei nodi e degli elementi.

Vista Anteriore

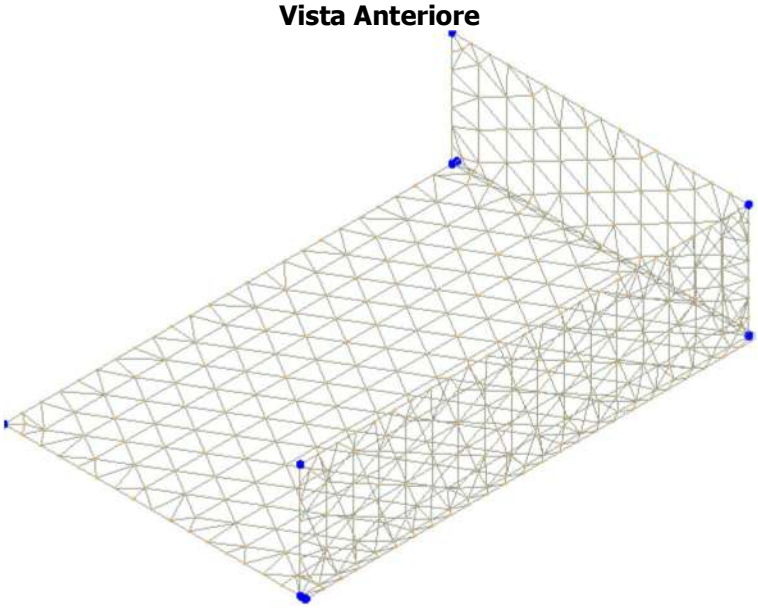

Vista Posteriore

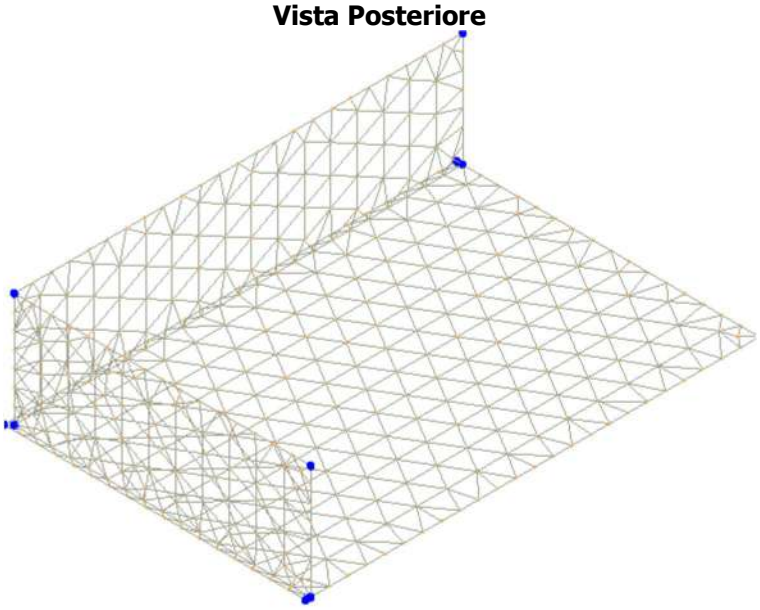

Le aste in **c.a.**, sia travi che pilastri, sono schematizzate con un tratto flessibile centrale e da due tratti (braccetti) rigidi alle estremità. I nodi vengono posizionati sull'asse verticale dei pilastri, in corrispondenza dell'estradosso della trave più alta che in esso si collega. Tramite i braccetti i tratti flessibili sono quindi collegati ad esso. In questa maniera il nodo risulta perfettamente aderente alla realtà poiché vengono presi in conto tutti gli eventuali disassamenti degli elementi con gli effetti che si possono determinare, quali momenti flettenti/torcenti aggiuntivi.

Le sollecitazioni vengono determinate solo per il tratto flessibile. Sui tratti rigidi, infatti, essendo (teoricamente) nulle le deformazioni, le sollecitazioni risultano indeterminate.
Questa schematizzazione dei nodi viene automaticamente realizzata dal programma anche quando il nodo sia determinato dall'incontro di più travi senza il pilastro, o all'attacco di travi/pilastri con elementi shell.

La modellazione del materiale degli elementi in c.a., acciaio e legno segue la classica teoria dell'elasticità lineare; per cui il materiale è caratterizzato oltre che dal peso specifico, da un modulo elastico (E) e un modulo tagliante (G).
La possibile fessurazione degli elementi in c.a. è stata tenuta in conto nel modello considerando un opportuno decremento del modulo di elasticità e del modulo di taglio, nei limiti di quanto previsto dalla normativa vigente per ciascuno stato limite.

Gli eventuali elementi di **fondazione** (travi, platee, plinti, plinti su pali e pali) sono modellati assumendo un comportamento elastico-lineare sia a trazione che a compressione.

9 PROGETTO E VERIFICA DEGLI ELEMENTI STRUTTURALI

La verifica degli elementi allo SLU avviene col seguente procedimento:

- si costruiscono le combinazioni non sismiche in base al D.M. 2018, ottenendo un insieme di sollecitazioni;
- si combinano tali sollecitazioni con quelle dovute all'azione del sisma secondo quanto indicato nel §2.5.3, relazione (2.5.5) del D.M. 2018;
- per sollecitazioni semplici (flessione retta, taglio, etc.) si individuano i valori minimo e massimo con cui progettare o verificare l'elemento considerato; per sollecitazioni composte (pressoflessione retta/deviata) vengono eseguite le verifiche per tutte le possibili combinazioni e solo a seguito di ciò si individua quella che ha originato il minimo coefficiente di sicurezza.

9.1 Verifiche di Resistenza

9.1.1 Elementi in C.A.

Illustriamo, in dettaglio, il procedimento seguito in presenza di pressoflessione deviata (pilastri e trave di sezione generica):

- per tutte le terne Mx, My, N, individuate secondo la modalità precedentemente illustrata, si calcola il coefficiente di sicurezza in base alla formula 4.1.19 del D.M. 2018, effettuando due verifiche a pressoflessione retta con la seguente formula:

$$\left(\frac{M_{Ex}}{M_{Rx}}\right)^{\alpha} + \left(\frac{M_{Ey}}{M_{Ry}}\right)^{\alpha} \leq 1$$

  dove:

  M_{Ex}, M_{Ey} sono i valori di calcolo delle due componenti di flessione retta dell'azione attorno agli assi di flessione X ed Y del sistema di riferimento locale;

  M_{Rx}, M_{Ry} sono i valori di calcolo dei momenti resistenti di pressoflessione retta corrispondenti allo sforzo assiale N_{Ed} valutati separatamente attorno agli assi di flessione.

L'esponente α può dedursi in funzione della geometria della sezione, della percentuale meccanica dell'armatura e della sollecitazione di sforzo normale agente.

- se per almeno una di queste terne la relazione 4.1.19 non è rispettata, si incrementa l'armatura variando il diametro delle barre utilizzate e/o il numero delle stesse in maniera iterativa fino a quando la suddetta relazione è rispettata per tutte le terne considerate.

Sempre quanto concerne il progetto degli elementi in c.a. illustriamo in dettaglio il procedimento seguito per le travi verificate/semiprogettate a pressoflessione retta:

- per tutte le coppie M_x, N, individuate secondo la modalità precedentemente illustrata, si calcola il coefficiente di sicurezza in base all'armatura adottata;
- se per almeno una di queste coppie esso è inferiore all'unità, si incrementa l'armatura variando il diametro delle barre utilizzate e/o il numero delle stesse in maniera iterativa fino a quando il coefficiente di sicurezza risulta maggiore o al più uguale all'unità per tutte le coppie considerate.

Nei "*Tabulati di calcolo*", per brevità, non potendo riportare una così grossa mole di dati, si riporta la terna Mx, My, N, o la coppia Mx, N che ha dato luogo al minimo coefficiente di sicurezza.

Una volta semiprogettate le armature allo SLU, si procede alla verifica delle sezioni allo Stato Limite di Esercizio con le sollecitazioni derivanti dalle combinazioni rare, frequenti e quasi permanenti; se necessario, le armature vengono integrate per far rientrare le tensioni entro i massimi valori previsti.si procede alle verifiche alla deformazione, quando richiesto, ed alla fessurazione che, come è noto, sono tese ad assicurare la durabilità dell'opera nel tempo.

9.1.1.1 Fondazioni superficiali

Le metodologie, i modelli usati ed i risultati del calcolo del ***carico limite*** sono esposti nella relazione GEOTECNICA.

9.2 DETTAGLI STRUTTURALI

Il progetto delle strutture è stato condotto rispettando i dettagli strutturali previsti dal D.M. 2018, nel seguito illustrati. Il rispetto dei dettagli può essere evinto, oltreché dagli elaborati grafici, anche dalle verifiche riportate nei tabulati allegati alla presente relazione.

10 - SPINTA DEL TERRENO

Il calcolo della spinta del terrapieno, in condizioni ***statiche***, viene effettuato con:

$$E_d = \frac{1}{2} \cdot \gamma \cdot K \cdot H^2 ;$$

in cui:

γ: peso unità di volume del terreno;
H: altezza del terrapieno;
K: coefficiente di spinta.

In condizioni ***sismiche*** la formula precedente diventa:

$$E_d = \frac{1}{2} \cdot \gamma \cdot (1 \pm k_v) \cdot K \cdot H^2 ;$$

con:

$K_v = \pm 0{,}5 \cdot k_h$ = coefficiente di intensità sismico verticale;
$K_h = \beta_m \cdot S_T \cdot S_S \cdot a_g/g$ = coefficiente di intensità sismico orizzontale;

β_m = coefficiente di riduzione dell'accelerazione massima attesa al sito;
S_T = coefficiente di amplificazione topografico;
S_S = coefficiente di amplificazione stratigrafico;
a_g/g = coefficiente di accelerazione al suolo.

Il calcolo del coefficiente di spinta K può essere effettuato, a scelta dell'utente, nei seguenti modi:

Condizioni statiche	***Condizioni sismiche***
Attiva Passiva	Attiva

Spinta Attiva

Viene calcolato secondo la formulazione di Mononobe-Okabe [OPCM 3274 par. 4.4.3 - EN 1998-5 (EC8) Appendice E]:

$$K = \frac{\text{sen}^2(\psi + \phi - \theta)}{\cos\theta \cdot \text{sen}^2\psi \cdot \text{sen}(\psi - \theta - \delta) \cdot \left[1 + \sqrt{\frac{\text{sen}(\phi + \delta) \cdot \text{sen}(\phi - \beta - \theta)}{\text{sen}(\psi - \theta - \delta) \cdot \text{sen}(\psi + \beta)}}\right]^2} \quad \text{(per } \beta \le \phi\text{-}\theta\text{);}$$

$$K = \frac{\text{sen}^2(\psi + \phi - \theta)}{\cos\theta \cdot \text{sen}^2\psi \cdot \text{sen}(\psi - \theta - \delta)} \quad \text{(per } \beta > \phi\text{-}\theta\text{);}$$

dove:

ϕ = angolo di attrito del terreno;
ψ = angolo di inclinazione rispetto all'orizzontale della parete del muro rivolta a monte (assunto pari a 90°);
β = angolo di inclinazione rispetto all'orizzontale della superficie del terrapieno (assunto pari a zero);
δ = valore di calcolo dell'angolo di resistenza a taglio tra terreno e muro (assunto pari a zero);

θ = angolo definito dalla seguente espressione (pari a zero in condizioni ***statiche***):

$$\tan\theta = \frac{k_h}{1 \pm k_v}.$$

Spinta Passiva

Viene calcolato secondo la formulazione di Mononobe-Okabe [OPCM 3274 par. 4.4.3 - EN 1998-5 (EC8) App. E]:

$$K = \frac{\text{sen}^2(\psi + \phi - \theta)}{\cos\theta \cdot \text{sen}^2\psi \cdot \text{sen}(\psi + \theta) \cdot \left[1 - \sqrt{\frac{\text{sen}\phi \cdot \text{sen}(\phi + \beta - \theta)}{\text{sen}(\psi + \beta) \cdot \text{sen}(\psi + \theta)}}\right]^2}.$$

Spinta a Riposo

Viene calcolato secondo la formulazione:

$$K = 1\text{-sen}\phi.$$

Spinta Utente

Va infine ricordato che il coefficiente di spinta K può essere altresì liberamente indicato dall'utente.

- **Terreno con Sovraccarico**

In caso di terreno in cui a tergo della parete agisce un sovraccarico (Q), viene calcolato il contributo:

$$\Delta\sigma_Q = K \cdot Q.$$

- **Terreno con Coesione**

In caso di terreno dotato di coesione (c), viene calcolato il contributo:

$$\Delta\sigma_C = 2 \cdot c \cdot \sqrt{K}.$$

che può essere additivo (spinta passiva) o sottrattivo (spinta attiva/a riposo).

11 - TABULATI DI CALCOLO

Per quanto non espressamente sopra riportato, ed in particolar modo per ciò che concerne i dati numerici di calcolo, si rimanda all'allegato "*Tabulati di calcolo*" costituente parte integrante della presente relazione.

Comune di Carloforte
Provincia di Sud Sardegna

TABULATI DI CALCOLO
(Tomo 1 di 1)

OGGETTO: INTERVENTI DI BONIFICA E SISTEMAZIONE IDROGEOLOGICA DEL CANALE DEL GENERALE CON REALIZZAZIONE DI UN PARCO URBANO PROGETTO DI COMPLETAMENTO

STRUTTURE DI SOSTEGNO VASCHE ANTINCENDIO

COMMITTENTE: Comune di Carloforte

INFORMAZIONI GENERALI

Edificio	Cemento Armato
Costruzione	Nuova
Situazione	-
Intervento	-
Comune	Carloforte
Provincia	Sud Sardegna
Oggetto	INTERVENTI DI BONIFICA E SISTEMAZIONE IDROGEOLOGICA DEL CANALE DEL GENERALE CON REALIZZAZIONE DI UN PARCO URBANO PROGETTO DI COMPLETAMENTO
Parte d'opera	STRUTTURE DI SOSTEGNO VASCHE ANTINCENDIO
Normativa di riferimento	D.M. 17/01/2018
Calcolo semplificato per siti a bassa sismicità (§ 7.0)	-
Analisi sismica	Statica equivalente

MATERIALI CALCESTRUZZO ARMATO

Caratteristiche calcestruzzo armato

N_{id}	γ_k	$\alpha_{T,i}$	E	G	C_{Erid}	Stz	R_{ck}	R_{cm}	$\%R_{ck}$	γ_c	f_{cd}	f_{ctd}	f_{cfm}	N	n Ac
	[N/m³]	[1/°C]	[N/mm²]	[N/mm²]	[%]		[N/mm²]	[N/mm²]			[N/mm²]	[N/mm²]	[N/mm²]		
Cls C25/30_B450C - (C25/30)															
001	25.000	0,000010	31.447	13.103	60	P	30,00	-	0,85	1,50	14,11	1,19	3,07	15	002

LEGENDA:

N_{id} Numero identificativo del materiale, nella relativa tabella dei materiali.
γ_k Peso specifico.
$\alpha_{T,i}$ Coefficiente di dilatazione termica.
E Modulo elastico normale.
G Modulo elastico tangenziale.
C_{Erid} Coefficiente di riduzione del Modulo elastico normale per Analisi Sismica [$E_{sisma} = E \cdot c_{Erid}$].
Stz Tipo di situazione: [F] = di Fatto (Esistente); [P] = di Progetto (Nuovo).
R_{ck} Resistenza caratteristica cubica.
R_{cm} Resistenza media cubica.
$\%R_{ck}$ Percentuale di riduzione della R_{ck}
γ_c Coefficiente parziale di sicurezza del materiale.
f_{cd} Resistenza di calcolo a compressione.
f_{ctd} Resistenza di calcolo a trazione.
f_{cfm} Resistenza media a trazione per flessione.
n Ac Identificativo, nella relativa tabella materiali, dell'acciaio utilizzato: [-] = parametro NON significativo per il materiale.

MATERIALI ACCIAIO

Caratteristiche acciaio

N_{id}	γ_k	$\alpha_{T,i}$	E	G	Stz	$f_{yk,1}$/ $f_{yk,2}$	$f_{tk,1}$/ $f_{tk,2}$	$f_{yd,1}$/ $f_{yd,2}$	f_{td}	γ_s	γ_{M1}	γ_{M2}	$\gamma_{M3,SLV}$	$\gamma_{M3,SLE}$	γ_{M7} NCnt	γ_{M7} Cnt
	[N/m³]	[1/°C]	[N/mm²]	[N/mm²]		[N/mm²]	[N/mm²]	[N/mm²]	[N/mm²]							
Acciaio B450C - (B450C)																
002	78.500	0,000010	210.000	80.769	P	450,00 -	-	391,30 -	-	1,15	-	-	-	-	-	-

LEGENDA:

N_{id} Numero identificativo del materiale, nella relativa tabella dei materiali.
γ_k Peso specifico.
$\alpha_{T,i}$ Coefficiente di dilatazione termica.
E Modulo elastico normale.
G Modulo elastico tangenziale.
Stz Tipo di situazione: [F] = di Fatto (Esistente); [P] = di Progetto (Nuovo).
$f_{tk,1}$ Resistenza caratteristica a Rottura (per profili con t ≤ 40 mm).
$f_{tk,2}$ Resistenza caratteristica a Rottura (per profili con 40 mm < t ≤ 80 mm).
f_{td} Resistenza di calcolo a Rottura (Bulloni).
γ_s Coefficiente parziale di sicurezza allo SLV del materiale.
γ_{M1} Coefficiente parziale di sicurezza per instabilità.
γ_{M2} Coefficiente parziale di sicurezza per sezioni tese indebolite.
$\gamma_{M3,SLV}$ Coefficiente parziale di sicurezza per scorrimento allo SLV (Bulloni).
$\gamma_{M3,SLE}$ Coefficiente parziale di sicurezza per scorrimento allo SLE (Bulloni).
γ_{M7} Coefficiente parziale di sicurezza precarico di bulloni ad alta resistenza (Bulloni - NCnt = con serraggio NON controllato; Cnt = con serraggio controllato). [-] = parametro NON significativo per il materiale.
$f_{yk,1}$ Resistenza caratteristica allo snervamento (per profili con t <= 40 mm).
$f_{yk,2}$ Resistenza caratteristica allo snervamento (per profili con 40 mm < t ≤ 80 mm).
$f_{yd,1}$ Resistenza di calcolo (per profili con t ≤ 40 mm).
$f_{yd,2}$ Resistenza di calcolo (per profili con 40 mm < t ≤ 80 mm).
NOTE [-] = Parametro non significativo per il materiale.

TENSIONI AMMISSIBILI ALLO SLE DEI VARI MATERIALI

Tensioni ammissibili allo SLE dei vari materiali

Materiale	SL	Tensione di verifica	$\sigma_{d,amm}$
			[N/mm²]
Cls C25/30_B450C	Caratteristica(RARA)	Compressione Calcestruzzo	14,94
	Quasi permanente	Compressione Calcestruzzo	11,21
Acciaio B450C	Caratteristica(RARA)	Trazione Acciaio	360,00

LEGENDA:

SL Stato limite di esercizio per cui si esegue la verifica.
$\sigma_{d,amm}$ Tensione ammissibile per la verifica.

TERRENI

Terreni

N_{TRN}	γ_T	K1			ϕ	c_u	c'	E_d	E_{cu}	A_{S-B}
		K_{1X}	K_{1Y}	K_{1Z}						
	[N/m³]	[N/cm³]	[N/cm³]	[N/cm³]	[°]	[N/mm²]	[N/mm²]	[N/mm²]	[N/mm²]	
Sabbia in matrice limosa scarsamente addensato										
T001	16.000	60	60	300	25	0,007	0,007	20	1	0,000

LEGENDA:

N_{TRN} Numero identificativo del terreno.
γ_T Peso specifico del terreno.
K1 Valori della costante di Winkler riferita alla piastra Standard di lato b = 30 cm nelle direzioni degli assi del riferimento globale X (K_{1X}), Y (K_{1Y}), e Z (K_{1Z}).
ϕ Angolo di attrito del terreno.
c_u Coesione non drenata.
c' Coesione efficace.
E_d Modulo edometrico.
E_{cu} Modulo elastico in condizione non drenate.
A_{S-B} Parametro "A" di Skempton-Bjerrum per pressioni interstiziali.

ANALISI CARICHI

Analisi carichi

N_{id}	T. C.	Descrizione del Carico	Tipologie di Carico	Peso Proprio		Permanente NON Strutturale		Sovraccarico Accidentale		Carico Neve
				Descrizione	PP	Descrizione	PNS	Descrizione	SA	
										[N/m²]
001	S	Platea	Autorimessa <= 30kN	**vedi le relative tabelle dei carichi*	-	Sottofondo e pavimento di tipo industriale in calcestruzzo	2.000	Rimesse, aree per traffico, parcheggio e sosta di veicoli leggeri (peso a pieno carico fino a 30 kN) (Cat. F – Tab. 3.1.II - DM 17.01.2018)	2.500	0

LEGENDA:

N_{id} Numero identificativo dell'analisi di carico.
T. C. Identificativo del tipo di carico: [S] = Superficiale - [L] = Lineare - [C] = Concentrato.
PP, PNS, SA Valori, rispettivamente, del Peso Proprio, del Sovraccarico Permanente NON strutturale, del Sovraccarico Accidentale. Secondo il tipo di carico indicato nella colonna "T.C." ("S" - "L" - "C"), i valori riportati nelle colonne "PP", "PNS" e "SA", sono espressi in [N/m²] per carichi Superficiali, [N/m] per carichi Lineari, [N] per carichi Concentrati.

TIPOLOGIE DI CARICO

Tipologie di carico

N_{id}	Descrizione	F+E	+/- F	CDC	ψ_0	ψ_1	ψ_2
0001	Carico Permanente	SI	NO	Permanente	1,00	1,00	1,00
0002	Permanenti NON Strutturali	SI	NO	Permanente	1,00	1,00	1,00
0003	Autorimessa <= 30kN	SI	NO	Media	0,70	0,70	0,60
0004	Spinta Terreno (statica)	NO	NO	Lunga	1,00	1,00	1,00
0005	Spinta Terreno (sisma)	SI	NO	Istantanea	0,00	0,00	0,00
0006	Sisma X	-	-	-	-	-	-
0007	Sisma Y	-	-	-	-	-	-
0008	Sisma Z	-	-	-	-	-	-
0009	Sisma Ecc.X	-	-	-	-	-	-
0010	Sisma Ecc.Y	-	-	-	-	-	-

LEGENDA:

N_{id} Numero identificativo della Tipologia di Carico.
F+E Indica se la tipologia di carico considerata è AGENTE con il sisma.
+/- F Indica se la tipologia di carico è ALTERNATA (cioè considerata due volte con segno opposto) o meno.
CDC Indica la classe di durata del carico.
NOTA: dato significativo solo per elementi in materiale legnoso.
ψ_0 Coefficiente riduttivo dei carichi allo SLU e SLE (carichi rari).
ψ_1 Coefficiente riduttivo dei carichi allo SLE (carichi frequenti).
ψ_2 Coefficiente riduttivo dei carichi allo SLE (carichi frequenti e quasi permanenti).

SLU: Non Sismica - Strutturale senza azioni geotecniche

SLU: Non Sismica - Strutturale senza azioni geotecniche

Id_{Comb}	CC 01 Carico Permanente	CC 02 Permanenti NON Strutturali	CC 03 Autorimessa <= 30kN	CC 04 Spinta Terreno (statica)	CC 05 Spinta Terreno (sisma)
01	1,00	0,00	0,00	0,00	0,00
02	1,00	0,80	0,00	1,00	0,00
03	1,00	0,80	0,00	1,30	0,00
04	1,00	0,80	1,05	1,00	0,00
05	1,00	0,80	1,05	1,30	0,00
06	1,00	1,50	0,00	1,00	0,00
07	1,00	1,50	0,00	1,30	0,00
08	1,00	1,50	1,05	1,00	0,00
09	1,00	1,50	1,05	1,30	0,00
10	1,00	0,80	1,50	1,00	0,00
11	1,00	0,80	1,50	1,30	0,00
12	1,00	1,50	1,50	1,00	0,00
13	1,00	1,50	1,50	1,30	0,00
14	1,30	0,00	0,00	0,00	0,00

SLU: Non Sismica - Strutturale senza azioni geotecniche

Id_{Comb}	CC 01 Carico Permanente	CC 02 Permanenti NON Strutturali	CC 03 Autorimessa <= 30kN	CC 04 Spinta Terreno (statica)	CC 05 Spinta Terreno (sisma)
15	1,30	0,80	0,00	1,00	0,00
16	1,30	0,80	0,00	1,30	0,00
17	1,30	0,80	1,05	1,00	0,00
18	1,30	0,80	1,05	1,30	0,00
19	1,30	1,50	0,00	1,00	0,00
20	1,30	1,50	0,00	1,30	0,00
21	1,30	1,50	1,05	1,00	0,00
22	1,30	1,50	1,05	1,30	0,00
23	1,30	0,80	1,50	1,00	0,00
24	1,30	0,80	1,50	1,30	0,00
25	1,30	1,50	1,50	1,00	0,00
26	1,30	1,50	1,50	1,30	0,00

LEGENDA:

Id_{Comb} Numero identificativo della Combinazione di Carico.
CC Identificativo della tipologia di carico nella relativa tabella.
CC 01= Carico Permanente
CC 02= Permanenti NON Strutturali
CC 03= Autorimessa <= 30kN
CC 04= Spinta Terreno (statica)
CC 05= Spinta Terreno (sisma)

SLU: Sismica - Strutturale senza azioni geotecniche

SLU: Sismica - Strutturale senza azioni geotecniche

Id_{Comb}	CC 01 Carico Permanente	CC 02 Permanenti NON Strutturali	CC 03 Autorimessa <= 30kN	CC 04 Spinta Terreno (statica)	CC 05 Spinta Terreno (sisma)
01	1,00	1,00	0,60	0,00	1,00

LEGENDA:

Id_{Comb} Numero identificativo della Combinazione di Carico.
CC Identificativo della tipologia di carico nella relativa tabella.
CC 01= Carico Permanente
CC 02= Permanenti NON Strutturali
CC 03= Autorimessa <= 30kN
CC 04= Spinta Terreno (statica)
CC 05= Spinta Terreno (sisma)

SERVIZIO(SLE): Caratteristica(RARA)

SERVIZIO(SLE): Caratteristica(RARA)

Id_{Comb}	CC 01 Carico Permanente	CC 02 Permanenti NON Strutturali	CC 03 Autorimessa <= 30kN	CC 04 Spinta Terreno (statica)	CC 05 Spinta Terreno (sisma)
01	1,00	1,00	0,70	1,00	0,00
02	1,00	1,00	1,00	1,00	0,00

LEGENDA:

Id_{Comb} Numero identificativo della Combinazione di Carico.
CC Identificativo della tipologia di carico nella relativa tabella.
CC 01= Carico Permanente
CC 02= Permanenti NON Strutturali
CC 03= Autorimessa <= 30kN
CC 04= Spinta Terreno (statica)
CC 05= Spinta Terreno (sisma)

SERVIZIO(SLE): Frequente

SERVIZIO(SLE): Frequente

Id_{Comb}	CC 01 Carico Permanente	CC 02 Permanenti NON Strutturali	CC 03 Autorimessa <= 30kN	CC 04 Spinta Terreno (statica)	CC 05 Spinta Terreno (sisma)
01	1,00	1,00	0,60	1,00	0,00
02	1,00	1,00	0,70	1,00	0,00

LEGENDA:

Id_{Comb} Numero identificativo della Combinazione di Carico.
CC Identificativo della tipologia di carico nella relativa tabella.
CC 01= Carico Permanente
CC 02= Permanenti NON Strutturali
CC 03= Autorimessa <= 30kN
CC 04= Spinta Terreno (statica)
CC 05= Spinta Terreno (sisma)

SERVIZIO(SLE): Quasi permanente

SERVIZIO(SLE): Quasi permanente

Id_{Comb}	CC 01 Carico Permanente	CC 02 Permanenti NON Strutturali	CC 03 Autorimessa <= 30kN	CC 04 Spinta Terreno (statica)	CC 05 Spinta Terreno (sisma)
01	1,00	1,00	0,60	1,00	0,00

LEGENDA:

Id_{Comb} Numero identificativo della Combinazione di Carico.
CC Identificativo della tipologia di carico nella relativa tabella.
CC 01= Carico Permanente
CC 02= Permanenti NON Strutturali
CC 03= Autorimessa <= 30kN
CC 04= Spinta Terreno (statica)
CC 05= Spinta Terreno (sisma)

DATI GENERALI ANALISI SISMICA - SITI A BASSA SISMICITÀ

Dati generali analisi sismica - siti a bassa sismicità

Ang	NV	CD	MP	EcA	Ir_{Tmp}
[°]					
0	-	ND	ca	S	N

LEGENDA:

Ang Direzione di una componente dell'azione sismica rispetto all'asse X (sistema di riferimento globale); la seconda componente dell'azione sismica e' assunta con direzione ruotata di 90 gradi rispetto alla prima.
NV Nel caso di analisi dinamica, indica il numero di modi di vibrazione considerati.
CD Classe di duttilità: [A] = Alta - [B] = Media - [ND] = Non Dissipativa - [-] = Nessuna.
MP Tipo di struttura sismo-resistente prevalente: [ca] = calcestruzzo armato - [caOld] = calcestruzzo armato esistente - [muOld] = muratura esistente - [muNew] = muratura nuova - [muArm] = muratura armata - [ac] = acciaio.
EcA Eccentricità accidentale: [S] = considerata come condizione di carico statica aggiuntiva - [N] = Considerata come incremento delle sollecitazioni.
Ir_{Tmp} Per piani con distribuzione dei tamponamenti in pianta fortemente irregolare, l'eccentricità accidentale è stata incrementata di un fattore pari a 2: [SI] = Distribuzione tamponamenti irregolare fortemente - [NO] = Distribuzione tamponamenti regolare.
NOTE [-] = Parametro non significativo per il tipo di calcolo effettuato.

Cl Ed	V_N	V_R	Lat.	Long.	Q_g	CTop	S_T
	[t]	[t]	[°ssdc]	[°ssdc]	[m]		
2	50	50	39.1472	8.3064	10	T1	1,00

LEGENDA:

Cl Ed Classe dell'edificio
Lat. Latitudine geografica del sito.
Long. Longitudine geografica del sito.
Q_g Altitudine geografica del sito.
CTop Categoria topografica (Vedi NOTE).
S_T Coefficiente di amplificazione topografica.
NOTE [-] = Parametro non significativo per il tipo di calcolo effettuato.
Categoria topografica.
T1: Superficie pianeggiante, pendii e rilievi isolati con inclinazione media i <= 15°.
T2: Pendii con inclinazione media i > 15°.
T3: Rilievi con larghezza in cresta molto minore che alla base e inclinazione media 15° <= i <= 30°.
T4: Rilievi con larghezza in cresta molto minore che alla base e inclinazione media i > 30°.

PRINCIPALI ELEMENTI ANALISI SISMICA

Dir	M_{Str}	M_{SLU}	$M_{Ecc,SLU}$	M_{SLD}	$M_{Ecc,SLD}$	$\%T.M_{Ecc}$	$\Sigma V_{Ed,SLU}$
	[N·s²/m]	[N·s²/m]	[N·s²/m]	[N·s²/m]	[N·s²/m]	[%]	[N]
X	329.353	34.469	0	34.469	0	0,00	33.814
Y	329.353	34.469	0	34.469	0	0,00	33.814
Z	329.353	0	0	0	0	0,00	0

LEGENDA:

Dir Direzione del sisma.
M_{Str} Massa complessiva della struttura.
M_{SLU} Massa eccitabile allo SLU.
$M_{Ecc,SLU}$ Massa Eccitata dal sisma allo SLU.
M_{SLD} Massa eccitabile della struttura allo SLD, nelle direzioni X, Y, Z.
$M_{Ecc,SLD}$ Massa Eccitata dal sisma allo SLD.
$\%T.M_{Ecc}$ Percentuale Totale di Masse Eccitate dal sisma.
$\Sigma V_{Ed,SLU}$ Tagliante totale, alla base, per sisma allo SLU.

LIVELLI O PIANI

Livelli o piani

Id_{Lv}	Descrizione	Z_{Lv}	H_{Lv}	$Q_{ex,lv}$	PR	Rd_{Tmp}	Massa del piano			Dir	G_{st}	G_{SLU}	G_{SLD}	R_{SLU}
							$M_{L,Str}$	$M_{L,SLU}$	$M_{L,SLD}$					
		[m]	[m]	[m]			[N·s²/m]	[N·s²/m]	[N·s²/m]		[m]	[m]	[m]	[m]
01	Piano Terra	0,00	3,00	3,00	NO	NO	21.016	21.016	21.016	X	5,97	5,97	5,97	4,13
										Y	8,10	8,10	8,10	9,57
02	Fondazione	0,00		0,00	NO	NO	308.350	298.564	298.564	X	8,12	8,12	8,12	-
										Y	5,90	5,91	5,91	-

LEGENDA:

Id_{Lv} Numero identificativo del livello o piano.
Z_{Lv} Quota di calpestio del livello o piano, relativa al sistema di riferimento globale X, Y, Z.
H_{Lv} Altezza del livello o piano.
$Q_{ex,lv}$ Quota dell'estradosso dell'impalcato del livello o piano.
PR Indica se l'impalcato (orizzontale) è considerato rigido nel calcolo: [SI] = Piano Rigido - [NO] = Piano non Rigido.

Livelli o piani

Id_{Lv}	Descrizione	Z_{Lv}	H_{Lv}	$Q_{ex,lv}$	PR	Rd_{Tmp}	Massa del piano $M_{L,Str}$	$M_{L,SLU}$	$M_{L,SLD}$	Dir	G_{st}	G_{SLU}	G_{SLD}	R_{SLU}
		[m]	[m]	[m]			[N·s²/m]	[N·s²/m]	[N·s²/m]		[m]	[m]	[m]	[m]

In alternativa vedere tabella "Solai e Balconi" in quanto il comportamento rigido potrebbe essere stato assegnato ai singoli solai del livello.

Rd_{Tmp} Per i piani con riduzione dei tamponamenti, sono state incrementate le azioni di calcolo per gli elementi verticali (pilastri e pareti) di un fattore 1,4: [SI] = Piano con riduzione dei tamponamenti - [NO] = Piano senza riduzione dei tamponamenti.

$M_{L,Str}$ Massa del piano valutata in condizioni statiche.

$M_{L,SLU}$ Massa del piano valutata allo SLU.

$M_{L,SLD}$ Massa del piano valutata allo SLD.

G_{st} Coordinate del baricentro delle masse, valutate in condizioni statiche.

G_{SLU} Coordinate del baricentro delle masse, valutate per SLU.

G_{SLD} Coordinate del baricentro delle masse, valutate per SLD.

R_{SLU} Coordinate del baricentro delle rigidezze, valutate per SLU.

NODI

Nodi

Id_{Nd}	Dir	X, Y, Z	Vincolo Esterno V. ex	R_S	R_Θ	Cedimenti Impressi S	Θ	Clc Fnd
		[m]		[N/cm]	[N·m/rad]	[cm]	[rad]	
00001	X	2,38	nessuno	-	-	-	-	NO
	Y	9,66		-	-	-	-	
	Z	3,00		-	-	-	-	
00002	X	2,38	nessuno	-	-	-	-	NO
	Y	1,78		-	-	-	-	
	Z	3,00		-	-	-	-	
00003	X	2,38	Platea	infinita	-	-	-	NO
	Y	1,78		infinita	-	-	-	
	Z	0,00		-	-	-	-	
00004	X	2,38	Platea	infinita	-	-	-	NO
	Y	9,66		infinita	-	-	-	
	Z	0,00		-	-	-	-	
00005	X	14,25	nessuno	-	-	-	-	NO
	Y	9,66		-	-	-	-	
	Z	3,00		-	-	-	-	
00006	X	14,25	Platea	infinita	-	-	-	NO
	Y	9,66		infinita	-	-	-	
	Z	0,00		-	-	-	-	
00007	X	14,25	Carrello Z	infinita	-	-	-	NO
	Y	9,78		infinita	-	-	-	
	Z	0,00		-	-	-	-	
00008	X	14,25	Carrello Z	infinita	-	-	-	NO
	Y	1,78		infinita	-	-	-	
	Z	0,00		-	-	-	-	
00009	X	2,25	Carrello Z	infinita	-	-	-	NO
	Y	1,78		infinita	-	-	-	
	Z	0,00		-	-	-	-	
00010	X	2,25	Carrello Z	infinita	-	-	-	NO
	Y	9,78		infinita	-	-	-	
	Z	0,00		-	-	-	-	
00011	X	2,25	Carrello Z	infinita	-	-	-	NO
	Y	9,31		infinita	-	-	-	
	Z	0,00		-	-	-	-	
00012	X	2,25	Carrello Z	infinita	-	-	-	NO
	Y	8,84		infinita	-	-	-	
	Z	0,00		-	-	-	-	
00013	X	2,25	Carrello Z	infinita	-	-	-	NO
	Y	8,37		infinita	-	-	-	
	Z	0,00		-	-	-	-	
00014	X	2,25	Carrello Z	infinita	-	-	-	NO
	Y	7,90		infinita	-	-	-	
	Z	0,00		-	-	-	-	
00015	X	2,25	Carrello Z	infinita	-	-	-	NO
	Y	7,43		infinita	-	-	-	
	Z	0,00		-	-	-	-	
00016	X	2,25	Carrello Z	infinita	-	-	-	NO
	Y	6,96		infinita	-	-	-	
	Z	0,00		-	-	-	-	
00017	X	2,25	Carrello Z	infinita	-	-	-	NO
	Y	6,49		infinita	-	-	-	
	Z	0,00		-	-	-	-	
00018	X	2,25	Carrello Z	infinita	-	-	-	NO
	Y	6,02		infinita	-	-	-	
	Z	0,00		-	-	-	-	
00019	X	2,25	Carrello Z	infinita	-	-	-	NO
	Y	5,54		infinita	-	-	-	
	Z	0,00		-	-	-	-	
00020	X	2,25	Carrello Z	infinita	-	-	-	NO
	Y	5,07		infinita	-	-	-	
	Z	0,00		-	-	-	-	
00021	X	2,25	Carrello Z	infinita	-	-	-	NO
	Y	4,60		infinita	-	-	-	
	Z	0,00		-	-	-	-	
00022	X	2,25	Carrello Z	infinita	-	-	-	NO
	Y	4,13		infinita	-	-	-	
	Z	0,00		-	-	-	-	

Id_{Nd}	Dir	X, Y, Z	Vincolo Esterno			Cedimenti Impressi		Clc Fnd
			V. ex	R_S	R_Θ	S	Θ	
		[m]		[N/cm]	[N·m/rad]	[cm]	[rad]	
00023	X	2,25	Carrello Z	infinita	-	-	-	NO
	Y	3,66		infinita	-	-	-	
	Z	0,00		-	-	-	-	
00024	X	2,25	Carrello Z	infinita	-	-	-	NO
	Y	3,19		infinita	-	-	-	
	Z	0,00		-	-	-	-	
00025	X	2,25	Carrello Z	infinita	-	-	-	NO
	Y	2,72		infinita	-	-	-	
	Z	0,00		-	-	-	-	
00026	X	2,25	Carrello Z	infinita	-	-	-	NO
	Y	2,25		infinita	-	-	-	
	Z	0,00		-	-	-	-	
00027	X	2,87	Carrello Z	infinita	-	-	-	NO
	Y	1,78		infinita	-	-	-	
	Z	0,00		-	-	-	-	
00028	X	3,36	Carrello Z	infinita	-	-	-	NO
	Y	1,78		infinita	-	-	-	
	Z	0,00		-	-	-	-	
00029	X	3,86	Carrello Z	infinita	-	-	-	NO
	Y	1,78		infinita	-	-	-	
	Z	0,00		-	-	-	-	
00030	X	4,35	Carrello Z	infinita	-	-	-	NO
	Y	1,78		infinita	-	-	-	
	Z	0,00		-	-	-	-	
00031	X	4,85	Carrello Z	infinita	-	-	-	NO
	Y	1,78		infinita	-	-	-	
	Z	0,00		-	-	-	-	
00032	X	5,34	Carrello Z	infinita	-	-	-	NO
	Y	1,78		infinita	-	-	-	
	Z	0,00		-	-	-	-	
00033	X	5,84	Carrello Z	infinita	-	-	-	NO
	Y	1,78		infinita	-	-	-	
	Z	0,00		-	-	-	-	
00034	X	6,33	Carrello Z	infinita	-	-	-	NO
	Y	1,78		infinita	-	-	-	
	Z	0,00		-	-	-	-	
00035	X	6,83	Carrello Z	infinita	-	-	-	NO
	Y	1,78		infinita	-	-	-	
	Z	0,00		-	-	-	-	
00036	X	7,32	Carrello Z	infinita	-	-	-	NO
	Y	1,78		infinita	-	-	-	
	Z	0,00		-	-	-	-	
00037	X	7,82	Carrello Z	infinita	-	-	-	NO
	Y	1,78		infinita	-	-	-	
	Z	0,00		-	-	-	-	
00038	X	8,31	Carrello Z	infinita	-	-	-	NO
	Y	1,78		infinita	-	-	-	
	Z	0,00		-	-	-	-	
00039	X	8,81	Carrello Z	infinita	-	-	-	NO
	Y	1,78		infinita	-	-	-	
	Z	0,00		-	-	-	-	
00040	X	9,30	Carrello Z	infinita	-	-	-	NO
	Y	1,78		infinita	-	-	-	
	Z	0,00		-	-	-	-	
00041	X	9,80	Carrello Z	infinita	-	-	-	NO
	Y	1,78		infinita	-	-	-	
	Z	0,00		-	-	-	-	
00042	X	10,29	Carrello Z	infinita	-	-	-	NO
	Y	1,78		infinita	-	-	-	
	Z	0,00		-	-	-	-	
00043	X	10,79	Carrello Z	infinita	-	-	-	NO
	Y	1,78		infinita	-	-	-	
	Z	0,00		-	-	-	-	
00044	X	11,28	Carrello Z	infinita	-	-	-	NO
	Y	1,78		infinita	-	-	-	
	Z	0,00		-	-	-	-	
00045	X	11,78	Carrello Z	infinita	-	-	-	NO
	Y	1,78		infinita	-	-	-	
	Z	0,00		-	-	-	-	
00046	X	12,27	Carrello Z	infinita	-	-	-	NO
	Y	1,78		infinita	-	-	-	
	Z	0,00		-	-	-	-	
00047	X	12,77	Carrello Z	infinita	-	-	-	NO
	Y	1,78		infinita	-	-	-	
	Z	0,00		-	-	-	-	
00048	X	13,26	Carrello Z	infinita	-	-	-	NO
	Y	1,78		infinita	-	-	-	
	Z	0,00		-	-	-	-	
00049	X	13,76	Carrello Z	infinita	-	-	-	NO
	Y	1,78		infinita	-	-	-	
	Z	0,00		-	-	-	-	
00050	X	13,77	Carrello Z	infinita	-	-	-	NO
	Y	9,78		infinita	-	-	-	

Id_{Nd}	Dir	X, Y, Z	Vincolo Esterno			Cedimenti Impressi		Clc Fnd
			V. ex	R_S	R_Θ	S	Θ	
		[m]		[N/cm]	[N·m/rad]	[cm]	[rad]	
	Z	0,00		-	-	-	-	
00051	X	13,29	Carrello Z	infinita	-	-	-	NO
	Y	9,78		infinita	-	-	-	
	Z	0,00		-	-	-	-	
00052	X	12,81	Carrello Z	infinita	-	-	-	NO
	Y	9,78		infinita	-	-	-	
	Z	0,00		-	-	-	-	
00053	X	12,33	Carrello Z	infinita	-	-	-	NO
	Y	9,78		infinita	-	-	-	
	Z	0,00		-	-	-	-	
00054	X	11,85	Carrello Z	infinita	-	-	-	NO
	Y	9,78		infinita	-	-	-	
	Z	0,00		-	-	-	-	
00055	X	11,37	Carrello Z	infinita	-	-	-	NO
	Y	9,78		infinita	-	-	-	
	Z	0,00		-	-	-	-	
00056	X	10,89	Carrello Z	infinita	-	-	-	NO
	Y	9,78		infinita	-	-	-	
	Z	0,00		-	-	-	-	
00057	X	10,41	Carrello Z	infinita	-	-	-	NO
	Y	9,78		infinita	-	-	-	
	Z	0,00		-	-	-	-	
00058	X	9,93	Carrello Z	infinita	-	-	-	NO
	Y	9,78		infinita	-	-	-	
	Z	0,00		-	-	-	-	
00059	X	9,45	Carrello Z	infinita	-	-	-	NO
	Y	9,78		infinita	-	-	-	
	Z	0,00		-	-	-	-	
00060	X	8,97	Carrello Z	infinita	-	-	-	NO
	Y	9,78		infinita	-	-	-	
	Z	0,00		-	-	-	-	
00061	X	8,49	Carrello Z	infinita	-	-	-	NO
	Y	9,78		infinita	-	-	-	
	Z	0,00		-	-	-	-	
00062	X	8,01	Carrello Z	infinita	-	-	-	NO
	Y	9,78		infinita	-	-	-	
	Z	0,00		-	-	-	-	
00063	X	7,53	Carrello Z	infinita	-	-	-	NO
	Y	9,78		infinita	-	-	-	
	Z	0,00		-	-	-	-	
00064	X	7,05	Carrello Z	infinita	-	-	-	NO
	Y	9,78		infinita	-	-	-	
	Z	0,00		-	-	-	-	
00065	X	6,57	Carrello Z	infinita	-	-	-	NO
	Y	9,78		infinita	-	-	-	
	Z	0,00		-	-	-	-	
00066	X	6,09	Carrello Z	infinita	-	-	-	NO
	Y	9,78		infinita	-	-	-	
	Z	0,00		-	-	-	-	
00067	X	5,61	Carrello Z	infinita	-	-	-	NO
	Y	9,78		infinita	-	-	-	
	Z	0,00		-	-	-	-	
00068	X	5,13	Carrello Z	infinita	-	-	-	NO
	Y	9,78		infinita	-	-	-	
	Z	0,00		-	-	-	-	
00069	X	4,65	Carrello Z	infinita	-	-	-	NO
	Y	9,78		infinita	-	-	-	
	Z	0,00		-	-	-	-	
00070	X	4,17	Carrello Z	infinita	-	-	-	NO
	Y	9,78		infinita	-	-	-	
	Z	0,00		-	-	-	-	
00071	X	3,69	Carrello Z	infinita	-	-	-	NO
	Y	9,78		infinita	-	-	-	
	Z	0,00		-	-	-	-	
00072	X	3,21	Carrello Z	infinita	-	-	-	NO
	Y	9,78		infinita	-	-	-	
	Z	0,00		-	-	-	-	
00073	X	2,73	Carrello Z	infinita	-	-	-	NO
	Y	9,78		infinita	-	-	-	
	Z	0,00		-	-	-	-	
00074	X	14,25	nessuno	-	-	-	-	NO
	Y	9,66		-	-	-	-	
	Z	0,43		-	-	-	-	
00075	X	14,25	nessuno	-	-	-	-	NO
	Y	9,66		-	-	-	-	
	Z	0,86		-	-	-	-	
00076	X	14,25	nessuno	-	-	-	-	NO
	Y	9,66		-	-	-	-	
	Z	1,29		-	-	-	-	
00077	X	14,25	nessuno	-	-	-	-	NO
	Y	9,66		-	-	-	-	
	Z	1,71		-	-	-	-	
00078	X	14,25	nessuno	-	-	-	-	NO

Id_{Nd}	Dir	X, Y, Z	Vincolo Esterno			Cedimenti Impressi		Clc Fnd
			V. ex	R_S	R_Θ	S	Θ	
		[m]		[N/cm]	[N·m/rad]	[cm]	[rad]	
	Y	9,66		-	-	-	-	
	Z	2,14		-	-	-	-	
00079	X	14,25	nessuno	-	-	-	-	NO
	Y	9,66		-	-	-	-	
	Z	2,57		-	-	-	-	
00080	X	13,76	nessuno	-	-	-	-	NO
	Y	9,66		-	-	-	-	
	Z	3,00		-	-	-	-	
00081	X	13,26	nessuno	-	-	-	-	NO
	Y	9,66		-	-	-	-	
	Z	3,00		-	-	-	-	
00082	X	12,77	nessuno	-	-	-	-	NO
	Y	9,66		-	-	-	-	
	Z	3,00		-	-	-	-	
00083	X	12,27	nessuno	-	-	-	-	NO
	Y	9,66		-	-	-	-	
	Z	3,00		-	-	-	-	
00084	X	11,78	nessuno	-	-	-	-	NO
	Y	9,66		-	-	-	-	
	Z	3,00		-	-	-	-	
00085	X	11,28	nessuno	-	-	-	-	NO
	Y	9,66		-	-	-	-	
	Z	3,00		-	-	-	-	
00086	X	10,79	nessuno	-	-	-	-	NO
	Y	9,66		-	-	-	-	
	Z	3,00		-	-	-	-	
00087	X	10,29	nessuno	-	-	-	-	NO
	Y	9,66		-	-	-	-	
	Z	3,00		-	-	-	-	
00088	X	9,80	nessuno	-	-	-	-	NO
	Y	9,66		-	-	-	-	
	Z	3,00		-	-	-	-	
00089	X	9,30	nessuno	-	-	-	-	NO
	Y	9,66		-	-	-	-	
	Z	3,00		-	-	-	-	
00090	X	8,81	nessuno	-	-	-	-	NO
	Y	9,66		-	-	-	-	
	Z	3,00		-	-	-	-	
00091	X	8,31	nessuno	-	-	-	-	NO
	Y	9,66		-	-	-	-	
	Z	3,00		-	-	-	-	
00092	X	7,82	nessuno	-	-	-	-	NO
	Y	9,66		-	-	-	-	
	Z	3,00		-	-	-	-	
00093	X	7,32	nessuno	-	-	-	-	NO
	Y	9,66		-	-	-	-	
	Z	3,00		-	-	-	-	
00094	X	6,83	nessuno	-	-	-	-	NO
	Y	9,66		-	-	-	-	
	Z	3,00		-	-	-	-	
00095	X	6,33	nessuno	-	-	-	-	NO
	Y	9,66		-	-	-	-	
	Z	3,00		-	-	-	-	
00096	X	5,84	nessuno	-	-	-	-	NO
	Y	9,66		-	-	-	-	
	Z	3,00		-	-	-	-	
00097	X	5,34	nessuno	-	-	-	-	NO
	Y	9,66		-	-	-	-	
	Z	3,00		-	-	-	-	
00098	X	4,85	nessuno	-	-	-	-	NO
	Y	9,66		-	-	-	-	
	Z	3,00		-	-	-	-	
00099	X	4,35	nessuno	-	-	-	-	NO
	Y	9,66		-	-	-	-	
	Z	3,00		-	-	-	-	
00100	X	3,86	nessuno	-	-	-	-	NO
	Y	9,66		-	-	-	-	
	Z	3,00		-	-	-	-	
00101	X	3,36	nessuno	-	-	-	-	NO
	Y	9,66		-	-	-	-	
	Z	3,00		-	-	-	-	
00102	X	2,87	nessuno	-	-	-	-	NO
	Y	9,66		-	-	-	-	
	Z	3,00		-	-	-	-	
00103	X	2,38	nessuno	-	-	-	-	NO
	Y	9,66		-	-	-	-	
	Z	2,57		-	-	-	-	
00104	X	2,38	nessuno	-	-	-	-	NO
	Y	9,66		-	-	-	-	
	Z	2,14		-	-	-	-	
00105	X	2,38	nessuno	-	-	-	-	NO
	Y	9,66		-	-	-	-	
	Z	1,71		-	-	-	-	

Id_{Nd}	Dir	X, Y, Z	Vincolo Esterno			Cedimenti Impressi		Clc Fnd
			V. ex	R_S	R_Θ	S	Θ	
		[m]		[N/cm]	[N·m/rad]	[cm]	[rad]	
00106	X	2,38	nessuno	-	-	-	-	NO
	Y	9,66		-	-	-	-	
	Z	1,29		-	-	-	-	
00107	X	2,38	nessuno	-	-	-	-	NO
	Y	9,66		-	-	-	-	
	Z	0,86		-	-	-	-	
00108	X	2,38	nessuno	-	-	-	-	NO
	Y	9,66		-	-	-	-	
	Z	0,43		-	-	-	-	
00109	X	2,38	nessuno	-	-	-	-	NO
	Y	9,16		-	-	-	-	
	Z	3,00		-	-	-	-	
00110	X	2,38	nessuno	-	-	-	-	NO
	Y	8,67		-	-	-	-	
	Z	3,00		-	-	-	-	
00111	X	2,38	nessuno	-	-	-	-	NO
	Y	8,18		-	-	-	-	
	Z	3,00		-	-	-	-	
00112	X	2,38	nessuno	-	-	-	-	NO
	Y	7,69		-	-	-	-	
	Z	3,00		-	-	-	-	
00113	X	2,38	nessuno	-	-	-	-	NO
	Y	7,19		-	-	-	-	
	Z	3,00		-	-	-	-	
00114	X	2,38	nessuno	-	-	-	-	NO
	Y	6,70		-	-	-	-	
	Z	3,00		-	-	-	-	
00115	X	2,38	nessuno	-	-	-	-	NO
	Y	6,21		-	-	-	-	
	Z	3,00		-	-	-	-	
00116	X	2,38	nessuno	-	-	-	-	NO
	Y	5,72		-	-	-	-	
	Z	3,00		-	-	-	-	
00117	X	2,38	nessuno	-	-	-	-	NO
	Y	5,23		-	-	-	-	
	Z	3,00		-	-	-	-	
00118	X	2,38	nessuno	-	-	-	-	NO
	Y	4,73		-	-	-	-	
	Z	3,00		-	-	-	-	
00119	X	2,38	nessuno	-	-	-	-	NO
	Y	4,24		-	-	-	-	
	Z	3,00		-	-	-	-	
00120	X	2,38	nessuno	-	-	-	-	NO
	Y	3,75		-	-	-	-	
	Z	3,00		-	-	-	-	
00121	X	2,38	nessuno	-	-	-	-	NO
	Y	3,26		-	-	-	-	
	Z	3,00		-	-	-	-	
00122	X	2,38	nessuno	-	-	-	-	NO
	Y	2,76		-	-	-	-	
	Z	3,00		-	-	-	-	
00123	X	2,38	nessuno	-	-	-	-	NO
	Y	2,27		-	-	-	-	
	Z	3,00		-	-	-	-	
00124	X	2,38	nessuno	-	-	-	-	NO
	Y	1,78		-	-	-	-	
	Z	2,57		-	-	-	-	
00125	X	2,38	nessuno	-	-	-	-	NO
	Y	1,78		-	-	-	-	
	Z	2,14		-	-	-	-	
00126	X	2,38	nessuno	-	-	-	-	NO
	Y	1,78		-	-	-	-	
	Z	1,71		-	-	-	-	
00127	X	2,38	nessuno	-	-	-	-	NO
	Y	1,78		-	-	-	-	
	Z	1,29		-	-	-	-	
00128	X	2,38	nessuno	-	-	-	-	NO
	Y	1,78		-	-	-	-	
	Z	0,86		-	-	-	-	
00129	X	2,38	nessuno	-	-	-	-	NO
	Y	1,78		-	-	-	-	
	Z	0,43		-	-	-	-	
00130	X	2,38	Carrello Z	infinita	-	-	-	NO
	Y	2,27		infinita	-	-	-	
	Z	0,00		-	-	-	-	
00131	X	2,38	Carrello Z	infinita	-	-	-	NO
	Y	2,76		infinita	-	-	-	
	Z	0,00		-	-	-	-	
00132	X	2,38	Carrello Z	infinita	-	-	-	NO
	Y	3,26		infinita	-	-	-	
	Z	0,00		-	-	-	-	
00133	X	2,38	Carrello Z	infinita	-	-	-	NO
	Y	3,75		infinita	-	-	-	

Id_{Nd}	Dir	X, Y, Z	Vincolo Esterno			Cedimenti Impressi		Clc Fnd
			V. ex	R_S	R_Θ	S	Θ	
		[m]		[N/cm]	[N·m/rad]	[cm]	[rad]	
	Z	0,00		-	-	-	-	
00134	X	2,38	Carrello Z	infinita	-	-	-	NO
	Y	4,24		infinita	-	-	-	
	Z	0,00		-	-	-	-	
00135	X	2,38	Carrello Z	infinita	-	-	-	NO
	Y	4,73		infinita	-	-	-	
	Z	0,00		-	-	-	-	
00136	X	2,38	Carrello Z	infinita	-	-	-	NO
	Y	5,23		infinita	-	-	-	
	Z	0,00		-	-	-	-	
00137	X	2,38	Carrello Z	infinita	-	-	-	NO
	Y	5,72		infinita	-	-	-	
	Z	0,00		-	-	-	-	
00138	X	2,38	Carrello Z	infinita	-	-	-	NO
	Y	6,21		infinita	-	-	-	
	Z	0,00		-	-	-	-	
00139	X	2,38	Carrello Z	infinita	-	-	-	NO
	Y	6,70		infinita	-	-	-	
	Z	0,00		-	-	-	-	
00140	X	2,38	Carrello Z	infinita	-	-	-	NO
	Y	7,19		infinita	-	-	-	
	Z	0,00		-	-	-	-	
00141	X	2,38	Carrello Z	infinita	-	-	-	NO
	Y	7,69		infinita	-	-	-	
	Z	0,00		-	-	-	-	
00142	X	2,38	Carrello Z	infinita	-	-	-	NO
	Y	8,18		infinita	-	-	-	
	Z	0,00		-	-	-	-	
00143	X	2,38	Carrello Z	infinita	-	-	-	NO
	Y	8,67		infinita	-	-	-	
	Z	0,00		-	-	-	-	
00144	X	2,38	Carrello Z	infinita	-	-	-	NO
	Y	9,16		infinita	-	-	-	
	Z	0,00		-	-	-	-	
00145	X	13,76	Carrello Z	infinita	-	-	-	NO
	Y	9,66		infinita	-	-	-	
	Z	0,00		-	-	-	-	
00146	X	13,26	Carrello Z	infinita	-	-	-	NO
	Y	9,66		infinita	-	-	-	
	Z	0,00		-	-	-	-	
00147	X	12,77	Carrello Z	infinita	-	-	-	NO
	Y	9,66		infinita	-	-	-	
	Z	0,00		-	-	-	-	
00148	X	12,27	Carrello Z	infinita	-	-	-	NO
	Y	9,66		infinita	-	-	-	
	Z	0,00		-	-	-	-	
00149	X	11,78	Carrello Z	infinita	-	-	-	NO
	Y	9,66		infinita	-	-	-	
	Z	0,00		-	-	-	-	
00150	X	11,28	Carrello Z	infinita	-	-	-	NO
	Y	9,66		infinita	-	-	-	
	Z	0,00		-	-	-	-	
00151	X	10,79	Carrello Z	infinita	-	-	-	NO
	Y	9,66		infinita	-	-	-	
	Z	0,00		-	-	-	-	
00152	X	10,29	Carrello Z	infinita	-	-	-	NO
	Y	9,66		infinita	-	-	-	
	Z	0,00		-	-	-	-	
00153	X	9,80	Carrello Z	infinita	-	-	-	NO
	Y	9,66		infinita	-	-	-	
	Z	0,00		-	-	-	-	
00154	X	9,30	Carrello Z	infinita	-	-	-	NO
	Y	9,66		infinita	-	-	-	
	Z	0,00		-	-	-	-	
00155	X	8,81	Carrello Z	infinita	-	-	-	NO
	Y	9,66		infinita	-	-	-	
	Z	0,00		-	-	-	-	
00156	X	8,31	Carrello Z	infinita	-	-	-	NO
	Y	9,66		infinita	-	-	-	
	Z	0,00		-	-	-	-	
00157	X	7,82	Carrello Z	infinita	-	-	-	NO
	Y	9,66		infinita	-	-	-	
	Z	0,00		-	-	-	-	
00158	X	7,32	Carrello Z	infinita	-	-	-	NO
	Y	9,66		infinita	-	-	-	
	Z	0,00		-	-	-	-	
00159	X	6,83	Carrello Z	infinita	-	-	-	NO
	Y	9,66		infinita	-	-	-	
	Z	0,00		-	-	-	-	
00160	X	6,33	Carrello Z	infinita	-	-	-	NO
	Y	9,66		infinita	-	-	-	
	Z	0,00		-	-	-	-	
00161	X	5,84	Carrello Z	infinita	-	-	-	NO

Id_{Nd}	Dir	X, Y, Z	Vincolo Esterno			Cedimenti Impressi		Clc Fnd
			V. ex	R_S	R_Θ	S	Θ	
		[m]		[N/cm]	[N·m/rad]	[cm]	[rad]	
	Y	9,66		infinita	-	-	-	
	Z	0,00		-	-	-	-	
00162	X	5,34	Carrello Z	infinita	-	-	-	NO
	Y	9,66		infinita	-	-	-	
	Z	0,00		-	-	-	-	
00163	X	4,85	Carrello Z	infinita	-	-	-	NO
	Y	9,66		infinita	-	-	-	
	Z	0,00		-	-	-	-	
00164	X	4,35	Carrello Z	infinita	-	-	-	NO
	Y	9,66		infinita	-	-	-	
	Z	0,00		-	-	-	-	
00165	X	3,86	Carrello Z	infinita	-	-	-	NO
	Y	9,66		infinita	-	-	-	
	Z	0,00		-	-	-	-	
00166	X	3,36	Carrello Z	infinita	-	-	-	NO
	Y	9,66		infinita	-	-	-	
	Z	0,00		-	-	-	-	
00167	X	2,87	Carrello Z	infinita	-	-	-	NO
	Y	9,66		infinita	-	-	-	
	Z	0,00		-	-	-	-	
00168	X	14,25	Carrello Z	infinita	-	-	-	NO
	Y	2,27		infinita	-	-	-	
	Z	0,00		-	-	-	-	
00169	X	14,25	Carrello Z	infinita	-	-	-	NO
	Y	2,76		infinita	-	-	-	
	Z	0,00		-	-	-	-	
00170	X	14,25	Carrello Z	infinita	-	-	-	NO
	Y	3,26		infinita	-	-	-	
	Z	0,00		-	-	-	-	
00171	X	14,25	Carrello Z	infinita	-	-	-	NO
	Y	3,75		infinita	-	-	-	
	Z	0,00		-	-	-	-	
00172	X	14,25	Carrello Z	infinita	-	-	-	NO
	Y	4,24		infinita	-	-	-	
	Z	0,00		-	-	-	-	
00173	X	14,25	Carrello Z	infinita	-	-	-	NO
	Y	4,73		infinita	-	-	-	
	Z	0,00		-	-	-	-	
00174	X	14,25	Carrello Z	infinita	-	-	-	NO
	Y	5,23		infinita	-	-	-	
	Z	0,00		-	-	-	-	
00175	X	14,25	Carrello Z	infinita	-	-	-	NO
	Y	5,72		infinita	-	-	-	
	Z	0,00		-	-	-	-	
00176	X	14,25	Carrello Z	infinita	-	-	-	NO
	Y	6,21		infinita	-	-	-	
	Z	0,00		-	-	-	-	
00177	X	14,25	Carrello Z	infinita	-	-	-	NO
	Y	6,70		infinita	-	-	-	
	Z	0,00		-	-	-	-	
00178	X	14,25	Carrello Z	infinita	-	-	-	NO
	Y	7,19		infinita	-	-	-	
	Z	0,00		-	-	-	-	
00179	X	14,25	Carrello Z	infinita	-	-	-	NO
	Y	7,69		infinita	-	-	-	
	Z	0,00		-	-	-	-	
00180	X	14,25	Carrello Z	infinita	-	-	-	NO
	Y	8,18		infinita	-	-	-	
	Z	0,00		-	-	-	-	
00181	X	14,25	Carrello Z	infinita	-	-	-	NO
	Y	8,67		infinita	-	-	-	
	Z	0,00		-	-	-	-	
00182	X	14,25	Carrello Z	infinita	-	-	-	NO
	Y	9,16		infinita	-	-	-	
	Z	0,00		-	-	-	-	
00183	X	13,97	Carrello Z	infinita	-	-	-	NO
	Y	2,06		infinita	-	-	-	
	Z	0,00		-	-	-	-	
00184	X	2,65	Carrello Z	infinita	-	-	-	NO
	Y	9,11		infinita	-	-	-	
	Z	0,00		-	-	-	-	
00185	X	3,45	Carrello Z	infinita	-	-	-	NO
	Y	9,11		infinita	-	-	-	
	Z	0,00		-	-	-	-	
00186	X	4,25	Carrello Z	infinita	-	-	-	NO
	Y	9,11		infinita	-	-	-	
	Z	0,00		-	-	-	-	
00187	X	5,05	Carrello Z	infinita	-	-	-	NO
	Y	9,11		infinita	-	-	-	
	Z	0,00		-	-	-	-	
00188	X	5,85	Carrello Z	infinita	-	-	-	NO
	Y	9,11		infinita	-	-	-	
	Z	0,00		-	-	-	-	

Id_{Nd}	Dir	X, Y, Z	Vincolo Esterno			Cedimenti Impressi		Clc Fnd
			V. ex	R_S	R_Θ	S	Θ	
		[m]		[N/cm]	[N·m/rad]	[cm]	[rad]	
00189	X	6,65	Carrello Z	infinita	-	-	-	NO
	Y	9,11		infinita	-	-	-	
	Z	0,00		-	-	-	-	
00190	X	7,45	Carrello Z	infinita	-	-	-	NO
	Y	9,11		infinita	-	-	-	
	Z	0,00		-	-	-	-	
00191	X	8,25	Carrello Z	infinita	-	-	-	NO
	Y	9,11		infinita	-	-	-	
	Z	0,00		-	-	-	-	
00192	X	9,05	Carrello Z	infinita	-	-	-	NO
	Y	9,11		infinita	-	-	-	
	Z	0,00		-	-	-	-	
00193	X	9,85	Carrello Z	infinita	-	-	-	NO
	Y	9,11		infinita	-	-	-	
	Z	0,00		-	-	-	-	
00194	X	10,65	Carrello Z	infinita	-	-	-	NO
	Y	9,11		infinita	-	-	-	
	Z	0,00		-	-	-	-	
00195	X	11,45	Carrello Z	infinita	-	-	-	NO
	Y	9,11		infinita	-	-	-	
	Z	0,00		-	-	-	-	
00196	X	12,25	Carrello Z	infinita	-	-	-	NO
	Y	9,11		infinita	-	-	-	
	Z	0,00		-	-	-	-	
00197	X	13,05	Carrello Z	infinita	-	-	-	NO
	Y	9,11		infinita	-	-	-	
	Z	0,00		-	-	-	-	
00198	X	13,85	Carrello Z	infinita	-	-	-	NO
	Y	9,11		infinita	-	-	-	
	Z	0,00		-	-	-	-	
00199	X	3,05	Carrello Z	infinita	-	-	-	NO
	Y	8,45		infinita	-	-	-	
	Z	0,00		-	-	-	-	
00200	X	3,85	Carrello Z	infinita	-	-	-	NO
	Y	8,45		infinita	-	-	-	
	Z	0,00		-	-	-	-	
00201	X	4,65	Carrello Z	infinita	-	-	-	NO
	Y	8,45		infinita	-	-	-	
	Z	0,00		-	-	-	-	
00202	X	5,45	Carrello Z	infinita	-	-	-	NO
	Y	8,45		infinita	-	-	-	
	Z	0,00		-	-	-	-	
00203	X	6,25	Carrello Z	infinita	-	-	-	NO
	Y	8,45		infinita	-	-	-	
	Z	0,00		-	-	-	-	
00204	X	7,05	Carrello Z	infinita	-	-	-	NO
	Y	8,45		infinita	-	-	-	
	Z	0,00		-	-	-	-	
00205	X	7,85	Carrello Z	infinita	-	-	-	NO
	Y	8,45		infinita	-	-	-	
	Z	0,00		-	-	-	-	
00206	X	8,65	Carrello Z	infinita	-	-	-	NO
	Y	8,45		infinita	-	-	-	
	Z	0,00		-	-	-	-	
00207	X	9,45	Carrello Z	infinita	-	-	-	NO
	Y	8,45		infinita	-	-	-	
	Z	0,00		-	-	-	-	
00208	X	10,25	Carrello Z	infinita	-	-	-	NO
	Y	8,45		infinita	-	-	-	
	Z	0,00		-	-	-	-	
00209	X	11,05	Carrello Z	infinita	-	-	-	NO
	Y	8,45		infinita	-	-	-	
	Z	0,00		-	-	-	-	
00210	X	11,85	Carrello Z	infinita	-	-	-	NO
	Y	8,45		infinita	-	-	-	
	Z	0,00		-	-	-	-	
00211	X	12,65	Carrello Z	infinita	-	-	-	NO
	Y	8,45		infinita	-	-	-	
	Z	0,00		-	-	-	-	
00212	X	13,45	Carrello Z	infinita	-	-	-	NO
	Y	8,45		infinita	-	-	-	
	Z	0,00		-	-	-	-	
00213	X	2,65	Carrello Z	infinita	-	-	-	NO
	Y	7,78		infinita	-	-	-	
	Z	0,00		-	-	-	-	
00214	X	3,45	Carrello Z	infinita	-	-	-	NO
	Y	7,78		infinita	-	-	-	
	Z	0,00		-	-	-	-	
00215	X	4,25	Carrello Z	infinita	-	-	-	NO
	Y	7,78		infinita	-	-	-	
	Z	0,00		-	-	-	-	
00216	X	5,05	Carrello Z	infinita	-	-	-	NO
	Y	7,78		infinita	-	-	-	

Id_{Nd}	Dir	X, Y, Z	Vincolo Esterno			Cedimenti Impressi		Clc Fnd
			V. ex	R_S	R_Θ	S	Θ	
		[m]		[N/cm]	[N·m/rad]	[cm]	[rad]	
	Z	0,00		-	-	-	-	
00217	X	5,85	Carrello Z	infinita	-	-	-	NO
	Y	7,78		infinita	-	-	-	
	Z	0,00		-	-	-	-	
00218	X	6,65	Carrello Z	infinita	-	-	-	NO
	Y	7,78		infinita	-	-	-	
	Z	0,00		-	-	-	-	
00219	X	7,45	Carrello Z	infinita	-	-	-	NO
	Y	7,78		infinita	-	-	-	
	Z	0,00		-	-	-	-	
00220	X	8,25	Carrello Z	infinita	-	-	-	NO
	Y	7,78		infinita	-	-	-	
	Z	0,00		-	-	-	-	
00221	X	9,05	Carrello Z	infinita	-	-	-	NO
	Y	7,78		infinita	-	-	-	
	Z	0,00		-	-	-	-	
00222	X	9,85	Carrello Z	infinita	-	-	-	NO
	Y	7,78		infinita	-	-	-	
	Z	0,00		-	-	-	-	
00223	X	10,65	Carrello Z	infinita	-	-	-	NO
	Y	7,78		infinita	-	-	-	
	Z	0,00		-	-	-	-	
00224	X	11,45	Carrello Z	infinita	-	-	-	NO
	Y	7,78		infinita	-	-	-	
	Z	0,00		-	-	-	-	
00225	X	12,25	Carrello Z	infinita	-	-	-	NO
	Y	7,78		infinita	-	-	-	
	Z	0,00		-	-	-	-	
00226	X	13,05	Carrello Z	infinita	-	-	-	NO
	Y	7,78		infinita	-	-	-	
	Z	0,00		-	-	-	-	
00227	X	13,85	Carrello Z	infinita	-	-	-	NO
	Y	7,78		infinita	-	-	-	
	Z	0,00		-	-	-	-	
00228	X	3,05	Carrello Z	infinita	-	-	-	NO
	Y	7,11		infinita	-	-	-	
	Z	0,00		-	-	-	-	
00229	X	3,85	Carrello Z	infinita	-	-	-	NO
	Y	7,11		infinita	-	-	-	
	Z	0,00		-	-	-	-	
00230	X	4,65	Carrello Z	infinita	-	-	-	NO
	Y	7,11		infinita	-	-	-	
	Z	0,00		-	-	-	-	
00231	X	5,45	Carrello Z	infinita	-	-	-	NO
	Y	7,11		infinita	-	-	-	
	Z	0,00		-	-	-	-	
00232	X	6,25	Carrello Z	infinita	-	-	-	NO
	Y	7,11		infinita	-	-	-	
	Z	0,00		-	-	-	-	
00233	X	7,05	Carrello Z	infinita	-	-	-	NO
	Y	7,11		infinita	-	-	-	
	Z	0,00		-	-	-	-	
00234	X	7,85	Carrello Z	infinita	-	-	-	NO
	Y	7,11		infinita	-	-	-	
	Z	0,00		-	-	-	-	
00235	X	8,65	Carrello Z	infinita	-	-	-	NO
	Y	7,11		infinita	-	-	-	
	Z	0,00		-	-	-	-	
00236	X	9,45	Carrello Z	infinita	-	-	-	NO
	Y	7,11		infinita	-	-	-	
	Z	0,00		-	-	-	-	
00237	X	10,25	Carrello Z	infinita	-	-	-	NO
	Y	7,11		infinita	-	-	-	
	Z	0,00		-	-	-	-	
00238	X	11,05	Carrello Z	infinita	-	-	-	NO
	Y	7,11		infinita	-	-	-	
	Z	0,00		-	-	-	-	
00239	X	11,85	Carrello Z	infinita	-	-	-	NO
	Y	7,11		infinita	-	-	-	
	Z	0,00		-	-	-	-	
00240	X	12,65	Carrello Z	infinita	-	-	-	NO
	Y	7,11		infinita	-	-	-	
	Z	0,00		-	-	-	-	
00241	X	13,45	Carrello Z	infinita	-	-	-	NO
	Y	7,11		infinita	-	-	-	
	Z	0,00		-	-	-	-	
00242	X	2,65	Carrello Z	infinita	-	-	-	NO
	Y	6,45		infinita	-	-	-	
	Z	0,00		-	-	-	-	
00243	X	3,45	Carrello Z	infinita	-	-	-	NO
	Y	6,45		infinita	-	-	-	
	Z	0,00		-	-	-	-	
00244	X	4,25	Carrello Z	infinita	-	-	-	NO

Id_{Nd}	Dir	X, Y, Z	Vincolo Esterno			Cedimenti Impressi		Clc Fnd
			V. ex	R_S	R_Θ	S	Θ	
		[m]		[N/cm]	[N·m/rad]	[cm]	[rad]	
	Y	6,45		infinita	-	-	-	
	Z	0,00		-	-	-	-	
00245	X	5,05	Carrello Z	infinita	-	-	-	NO
	Y	6,45		infinita	-	-	-	
	Z	0,00		-	-	-	-	
00246	X	5,85	Carrello Z	infinita	-	-	-	NO
	Y	6,45		infinita	-	-	-	
	Z	0,00		-	-	-	-	
00247	X	6,65	Carrello Z	infinita	-	-	-	NO
	Y	6,45		infinita	-	-	-	
	Z	0,00		-	-	-	-	
00248	X	7,45	Carrello Z	infinita	-	-	-	NO
	Y	6,45		infinita	-	-	-	
	Z	0,00		-	-	-	-	
00249	X	8,25	Carrello Z	infinita	-	-	-	NO
	Y	6,45		infinita	-	-	-	
	Z	0,00		-	-	-	-	
00250	X	9,05	Carrello Z	infinita	-	-	-	NO
	Y	6,45		infinita	-	-	-	
	Z	0,00		-	-	-	-	
00251	X	9,85	Carrello Z	infinita	-	-	-	NO
	Y	6,45		infinita	-	-	-	
	Z	0,00		-	-	-	-	
00252	X	10,65	Carrello Z	infinita	-	-	-	NO
	Y	6,45		infinita	-	-	-	
	Z	0,00		-	-	-	-	
00253	X	11,45	Carrello Z	infinita	-	-	-	NO
	Y	6,45		infinita	-	-	-	
	Z	0,00		-	-	-	-	
00254	X	12,25	Carrello Z	infinita	-	-	-	NO
	Y	6,45		infinita	-	-	-	
	Z	0,00		-	-	-	-	
00255	X	13,05	Carrello Z	infinita	-	-	-	NO
	Y	6,45		infinita	-	-	-	
	Z	0,00		-	-	-	-	
00256	X	13,85	Carrello Z	infinita	-	-	-	NO
	Y	6,45		infinita	-	-	-	
	Z	0,00		-	-	-	-	
00257	X	3,05	Carrello Z	infinita	-	-	-	NO
	Y	5,78		infinita	-	-	-	
	Z	0,00		-	-	-	-	
00258	X	3,85	Carrello Z	infinita	-	-	-	NO
	Y	5,78		infinita	-	-	-	
	Z	0,00		-	-	-	-	
00259	X	4,65	Carrello Z	infinita	-	-	-	NO
	Y	5,78		infinita	-	-	-	
	Z	0,00		-	-	-	-	
00260	X	5,45	Carrello Z	infinita	-	-	-	NO
	Y	5,78		infinita	-	-	-	
	Z	0,00		-	-	-	-	
00261	X	6,25	Carrello Z	infinita	-	-	-	NO
	Y	5,78		infinita	-	-	-	
	Z	0,00		-	-	-	-	
00262	X	7,05	Carrello Z	infinita	-	-	-	NO
	Y	5,78		infinita	-	-	-	
	Z	0,00		-	-	-	-	
00263	X	7,85	Carrello Z	infinita	-	-	-	NO
	Y	5,78		infinita	-	-	-	
	Z	0,00		-	-	-	-	
00264	X	8,65	Carrello Z	infinita	-	-	-	NO
	Y	5,78		infinita	-	-	-	
	Z	0,00		-	-	-	-	
00265	X	9,45	Carrello Z	infinita	-	-	-	NO
	Y	5,78		infinita	-	-	-	
	Z	0,00		-	-	-	-	
00266	X	10,25	Carrello Z	infinita	-	-	-	NO
	Y	5,78		infinita	-	-	-	
	Z	0,00		-	-	-	-	
00267	X	11,05	Carrello Z	infinita	-	-	-	NO
	Y	5,78		infinita	-	-	-	
	Z	0,00		-	-	-	-	
00268	X	11,85	Carrello Z	infinita	-	-	-	NO
	Y	5,78		infinita	-	-	-	
	Z	0,00		-	-	-	-	
00269	X	12,65	Carrello Z	infinita	-	-	-	NO
	Y	5,78		infinita	-	-	-	
	Z	0,00		-	-	-	-	
00270	X	13,45	Carrello Z	infinita	-	-	-	NO
	Y	5,78		infinita	-	-	-	
	Z	0,00		-	-	-	-	
00271	X	2,65	Carrello Z	infinita	-	-	-	NO
	Y	5,11		infinita	-	-	-	
	Z	0,00		-	-	-	-	

Id_{Nd}	Dir	X, Y, Z	Vincolo Esterno			Cedimenti Impressi		Clc Fnd
			V. ex	R_S	R_Θ	S	Θ	
		[m]		[N/cm]	[N·m/rad]	[cm]	[rad]	
00272	X	3,45	Carrello Z	infinita	-	-	-	NO
	Y	5,11		infinita	-	-	-	
	Z	0,00		-	-	-	-	
00273	X	4,25	Carrello Z	infinita	-	-	-	NO
	Y	5,11		infinita	-	-	-	
	Z	0,00		-	-	-	-	
00274	X	5,05	Carrello Z	infinita	-	-	-	NO
	Y	5,11		infinita	-	-	-	
	Z	0,00		-	-	-	-	
00275	X	5,85	Carrello Z	infinita	-	-	-	NO
	Y	5,11		infinita	-	-	-	
	Z	0,00		-	-	-	-	
00276	X	6,65	Carrello Z	infinita	-	-	-	NO
	Y	5,11		infinita	-	-	-	
	Z	0,00		-	-	-	-	
00277	X	7,45	Carrello Z	infinita	-	-	-	NO
	Y	5,11		infinita	-	-	-	
	Z	0,00		-	-	-	-	
00278	X	8,25	Carrello Z	infinita	-	-	-	NO
	Y	5,11		infinita	-	-	-	
	Z	0,00		-	-	-	-	
00279	X	9,05	Carrello Z	infinita	-	-	-	NO
	Y	5,11		infinita	-	-	-	
	Z	0,00		-	-	-	-	
00280	X	9,85	Carrello Z	infinita	-	-	-	NO
	Y	5,11		infinita	-	-	-	
	Z	0,00		-	-	-	-	
00281	X	10,65	Carrello Z	infinita	-	-	-	NO
	Y	5,11		infinita	-	-	-	
	Z	0,00		-	-	-	-	
00282	X	11,45	Carrello Z	infinita	-	-	-	NO
	Y	5,11		infinita	-	-	-	
	Z	0,00		-	-	-	-	
00283	X	12,25	Carrello Z	infinita	-	-	-	NO
	Y	5,11		infinita	-	-	-	
	Z	0,00		-	-	-	-	
00284	X	13,05	Carrello Z	infinita	-	-	-	NO
	Y	5,11		infinita	-	-	-	
	Z	0,00		-	-	-	-	
00285	X	13,85	Carrello Z	infinita	-	-	-	NO
	Y	5,11		infinita	-	-	-	
	Z	0,00		-	-	-	-	
00286	X	3,05	Carrello Z	infinita	-	-	-	NO
	Y	4,45		infinita	-	-	-	
	Z	0,00		-	-	-	-	
00287	X	3,85	Carrello Z	infinita	-	-	-	NO
	Y	4,45		infinita	-	-	-	
	Z	0,00		-	-	-	-	
00288	X	4,65	Carrello Z	infinita	-	-	-	NO
	Y	4,45		infinita	-	-	-	
	Z	0,00		-	-	-	-	
00289	X	5,45	Carrello Z	infinita	-	-	-	NO
	Y	4,45		infinita	-	-	-	
	Z	0,00		-	-	-	-	
00290	X	6,25	Carrello Z	infinita	-	-	-	NO
	Y	4,45		infinita	-	-	-	
	Z	0,00		-	-	-	-	
00291	X	7,05	Carrello Z	infinita	-	-	-	NO
	Y	4,45		infinita	-	-	-	
	Z	0,00		-	-	-	-	
00292	X	7,85	Carrello Z	infinita	-	-	-	NO
	Y	4,45		infinita	-	-	-	
	Z	0,00		-	-	-	-	
00293	X	8,65	Carrello Z	infinita	-	-	-	NO
	Y	4,45		infinita	-	-	-	
	Z	0,00		-	-	-	-	
00294	X	9,45	Carrello Z	infinita	-	-	-	NO
	Y	4,45		infinita	-	-	-	
	Z	0,00		-	-	-	-	
00295	X	10,25	Carrello Z	infinita	-	-	-	NO
	Y	4,45		infinita	-	-	-	
	Z	0,00		-	-	-	-	
00296	X	11,05	Carrello Z	infinita	-	-	-	NO
	Y	4,45		infinita	-	-	-	
	Z	0,00		-	-	-	-	
00297	X	11,85	Carrello Z	infinita	-	-	-	NO
	Y	4,45		infinita	-	-	-	
	Z	0,00		-	-	-	-	
00298	X	12,65	Carrello Z	infinita	-	-	-	NO
	Y	4,45		infinita	-	-	-	
	Z	0,00		-	-	-	-	
00299	X	13,45	Carrello Z	infinita	-	-	-	NO
	Y	4,45		infinita	-	-	-	

Id_{Nd}	Dir	X, Y, Z	Vincolo Esterno			Cedimenti Impressi		Clc Fnd
			V. ex	R_S	R_Θ	S	Θ	
		[m]		[N/cm]	[N·m/rad]	[cm]	[rad]	
	Z	0,00		-	-	-	-	
00300	X	2,65	Carrello Z	infinita	-	-	-	NO
	Y	3,78		infinita	-	-	-	
	Z	0,00		-	-	-	-	
00301	X	3,45	Carrello Z	infinita	-	-	-	NO
	Y	3,78		infinita	-	-	-	
	Z	0,00		-	-	-	-	
00302	X	4,25	Carrello Z	infinita	-	-	-	NO
	Y	3,78		infinita	-	-	-	
	Z	0,00		-	-	-	-	
00303	X	5,05	Carrello Z	infinita	-	-	-	NO
	Y	3,78		infinita	-	-	-	
	Z	0,00		-	-	-	-	
00304	X	5,85	Carrello Z	infinita	-	-	-	NO
	Y	3,78		infinita	-	-	-	
	Z	0,00		-	-	-	-	
00305	X	6,65	Carrello Z	infinita	-	-	-	NO
	Y	3,78		infinita	-	-	-	
	Z	0,00		-	-	-	-	
00306	X	7,45	Carrello Z	infinita	-	-	-	NO
	Y	3,78		infinita	-	-	-	
	Z	0,00		-	-	-	-	
00307	X	8,25	Carrello Z	infinita	-	-	-	NO
	Y	3,78		infinita	-	-	-	
	Z	0,00		-	-	-	-	
00308	X	9,05	Carrello Z	infinita	-	-	-	NO
	Y	3,78		infinita	-	-	-	
	Z	0,00		-	-	-	-	
00309	X	9,85	Carrello Z	infinita	-	-	-	NO
	Y	3,78		infinita	-	-	-	
	Z	0,00		-	-	-	-	
00310	X	10,65	Carrello Z	infinita	-	-	-	NO
	Y	3,78		infinita	-	-	-	
	Z	0,00		-	-	-	-	
00311	X	11,45	Carrello Z	infinita	-	-	-	NO
	Y	3,78		infinita	-	-	-	
	Z	0,00		-	-	-	-	
00312	X	12,25	Carrello Z	infinita	-	-	-	NO
	Y	3,78		infinita	-	-	-	
	Z	0,00		-	-	-	-	
00313	X	13,05	Carrello Z	infinita	-	-	-	NO
	Y	3,78		infinita	-	-	-	
	Z	0,00		-	-	-	-	
00314	X	13,85	Carrello Z	infinita	-	-	-	NO
	Y	3,78		infinita	-	-	-	
	Z	0,00		-	-	-	-	
00315	X	3,05	Carrello Z	infinita	-	-	-	NO
	Y	3,11		infinita	-	-	-	
	Z	0,00		-	-	-	-	
00316	X	3,85	Carrello Z	infinita	-	-	-	NO
	Y	3,11		infinita	-	-	-	
	Z	0,00		-	-	-	-	
00317	X	4,65	Carrello Z	infinita	-	-	-	NO
	Y	3,11		infinita	-	-	-	
	Z	0,00		-	-	-	-	
00318	X	5,45	Carrello Z	infinita	-	-	-	NO
	Y	3,11		infinita	-	-	-	
	Z	0,00		-	-	-	-	
00319	X	6,25	Carrello Z	infinita	-	-	-	NO
	Y	3,11		infinita	-	-	-	
	Z	0,00		-	-	-	-	
00320	X	7,05	Carrello Z	infinita	-	-	-	NO
	Y	3,11		infinita	-	-	-	
	Z	0,00		-	-	-	-	
00321	X	7,85	Carrello Z	infinita	-	-	-	NO
	Y	3,11		infinita	-	-	-	
	Z	0,00		-	-	-	-	
00322	X	8,65	Carrello Z	infinita	-	-	-	NO
	Y	3,11		infinita	-	-	-	
	Z	0,00		-	-	-	-	
00323	X	9,45	Carrello Z	infinita	-	-	-	NO
	Y	3,11		infinita	-	-	-	
	Z	0,00		-	-	-	-	
00324	X	10,25	Carrello Z	infinita	-	-	-	NO
	Y	3,11		infinita	-	-	-	
	Z	0,00		-	-	-	-	
00325	X	11,05	Carrello Z	infinita	-	-	-	NO
	Y	3,11		infinita	-	-	-	
	Z	0,00		-	-	-	-	
00326	X	11,85	Carrello Z	infinita	-	-	-	NO
	Y	3,11		infinita	-	-	-	
	Z	0,00		-	-	-	-	
00327	X	12,65	Carrello Z	infinita	-	-	-	NO

Id_{Nd}	Dir	X, Y, Z	Vincolo Esterno			Cedimenti Impressi		Clc Fnd
			V. ex	R_S	R_Θ	S	Θ	
		[m]		[N/cm]	[N·m/rad]	[cm]	[rad]	
	Y	3,11		infinita	-	-	-	
	Z	0,00		-	-	-	-	
00328	X	13,45	Carrello Z	infinita	-	-	-	NO
	Y	3,11		infinita	-	-	-	
	Z	0,00		-	-	-	-	
00329	X	2,65	Carrello Z	infinita	-	-	-	NO
	Y	2,45		infinita	-	-	-	
	Z	0,00		-	-	-	-	
00330	X	3,45	Carrello Z	infinita	-	-	-	NO
	Y	2,45		infinita	-	-	-	
	Z	0,00		-	-	-	-	
00331	X	4,25	Carrello Z	infinita	-	-	-	NO
	Y	2,45		infinita	-	-	-	
	Z	0,00		-	-	-	-	
00332	X	5,05	Carrello Z	infinita	-	-	-	NO
	Y	2,45		infinita	-	-	-	
	Z	0,00		-	-	-	-	
00333	X	5,85	Carrello Z	infinita	-	-	-	NO
	Y	2,45		infinita	-	-	-	
	Z	0,00		-	-	-	-	
00334	X	6,65	Carrello Z	infinita	-	-	-	NO
	Y	2,45		infinita	-	-	-	
	Z	0,00		-	-	-	-	
00335	X	7,45	Carrello Z	infinita	-	-	-	NO
	Y	2,45		infinita	-	-	-	
	Z	0,00		-	-	-	-	
00336	X	8,25	Carrello Z	infinita	-	-	-	NO
	Y	2,45		infinita	-	-	-	
	Z	0,00		-	-	-	-	
00337	X	9,05	Carrello Z	infinita	-	-	-	NO
	Y	2,45		infinita	-	-	-	
	Z	0,00		-	-	-	-	
00338	X	9,85	Carrello Z	infinita	-	-	-	NO
	Y	2,45		infinita	-	-	-	
	Z	0,00		-	-	-	-	
00339	X	10,65	Carrello Z	infinita	-	-	-	NO
	Y	2,45		infinita	-	-	-	
	Z	0,00		-	-	-	-	
00340	X	11,45	Carrello Z	infinita	-	-	-	NO
	Y	2,45		infinita	-	-	-	
	Z	0,00		-	-	-	-	
00341	X	12,25	Carrello Z	infinita	-	-	-	NO
	Y	2,45		infinita	-	-	-	
	Z	0,00		-	-	-	-	
00342	X	13,05	Carrello Z	infinita	-	-	-	NO
	Y	2,45		infinita	-	-	-	
	Z	0,00		-	-	-	-	
00343	X	13,85	Carrello Z	infinita	-	-	-	NO
	Y	2,45		infinita	-	-	-	
	Z	0,00		-	-	-	-	
00344	X	13,99	nessuno	-	-	-	-	NO
	Y	9,66		-	-	-	-	
	Z	0,26		-	-	-	-	
00345	X	13,99	nessuno	-	-	-	-	NO
	Y	9,66		-	-	-	-	
	Z	2,74		-	-	-	-	
00346	X	2,64	nessuno	-	-	-	-	NO
	Y	9,66		-	-	-	-	
	Z	2,74		-	-	-	-	
00347	X	2,64	nessuno	-	-	-	-	NO
	Y	9,66		-	-	-	-	
	Z	0,26		-	-	-	-	
00348	X	3,07	nessuno	-	-	-	-	NO
	Y	9,66		-	-	-	-	
	Z	0,38		-	-	-	-	
00349	X	3,07	nessuno	-	-	-	-	NO
	Y	9,66		-	-	-	-	
	Z	1,13		-	-	-	-	
00350	X	3,07	nessuno	-	-	-	-	NO
	Y	9,66		-	-	-	-	
	Z	1,88		-	-	-	-	
00351	X	3,07	nessuno	-	-	-	-	NO
	Y	9,66		-	-	-	-	
	Z	2,63		-	-	-	-	
00352	X	3,77	nessuno	-	-	-	-	NO
	Y	9,66		-	-	-	-	
	Z	0,75		-	-	-	-	
00353	X	3,77	nessuno	-	-	-	-	NO
	Y	9,66		-	-	-	-	
	Z	1,50		-	-	-	-	
00354	X	3,77	nessuno	-	-	-	-	NO
	Y	9,66		-	-	-	-	
	Z	2,25		-	-	-	-	

Id_{Nd}	Dir	X, Y, Z	Vincolo Esterno			Cedimenti Impressi		Clc Fnd
			V. ex	R_S	R_Θ	S	Θ	
		[m]		[N/cm]	[N·m/rad]	[cm]	[rad]	
00355	X	4,47	nessuno	-	-	-	-	NO
	Y	9,66		-	-	-	-	
	Z	0,38		-	-	-	-	
00356	X	4,47	nessuno	-	-	-	-	NO
	Y	9,66		-	-	-	-	
	Z	1,13		-	-	-	-	
00357	X	4,47	nessuno	-	-	-	-	NO
	Y	9,66		-	-	-	-	
	Z	1,88		-	-	-	-	
00358	X	4,47	nessuno	-	-	-	-	NO
	Y	9,66		-	-	-	-	
	Z	2,63		-	-	-	-	
00359	X	5,17	nessuno	-	-	-	-	NO
	Y	9,66		-	-	-	-	
	Z	0,75		-	-	-	-	
00360	X	5,17	nessuno	-	-	-	-	NO
	Y	9,66		-	-	-	-	
	Z	1,50		-	-	-	-	
00361	X	5,17	nessuno	-	-	-	-	NO
	Y	9,66		-	-	-	-	
	Z	2,25		-	-	-	-	
00362	X	5,87	nessuno	-	-	-	-	NO
	Y	9,66		-	-	-	-	
	Z	0,38		-	-	-	-	
00363	X	5,87	nessuno	-	-	-	-	NO
	Y	9,66		-	-	-	-	
	Z	1,13		-	-	-	-	
00364	X	5,87	nessuno	-	-	-	-	NO
	Y	9,66		-	-	-	-	
	Z	1,88		-	-	-	-	
00365	X	5,87	nessuno	-	-	-	-	NO
	Y	9,66		-	-	-	-	
	Z	2,63		-	-	-	-	
00366	X	6,57	nessuno	-	-	-	-	NO
	Y	9,66		-	-	-	-	
	Z	0,75		-	-	-	-	
00367	X	6,57	nessuno	-	-	-	-	NO
	Y	9,66		-	-	-	-	
	Z	1,50		-	-	-	-	
00368	X	6,57	nessuno	-	-	-	-	NO
	Y	9,66		-	-	-	-	
	Z	2,25		-	-	-	-	
00369	X	7,26	nessuno	-	-	-	-	NO
	Y	9,66		-	-	-	-	
	Z	0,38		-	-	-	-	
00370	X	7,26	nessuno	-	-	-	-	NO
	Y	9,66		-	-	-	-	
	Z	1,13		-	-	-	-	
00371	X	7,26	nessuno	-	-	-	-	NO
	Y	9,66		-	-	-	-	
	Z	1,88		-	-	-	-	
00372	X	7,26	nessuno	-	-	-	-	NO
	Y	9,66		-	-	-	-	
	Z	2,63		-	-	-	-	
00373	X	7,96	nessuno	-	-	-	-	NO
	Y	9,66		-	-	-	-	
	Z	0,75		-	-	-	-	
00374	X	7,96	nessuno	-	-	-	-	NO
	Y	9,66		-	-	-	-	
	Z	1,50		-	-	-	-	
00375	X	7,96	nessuno	-	-	-	-	NO
	Y	9,66		-	-	-	-	
	Z	2,25		-	-	-	-	
00376	X	8,66	nessuno	-	-	-	-	NO
	Y	9,66		-	-	-	-	
	Z	0,38		-	-	-	-	
00377	X	8,66	nessuno	-	-	-	-	NO
	Y	9,66		-	-	-	-	
	Z	1,13		-	-	-	-	
00378	X	8,66	nessuno	-	-	-	-	NO
	Y	9,66		-	-	-	-	
	Z	1,88		-	-	-	-	
00379	X	8,66	nessuno	-	-	-	-	NO
	Y	9,66		-	-	-	-	
	Z	2,63		-	-	-	-	
00380	X	9,36	nessuno	-	-	-	-	NO
	Y	9,66		-	-	-	-	
	Z	0,75		-	-	-	-	
00381	X	9,36	nessuno	-	-	-	-	NO
	Y	9,66		-	-	-	-	
	Z	1,50		-	-	-	-	
00382	X	9,36	nessuno	-	-	-	-	NO
	Y	9,66		-	-	-	-	

Id_{Nd}	Dir	X, Y, Z	Vincolo Esterno			Cedimenti Impressi		Clc Fnd
			V. ex	R_S	R_Θ	S	Θ	
		[m]		[N/cm]	[N·m/rad]	[cm]	[rad]	
	Z	2,25		-	-	-	-	
00383	X	10,06	nessuno	-	-	-	-	NO
	Y	9,66		-	-	-	-	
	Z	0,38		-	-	-	-	
00384	X	10,06	nessuno	-	-	-	-	NO
	Y	9,66		-	-	-	-	
	Z	1,13		-	-	-	-	
00385	X	10,06	nessuno	-	-	-	-	NO
	Y	9,66		-	-	-	-	
	Z	1,88		-	-	-	-	
00386	X	10,06	nessuno	-	-	-	-	NO
	Y	9,66		-	-	-	-	
	Z	2,63		-	-	-	-	
00387	X	10,76	nessuno	-	-	-	-	NO
	Y	9,66		-	-	-	-	
	Z	0,75		-	-	-	-	
00388	X	10,76	nessuno	-	-	-	-	NO
	Y	9,66		-	-	-	-	
	Z	1,50		-	-	-	-	
00389	X	10,76	nessuno	-	-	-	-	NO
	Y	9,66		-	-	-	-	
	Z	2,25		-	-	-	-	
00390	X	11,46	nessuno	-	-	-	-	NO
	Y	9,66		-	-	-	-	
	Z	0,38		-	-	-	-	
00391	X	11,46	nessuno	-	-	-	-	NO
	Y	9,66		-	-	-	-	
	Z	1,13		-	-	-	-	
00392	X	11,46	nessuno	-	-	-	-	NO
	Y	9,66		-	-	-	-	
	Z	1,88		-	-	-	-	
00393	X	11,46	nessuno	-	-	-	-	NO
	Y	9,66		-	-	-	-	
	Z	2,63		-	-	-	-	
00394	X	12,15	nessuno	-	-	-	-	NO
	Y	9,66		-	-	-	-	
	Z	0,75		-	-	-	-	
00395	X	12,15	nessuno	-	-	-	-	NO
	Y	9,66		-	-	-	-	
	Z	1,50		-	-	-	-	
00396	X	12,15	nessuno	-	-	-	-	NO
	Y	9,66		-	-	-	-	
	Z	2,25		-	-	-	-	
00397	X	12,85	nessuno	-	-	-	-	NO
	Y	9,66		-	-	-	-	
	Z	0,38		-	-	-	-	
00398	X	12,85	nessuno	-	-	-	-	NO
	Y	9,66		-	-	-	-	
	Z	1,13		-	-	-	-	
00399	X	12,85	nessuno	-	-	-	-	NO
	Y	9,66		-	-	-	-	
	Z	1,88		-	-	-	-	
00400	X	12,85	nessuno	-	-	-	-	NO
	Y	9,66		-	-	-	-	
	Z	2,63		-	-	-	-	
00401	X	13,55	nessuno	-	-	-	-	NO
	Y	9,66		-	-	-	-	
	Z	0,75		-	-	-	-	
00402	X	13,55	nessuno	-	-	-	-	NO
	Y	9,66		-	-	-	-	
	Z	1,50		-	-	-	-	
00403	X	13,55	nessuno	-	-	-	-	NO
	Y	9,66		-	-	-	-	
	Z	2,25		-	-	-	-	
00404	X	2,38	nessuno	-	-	-	-	NO
	Y	9,39		-	-	-	-	
	Z	0,26		-	-	-	-	
00405	X	2,38	nessuno	-	-	-	-	NO
	Y	9,39		-	-	-	-	
	Z	2,74		-	-	-	-	
00406	X	2,38	nessuno	-	-	-	-	NO
	Y	2,04		-	-	-	-	
	Z	2,74		-	-	-	-	
00407	X	2,38	nessuno	-	-	-	-	NO
	Y	2,04		-	-	-	-	
	Z	0,26		-	-	-	-	
00408	X	2,38	nessuno	-	-	-	-	NO
	Y	2,50		-	-	-	-	
	Z	0,38		-	-	-	-	
00409	X	2,38	nessuno	-	-	-	-	NO
	Y	2,50		-	-	-	-	
	Z	1,13		-	-	-	-	
00410	X	2,38	nessuno	-	-	-	-	NO

Id_{Nd}	Dir	X, Y, Z	Vincolo Esterno			Cedimenti Impressi		Clc Fnd
			V. ex	R_S	R_Θ	S	Θ	
		[m]		[N/cm]	[N·m/rad]	[cm]	[rad]	
	Y	2,50		-	-	-	-	
	Z	1,88		-	-	-	-	
00411	X	2,38	nessuno	-	-	-	-	NO
	Y	2,50		-	-	-	-	
	Z	2,63		-	-	-	-	
00412	X	2,38	nessuno	-	-	-	-	NO
	Y	3,21		-	-	-	-	
	Z	0,75		-	-	-	-	
00413	X	2,38	nessuno	-	-	-	-	NO
	Y	3,21		-	-	-	-	
	Z	1,50		-	-	-	-	
00414	X	2,38	nessuno	-	-	-	-	NO
	Y	3,21		-	-	-	-	
	Z	2,25		-	-	-	-	
00415	X	2,38	nessuno	-	-	-	-	NO
	Y	3,93		-	-	-	-	
	Z	0,38		-	-	-	-	
00416	X	2,38	nessuno	-	-	-	-	NO
	Y	3,93		-	-	-	-	
	Z	1,13		-	-	-	-	
00417	X	2,38	nessuno	-	-	-	-	NO
	Y	3,93		-	-	-	-	
	Z	1,88		-	-	-	-	
00418	X	2,38	nessuno	-	-	-	-	NO
	Y	3,93		-	-	-	-	
	Z	2,63		-	-	-	-	
00419	X	2,38	nessuno	-	-	-	-	NO
	Y	4,64		-	-	-	-	
	Z	0,75		-	-	-	-	
00420	X	2,38	nessuno	-	-	-	-	NO
	Y	4,64		-	-	-	-	
	Z	1,50		-	-	-	-	
00421	X	2,38	nessuno	-	-	-	-	NO
	Y	4,64		-	-	-	-	
	Z	2,25		-	-	-	-	
00422	X	2,38	nessuno	-	-	-	-	NO
	Y	5,36		-	-	-	-	
	Z	0,38		-	-	-	-	
00423	X	2,38	nessuno	-	-	-	-	NO
	Y	5,36		-	-	-	-	
	Z	1,13		-	-	-	-	
00424	X	2,38	nessuno	-	-	-	-	NO
	Y	5,36		-	-	-	-	
	Z	1,88		-	-	-	-	
00425	X	2,38	nessuno	-	-	-	-	NO
	Y	5,36		-	-	-	-	
	Z	2,63		-	-	-	-	
00426	X	2,38	nessuno	-	-	-	-	NO
	Y	6,08		-	-	-	-	
	Z	0,75		-	-	-	-	
00427	X	2,38	nessuno	-	-	-	-	NO
	Y	6,08		-	-	-	-	
	Z	1,50		-	-	-	-	
00428	X	2,38	nessuno	-	-	-	-	NO
	Y	6,08		-	-	-	-	
	Z	2,25		-	-	-	-	
00429	X	2,38	nessuno	-	-	-	-	NO
	Y	6,79		-	-	-	-	
	Z	0,38		-	-	-	-	
00430	X	2,38	nessuno	-	-	-	-	NO
	Y	6,79		-	-	-	-	
	Z	1,13		-	-	-	-	
00431	X	2,38	nessuno	-	-	-	-	NO
	Y	6,79		-	-	-	-	
	Z	1,88		-	-	-	-	
00432	X	2,38	nessuno	-	-	-	-	NO
	Y	6,79		-	-	-	-	
	Z	2,63		-	-	-	-	
00433	X	2,38	nessuno	-	-	-	-	NO
	Y	7,51		-	-	-	-	
	Z	0,75		-	-	-	-	
00434	X	2,38	nessuno	-	-	-	-	NO
	Y	7,51		-	-	-	-	
	Z	1,50		-	-	-	-	
00435	X	2,38	nessuno	-	-	-	-	NO
	Y	7,51		-	-	-	-	
	Z	2,25		-	-	-	-	
00436	X	2,38	nessuno	-	-	-	-	NO
	Y	8,22		-	-	-	-	
	Z	0,38		-	-	-	-	
00437	X	2,38	nessuno	-	-	-	-	NO
	Y	8,22		-	-	-	-	
	Z	1,13		-	-	-	-	

Nodi

Id_{Nd}	Dir	X, Y, Z	Vincolo Esterno			Cedimenti Impressi		Clc Fnd
			V. ex	R_S	R_Θ	S	Θ	
		[m]		[N/cm]	[N·m/rad]	[cm]	[rad]	
00438	X	2,38	nessuno	-	-	-	-	NO
	Y	8,22		-	-	-	-	
	Z	1,88		-	-	-	-	
00439	X	2,38	nessuno	-	-	-	-	NO
	Y	8,22		-	-	-	-	
	Z	2,63		-	-	-	-	
00440	X	2,38	nessuno	-	-	-	-	NO
	Y	8,94		-	-	-	-	
	Z	0,75		-	-	-	-	
00441	X	2,38	nessuno	-	-	-	-	NO
	Y	8,94		-	-	-	-	
	Z	1,50		-	-	-	-	
00442	X	2,38	nessuno	-	-	-	-	NO
	Y	8,94		-	-	-	-	
	Z	2,25		-	-	-	-	

LEGENDA:

Id_{Nd} Identificativo del nodo.
X, Y, Z Coordinate del nodo rispetto al riferimento globale X, Y, Z.
V. ex Descrizione del tipo di vincolo esterno presente sul nodo.
R_S, R_Θ Valori di rigidezza del vincolo riferiti agli assi globali: R_S indica i valori di rigidezza alla traslazione lungo gli assi X, Y e Z, mentre R_Θ indica i valori di rigidezza alla rotazione intorno agli assi X, Y, e Z.
S, Θ Valori di spostamenti/rotazioni del nodo riferiti agli assi globali: S indica i valori di spostamento lungo gli assi X, Y, e Z, mentre Θ indica i valori di rotazione intorno agli assi X, Y, e Z.
Clc Fnd [Si] = elemento progettato attraverso una modalità di rispetto della Gerarchia delle Resistenze per le Fondazioni. [No] = elemento progettato con le sollecitazioni ottenute dall'analisi (senza nessuna modalità di rispetto della Gerarchia delle Resistenze per le Fondazioni).

PARETI

Pareti

Q_m		H_m		Sp	L_m	A_m	Mtrl	AA	Clc Fnd	Stz
Iniz.	Fin.	Iniz.	Fin.							
[m]	[m]	[m]	[m]	[cm]	[m]	[m²]				
Piano Terra					**Parete P2-P3**					
Parete P2-P3										
0,00	0,00	3,00	3,00	0,25	11,87	35,62	001	PCA	NO	P

SHELL

[00075-00076-00401]	[00349-00107-00348]	[00075-00344-00074]	[00075-00401-00344]	[00076-00077-00402]	[00076-00402-00401]
[00077-00078-00403]	[00077-00403-00402]	[00079-00345-00078]	[00346-00001-00103]	[00167-00347-00004]	[00347-00108-00004]
[00346-00103-00104]	[00006-00344-00145]	[00101-00102-00351]	[00347-00107-00108]	[00074-00344-00006]	[00102-00001-00346]
[00350-00104-00105]	[00351-00104-00350]	[00350-00105-00106]	[00351-00346-00104]	[00351-00102-00346]	[00349-00106-00107]
[00349-00350-00106]	[00345-00080-00403]	[00348-00347-00167]	[00348-00107-00347]	[00166-00348-00167]	[00165-00352-00166]
[00005-00080-00345]	[00005-00345-00079]	[00354-00351-00350]	[00354-00101-00351]	[00100-00101-00354]	[00353-00354-00350]
[00353-00350-00349]	[00352-00348-00166]	[00352-00349-00348]	[00352-00353-00349]	[00344-00401-00145]	[00078-00345-00403]
[00098-00099-00358]	[00355-00356-00352]	[00355-00165-00164]	[00402-00398-00401]	[00402-00399-00398]	[00355-00352-00165]
[00356-00353-00352]	[00358-00354-00357]	[00357-00354-00353]	[00357-00353-00356]	[00358-00100-00354]	[00358-00099-00100]
[00145-00401-00146]	[00359-00355-00163]	[00163-00355-00164]	[00097-00098-00361]	[00361-00098-00358]	[00403-00081-00400]
[00360-00357-00356]	[00359-00360-00356]	[00359-00356-00355]	[00361-00357-00360]	[00361-00358-00357]	[00162-00359-00163]
[00403-00400-00399]	[00363-00364-00360]	[00095-00096-00365]	[00401-00397-00146]	[00362-00363-00359]	[00401-00398-00397]
[00402-00403-00399]	[00364-00361-00360]	[00363-00360-00359]	[00362-00162-00161]	[00365-00361-00364]	[00362-00359-00162]
[00365-00097-00361]	[00365-00096-00097]	[00366-00362-00160]	[00080-00081-00403]	[00160-00362-00161]	[00081-00082-00400]
[00397-00394-00148]	[00368-00365-00364]	[00368-00095-00365]	[00367-00368-00364]	[00367-00364-00363]	[00366-00367-00363]
[00366-00363-00362]	[00094-00095-00368]	[00369-00370-00366]	[00159-00366-00160]	[00093-00094-00372]	[00371-00368-00367]
[00369-00366-00159]	[00398-00399-00395]	[00370-00367-00366]	[00370-00371-00367]	[00158-00369-00159]	[00398-00395-00394]
[00372-00368-00371]	[00372-00094-00368]	[00400-00082-00083]	[00378-00374-00377]	[00092-00093-00372]	[00400-00083-00396]
[00373-00369-00157]	[00157-00369-00158]	[00091-00092-00375]	[00375-00372-00371]	[00375-00092-00372]	[00374-00375-00371]
[00374-00371-00370]	[00373-00374-00370]	[00373-00370-00369]	[00400-00396-00399]	[00397-00148-00147]	[00156-00373-00157]
[00146-00397-00147]	[00155-00376-00156]	[00379-00091-00375]	[00378-00379-00375]	[00397-00398-00394]	[00376-00373-00156]
[00377-00374-00373]	[00377-00373-00376]	[00378-00375-00374]	[00399-00396-00395]	[00090-00091-00379]	[00089-00090-00379]
[00380-00381-00377]	[00396-00084-00393]	[00396-00392-00395]	[00381-00382-00378]	[00154-00376-00155]	[00382-00379-00378]
[00382-00089-00379]	[00380-00376-00154]	[00381-00378-00377]	[00380-00377-00376]	[00386-00382-00385]	[00396-00393-00392]
[00088-00089-00382]	[00153-00380-00154]	[00395-00392-00391]	[00386-00088-00382]	[00087-00088-00386]	[00384-00381-00380]
[00383-00384-00380]	[00383-00380-00153]	[00385-00382-00381]	[00385-00381-00384]	[00395-00391-00394]	[00152-00383-00153]
[00388-00385-00384]	[00394-00390-00149]	[00086-00087-00389]	[00389-00087-00386]	[00389-00385-00388]	[00394-00391-00390]
[00151-00387-00152]	[00389-00386-00385]	[00387-00388-00384]	[00390-00391-00387]	[00387-00383-00152]	[00387-00384-00383]
[00148-00394-00149]	[00390-00151-00150]	[00083-00084-00396]	[00149-00390-00150]	[00084-00085-00393]	[00391-00388-00387]
[00390-00387-00151]	[00393-00389-00392]	[00392-00389-00388]	[00392-00388-00391]	[00393-00086-00389]	[00393-00085-00086]

Piano Terra					**Parete P1-P2**					
Parete P1-P2										
0,00	0,00	3,00	3,00	0,25	8,00	24,00	001	PCA	NO	P

SHELL

[00407-00128-00129]	[00104-00442-00105]	[00104-00103-00405]	[00104-00405-00442]	[00105-00441-00106]	[00408-00407-00130]
[00410-00411-00125]	[00105-00442-00441]	[00001-00109-00405]	[00004-00404-00144]	[00108-00107-00404]	[00407-00129-00003]
[00406-00124-00125]	[00406-00002-00124]	[00123-00002-00406]	[00130-00407-00003]	[00410-00125-00126]	[00108-00404-00004]
[00409-00128-00408]	[00001-00405-00103]	[00408-00128-00407]	[00409-00127-00128]	[00410-00127-00409]	[00411-00406-00125]
[00122-00123-00411]	[00107-00440-00404]	[00411-00123-00406]	[00410-00126-00127]	[00131-00408-00130]	[00413-00414-00410]
[00413-00410-00409]	[00106-00441-00440]	[00412-00408-00131]	[00412-00409-00408]	[00121-00122-00414]	[00132-00412-00131]
[00414-00122-00411]	[00414-00411-00410]	[00405-00109-00442]	[00144-00440-00143]	[00413-00409-00412]	[00404-00440-00144]
[00416-00417-00413]	[00418-00120-00121]	[00416-00412-00415]	[00106-00440-00107]	[00134-00415-00133]	[00119-00120-00418]
[00418-00121-00414]	[00417-00418-00414]	[00417-00414-00413]	[00415-00412-00132]	[00415-00132-00133]	[00416-00413-00412]
[00442-00439-00438]	[00419-00415-00134]	[00420-00417-00416]	[00441-00438-00437]	[00421-00119-00418]	[00135-00419-00134]
[00421-00417-00420]	[00118-00119-00421]	[00441-00437-00440]	[00421-00418-00417]	[00419-00416-00415]	[00419-00420-00416]
[00442-00438-00441]	[00440-00437-00436]	[00440-00436-00143]	[00422-00423-00419]	[00422-00135-00136]	[00143-00436-00142]
[00109-00110-00442]	[00425-00118-00421]	[00425-00117-00118]	[00422-00419-00135]	[00424-00425-00421]	[00424-00421-00420]
[00423-00420-00419]	[00423-00424-00420]	[00137-00422-00136]	[00442-00110-00439]	[00116-00117-00425]	[00438-00439-00435]

Pareti

Q_m		H_m		Sp	L_m	A_m	Mtrl	AA	Clc Fnd	Stz
Iniz.	Fin.	Iniz.	Fin.							
[m]	[m]	[m]	[m]	[cm]	[m]	[m²]				
[00138-00426-00137]		[00428-00425-00424]		[00428-00116-00425]		[00427-00423-00426]		[00426-00423-00422]		[00426-00422-00137]
[00427-00424-00423]		[00427-00428-00424]		[00438-00435-00434]		[00115-00116-00428]		[00439-00111-00112]		[00431-00427-00430]
[00432-00114-00115]		[00140-00429-00139]		[00439-00112-00435]		[00432-00115-00428]		[00437-00434-00433]		[00431-00432-00428]
[00429-00426-00138]		[00429-00138-00139]		[00430-00427-00426]		[00430-00426-00429]		[00431-00428-00427]		[00112-00113-00435]
[00141-00433-00140]		[00110-00111-00439]		[00113-00114-00432]		[00433-00430-00429]		[00433-00429-00140]		[00437-00433-00436]
[00434-00430-00433]		[00434-00431-00430]		[00435-00432-00431]		[00435-00431-00434]		[00435-00113-00432]		[00436-00433-00141]
[00436-00141-00142]		[00437-00438-00434]								

LEGENDA:

Q_m Quota dell'elemento nel punto iniziale e finale, valutata, rispetto al piano di appartenenza, negli estremi inferiori della parete.
H_m Altezza dell'elemento nel punto iniziale e finale, valutata rispetto alla base inferiore.
Sp Spessore dell'elemento.
L_m Lunghezza dell'elemento.
A_m Area dell'elemento.
Mtrl Identificativo del materiale.
AA Identificativo dell'aggressività dell'ambiente: [PCA] = "Ordinario"; [MDA] = "Aggressivo"; [MLA] = "Molto aggressivo".
Clc Fnd [Si] = elemento progettato attraverso una modalità di rispetto della Gerarchia delle Resistenze per le Fondazioni. [No] = elemento progettato con le sollecitazioni ottenute dall'analisi (senza nessuna modalità di rispetto della Gerarchia delle Resistenze per le Fondazioni).
Stz Tipo di situazione: [F] = di Fatto (Esistente); [P] = di Progetto (Nuovo).
Shell Shell in cui risulta suddiviso l'elemento.

PLATEE

Platee

Lv	N_{id}	Sp	A_{El}	Mtrl	Id_{Ter}	Clc Fnd	$C_{rid,v}$	$C_{rid,h}$
		[m]	[m²]					
Fondazione	1	0,30	96,00	001	T001	NO	0,032	1,000
SHELL								
[00184-00004-00144]		[00173-00174-00285]		[00131-00025-00130]		[00173-00299-00172]		[00173-00285-00299]		[00172-00314-00171]
[00172-00299-00314]		[00131-00024-00025]		[00175-00270-00285]		[00175-00285-00174]		[00135-00021-00134]		[00175-00176-00270]
[00134-00022-00133]		[00171-00314-00170]		[00168-00343-00183]		[00168-00169-00343]		[00027-00329-00130]		[00138-00018-00137]
[00140-00016-00139]		[00170-00328-00169]		[00170-00314-00328]		[00169-00328-00343]		[00072-00073-00167]		[00008-00183-00049]
[00181-00212-00180]		[00181-00198-00212]		[00137-00019-00136]		[00006-00145-00198]		[00006-00050-00145]		[00132-00024-00131]
[00133-00023-00132]		[00180-00212-00227]		[00003-00026-00009]		[00027-00130-00003]		[00130-00026-00003]		[00130-00025-00026]
[00073-00010-00004]		[00132-00023-00024]		[00331-00330-00029]		[00133-00022-00023]		[00141-00142-00014]		[00134-00021-00022]
[00213-00142-00141]		[00135-00020-00021]		[00213-00141-00140]		[00136-00019-00020]		[00004-00011-00144]		[00137-00018-00019]
[00004-00010-00011]		[00138-00017-00018]		[00167-00073-00004]		[00139-00016-00017]		[00215-00214-00229]		[00140-00015-00016]
[00144-00011-00012]		[00141-00015-00140]		[00141-00014-00015]		[00143-00012-00013]		[00143-00013-00142]		[00142-00013-00014]
[00167-00004-00184]		[00007-00050-00006]		[00166-00072-00167]		[00242-00139-00138]		[00138-00139-00017]		[00215-00200-00214]
[00271-00137-00136]		[00143-00144-00012]		[00329-00131-00130]		[00315-00131-00329]		[00184-00144-00143]		[00177-00241-00256]
[00030-00331-00029]		[00300-00133-00132]		[00300-00134-00133]		[00271-00136-00135]		[00135-00136-00020]		[00316-00301-00315]
[00069-00070-00164]		[00176-00256-00270]		[00257-00137-00271]		[00199-00184-00143]		[00199-00142-00213]		[00228-00139-00242]
[00228-00140-00139]		[00228-00213-00140]		[00199-00143-00142]		[00257-00242-00138]		[00257-00138-00137]		[00286-00135-00134]
[00286-00271-00135]		[00286-00134-00300]		[00315-00300-00132]		[00315-00132-00131]		[00316-00315-00330]		[00165-00071-00166]
[00243-00242-00257]		[00244-00243-00258]		[00185-00184-00199]		[00243-00228-00242]		[00214-00213-00228]		[00214-00199-00213]
[00272-00257-00271]		[00272-00271-00286]		[00330-00027-00028]		[00330-00315-00329]		[00330-00329-00027]		[00301-00286-00300]
[00301-00300-00315]		[00185-00166-00167]		[00071-00072-00166]		[00185-00167-00184]		[00029-00330-00028]		[00182-00006-00198]
[00070-00071-00165]		[00287-00272-00286]		[00287-00286-00301]		[00177-00178-00241]		[00178-00227-00241]		[00200-00199-00214]
[00200-00185-00199]		[00229-00214-00228]		[00229-00228-00243]		[00258-00257-00272]		[00258-00243-00257]		[00164-00165-00186]
[00260-00259-00274]		[00165-00166-00185]		[00273-00258-00272]		[00331-00316-00330]		[00273-00272-00287]		[00302-00301-00316]
[00302-00287-00301]		[00163-00069-00164]		[00163-00164-00186]		[00186-00165-00185]		[00186-00185-00200]		[00182-00198-00181]
[00244-00229-00243]		[00260-00245-00259]		[00177-00256-00176]		[00256-00241-00255]		[00314-00313-00328]		[00317-00302-00316]
[00162-00068-00163]		[00164-00070-00165]		[00317-00316-00331]		[00230-00215-00229]		[00230-00229-00244]		[00188-00161-00162]
[00162-00163-00187]		[00288-00287-00302]		[00288-00273-00287]		[00259-00244-00258]		[00259-00258-00273]		[00290-00289-00304]
[00201-00200-00215]		[00060-00061-00155]		[00201-00186-00200]		[00031-00331-00030]		[00332-00331-00031]		[00156-00157-00191]
[00274-00259-00273]		[00245-00244-00259]		[00245-00230-00244]		[00332-00317-00331]		[00303-00288-00302]		[00303-00302-00317]
[00314-00299-00313]		[00274-00273-00288]		[00187-00186-00201]		[00187-00163-00186]		[00067-00068-00162]		[00216-00215-00230]
[00216-00201-00215]		[00285-00270-00284]		[00068-00069-00163]		[00032-00332-00031]		[00285-00284-00299]		[00035-00334-00034]
[00189-00160-00188]		[00290-00275-00289]		[00289-00288-00303]		[00289-00274-00288]		[00034-00333-00033]		[00202-00187-00201]
[00202-00201-00216]		[00231-00230-00245]		[00231-00216-00230]		[00318-00317-00332]		[00318-00303-00317]		[00188-00162-00187]
[00188-00187-00202]		[00161-00067-00162]		[00203-00202-00217]		[00064-00065-00159]		[00217-00216-00231]		[00304-00303-00318]
[00246-00245-00260]		[00246-00231-00245]		[00333-00032-00033]		[00217-00202-00216]		[00333-00332-00032]		[00333-00318-00332]
[00275-00260-00274]		[00275-00274-00289]		[00066-00067-00161]		[00304-00289-00303]		[00256-00255-00270]		[00227-00212-00226]
[00203-00188-00202]		[00065-00066-00160]		[00227-00226-00241]		[00190-00158-00159]		[00261-00246-00260]		[00261-00260-00275]
[00189-00188-00203]		[00232-00231-00246]		[00232-00217-00231]		[00319-00318-00333]		[00319-00304-00318]		[00334-00333-00034]
[00159-00160-00189]		[00160-00161-00188]		[00160-00066-00161]		[00198-00146-00197]		[00343-00328-00342]		[00145-00051-00146]
[00334-00319-00333]		[00219-00204-00218]		[00305-00290-00304]		[00305-00304-00319]		[00276-00275-00290]		[00276-00261-00275]
[00219-00218-00233]		[00218-00203-00217]		[00218-00217-00232]		[00247-00246-00261]		[00247-00232-00246]		[00061-00062-00156]
[00180-00227-00179]		[00159-00065-00160]		[00233-00232-00247]		[00233-00218-00232]		[00038-00336-00037]		[00158-00064-00159]
[00262-00261-00276]		[00262-00247-00261]		[00270-00255-00269]		[00320-00319-00334]		[00320-00305-00319]		[00204-00189-00203]
[00204-00203-00218]		[00291-00290-00305]		[00291-00276-00290]		[00336-00321-00335]		[00153-00059-00154]		[00037-00335-00036]
[00062-00063-00157]		[00335-00035-00036]		[00335-00334-00035]		[00335-00320-00334]		[00306-00305-00320]		[00306-00291-00305]
[00292-00277-00291]		[00277-00262-00276]		[00277-00276-00291]		[00248-00233-00247]		[00248-00247-00262]		[00190-00189-00204]
[00190-00159-00189]		[00270-00269-00284]		[00063-00064-00158]		[00157-00063-00158]		[00157-00158-00190]		[00191-00190-00205]
[00321-00320-00335]		[00321-00306-00320]		[00205-00204-00219]		[00205-00190-00204]		[00059-00060-00154]		[00292-00291-00306]
[00263-00262-00277]		[00263-00248-00262]		[00220-00219-00234]		[00234-00219-00233]		[00234-00233-00248]		[00198-00145-00146]
[00220-00205-00219]		[00191-00157-00190]		[00308-00307-00322]		[00278-00263-00277]		[00278-00277-00292]		[00307-00306-00321]
[00307-00292-00306]		[00249-00248-00263]		[00249-00234-00248]		[00206-00191-00205]		[00206-00205-00220]		[00212-00211-00226]
[00280-00279-00294]		[00336-00335-00037]		[00212-00197-00211]		[00156-00062-00157]		[00343-00342-00048]		[00039-00336-00038]
[00264-00263-00278]		[00264-00249-00263]		[00241-00226-00240]		[00241-00240-00255]		[00235-00234-00249]		[00235-00220-00234]
[00293-00292-00307]		[00308-00293-00307]		[00293-00278-00292]		[00322-00307-00321]		[00322-00321-00336]		[00056-00057-00151]
[00155-00156-00191]		[00155-00061-00156]		[00040-00337-00039]		[00299-00284-00298]		[00299-00298-00313]		[00223-00222-00237]
[00250-00249-00264]		[00250-00235-00249]		[00207-00192-00206]		[00279-00264-00278]		[00279-00278-00293]		[00221-00206-00220]
[00221-00220-00235]		[00337-00336-00039]		[00337-00322-00336]		[00328-00327-00342]		[00192-00191-00206]		[00192-00155-00191]
[00154-00155-00192]		[00154-00060-00155]		[00236-00235-00250]		[00236-00221-00235]		[00281-00266-00280]		[00207-00206-00221]

Platee

Lv	N_{id}	Sp [m]	A_{El} [m²]	Mtrl	Id_{Ter}	Clc Fnd	$C_{rid,v}$	$C_{rid,h}$
[00323-00308-00322]	[00323-00322-00337]		[00194-00152-00193]	[00328-00313-00327]		[00265-00250-00264]		[00265-00264-00279]
[00208-00193-00207]	[00294-00293-00308]		[00294-00279-00293]	[00280-00265-00279]		[00193-00153-00154]		[00058-00059-00153]
[00310-00309-00324]	[00198-00197-00212]		[00251-00236-00250]	[00251-00250-00265]		[00338-00040-00041]		[00309-00308-00323]
[00309-00294-00308]	[00222-00221-00236]		[00222-00207-00221]	[00338-00323-00337]		[00338-00337-00040]		[00193-00192-00207]
[00193-00154-00192]	[00339-00338-00042]		[00295-00280-00294]	[00295-00294-00309]		[00324-00323-00338]		[00324-00309-00323]
[00266-00251-00265]	[00266-00265-00280]		[00194-00193-00208]	[00042-00338-00041]		[00208-00207-00222]		[00237-00236-00251]
[00237-00222-00236]	[00057-00058-00152]		[00146-00052-00147]	[00152-00058-00153]		[00152-00153-00193]		[00052-00053-00147]
[00043-00339-00042]	[00223-00208-00222]		[00310-00295-00309]	[00281-00280-00295]		[00254-00253-00268]		[00195-00150-00194]
[00044-00339-00043]	[00179-00227-00178]		[00339-00324-00338]	[00146-00147-00197]		[00055-00056-00150]		[00252-00251-00266]
[00252-00237-00251]	[00313-00312-00327]		[00151-00152-00194]	[00151-00057-00152]		[00195-00194-00209]		[00267-00266-00281]
[00267-00252-00266]	[00296-00295-00310]		[00325-00310-00324]	[00313-00298-00312]		[00325-00324-00339]		[00296-00281-00295]
[00238-00223-00237]	[00238-00237-00252]		[00268-00253-00267]	[00209-00194-00208]		[00209-00208-00223]		[00311-00296-00310]
[00311-00310-00325]	[00150-00056-00151]		[00150-00151-00194]	[00282-00267-00281]		[00282-00281-00296]		[00054-00055-00149]
[00340-00339-00044]	[00340-00325-00339]		[00226-00225-00240]	[00268-00267-00282]		[00255-00240-00254]		[00045-00340-00044]
[00224-00223-00238]	[00224-00209-00223]		[00255-00254-00269]	[00253-00252-00267]		[00253-00238-00252]		[00149-00055-00150]
[00047-00341-00046]	[00149-00150-00195]		[00283-00268-00282]	[00297-00282-00296]		[00297-00296-00311]		[00254-00239-00253]
[00326-00311-00325]	[00326-00325-00340]		[00239-00224-00238]	[00239-00238-00253]		[00210-00195-00209]		[00210-00209-00224]
[00283-00282-00297]	[00053-00054-00148]		[00051-00052-00146]	[00341-00326-00340]		[00312-00297-00311]		[00312-00311-00326]
[00284-00283-00298]	[00197-00147-00196]		[00341-00340-00045]	[00225-00224-00239]		[00225-00210-00224]		[00197-00196-00211]
[00226-00211-00225]	[00046-00341-00045]		[00168-00183-00008]	[00148-00149-00196]		[00196-00149-00195]		[00196-00195-00210]
[00148-00054-00149]	[00298-00297-00312]		[00298-00283-00297]	[00048-00342-00047]		[00269-00254-00268]		[00269-00268-00283]
[00240-00239-00254]	[00240-00225-00239]		[00284-00269-00283]	[00211-00210-00225]		[00211-00196-00210]		[00050-00051-00145]
[00327-00312-00326]	[00327-00326-00341]		[00342-00341-00047]	[00147-00053-00148]		[00147-00148-00196]		[00183-00343-00049]
[00342-00327-00341]	[00343-00048-00049]							

LEGENDA:

Lv Identificativo del livello, nella relativa tabella.
N_{id} Numero identificativo della platea.
Sp Spessore elemento.
A_{El} Superficie elemento.
Mtrl Identificativo del materiale.
Id_{Ter} Identificativo del terreno, nella relativa tabella.
Clc Fnd [Si] = elemento progettato attraverso una modalità di rispetto della Gerarchia delle Resistenze per le Fondazioni. [No] = elemento progettato con le sollecitazioni ottenute dall'analisi (senza nessuna modalità di rispetto della Gerarchia delle Resistenze per le Fondazioni).
$C_{rid,v}$ Coefficiente di riduzione della costante di sottofondo verticale
$C_{rid,h}$ Coefficiente di riduzione della costante di sottofondo orizzontale
Shell Shell in cui risulta suddiviso l'elemento.

CARICHI SUI NODI (PER CONDIZIONI DI CARICO NON SISMICHE)

Carichi sui nodi (per condizioni di carico non sismiche)

TC	C	CC	SR	F_X [N]	F_Y [N]	F_Z [N]	M_X [N·m]	M_Y [N·m]	M_Z [N·m]
Nodo 00003									
C	CR001	002	G	0	0	-1.262	0	0	0
Nodo 00004									
C	CR001	002	G	0	0	-1.998	0	0	0
Nodo 00006									
C	CR001	002	G	0	0	-1.643	0	0	0
Nodo 00007									
C	CR001	002	G	0	0	-188	0	0	0
Nodo 00008									
C	CR001	002	G	0	0	-734	0	0	0
Nodo 00009									
C	CR001	002	G	0	0	-187	0	0	0
Nodo 00010									
C	CR001	002	G	0	0	-300	0	0	0
Nodo 00011									
C	CR001	002	G	0	0	-466	0	0	0
Nodo 00012									
C	CR001	002	G	0	0	-465	0	0	0
Nodo 00013									
C	CR001	002	G	0	0	-472	0	0	0
Nodo 00014									
C	CR001	002	G	0	0	-467	0	0	0
Nodo 00015									
C	CR001	002	G	0	0	-455	0	0	0
Nodo 00016									
C	CR001	002	G	0	0	-474	0	0	0
Nodo 00017									
C	CR001	002	G	0	0	-466	0	0	0
Nodo 00018									
C	CR001	002	G	0	0	-466	0	0	0
Nodo 00019									
C	CR001	002	G	0	0	-474	0	0	0
Nodo 00020									
C	CR001	002	G	0	0	-469	0	0	0
Nodo 00021									
C	CR001	002	G	0	0	-472	0	0	0
Nodo 00022									
C	CR001	002	G	0	0	-461	0	0	0
Nodo 00023									
C	CR001	002	G	0	0	-480	0	0	0
Nodo 00024									

TC	C	CC	SR	F_X	F_Y	F_Z	M_X	M_Y	M_Z
				[N]	[N]	[N]	[N·m]	[N·m]	[N·m]
C	CR001	002	G	0	0	-470	0	0	0
Nodo 00025									
C	CR001	002	G	0	0	-474	0	0	0
Nodo 00026									
C	CR001	002	G	0	0	-483	0	0	0
Nodo 00027									
C	CR001	002	G	0	0	-3.613	0	0	0
Nodo 00028									
C	CR001	002	G	0	0	-2.306	0	0	0
Nodo 00029									
C	CR001	002	G	0	0	-3.506	0	0	0
Nodo 00030									
C	CR001	002	G	0	0	-2.309	0	0	0
Nodo 00031									
C	CR001	002	G	0	0	-3.498	0	0	0
Nodo 00032									
C	CR001	002	G	0	0	-3.538	0	0	0
Nodo 00033									
C	CR001	002	G	0	0	-2.277	0	0	0
Nodo 00034									
C	CR001	002	G	0	0	-3.521	0	0	0
Nodo 00035									
C	CR001	002	G	0	0	-3.496	0	0	0
Nodo 00036									
C	CR001	002	G	0	0	-2.298	0	0	0
Nodo 00037									
C	CR001	002	G	0	0	-3.517	0	0	0
Nodo 00038									
C	CR001	002	G	0	0	-2.292	0	0	0
Nodo 00039									
C	CR001	002	G	0	0	-3.505	0	0	0
Nodo 00040									
C	CR001	002	G	0	0	-3.496	0	0	0
Nodo 00041									
C	CR001	002	G	0	0	-2.312	0	0	0
Nodo 00042									
C	CR001	002	G	0	0	-3.503	0	0	0
Nodo 00043									
C	CR001	002	G	0	0	-2.280	0	0	0
Nodo 00044									
C	CR001	002	G	0	0	-3.522	0	0	0
Nodo 00045									
C	CR001	002	G	0	0	-3.527	0	0	0
Nodo 00046									
C	CR001	002	G	0	0	-2.293	0	0	0
Nodo 00047									
C	CR001	002	G	0	0	-3.530	0	0	0
Nodo 00048									
C	CR001	002	G	0	0	-3.498	0	0	0
Nodo 00049									
C	CR001	002	G	0	0	-1.870	0	0	0
Nodo 00050									
C	CR001	002	G	0	0	-493	0	0	0
Nodo 00051									
C	CR001	002	G	0	0	-484	0	0	0
Nodo 00052									
C	CR001	002	G	0	0	-478	0	0	0
Nodo 00053									
C	CR001	002	G	0	0	-481	0	0	0
Nodo 00054									
C	CR001	002	G	0	0	-480	0	0	0
Nodo 00055									
C	CR001	002	G	0	0	-484	0	0	0
Nodo 00056									
C	CR001	002	G	0	0	-483	0	0	0
Nodo 00057									
C	CR001	002	G	0	0	-466	0	0	0
Nodo 00058									
C	CR001	002	G	0	0	-479	0	0	0
Nodo 00059									
C	CR001	002	G	0	0	-478	0	0	0
Nodo 00060									
C	CR001	002	G	0	0	-474	0	0	0
Nodo 00061									
C	CR001	002	G	0	0	-471	0	0	0
Nodo 00062									
C	CR001	002	G	0	0	-469	0	0	0
Nodo 00063									
C	CR001	002	G	0	0	-472	0	0	0
Nodo 00064									
C	CR001	002	G	0	0	-472	0	0	0

TC	C	CC	SR	F_X	F_Y	F_Z	M_X	M_Y	M_Z
				[N]	[N]	[N]	[N·m]	[N·m]	[N·m]
Nodo 00065									
C	CR001	002	G	0	0	-478	0	0	0
Nodo 00066									
C	CR001	002	G	0	0	-472	0	0	0
Nodo 00067									
C	CR001	002	G	0	0	-460	0	0	0
Nodo 00068									
C	CR001	002	G	0	0	-479	0	0	0
Nodo 00069									
C	CR001	002	G	0	0	-477	0	0	0
Nodo 00070									
C	CR001	002	G	0	0	-470	0	0	0
Nodo 00071									
C	CR001	002	G	0	0	-478	0	0	0
Nodo 00072									
C	CR001	002	G	0	0	-469	0	0	0
Nodo 00073									
C	CR001	002	G	0	0	-475	0	0	0
Nodo 00130									
C	CR001	002	G	0	0	-2.358	0	0	0
Nodo 00131									
C	CR001	002	G	0	0	-2.964	0	0	0
Nodo 00132									
C	CR001	002	G	0	0	-3.304	0	0	0
Nodo 00133									
C	CR001	002	G	0	0	-1.541	0	0	0
Nodo 00134									
C	CR001	002	G	0	0	-3.222	0	0	0
Nodo 00135									
C	CR001	002	G	0	0	-3.072	0	0	0
Nodo 00136									
C	CR001	002	G	0	0	-1.567	0	0	0
Nodo 00137									
C	CR001	002	G	0	0	-3.418	0	0	0
Nodo 00138									
C	CR001	002	G	0	0	-2.827	0	0	0
Nodo 00139									
C	CR001	002	G	0	0	-2.889	0	0	0
Nodo 00140									
C	CR001	002	G	0	0	-3.392	0	0	0
Nodo 00141									
C	CR001	002	G	0	0	-1.574	0	0	0
Nodo 00142									
C	CR001	002	G	0	0	-3.119	0	0	0
Nodo 00143									
C	CR001	002	G	0	0	-3.179	0	0	0
Nodo 00144									
C	CR001	002	G	0	0	-1.554	0	0	0
Nodo 00145									
C	CR001	002	G	0	0	-2.490	0	0	0
Nodo 00146									
C	CR001	002	G	0	0	-3.500	0	0	0
Nodo 00147									
C	CR001	002	G	0	0	-3.538	0	0	0
Nodo 00148									
C	CR001	002	G	0	0	-2.476	0	0	0
Nodo 00149									
C	CR001	002	G	0	0	-3.511	0	0	0
Nodo 00150									
C	CR001	002	G	0	0	-3.484	0	0	0
Nodo 00151									
C	CR001	002	G	0	0	-2.498	0	0	0
Nodo 00152									
C	CR001	002	G	0	0	-3.525	0	0	0
Nodo 00153									
C	CR001	002	G	0	0	-2.532	0	0	0
Nodo 00154									
C	CR001	002	G	0	0	-3.479	0	0	0
Nodo 00155									
C	CR001	002	G	0	0	-3.480	0	0	0
Nodo 00156									
C	CR001	002	G	0	0	-2.545	0	0	0
Nodo 00157									
C	CR001	002	G	0	0	-3.520	0	0	0
Nodo 00158									
C	CR001	002	G	0	0	-2.513	0	0	0
Nodo 00159									
C	CR001	002	G	0	0	-3.495	0	0	0
Nodo 00160									
C	CR001	002	G	0	0	-3.513	0	0	0
Nodo 00161									

TC	C	CC	SR	F_X	F_Y	F_Z	M_X	M_Y	M_Z
				[N]	[N]	[N]	[N·m]	[N·m]	[N·m]
C	CR001	002	G	0	0	-2.478	0	0	0
Nodo 00162									
C	CR001	002	G	0	0	-3.552	0	0	0
Nodo 00163									
C	CR001	002	G	0	0	-3.508	0	0	0
Nodo 00164									
C	CR001	002	G	0	0	-2.506	0	0	0
Nodo 00165									
C	CR001	002	G	0	0	-3.526	0	0	0
Nodo 00166									
C	CR001	002	G	0	0	-2.504	0	0	0
Nodo 00167									
C	CR001	002	G	0	0	-3.512	0	0	0
Nodo 00168									
C	CR001	002	G	0	0	-1.369	0	0	0
Nodo 00169									
C	CR001	002	G	0	0	-2.926	0	0	0
Nodo 00170									
C	CR001	002	G	0	0	-3.235	0	0	0
Nodo 00171									
C	CR001	002	G	0	0	-1.375	0	0	0
Nodo 00172									
C	CR001	002	G	0	0	-3.144	0	0	0
Nodo 00173									
C	CR001	002	G	0	0	-3.025	0	0	0
Nodo 00174									
C	CR001	002	G	0	0	-1.356	0	0	0
Nodo 00175									
C	CR001	002	G	0	0	-3.320	0	0	0
Nodo 00176									
C	CR001	002	G	0	0	-2.792	0	0	0
Nodo 00177									
C	CR001	002	G	0	0	-2.820	0	0	0
Nodo 00178									
C	CR001	002	G	0	0	-3.307	0	0	0
Nodo 00179									
C	CR001	002	G	0	0	-1.346	0	0	0
Nodo 00180									
C	CR001	002	G	0	0	-3.058	0	0	0
Nodo 00181									
C	CR001	002	G	0	0	-3.120	0	0	0
Nodo 00182									
C	CR001	002	G	0	0	-1.358	0	0	0
Nodo 00183									
C	CR001	002	G	0	0	-1.846	0	0	0
Nodo 00184									
C	CR001	002	G	0	0	-5.523	0	0	0
Nodo 00185									
C	CR001	002	G	0	0	-8.527	0	0	0
Nodo 00186									
C	CR001	002	G	0	0	-8.546	0	0	0
Nodo 00187									
C	CR001	002	G	0	0	-8.127	0	0	0
Nodo 00188									
C	CR001	002	G	0	0	-8.555	0	0	0
Nodo 00189									
C	CR001	002	G	0	0	-8.147	0	0	0
Nodo 00190									
C	CR001	002	G	0	0	-8.549	0	0	0
Nodo 00191									
C	CR001	002	G	0	0	-8.520	0	0	0
Nodo 00192									
C	CR001	002	G	0	0	-8.183	0	0	0
Nodo 00193									
C	CR001	002	G	0	0	-8.528	0	0	0
Nodo 00194									
C	CR001	002	G	0	0	-8.539	0	0	0
Nodo 00195									
C	CR001	002	G	0	0	-8.157	0	0	0
Nodo 00196									
C	CR001	002	G	0	0	-8.547	0	0	0
Nodo 00197									
C	CR001	002	G	0	0	-8.134	0	0	0
Nodo 00198									
C	CR001	002	G	0	0	-6.690	0	0	0
Nodo 00199									
C	CR001	002	G	0	0	-9.052	0	0	0
Nodo 00200									
C	CR001	002	G	0	0	-9.532	0	0	0
Nodo 00201									
C	CR001	002	G	0	0	-9.532	0	0	0

TC	C	CC	SR	F_X	F_Y	F_Z	M_X	M_Y	M_Z
				[N]	[N]	[N]	[N·m]	[N·m]	[N·m]
Nodo 00202									
C	CR001	002	G	0	0	-9.532	0	0	0
Nodo 00203									
C	CR001	002	G	0	0	-9.532	0	0	0
Nodo 00204									
C	CR001	002	G	0	0	-9.532	0	0	0
Nodo 00205									
C	CR001	002	G	0	0	-9.532	0	0	0
Nodo 00206									
C	CR001	002	G	0	0	-9.532	0	0	0
Nodo 00207									
C	CR001	002	G	0	0	-9.532	0	0	0
Nodo 00208									
C	CR001	002	G	0	0	-9.532	0	0	0
Nodo 00209									
C	CR001	002	G	0	0	-9.532	0	0	0
Nodo 00210									
C	CR001	002	G	0	0	-9.532	0	0	0
Nodo 00211									
C	CR001	002	G	0	0	-9.532	0	0	0
Nodo 00212									
C	CR001	002	G	0	0	-9.655	0	0	0
Nodo 00213									
C	CR001	002	G	0	0	-6.134	0	0	0
Nodo 00214									
C	CR001	002	G	0	0	-9.415	0	0	0
Nodo 00215									
C	CR001	002	G	0	0	-9.415	0	0	0
Nodo 00216									
C	CR001	002	G	0	0	-9.415	0	0	0
Nodo 00217									
C	CR001	002	G	0	0	-9.415	0	0	0
Nodo 00218									
C	CR001	002	G	0	0	-9.415	0	0	0
Nodo 00219									
C	CR001	002	G	0	0	-9.415	0	0	0
Nodo 00220									
C	CR001	002	G	0	0	-9.415	0	0	0
Nodo 00221									
C	CR001	002	G	0	0	-9.415	0	0	0
Nodo 00222									
C	CR001	002	G	0	0	-9.415	0	0	0
Nodo 00223									
C	CR001	002	G	0	0	-9.415	0	0	0
Nodo 00224									
C	CR001	002	G	0	0	-9.415	0	0	0
Nodo 00225									
C	CR001	002	G	0	0	-9.415	0	0	0
Nodo 00226									
C	CR001	002	G	0	0	-9.415	0	0	0
Nodo 00227									
C	CR001	002	G	0	0	-7.185	0	0	0
Nodo 00228									
C	CR001	002	G	0	0	-9.089	0	0	0
Nodo 00229									
C	CR001	002	G	0	0	-9.532	0	0	0
Nodo 00230									
C	CR001	002	G	0	0	-9.532	0	0	0
Nodo 00231									
C	CR001	002	G	0	0	-9.532	0	0	0
Nodo 00232									
C	CR001	002	G	0	0	-9.532	0	0	0
Nodo 00233									
C	CR001	002	G	0	0	-9.532	0	0	0
Nodo 00234									
C	CR001	002	G	0	0	-9.532	0	0	0
Nodo 00235									
C	CR001	002	G	0	0	-9.532	0	0	0
Nodo 00236									
C	CR001	002	G	0	0	-9.532	0	0	0
Nodo 00237									
C	CR001	002	G	0	0	-9.532	0	0	0
Nodo 00238									
C	CR001	002	G	0	0	-9.532	0	0	0
Nodo 00239									
C	CR001	002	G	0	0	-9.532	0	0	0
Nodo 00240									
C	CR001	002	G	0	0	-9.532	0	0	0
Nodo 00241									
C	CR001	002	G	0	0	-9.704	0	0	0
Nodo 00242									

TC	C	CC	SR	F_X	F_Y	F_Z	M_X	M_Y	M_Z
				[N]	[N]	[N]	[N·m]	[N·m]	[N·m]
C	CR001	002	G	0	0	-5.458	0	0	0
Nodo 00243									
C	CR001	002	G	0	0	-9.532	0	0	0
Nodo 00244									
C	CR001	002	G	0	0	-9.532	0	0	0
Nodo 00245									
C	CR001	002	G	0	0	-9.532	0	0	0
Nodo 00246									
C	CR001	002	G	0	0	-9.532	0	0	0
Nodo 00247									
C	CR001	002	G	0	0	-9.532	0	0	0
Nodo 00248									
C	CR001	002	G	0	0	-9.532	0	0	0
Nodo 00249									
C	CR001	002	G	0	0	-9.532	0	0	0
Nodo 00250									
C	CR001	002	G	0	0	-9.532	0	0	0
Nodo 00251									
C	CR001	002	G	0	0	-9.532	0	0	0
Nodo 00252									
C	CR001	002	G	0	0	-9.532	0	0	0
Nodo 00253									
C	CR001	002	G	0	0	-9.532	0	0	0
Nodo 00254									
C	CR001	002	G	0	0	-9.532	0	0	0
Nodo 00255									
C	CR001	002	G	0	0	-9.532	0	0	0
Nodo 00256									
C	CR001	002	G	0	0	-6.359	0	0	0
Nodo 00257									
C	CR001	002	G	0	0	-9.044	0	0	0
Nodo 00258									
C	CR001	002	G	0	0	-9.415	0	0	0
Nodo 00259									
C	CR001	002	G	0	0	-9.415	0	0	0
Nodo 00260									
C	CR001	002	G	0	0	-9.415	0	0	0
Nodo 00261									
C	CR001	002	G	0	0	-9.415	0	0	0
Nodo 00262									
C	CR001	002	G	0	0	-9.415	0	0	0
Nodo 00263									
C	CR001	002	G	0	0	-9.415	0	0	0
Nodo 00264									
C	CR001	002	G	0	0	-9.415	0	0	0
Nodo 00265									
C	CR001	002	G	0	0	-9.415	0	0	0
Nodo 00266									
C	CR001	002	G	0	0	-9.415	0	0	0
Nodo 00267									
C	CR001	002	G	0	0	-9.415	0	0	0
Nodo 00268									
C	CR001	002	G	0	0	-9.415	0	0	0
Nodo 00269									
C	CR001	002	G	0	0	-9.415	0	0	0
Nodo 00270									
C	CR001	002	G	0	0	-9.662	0	0	0
Nodo 00271									
C	CR001	002	G	0	0	-6.191	0	0	0
Nodo 00272									
C	CR001	002	G	0	0	-9.532	0	0	0
Nodo 00273									
C	CR001	002	G	0	0	-9.532	0	0	0
Nodo 00274									
C	CR001	002	G	0	0	-9.532	0	0	0
Nodo 00275									
C	CR001	002	G	0	0	-9.532	0	0	0
Nodo 00276									
C	CR001	002	G	0	0	-9.532	0	0	0
Nodo 00277									
C	CR001	002	G	0	0	-9.532	0	0	0
Nodo 00278									
C	CR001	002	G	0	0	-9.532	0	0	0
Nodo 00279									
C	CR001	002	G	0	0	-9.532	0	0	0
Nodo 00280									
C	CR001	002	G	0	0	-9.532	0	0	0
Nodo 00281									
C	CR001	002	G	0	0	-9.532	0	0	0
Nodo 00282									
C	CR001	002	G	0	0	-9.532	0	0	0

TC	C	CC	SR	F_X	F_Y	F_Z	M_X	M_Y	M_Z
				[N]	[N]	[N]	[N·m]	[N·m]	[N·m]
Nodo 00283									
C	CR001	002	G	0	0	-9.532	0	0	0
Nodo 00284									
C	CR001	002	G	0	0	-9.532	0	0	0
Nodo 00285									
C	CR001	002	G	0	0	-7.221	0	0	0
Nodo 00286									
C	CR001	002	G	0	0	-9.056	0	0	0
Nodo 00287									
C	CR001	002	G	0	0	-9.532	0	0	0
Nodo 00288									
C	CR001	002	G	0	0	-9.532	0	0	0
Nodo 00289									
C	CR001	002	G	0	0	-9.532	0	0	0
Nodo 00290									
C	CR001	002	G	0	0	-9.532	0	0	0
Nodo 00291									
C	CR001	002	G	0	0	-9.532	0	0	0
Nodo 00292									
C	CR001	002	G	0	0	-9.532	0	0	0
Nodo 00293									
C	CR001	002	G	0	0	-9.532	0	0	0
Nodo 00294									
C	CR001	002	G	0	0	-9.532	0	0	0
Nodo 00295									
C	CR001	002	G	0	0	-9.532	0	0	0
Nodo 00296									
C	CR001	002	G	0	0	-9.532	0	0	0
Nodo 00297									
C	CR001	002	G	0	0	-9.532	0	0	0
Nodo 00298									
C	CR001	002	G	0	0	-9.532	0	0	0
Nodo 00299									
C	CR001	002	G	0	0	-9.688	0	0	0
Nodo 00300									
C	CR001	002	G	0	0	-6.139	0	0	0
Nodo 00301									
C	CR001	002	G	0	0	-9.415	0	0	0
Nodo 00302									
C	CR001	002	G	0	0	-9.415	0	0	0
Nodo 00303									
C	CR001	002	G	0	0	-9.415	0	0	0
Nodo 00304									
C	CR001	002	G	0	0	-9.415	0	0	0
Nodo 00305									
C	CR001	002	G	0	0	-9.415	0	0	0
Nodo 00306									
C	CR001	002	G	0	0	-9.415	0	0	0
Nodo 00307									
C	CR001	002	G	0	0	-9.415	0	0	0
Nodo 00308									
C	CR001	002	G	0	0	-9.415	0	0	0
Nodo 00309									
C	CR001	002	G	0	0	-9.415	0	0	0
Nodo 00310									
C	CR001	002	G	0	0	-9.415	0	0	0
Nodo 00311									
C	CR001	002	G	0	0	-9.415	0	0	0
Nodo 00312									
C	CR001	002	G	0	0	-9.415	0	0	0
Nodo 00313									
C	CR001	002	G	0	0	-9.415	0	0	0
Nodo 00314									
C	CR001	002	G	0	0	-7.153	0	0	0
Nodo 00315									
C	CR001	002	G	0	0	-9.071	0	0	0
Nodo 00316									
C	CR001	002	G	0	0	-9.532	0	0	0
Nodo 00317									
C	CR001	002	G	0	0	-9.532	0	0	0
Nodo 00318									
C	CR001	002	G	0	0	-9.532	0	0	0
Nodo 00319									
C	CR001	002	G	0	0	-9.532	0	0	0
Nodo 00320									
C	CR001	002	G	0	0	-9.532	0	0	0
Nodo 00321									
C	CR001	002	G	0	0	-9.532	0	0	0
Nodo 00322									
C	CR001	002	G	0	0	-9.532	0	0	0
Nodo 00323									

Carichi sui nodi (per condizioni di carico non sismiche)

TC	C	CC	SR	F_X	F_Y	F_Z	M_X	M_Y	M_Z
				[N]	[N]	[N]	[N·m]	[N·m]	[N·m]
C	CR001	002	G	0	0	-9.532	0	0	0
Nodo 00324									
C	CR001	002	G	0	0	-9.532	0	0	0
Nodo 00325									
C	CR001	002	G	0	0	-9.532	0	0	0
Nodo 00326									
C	CR001	002	G	0	0	-9.532	0	0	0
Nodo 00327									
C	CR001	002	G	0	0	-9.532	0	0	0
Nodo 00328									
C	CR001	002	G	0	0	-9.678	0	0	0
Nodo 00329									
C	CR001	002	G	0	0	-5.443	0	0	0
Nodo 00330									
C	CR001	002	G	0	0	-9.521	0	0	0
Nodo 00331									
C	CR001	002	G	0	0	-9.516	0	0	0
Nodo 00332									
C	CR001	002	G	0	0	-8.995	0	0	0
Nodo 00333									
C	CR001	002	G	0	0	-9.492	0	0	0
Nodo 00334									
C	CR001	002	G	0	0	-8.986	0	0	0
Nodo 00335									
C	CR001	002	G	0	0	-9.530	0	0	0
Nodo 00336									
C	CR001	002	G	0	0	-9.509	0	0	0
Nodo 00337									
C	CR001	002	G	0	0	-8.997	0	0	0
Nodo 00338									
C	CR001	002	G	0	0	-9.509	0	0	0
Nodo 00339									
C	CR001	002	G	0	0	-9.554	0	0	0
Nodo 00340									
C	CR001	002	G	0	0	-8.963	0	0	0
Nodo 00341									
C	CR001	002	G	0	0	-9.491	0	0	0
Nodo 00342									
C	CR001	002	G	0	0	-8.984	0	0	0
Nodo 00343									
C	CR001	002	G	0	0	-6.512	0	0	0

LEGENDA:

TC Descrizione del tipo di carico: [L] = Lineare - [C] = Concentrato - [S] = Superficiale - [T] = Termico.
C Descrizione del carico:
CR001= Forza superficiale
CC Identificativo della tipologia di carico nella relativa tabella.
SR Identificativo del sistema di riferimento considerato: [G] = Sistema di riferimento Globale X, Y, Z - [L] = Sistema di riferimento Locale 1, 2, 3.
F_X, F_Y, F_Z Componenti del vettore Forza riferita agli assi del sistema di riferimento indicato nella colonna "S.R".
M_X, M_Y, M_Z Momenti relativi agli assi del sistema di riferimento.

CARICHI SULLE PARETI

Carichi sulle pareti

TC	Shell	C	CC	SR	Br	Dis_i	$Q_{X/1,i}$	$Q_{Y/2,i}$	$Q_{Z/3,i}$	$M_{T,i}$	Dis_f	$Q_{X/1,f}$	$Q_{Y/2,f}$	$Q_{Z/3,f}$	$M_{T,f}$
						[m]	[N/m;N/m²]	[N/m;N/m²]	[N/m;N/m²]	[N·m/m;N]	[m]	[N/m;N/m²]	[N/m;N/m²]	[N/m;N/m²]	[N·m/m;N]
Piano Terra				**Parete P2-P3**			**Parete P2-P3**						**Peso proprio**		**-6.250**
S	[00075-00076-00401]	CR001	004	L	-	0,00	0	0	4.300	-	-	-	-	-	-
S	[00075-00076-00401]	CR001	005	L	-	0,00	0	0	14.033	-	-	-	-	-	-
S	[00349-00107-00348]	CR001	004	L	-	0,00	0	0	5.460	-	-	-	-	-	-
S	[00349-00107-00348]	CR001	005	L	-	0,00	0	0	15.264	-	-	-	-	-	-
S	[00075-00344-00074]	CR001	004	L	-	0,00	0	0	7.214	-	-	-	-	-	-
S	[00075-00344-00074]	CR001	005	L	-	0,00	0	0	17.126	-	-	-	-	-	-
S	[00075-00401-00344]	CR001	004	L	-	0,00	0	0	6.518	-	-	-	-	-	-
S	[00075-00401-00344]	CR001	005	L	-	0,00	0	0	16.387	-	-	-	-	-	-
S	[00076-00077-00402]	CR001	004	L	-	0,00	0	0	822	-	-	-	-	-	-
S	[00076-00077-00402]	CR001	005	L	-	0,00	0	0	10.340	-	-	-	-	-	-
S	[00076-00402-00401]	CR001	004	L	-	0,00	0	0	2.909	-	-	-	-	-	-
S	[00076-00402-00401]	CR001	005	L	-	0,00	0	0	12.556	-	-	-	-	-	-
S	[00167-00347-00004]	CR001	004	L	-	0,00	0	0	9.997	-	-	-	-	-	-
S	[00167-00347-00004]	CR001	005	L	-	0,00	0	0	20.080	-	-	-	-	-	-
S	[00347-00108-00004]	CR001	004	L	-	0,00	0	0	9.069	-	-	-	-	-	-
S	[00347-00108-00004]	CR001	005	L	-	0,00	0	0	19.095	-	-	-	-	-	-
S	[00006-00344-00145]	CR001	004	L	-	0,00	0	0	9.997	-	-	-	-	-	-
S	[00006-00344-00145]	CR001	005	L	-	0,00	0	0	20.080	-	-	-	-	-	-
S	[00347-00107-00108]	CR001	004	L	-	0,00	0	0	7.214	-	-	-	-	-	-
S	[00347-00107-00108]	CR001	005	L	-	0,00	0	0	17.126	-	-	-	-	-	-
S	[00074-00344-00006]	CR001	004	L	-	0,00	0	0	9.069	-	-	-	-	-	-
S	[00074-00344-00006]	CR001	005	L	-	0,00	0	0	19.095	-	-	-	-	-	-
S	[00350-00105-00106]	CR001	004	L	-	0,00	0	0	10	-	-	-	-	-	-
S	[00350-00105-00106]	CR001	005	L	-	0,00	0	0	9.479	-	-	-	-	-	-
S	[00349-00106-00107]	CR001	004	L	-	0,00	0	0	3.489	-	-	-	-	-	-

TC	Shell	C	CC	SR	Br	Dis_i	$Q_{X/1,i}$	$Q_{Y/2,i}$	$Q_{Z/3,i}$	$M_{T,i}$	Dis_f	$Q_{X/1,f}$	$Q_{Y/2,f}$	$Q_{Z/3,f}$	$M_{T,f}$
						[m]	[N/m;N/m²]	[N/m;N/m²]	[N/m;N/m²]	[N·m/m;N]	[m]	[N/m;N/m²]	[N/m;N/m²]	[N/m;N/m²]	[N·m/m;N]
S	[00349-00106-00107]	CR001	005	L	-	0,00	0	0	13.171	-	-	-	-	-	-
S	[00349-00350-00106]	CR001	004	L	-	0,00	0	0	1.285	-	-	-	-	-	-
S	[00349-00350-00106]	CR001	005	L	-	0,00	0	0	10.833	-	-	-	-	-	-
S	[00348-00347-00167]	CR001	004	L	-	0,00	0	0	9.185	-	-	-	-	-	-
S	[00348-00347-00167]	CR001	005	L	-	0,00	0	0	19.219	-	-	-	-	-	-
S	[00348-00107-00347]	CR001	004	L	-	0,00	0	0	7.330	-	-	-	-	-	-
S	[00348-00107-00347]	CR001	005	L	-	0,00	0	0	17.249	-	-	-	-	-	-
S	[00166-00348-00167]	CR001	004	L	-	0,00	0	0	9.751	-	-	-	-	-	-
S	[00166-00348-00167]	CR001	005	L	-	0,00	0	0	19.819	-	-	-	-	-	-
S	[00165-00352-00166]	CR001	004	L	-	0,00	0	0	8.939	-	-	-	-	-	-
S	[00165-00352-00166]	CR001	005	L	-	0,00	0	0	18.957	-	-	-	-	-	-
S	[00353-00350-00349]	CR001	004	L	-	0,00	0	0	822	-	-	-	-	-	-
S	[00353-00350-00349]	CR001	005	L	-	0,00	0	0	10.340	-	-	-	-	-	-
S	[00352-00348-00166]	CR001	004	L	-	0,00	0	0	8.127	-	-	-	-	-	-
S	[00352-00348-00166]	CR001	005	L	-	0,00	0	0	18.095	-	-	-	-	-	-
S	[00352-00349-00348]	CR001	004	L	-	0,00	0	0	5.692	-	-	-	-	-	-
S	[00352-00349-00348]	CR001	005	L	-	0,00	0	0	15.510	-	-	-	-	-	-
S	[00352-00353-00349]	CR001	004	L	-	0,00	0	0	3.257	-	-	-	-	-	-
S	[00352-00353-00349]	CR001	005	L	-	0,00	0	0	12.925	-	-	-	-	-	-
S	[00344-00401-00145]	CR001	004	L	-	0,00	0	0	8.373	-	-	-	-	-	-
S	[00344-00401-00145]	CR001	005	L	-	0,00	0	0	18.357	-	-	-	-	-	-
S	[00355-00356-00352]	CR001	004	L	-	0,00	0	0	5.692	-	-	-	-	-	-
S	[00355-00356-00352]	CR001	005	L	-	0,00	0	0	15.510	-	-	-	-	-	-
S	[00355-00165-00164]	CR001	004	L	-	0,00	0	0	9.751	-	-	-	-	-	-
S	[00355-00165-00164]	CR001	005	L	-	0,00	0	0	19.819	-	-	-	-	-	-
S	[00402-00398-00401]	CR001	004	L	-	0,00	0	0	3.257	-	-	-	-	-	-
S	[00402-00398-00401]	CR001	005	L	-	0,00	0	0	12.925	-	-	-	-	-	-
S	[00402-00399-00398]	CR001	004	L	-	0,00	0	0	822	-	-	-	-	-	-
S	[00402-00399-00398]	CR001	005	L	-	0,00	0	0	10.340	-	-	-	-	-	-
S	[00355-00352-00165]	CR001	004	L	-	0,00	0	0	8.127	-	-	-	-	-	-
S	[00355-00352-00165]	CR001	005	L	-	0,00	0	0	18.095	-	-	-	-	-	-
S	[00356-00353-00352]	CR001	004	L	-	0,00	0	0	3.257	-	-	-	-	-	-
S	[00356-00353-00352]	CR001	005	L	-	0,00	0	0	12.925	-	-	-	-	-	-
S	[00357-00353-00356]	CR001	004	L	-	0,00	0	0	822	-	-	-	-	-	-
S	[00357-00353-00356]	CR001	005	L	-	0,00	0	0	10.340	-	-	-	-	-	-
S	[00145-00401-00146]	CR001	004	L	-	0,00	0	0	8.939	-	-	-	-	-	-
S	[00145-00401-00146]	CR001	005	L	-	0,00	0	0	18.957	-	-	-	-	-	-
S	[00359-00355-00163]	CR001	004	L	-	0,00	0	0	8.127	-	-	-	-	-	-
S	[00359-00355-00163]	CR001	005	L	-	0,00	0	0	18.095	-	-	-	-	-	-
S	[00163-00355-00164]	CR001	004	L	-	0,00	0	0	9.751	-	-	-	-	-	-
S	[00163-00355-00164]	CR001	005	L	-	0,00	0	0	19.819	-	-	-	-	-	-
S	[00360-00357-00356]	CR001	004	L	-	0,00	0	0	822	-	-	-	-	-	-
S	[00360-00357-00356]	CR001	005	L	-	0,00	0	0	10.340	-	-	-	-	-	-
S	[00359-00360-00356]	CR001	004	L	-	0,00	0	0	3.257	-	-	-	-	-	-
S	[00359-00360-00356]	CR001	005	L	-	0,00	0	0	12.925	-	-	-	-	-	-
S	[00359-00356-00355]	CR001	004	L	-	0,00	0	0	5.692	-	-	-	-	-	-
S	[00359-00356-00355]	CR001	005	L	-	0,00	0	0	15.510	-	-	-	-	-	-
S	[00162-00359-00163]	CR001	004	L	-	0,00	0	0	8.939	-	-	-	-	-	-
S	[00162-00359-00163]	CR001	005	L	-	0,00	0	0	18.957	-	-	-	-	-	-
S	[00363-00364-00360]	CR001	004	L	-	0,00	0	0	822	-	-	-	-	-	-
S	[00363-00364-00360]	CR001	005	L	-	0,00	0	0	10.340	-	-	-	-	-	-
S	[00401-00397-00146]	CR001	004	L	-	0,00	0	0	8.127	-	-	-	-	-	-
S	[00401-00397-00146]	CR001	005	L	-	0,00	0	0	18.095	-	-	-	-	-	-
S	[00362-00363-00359]	CR001	004	L	-	0,00	0	0	5.692	-	-	-	-	-	-
S	[00362-00363-00359]	CR001	005	L	-	0,00	0	0	15.510	-	-	-	-	-	-
S	[00401-00398-00397]	CR001	004	L	-	0,00	0	0	5.692	-	-	-	-	-	-
S	[00401-00398-00397]	CR001	005	L	-	0,00	0	0	15.510	-	-	-	-	-	-
S	[00363-00360-00359]	CR001	004	L	-	0,00	0	0	3.257	-	-	-	-	-	-
S	[00363-00360-00359]	CR001	005	L	-	0,00	0	0	12.925	-	-	-	-	-	-
S	[00362-00162-00161]	CR001	004	L	-	0,00	0	0	9.751	-	-	-	-	-	-
S	[00362-00162-00161]	CR001	005	L	-	0,00	0	0	19.819	-	-	-	-	-	-
S	[00362-00359-00162]	CR001	004	L	-	0,00	0	0	8.127	-	-	-	-	-	-
S	[00362-00359-00162]	CR001	005	L	-	0,00	0	0	18.095	-	-	-	-	-	-
S	[00366-00362-00160]	CR001	004	L	-	0,00	0	0	8.127	-	-	-	-	-	-
S	[00366-00362-00160]	CR001	005	L	-	0,00	0	0	18.095	-	-	-	-	-	-
S	[00160-00362-00161]	CR001	004	L	-	0,00	0	0	9.751	-	-	-	-	-	-
S	[00160-00362-00161]	CR001	005	L	-	0,00	0	0	19.819	-	-	-	-	-	-
S	[00397-00394-00148]	CR001	004	L	-	0,00	0	0	8.127	-	-	-	-	-	-
S	[00397-00394-00148]	CR001	005	L	-	0,00	0	0	18.095	-	-	-	-	-	-
S	[00367-00364-00363]	CR001	004	L	-	0,00	0	0	822	-	-	-	-	-	-
S	[00367-00364-00363]	CR001	005	L	-	0,00	0	0	10.340	-	-	-	-	-	-
S	[00366-00367-00363]	CR001	004	L	-	0,00	0	0	3.257	-	-	-	-	-	-
S	[00366-00367-00363]	CR001	005	L	-	0,00	0	0	12.925	-	-	-	-	-	-
S	[00366-00363-00362]	CR001	004	L	-	0,00	0	0	5.692	-	-	-	-	-	-
S	[00366-00363-00362]	CR001	005	L	-	0,00	0	0	15.510	-	-	-	-	-	-
S	[00369-00370-00366]	CR001	004	L	-	0,00	0	0	5.692	-	-	-	-	-	-
S	[00369-00370-00366]	CR001	005	L	-	0,00	0	0	15.510	-	-	-	-	-	-
S	[00159-00366-00160]	CR001	004	L	-	0,00	0	0	8.939	-	-	-	-	-	-
S	[00159-00366-00160]	CR001	005	L	-	0,00	0	0	18.957	-	-	-	-	-	-
S	[00369-00366-00159]	CR001	004	L	-	0,00	0	0	8.127	-	-	-	-	-	-
S	[00369-00366-00159]	CR001	005	L	-	0,00	0	0	18.095	-	-	-	-	-	-
S	[00398-00399-00395]	CR001	004	L	-	0,00	0	0	822	-	-	-	-	-	-
S	[00398-00399-00395]	CR001	005	L	-	0,00	0	0	10.340	-	-	-	-	-	-

TC	Shell	C	CC	SR	Br	Dis_i	$Q_{X/1,i}$	$Q_{Y/2,i}$	$Q_{Z/3,i}$	$M_{T,i}$	Dis_f	$Q_{X/1,f}$	$Q_{Y/2,f}$	$Q_{Z/3,f}$	$M_{T,f}$
						[m]	[N/m;N/m²]	[N/m;N/m²]	[N/m;N/m²]	[N·m/m;N]	[m]	[N/m;N/m²]	[N/m;N/m²]	[N/m;N/m²]	[N·m/m;N]
S	[00370-00367-00366]	CR001	004	L	-	0,00	0	0	3.257	-	-	-	-	-	-
S	[00370-00367-00366]	CR001	005	L	-	0,00	0	0	12.925	-	-	-	-	-	-
S	[00370-00371-00367]	CR001	004	L	-	0,00	0	0	822	-	-	-	-	-	-
S	[00370-00371-00367]	CR001	005	L	-	0,00	0	0	10.340	-	-	-	-	-	-
S	[00158-00369-00159]	CR001	004	L	-	0,00	0	0	9.751	-	-	-	-	-	-
S	[00158-00369-00159]	CR001	005	L	-	0,00	0	0	19.819	-	-	-	-	-	-
S	[00398-00395-00394]	CR001	004	L	-	0,00	0	0	3.257	-	-	-	-	-	-
S	[00398-00395-00394]	CR001	005	L	-	0,00	0	0	12.925	-	-	-	-	-	-
S	[00378-00374-00377]	CR001	004	L	-	0,00	0	0	822	-	-	-	-	-	-
S	[00378-00374-00377]	CR001	005	L	-	0,00	0	0	10.340	-	-	-	-	-	-
S	[00373-00369-00157]	CR001	004	L	-	0,00	0	0	8.127	-	-	-	-	-	-
S	[00373-00369-00157]	CR001	005	L	-	0,00	0	0	18.095	-	-	-	-	-	-
S	[00157-00369-00158]	CR001	004	L	-	0,00	0	0	9.751	-	-	-	-	-	-
S	[00157-00369-00158]	CR001	005	L	-	0,00	0	0	19.819	-	-	-	-	-	-
S	[00374-00371-00370]	CR001	004	L	-	0,00	0	0	822	-	-	-	-	-	-
S	[00374-00371-00370]	CR001	005	L	-	0,00	0	0	10.340	-	-	-	-	-	-
S	[00373-00374-00370]	CR001	004	L	-	0,00	0	0	3.257	-	-	-	-	-	-
S	[00373-00374-00370]	CR001	005	L	-	0,00	0	0	12.925	-	-	-	-	-	-
S	[00373-00370-00369]	CR001	004	L	-	0,00	0	0	5.692	-	-	-	-	-	-
S	[00373-00370-00369]	CR001	005	L	-	0,00	0	0	15.510	-	-	-	-	-	-
S	[00397-00148-00147]	CR001	004	L	-	0,00	0	0	9.751	-	-	-	-	-	-
S	[00397-00148-00147]	CR001	005	L	-	0,00	0	0	19.819	-	-	-	-	-	-
S	[00156-00373-00157]	CR001	004	L	-	0,00	0	0	8.939	-	-	-	-	-	-
S	[00156-00373-00157]	CR001	005	L	-	0,00	0	0	18.957	-	-	-	-	-	-
S	[00146-00397-00147]	CR001	004	L	-	0,00	0	0	9.751	-	-	-	-	-	-
S	[00146-00397-00147]	CR001	005	L	-	0,00	0	0	19.819	-	-	-	-	-	-
S	[00155-00376-00156]	CR001	004	L	-	0,00	0	0	9.751	-	-	-	-	-	-
S	[00155-00376-00156]	CR001	005	L	-	0,00	0	0	19.819	-	-	-	-	-	-
S	[00397-00398-00394]	CR001	004	L	-	0,00	0	0	5.692	-	-	-	-	-	-
S	[00397-00398-00394]	CR001	005	L	-	0,00	0	0	15.510	-	-	-	-	-	-
S	[00376-00373-00156]	CR001	004	L	-	0,00	0	0	8.127	-	-	-	-	-	-
S	[00376-00373-00156]	CR001	005	L	-	0,00	0	0	18.095	-	-	-	-	-	-
S	[00377-00374-00373]	CR001	004	L	-	0,00	0	0	3.257	-	-	-	-	-	-
S	[00377-00374-00373]	CR001	005	L	-	0,00	0	0	12.925	-	-	-	-	-	-
S	[00377-00373-00376]	CR001	004	L	-	0,00	0	0	5.692	-	-	-	-	-	-
S	[00377-00373-00376]	CR001	005	L	-	0,00	0	0	15.510	-	-	-	-	-	-
S	[00380-00381-00377]	CR001	004	L	-	0,00	0	0	3.257	-	-	-	-	-	-
S	[00380-00381-00377]	CR001	005	L	-	0,00	0	0	12.925	-	-	-	-	-	-
S	[00154-00376-00155]	CR001	004	L	-	0,00	0	0	9.751	-	-	-	-	-	-
S	[00154-00376-00155]	CR001	005	L	-	0,00	0	0	19.819	-	-	-	-	-	-
S	[00380-00376-00154]	CR001	004	L	-	0,00	0	0	8.127	-	-	-	-	-	-
S	[00380-00376-00154]	CR001	005	L	-	0,00	0	0	18.095	-	-	-	-	-	-
S	[00381-00378-00377]	CR001	004	L	-	0,00	0	0	822	-	-	-	-	-	-
S	[00381-00378-00377]	CR001	005	L	-	0,00	0	0	10.340	-	-	-	-	-	-
S	[00380-00377-00376]	CR001	004	L	-	0,00	0	0	5.692	-	-	-	-	-	-
S	[00380-00377-00376]	CR001	005	L	-	0,00	0	0	15.510	-	-	-	-	-	-
S	[00153-00380-00154]	CR001	004	L	-	0,00	0	0	8.939	-	-	-	-	-	-
S	[00153-00380-00154]	CR001	005	L	-	0,00	0	0	18.957	-	-	-	-	-	-
S	[00395-00392-00391]	CR001	004	L	-	0,00	0	0	822	-	-	-	-	-	-
S	[00395-00392-00391]	CR001	005	L	-	0,00	0	0	10.340	-	-	-	-	-	-
S	[00384-00381-00380]	CR001	004	L	-	0,00	0	0	3.257	-	-	-	-	-	-
S	[00384-00381-00380]	CR001	005	L	-	0,00	0	0	12.925	-	-	-	-	-	-
S	[00383-00384-00380]	CR001	004	L	-	0,00	0	0	5.692	-	-	-	-	-	-
S	[00383-00384-00380]	CR001	005	L	-	0,00	0	0	15.510	-	-	-	-	-	-
S	[00383-00380-00153]	CR001	004	L	-	0,00	0	0	8.127	-	-	-	-	-	-
S	[00383-00380-00153]	CR001	005	L	-	0,00	0	0	18.095	-	-	-	-	-	-
S	[00385-00381-00384]	CR001	004	L	-	0,00	0	0	822	-	-	-	-	-	-
S	[00385-00381-00384]	CR001	005	L	-	0,00	0	0	10.340	-	-	-	-	-	-
S	[00395-00391-00394]	CR001	004	L	-	0,00	0	0	3.257	-	-	-	-	-	-
S	[00395-00391-00394]	CR001	005	L	-	0,00	0	0	12.925	-	-	-	-	-	-
S	[00152-00383-00153]	CR001	004	L	-	0,00	0	0	9.751	-	-	-	-	-	-
S	[00152-00383-00153]	CR001	005	L	-	0,00	0	0	19.819	-	-	-	-	-	-
S	[00388-00385-00384]	CR001	004	L	-	0,00	0	0	822	-	-	-	-	-	-
S	[00388-00385-00384]	CR001	005	L	-	0,00	0	0	10.340	-	-	-	-	-	-
S	[00394-00390-00149]	CR001	004	L	-	0,00	0	0	8.127	-	-	-	-	-	-
S	[00394-00390-00149]	CR001	005	L	-	0,00	0	0	18.095	-	-	-	-	-	-
S	[00394-00391-00390]	CR001	004	L	-	0,00	0	0	5.692	-	-	-	-	-	-
S	[00394-00391-00390]	CR001	005	L	-	0,00	0	0	15.510	-	-	-	-	-	-
S	[00151-00387-00152]	CR001	004	L	-	0,00	0	0	8.939	-	-	-	-	-	-
S	[00151-00387-00152]	CR001	005	L	-	0,00	0	0	18.957	-	-	-	-	-	-
S	[00387-00388-00384]	CR001	004	L	-	0,00	0	0	3.257	-	-	-	-	-	-
S	[00387-00388-00384]	CR001	005	L	-	0,00	0	0	12.925	-	-	-	-	-	-
S	[00390-00391-00387]	CR001	004	L	-	0,00	0	0	5.692	-	-	-	-	-	-
S	[00390-00391-00387]	CR001	005	L	-	0,00	0	0	15.510	-	-	-	-	-	-
S	[00387-00383-00152]	CR001	004	L	-	0,00	0	0	8.127	-	-	-	-	-	-
S	[00387-00383-00152]	CR001	005	L	-	0,00	0	0	18.095	-	-	-	-	-	-
S	[00387-00384-00383]	CR001	004	L	-	0,00	0	0	5.692	-	-	-	-	-	-
S	[00387-00384-00383]	CR001	005	L	-	0,00	0	0	15.510	-	-	-	-	-	-
S	[00148-00394-00149]	CR001	004	L	-	0,00	0	0	8.939	-	-	-	-	-	-
S	[00148-00394-00149]	CR001	005	L	-	0,00	0	0	18.957	-	-	-	-	-	-
S	[00390-00151-00150]	CR001	004	L	-	0,00	0	0	9.751	-	-	-	-	-	-
S	[00390-00151-00150]	CR001	005	L	-	0,00	0	0	19.819	-	-	-	-	-	-
S	[00149-00390-00150]	CR001	004	L	-	0,00	0	0	9.751	-	-	-	-	-	-
S	[00149-00390-00150]	CR001	005	L	-	0,00	0	0	19.819	-	-	-	-	-	-

TC	Shell	C	CC	SR	Br	Dis_i	$Q_{X/1,i}$	$Q_{Y/2,i}$	$Q_{Z/3,i}$	$M_{T,i}$	Dis_f	$Q_{X/1,f}$	$Q_{Y/2,f}$	$Q_{Z/3,f}$	$M_{T,f}$
						[m]	[N/m;N/m²]	[N/m;N/m²]	[N/m;N/m²]	[N·m/m;N]	[m]	[N/m;N/m²]	[N/m;N/m²]	[N/m;N/m²]	[N·m/m;N]
S	[00391-00388-00387]	CR001	004	L	-	0,00	0	0	3.257	-	-	-	-	-	-
S	[00391-00388-00387]	CR001	005	L	-	0,00	0	0	12.925	-	-	-	-	-	-
S	[00390-00387-00151]	CR001	004	L	-	0,00	0	0	8.127	-	-	-	-	-	-
S	[00390-00387-00151]	CR001	005	L	-	0,00	0	0	18.095	-	-	-	-	-	-
S	[00392-00388-00391]	CR001	004	L	-	0,00	0	0	822	-	-	-	-	-	-
S	[00392-00388-00391]	CR001	005	L	-	0,00	0	0	10.340	-	-	-	-	-	-
Piano Terra				**Parete P1-P2**			**Parete P1-P2**						**Peso proprio**		**-6.250**
S	[00407-00128-00129]	CR001	004	L	-	0,00	0	0	7.215	-	-	-	-	-	-
S	[00407-00128-00129]	CR001	005	L	-	0,00	0	0	17.128	-	-	-	-	-	-
S	[00105-00441-00106]	CR001	004	L	-	0,00	0	0	822	-	-	-	-	-	-
S	[00105-00441-00106]	CR001	005	L	-	0,00	0	0	10.340	-	-	-	-	-	-
S	[00408-00407-00130]	CR001	004	L	-	0,00	0	0	9.187	-	-	-	-	-	-
S	[00408-00407-00130]	CR001	005	L	-	0,00	0	0	19.220	-	-	-	-	-	-
S	[00004-00404-00144]	CR001	004	L	-	0,00	0	0	9.999	-	-	-	-	-	-
S	[00004-00404-00144]	CR001	005	L	-	0,00	0	0	20.082	-	-	-	-	-	-
S	[00108-00107-00404]	CR001	004	L	-	0,00	0	0	7.215	-	-	-	-	-	-
S	[00108-00107-00404]	CR001	005	L	-	0,00	0	0	17.128	-	-	-	-	-	-
S	[00407-00129-00003]	CR001	004	L	-	0,00	0	0	9.071	-	-	-	-	-	-
S	[00407-00129-00003]	CR001	005	L	-	0,00	0	0	19.097	-	-	-	-	-	-
S	[00130-00407-00003]	CR001	004	L	-	0,00	0	0	9.999	-	-	-	-	-	-
S	[00130-00407-00003]	CR001	005	L	-	0,00	0	0	20.082	-	-	-	-	-	-
S	[00108-00404-00004]	CR001	004	L	-	0,00	0	0	9.071	-	-	-	-	-	-
S	[00108-00404-00004]	CR001	005	L	-	0,00	0	0	19.097	-	-	-	-	-	-
S	[00409-00128-00408]	CR001	004	L	-	0,00	0	0	5.460	-	-	-	-	-	-
S	[00409-00128-00408]	CR001	005	L	-	0,00	0	0	15.264	-	-	-	-	-	-
S	[00408-00128-00407]	CR001	004	L	-	0,00	0	0	7.331	-	-	-	-	-	-
S	[00408-00128-00407]	CR001	005	L	-	0,00	0	0	17.251	-	-	-	-	-	-
S	[00409-00127-00128]	CR001	004	L	-	0,00	0	0	3.489	-	-	-	-	-	-
S	[00409-00127-00128]	CR001	005	L	-	0,00	0	0	13.171	-	-	-	-	-	-
S	[00410-00127-00409]	CR001	004	L	-	0,00	0	0	1.285	-	-	-	-	-	-
S	[00410-00127-00409]	CR001	005	L	-	0,00	0	0	10.833	-	-	-	-	-	-
S	[00107-00440-00404]	CR001	004	L	-	0,00	0	0	6.520	-	-	-	-	-	-
S	[00107-00440-00404]	CR001	005	L	-	0,00	0	0	16.389	-	-	-	-	-	-
S	[00410-00126-00127]	CR001	004	L	-	0,00	0	0	10	-	-	-	-	-	-
S	[00410-00126-00127]	CR001	005	L	-	0,00	0	0	9.479	-	-	-	-	-	-
S	[00131-00408-00130]	CR001	004	L	-	0,00	0	0	9.751	-	-	-	-	-	-
S	[00131-00408-00130]	CR001	005	L	-	0,00	0	0	19.819	-	-	-	-	-	-
S	[00413-00410-00409]	CR001	004	L	-	0,00	0	0	822	-	-	-	-	-	-
S	[00413-00410-00409]	CR001	005	L	-	0,00	0	0	10.340	-	-	-	-	-	-
S	[00106-00441-00440]	CR001	004	L	-	0,00	0	0	2.909	-	-	-	-	-	-
S	[00106-00441-00440]	CR001	005	L	-	0,00	0	0	12.556	-	-	-	-	-	-
S	[00412-00408-00131]	CR001	004	L	-	0,00	0	0	8.127	-	-	-	-	-	-
S	[00412-00408-00131]	CR001	005	L	-	0,00	0	0	18.095	-	-	-	-	-	-
S	[00412-00409-00408]	CR001	004	L	-	0,00	0	0	5.692	-	-	-	-	-	-
S	[00412-00409-00408]	CR001	005	L	-	0,00	0	0	15.510	-	-	-	-	-	-
S	[00132-00412-00131]	CR001	004	L	-	0,00	0	0	8.939	-	-	-	-	-	-
S	[00132-00412-00131]	CR001	005	L	-	0,00	0	0	18.957	-	-	-	-	-	-
S	[00144-00440-00143]	CR001	004	L	-	0,00	0	0	8.939	-	-	-	-	-	-
S	[00144-00440-00143]	CR001	005	L	-	0,00	0	0	18.957	-	-	-	-	-	-
S	[00413-00409-00412]	CR001	004	L	-	0,00	0	0	3.257	-	-	-	-	-	-
S	[00413-00409-00412]	CR001	005	L	-	0,00	0	0	12.925	-	-	-	-	-	-
S	[00404-00440-00144]	CR001	004	L	-	0,00	0	0	8.375	-	-	-	-	-	-
S	[00404-00440-00144]	CR001	005	L	-	0,00	0	0	18.359	-	-	-	-	-	-
S	[00416-00417-00413]	CR001	004	L	-	0,00	0	0	822	-	-	-	-	-	-
S	[00416-00417-00413]	CR001	005	L	-	0,00	0	0	10.340	-	-	-	-	-	-
S	[00416-00412-00415]	CR001	004	L	-	0,00	0	0	5.692	-	-	-	-	-	-
S	[00416-00412-00415]	CR001	005	L	-	0,00	0	0	15.510	-	-	-	-	-	-
S	[00106-00440-00107]	CR001	004	L	-	0,00	0	0	4.300	-	-	-	-	-	-
S	[00106-00440-00107]	CR001	005	L	-	0,00	0	0	14.033	-	-	-	-	-	-
S	[00134-00415-00133]	CR001	004	L	-	0,00	0	0	9.751	-	-	-	-	-	-
S	[00134-00415-00133]	CR001	005	L	-	0,00	0	0	19.819	-	-	-	-	-	-
S	[00415-00412-00132]	CR001	004	L	-	0,00	0	0	8.127	-	-	-	-	-	-
S	[00415-00412-00132]	CR001	005	L	-	0,00	0	0	18.095	-	-	-	-	-	-
S	[00415-00132-00133]	CR001	004	L	-	0,00	0	0	9.751	-	-	-	-	-	-
S	[00415-00132-00133]	CR001	005	L	-	0,00	0	0	19.819	-	-	-	-	-	-
S	[00416-00413-00412]	CR001	004	L	-	0,00	0	0	3.257	-	-	-	-	-	-
S	[00416-00413-00412]	CR001	005	L	-	0,00	0	0	12.925	-	-	-	-	-	-
S	[00419-00415-00134]	CR001	004	L	-	0,00	0	0	8.127	-	-	-	-	-	-
S	[00419-00415-00134]	CR001	005	L	-	0,00	0	0	18.095	-	-	-	-	-	-
S	[00420-00417-00416]	CR001	004	L	-	0,00	0	0	822	-	-	-	-	-	-
S	[00420-00417-00416]	CR001	005	L	-	0,00	0	0	10.340	-	-	-	-	-	-
S	[00441-00438-00437]	CR001	004	L	-	0,00	0	0	822	-	-	-	-	-	-
S	[00441-00438-00437]	CR001	005	L	-	0,00	0	0	10.340	-	-	-	-	-	-
S	[00135-00419-00134]	CR001	004	L	-	0,00	0	0	8.939	-	-	-	-	-	-
S	[00135-00419-00134]	CR001	005	L	-	0,00	0	0	18.957	-	-	-	-	-	-
S	[00441-00437-00440]	CR001	004	L	-	0,00	0	0	3.257	-	-	-	-	-	-
S	[00441-00437-00440]	CR001	005	L	-	0,00	0	0	12.925	-	-	-	-	-	-
S	[00419-00416-00415]	CR001	004	L	-	0,00	0	0	5.692	-	-	-	-	-	-
S	[00419-00416-00415]	CR001	005	L	-	0,00	0	0	15.510	-	-	-	-	-	-
S	[00419-00420-00416]	CR001	004	L	-	0,00	0	0	3.257	-	-	-	-	-	-
S	[00419-00420-00416]	CR001	005	L	-	0,00	0	0	12.925	-	-	-	-	-	-
S	[00440-00437-00436]	CR001	004	L	-	0,00	0	0	5.692	-	-	-	-	-	-
S	[00440-00437-00436]	CR001	005	L	-	0,00	0	0	15.510	-	-	-	-	-	-
S	[00440-00436-00143]	CR001	004	L	-	0,00	0	0	8.127	-	-	-	-	-	-

Carichi sulle pareti

TC	Shell	C	CC	SR	Br	Dis_i [m]	$Q_{X/1,i}$ [N/m;N/m²]	$Q_{Y/2,i}$ [N/m;N/m²]	$Q_{Z/3,i}$ [N/m;N/m²]	$M_{T,i}$ [N·m/m;N]	Dis_f [m]	$Q_{X/1,f}$ [N/m;N/m²]	$Q_{Y/2,f}$ [N/m;N/m²]	$Q_{Z/3,f}$ [N/m;N/m²]	$M_{T,f}$ [N·m/m;N]
S	[00440-00436-00143]	CR001	005	L	-	0,00	0	0	18.095	-	-	-	-	-	-
S	[00422-00423-00419]	CR001	004	L	-	0,00	0	0	5.692	-	-	-	-	-	-
S	[00422-00423-00419]	CR001	005	L	-	0,00	0	0	15.510	-	-	-	-	-	-
S	[00422-00135-00136]	CR001	004	L	-	0,00	0	0	9.751	-	-	-	-	-	-
S	[00422-00135-00136]	CR001	005	L	-	0,00	0	0	19.819	-	-	-	-	-	-
S	[00143-00436-00142]	CR001	004	L	-	0,00	0	0	9.751	-	-	-	-	-	-
S	[00143-00436-00142]	CR001	005	L	-	0,00	0	0	19.819	-	-	-	-	-	-
S	[00422-00419-00135]	CR001	004	L	-	0,00	0	0	8.127	-	-	-	-	-	-
S	[00422-00419-00135]	CR001	005	L	-	0,00	0	0	18.095	-	-	-	-	-	-
S	[00423-00420-00419]	CR001	004	L	-	0,00	0	0	3.257	-	-	-	-	-	-
S	[00423-00420-00419]	CR001	005	L	-	0,00	0	0	12.925	-	-	-	-	-	-
S	[00423-00424-00420]	CR001	004	L	-	0,00	0	0	822	-	-	-	-	-	-
S	[00423-00424-00420]	CR001	005	L	-	0,00	0	0	10.340	-	-	-	-	-	-
S	[00137-00422-00136]	CR001	004	L	-	0,00	0	0	9.751	-	-	-	-	-	-
S	[00137-00422-00136]	CR001	005	L	-	0,00	0	0	19.819	-	-	-	-	-	-
S	[00138-00426-00137]	CR001	004	L	-	0,00	0	0	8.939	-	-	-	-	-	-
S	[00138-00426-00137]	CR001	005	L	-	0,00	0	0	18.957	-	-	-	-	-	-
S	[00427-00423-00426]	CR001	004	L	-	0,00	0	0	3.257	-	-	-	-	-	-
S	[00427-00423-00426]	CR001	005	L	-	0,00	0	0	12.925	-	-	-	-	-	-
S	[00426-00423-00422]	CR001	004	L	-	0,00	0	0	5.692	-	-	-	-	-	-
S	[00426-00423-00422]	CR001	005	L	-	0,00	0	0	15.510	-	-	-	-	-	-
S	[00426-00422-00137]	CR001	004	L	-	0,00	0	0	8.127	-	-	-	-	-	-
S	[00426-00422-00137]	CR001	005	L	-	0,00	0	0	18.095	-	-	-	-	-	-
S	[00427-00424-00423]	CR001	004	L	-	0,00	0	0	822	-	-	-	-	-	-
S	[00427-00424-00423]	CR001	005	L	-	0,00	0	0	10.340	-	-	-	-	-	-
S	[00431-00427-00430]	CR001	004	L	-	0,00	0	0	822	-	-	-	-	-	-
S	[00431-00427-00430]	CR001	005	L	-	0,00	0	0	10.340	-	-	-	-	-	-
S	[00140-00429-00139]	CR001	004	L	-	0,00	0	0	9.751	-	-	-	-	-	-
S	[00140-00429-00139]	CR001	005	L	-	0,00	0	0	19.819	-	-	-	-	-	-
S	[00437-00434-00433]	CR001	004	L	-	0,00	0	0	3.257	-	-	-	-	-	-
S	[00437-00434-00433]	CR001	005	L	-	0,00	0	0	12.925	-	-	-	-	-	-
S	[00429-00426-00138]	CR001	004	L	-	0,00	0	0	8.127	-	-	-	-	-	-
S	[00429-00426-00138]	CR001	005	L	-	0,00	0	0	18.095	-	-	-	-	-	-
S	[00429-00138-00139]	CR001	004	L	-	0,00	0	0	9.751	-	-	-	-	-	-
S	[00429-00138-00139]	CR001	005	L	-	0,00	0	0	19.819	-	-	-	-	-	-
S	[00430-00427-00426]	CR001	004	L	-	0,00	0	0	3.257	-	-	-	-	-	-
S	[00430-00427-00426]	CR001	005	L	-	0,00	0	0	12.925	-	-	-	-	-	-
S	[00430-00426-00429]	CR001	004	L	-	0,00	0	0	5.692	-	-	-	-	-	-
S	[00430-00426-00429]	CR001	005	L	-	0,00	0	0	15.510	-	-	-	-	-	-
S	[00141-00433-00140]	CR001	004	L	-	0,00	0	0	8.939	-	-	-	-	-	-
S	[00141-00433-00140]	CR001	005	L	-	0,00	0	0	18.957	-	-	-	-	-	-
S	[00433-00430-00429]	CR001	004	L	-	0,00	0	0	5.692	-	-	-	-	-	-
S	[00433-00430-00429]	CR001	005	L	-	0,00	0	0	15.510	-	-	-	-	-	-
S	[00433-00429-00140]	CR001	004	L	-	0,00	0	0	8.127	-	-	-	-	-	-
S	[00433-00429-00140]	CR001	005	L	-	0,00	0	0	18.095	-	-	-	-	-	-
S	[00437-00433-00436]	CR001	004	L	-	0,00	0	0	5.692	-	-	-	-	-	-
S	[00437-00433-00436]	CR001	005	L	-	0,00	0	0	15.510	-	-	-	-	-	-
S	[00434-00430-00433]	CR001	004	L	-	0,00	0	0	3.257	-	-	-	-	-	-
S	[00434-00430-00433]	CR001	005	L	-	0,00	0	0	12.925	-	-	-	-	-	-
S	[00434-00431-00430]	CR001	004	L	-	0,00	0	0	822	-	-	-	-	-	-
S	[00434-00431-00430]	CR001	005	L	-	0,00	0	0	10.340	-	-	-	-	-	-
S	[00436-00433-00141]	CR001	004	L	-	0,00	0	0	8.127	-	-	-	-	-	-
S	[00436-00433-00141]	CR001	005	L	-	0,00	0	0	18.095	-	-	-	-	-	-
S	[00436-00141-00142]	CR001	004	L	-	0,00	0	0	9.751	-	-	-	-	-	-
S	[00436-00141-00142]	CR001	005	L	-	0,00	0	0	19.819	-	-	-	-	-	-
S	[00437-00438-00434]	CR001	004	L	-	0,00	0	0	822	-	-	-	-	-	-
S	[00437-00438-00434]	CR001	005	L	-	0,00	0	0	10.340	-	-	-	-	-	-

LEGENDA:

TC Descrizione del tipo di carico: [L] = Lineare - [C] = Concentrato - [S] = Superficiale - [T] = Termico.

C Descrizione del carico:
CR001= Spinta Terreno attiva (Sabbia in matrice limosa scarsamente addensato)

CC Identificativo della tipologia di carico nella relativa tabella.

SR Identificativo del sistema di riferimento considerato: [G] = Sistema di riferimento Globale X, Y, Z - [L] = Sistema di riferimento Locale 1, 2, 3.

Br Se la colonna "TC" riporta il valore "Lineare", indica la posizione del carico distribuito: [Sup] = carico applicato sul bordo superiore - [Inf] = Carico applicato sul bordo inferiore.

Dis_i Distanza del punto "i" dall'estremo iniziale dell'elemento. Il punto "i" indica il punto iniziale del tratto interessato dal carico distribuito sul bordo.

$M_{T,i}$ Valore nel punto "i", del vettore momento (torcente) distribuito, sempre riferito all'asse 1 (asse della parete) del sistema di riferimento locale 1, 2, 3, quale che sia il sistema di riferimento indicato nella colonna "S.R".

Dis_f Distanza del punto "f" dall'estremo finale dell'elemento. Il punto "f" indica il punto finale del tratto interessato dal carico distribuito sul bordo.

$M_{T,f}$ Valore nel punto "f", del vettore momento (torcente) distribuito, sempre riferito all'asse 1 (asse della parete) del sistema di riferimento locale 1, 2, 3, quale che sia il sistema di riferimento indicato nella colonna "S.R".

$Q_{X/1,i}$, $Q_{Y/2,i}$, $Q_{Z/3,i}$ Valore (nel punto iniziale della parete, "i") della forza distribuita riferita agli assi del sistema di riferimento indicato nella colonna "S.R".

$Q_{X/1,f}$, $Q_{Y/2,f}$, $Q_{Z/3,f}$ Valore (nel punto finale della parete, "f") della forza distribuita riferita agli assi del sistema di riferimento indicato nella colonna "S.R".

ΔT Differenza di temperatura fra le facce dell'elemento shell.

CARICHI SULLE PLATEE

Carichi sulle platee

TC	Shell	C	CC	SR	Q_X [N/m²]	Q_Y [N/m²]	Q_Z [N/m²]

Carichi sulle platee

TC	Shell	C	CC	SR	Q_X	Q_Y	Q_Z
					[N/m²]	[N/m²]	[N/m²]
Fondazione	**Platea 1**			**Peso proprio**		**-7.500**	
S	-	CR001	002	G	0	0	-2.000
S	-	CR002	003	G	0	0	-2.500

LEGENDA:

TC Descrizione del tipo di carico: [L] = Lineare - [C] = Concentrato - [S] = Superficiale - [T] = Termico.

C Descrizione del carico:
CR001= PLATEA: Platea (sovraccarico permanente) CR002= PLATEA: Platea (sovraccarico accidentale)

CC Identificativo della tipologia di carico nella relativa tabella.

SR Identificativo del sistema di riferimento considerato: [G] = Sistema di riferimento Globale X, Y, Z - [L] = Sistema di riferimento Locale 1, 2, 3.

Q_X, Q_Y, Q_Z Valore della forza distribuita superficiale uniforme riferita agli assi del sistema di riferimento indicato nella colonna "S.R".

ΔT Differenza di temperatura fra le facce dell'elemento shell.

NODI - SPOSTAMENTI PER CONDIZIONI DI CARICO NON SISMICHE

Nodi - Spostamenti per condizioni di carico non sismiche

Nodo	CC	S_X	S_Y	S_Z	Θ_X	Θ_Y	Θ_Z
		[cm]	[cm]	[cm]	[rad]	[rad]	[rad]
00001	001	-0,0193	0,0372	-0,2576	-1,2081 E-04	-6,1554 E-05	1,0676 E-05
	002	0,0000	-0,0001	-0,2049	2,1212 E-07	1,331 E-07	2,8837 E-08
	003	0,0000	0,0000	-0,0257	-5,8236 E-08	-8,9025 E-08	-2,2445 E-08
	004	0,0010	-0,0041	0,0129	1,2437 E-05	1,8591 E-06	-2,7942 E-06
	005	0,0042	-0,0167	0,0501	5,026 E-05	8,9714 E-06	-1,1116 E-05
00002	001	-0,1172	0,0361	-0,1621	-1,1968 E-04	-3,6701 E-04	-2,9879 E-05
	002	-0,0003	-0,0001	-0,2050	2,2064 E-07	-1,0299 E-06	-6,2361 E-08
	003	0,0005	0,0000	-0,0257	-5,9535 E-08	1,4997 E-06	-1,0032 E-08
	004	0,0355	-0,0039	0,0026	1,2878 E-05	1,1522 E-04	9,879 E-06
	005	0,1495	-0,0156	0,0090	5,1718 E-05	4,9231 E-04	4,8216 E-05
00003	001	0,0000	0,0000	-0,1619	-1,2205 E-04	-4,1619 E-04	2,7156 E-08
	002	0,0000	0,0000	-0,2050	1,9368 E-07	-1,1113 E-06	-1,9097 E-10
	003	0,0000	0,0000	-0,0257	-2,3236 E-07	1,1804 E-06	-3,1346 E-09
	004	0,0000	0,0000	0,0026	1,4259 E-05	8,7478 E-05	-2,819 E-07
	005	0,0000	0,0000	0,0089	5,7191 E-05	3,3965 E-04	-1,0101 E-06
00004	001	0,0000	0,0000	-0,2578	-1,3655 E-04	-7,599 E-05	-1,2708 E-08
	002	0,0000	0,0000	-0,2049	2,2907 E-07	1,3881 E-07	1,7835 E-11
	003	0,0000	0,0000	-0,0257	1,3061 E-07	7,86 E-08	2,1704 E-10
	004	0,0000	0,0000	0,0130	1,744 E-05	6,7623 E-06	-6,0735 E-09
	005	0,0000	0,0000	0,0505	6,7619 E-05	2,5642 E-05	-2,9787 E-08
00005	001	-0,0168	0,1516	-0,1877	-5,0674 E-04	-5,5437 E-05	-3,7572 E-06
	002	0,0000	0,0004	-0,2050	-1,3845 E-06	1,4987 E-07	-1,0138 E-07
	003	0,0000	-0,0006	-0,0256	2,1439 E-06	-1,0146 E-07	1,6448 E-07
	004	0,0006	-0,0481	0,0104	1,6315 E-04	1,8244 E-06	-2,8389 E-06
	005	0,0026	-0,1925	0,0387	6,6451 E-04	8,4503 E-06	-5,0562 E-06
00006	001	0,0000	0,0000	-0,1873	-5,0258 E-04	-6,015 E-05	1,5489 E-08
	002	0,0000	0,0000	-0,2050	-1,0294 E-06	5,8373 E-08	-1,7204 E-09
	003	0,0000	0,0000	-0,0256	1,5715 E-06	-3,323 E-07	2,4799 E-09
	004	0,0000	0,0000	0,0103	1,2302 E-04	3,9686 E-06	2,5578 E-07
	005	0,0000	0,0000	0,0385	4,6478 E-04	1,6545 E-05	8,5763 E-07
00007	001	0,0000	0,0000	-0,1936	-5,0217 E-04	-5,8442 E-05	1,9914 E-09
	002	0,0000	0,0000	-0,2050	-1,0652 E-06	-8,0268 E-09	-5,071 E-10
	003	0,0000	0,0000	-0,0256	1,5817 E-06	-2,787 E-07	7,675 E-10
	004	0,0000	0,0000	0,0118	1,2291 E-04	3,2095 E-06	9,3701 E-08
	005	0,0000	0,0000	0,0443	4,6448 E-04	1,3914 E-05	3,1324 E-07
00008	001	0,0000	0,0000	-0,0684	1,273 E-05	-4,4201 E-06	-2,5293 E-23
	002	0,0000	0,0000	-0,2052	1,7344 E-06	3,57 E-07	-3,6154 E-25
	003	0,0000	0,0000	-0,0253	-2,1294 E-06	-2,1414 E-06	8,4421 E-25
	004	0,0000	0,0000	0,0008	-1,1422 E-05	1,9568 E-07	2,9207 E-22
	005	0,0000	0,0000	0,0031	-4,3607 E-05	6,5548 E-07	9,6041 E-22
00009	001	0,0000	0,0000	-0,1671	-1,214 E-04	-4,1617 E-04	8,9566 E-09
	002	0,0000	0,0000	-0,2050	2,0468 E-07	-1,1089 E-06	-5,1524 E-11
	003	0,0000	0,0000	-0,0256	-1,824 E-07	1,1968 E-06	-1,0162 E-09
	004	0,0000	0,0000	0,0037	1,385 E-05	8,7429 E-05	-9,0211 E-08
	005	0,0000	0,0000	0,0132	5,5498 E-05	3,3944 E-04	-3,2275 E-07
00010	001	0,0000	0,0000	-0,2604	-1,3084 E-04	-7,0435 E-05	-7,3445 E-10
	002	0,0000	0,0000	-0,2049	2,9848 E-07	2,0656 E-07	-3,1628 E-13
	003	0,0000	0,0000	-0,0257	1,055 E-07	5,5934 E-08	1,1095 E-11
	004	0,0000	0,0000	0,0133	1,5971 E-05	5,3477 E-06	-3,408 E-10
	005	0,0000	0,0000	0,0516	6,2471 E-05	2,0687 E-05	-1,5877 E-09
00011	001	0,0000	0,0000	-0,2545	-1,2037 E-04	-1,0393 E-04	1,7785 E-09
	002	0,0000	0,0000	-0,2049	2,5187 E-07	-9,8078 E-09	-2,3757 E-11
	003	0,0000	0,0000	-0,0257	-6,8063 E-08	2,4475 E-07	-5,1259 E-11
	004	0,0000	0,0000	0,0126	1,2917 E-05	1,3901 E-05	2,1553 E-09
	005	0,0000	0,0000	0,0489	5,2133 E-05	5,0765 E-05	1,0841 E-08
00012	001	0,0000	0,0000	-0,2491	-1,1286 E-04	-1,5568 E-04	1,5678 E-07
	002	0,0000	0,0000	-0,2049	2,3661 E-07	-2,4119 E-07	8,2847 E-10
	003	0,0000	0,0000	-0,0257	-1,1247 E-07	5,8911 E-07	-1,2978 E-09
	004	0,0000	0,0000	0,0120	1,0783 E-05	2,5835 E-05	-1,2723 E-08
	005	0,0000	0,0000	0,0467	4,4495 E-05	9,3793 E-05	-3,6635 E-08
00013	001	0,0000	0,0000	-0,2438	-1,1122 E-04	-2,1109 E-04	2,2571 E-08
	002	0,0000	0,0000	-0,2049	2,475 E-07	-4,641 E-07	3,5014 E-11
	003	0,0000	0,0000	-0,0257	-1,2308 E-07	9,0437 E-07	1,0985 E-10
	004	0,0000	0,0000	0,0115	1,0113 E-05	3,8227 E-05	-1,7431 E-08
	005	0,0000	0,0000	0,0447	4,1584 E-05	1,4009 E-04	-4,6902 E-08
00014	001	0,0000	0,0000	-0,2386	-1,1088 E-04	-2,6294 E-04	6,4676 E-08

Nodo	CC	S_X	S_Y	S_Z	Θ_X	Θ_Y	Θ_Z
		[cm]	[cm]	[cm]	[rad]	[rad]	[rad]
	002	0,0000	0,0000	-0,2049	2,5928 E-07	-6,549 E-07	2,7945 E-10
	003	0,0000	0,0000	-0,0257	-1,05 E-07	1,1217 E-06	-2,4495 E-10
	004	0,0000	0,0000	0,0111	1,0247 E-05	4,958 E-05	2,7329 E-08
	005	0,0000	0,0000	0,0427	4,1837 E-05	1,8328 E-04	7,6969 E-08
00015	001	0,0000	0,0000	-0,2334	-1,1198 E-04	-3,0718 E-04	3,7252 E-08
	002	0,0000	0,0000	-0,2049	2,453 E-07	-7,4503 E-07	1,8183 E-10
	003	0,0000	0,0000	-0,0257	-9,3255 E-08	1,3367 E-06	-1,7845 E-10
	004	0,0000	0,0000	0,0106	1,0712 E-05	5,8721 E-05	1,9559 E-08
	005	0,0000	0,0000	0,0406	4,3417 E-05	2,1837 E-04	5,2145 E-08
00016	001	0,0000	0,0000	-0,2281	-1,13 E-04	-3,4397 E-04	-3,7656 E-08
	002	0,0000	0,0000	-0,2049	2,1818 E-07	-7,7285 E-07	-2,1151 E-10
	003	0,0000	0,0000	-0,0257	-1,0476 E-07	1,5484 E-06	2,1789 E-10
	004	0,0000	0,0000	0,0100	1,0975 E-05	6,5908 E-05	6,6356 E-09
	005	0,0000	0,0000	0,0385	4,414 E-05	2,4683 E-04	2,508 E-08
00017	001	0,0000	0,0000	-0,2227	-1,1416 E-04	-3,7372 E-04	1,309 E-08
	002	0,0000	0,0000	-0,2049	2,258 E-07	-8,3004 E-07	-1,0401 E-10
	003	0,0000	0,0000	-0,0257	-8,3684 E-08	1,6993 E-06	-8,1692 E-11
	004	0,0000	0,0000	0,0095	1,111 E-05	7,2055 E-05	4,3548 E-08
	005	0,0000	0,0000	0,0364	4,4745 E-05	2,7149 E-04	1,324 E-07
00018	001	0,0000	0,0000	-0,2173	-1,1509 E-04	-3,9431 E-04	-4,5146 E-08
	002	0,0000	0,0000	-0,2050	2,6206 E-07	-9,6178 E-07	-9,1611 E-11
	003	0,0000	0,0000	-0,0257	-5,6124 E-08	1,7951 E-06	2,6245 E-10
	004	0,0000	0,0000	0,0090	1,1435 E-05	7,7053 E-05	-1,561 E-08
	005	0,0000	0,0000	0,0343	4,594 E-05	2,913 E-04	-5,1339 E-08
00019	001	0,0000	0,0000	-0,2118	-1,1615 E-04	-4,0814 E-04	-1,6926 E-08
	002	0,0000	0,0000	-0,2050	2,3149 E-07	-1,1304 E-06	4,0581 E-11
	003	0,0000	0,0000	-0,0257	-7,2409 E-08	1,837 E-06	1,1689 E-10
	004	0,0000	0,0000	0,0084	1,1918 E-05	8,0396 E-05	4,2407 E-08
	005	0,0000	0,0000	0,0321	4,7643 E-05	3,0512 E-04	1,3225 E-07
00020	001	0,0000	0,0000	-0,2063	-1,174 E-04	-4,177 E-04	9,9393 E-09
	002	0,0000	0,0000	-0,2050	2,0157 E-07	-1,242 E-06	1,5501 E-10
	003	0,0000	0,0000	-0,0257	-6,4672 E-08	1,8641 E-06	-1,6972 E-11
	004	0,0000	0,0000	0,0079	1,1888 E-05	8,2479 E-05	5,4557 E-08
	005	0,0000	0,0000	0,0298	4,7644 E-05	3,1437 E-04	1,6679 E-07
00021	001	0,0000	0,0000	-0,2008	-1,1802 E-04	-4,2179 E-04	-3,3798 E-08
	002	0,0000	0,0000	-0,2050	2,2279 E-07	-1,2997 E-06	-3,2191 E-10
	003	0,0000	0,0000	-0,0257	-4,7802 E-08	1,9232 E-06	3,6911 E-10
	004	0,0000	0,0000	0,0073	1,2089 E-05	8,4577 E-05	-6,0267 E-08
	005	0,0000	0,0000	0,0275	4,8425 E-05	3,2307 E-04	-1,9849 E-07
00022	001	0,0000	0,0000	-0,1952	-1,1889 E-04	-4,224 E-04	6,0368 E-11
	002	0,0000	0,0000	-0,2050	2,182 E-07	-1,3593 E-06	9,953 E-11
	003	0,0000	0,0000	-0,0257	-4,2563 E-08	1,9075 E-06	-4,2481 E-11
	004	0,0000	0,0000	0,0067	1,2521 E-05	8,5767 E-05	5,427 E-08
	005	0,0000	0,0000	0,0252	4,9889 E-05	3,2852 E-04	1,7278 E-07
00023	001	0,0000	0,0000	-0,1896	-1,191 E-04	-4,2181 E-04	5,671 E-09
	002	0,0000	0,0000	-0,2050	2,2183 E-07	-1,4036 E-06	6,9301 E-11
	003	0,0000	0,0000	-0,0257	-2,9078 E-08	1,8427 E-06	-5,9421 E-11
	004	0,0000	0,0000	0,0061	1,2441 E-05	8,5691 E-05	3,5619 E-08
	005	0,0000	0,0000	0,0228	4,9728 E-05	3,2972 E-04	1,1224 E-07
00024	001	0,0000	0,0000	-0,1840	-1,1939 E-04	-4,19 E-04	1,9418 E-09
	002	0,0000	0,0000	-0,2050	2,0269 E-07	-1,2877 E-06	8,8155 E-11
	003	0,0000	0,0000	-0,0257	-2,714 E-08	1,8157 E-06	3,0331 E-10
	004	0,0000	0,0000	0,0055	1,2423 E-05	8,6449 E-05	-7,5413 E-08
	005	0,0000	0,0000	0,0205	4,9746 E-05	3,3335 E-04	-2,5302 E-07
00025	001	0,0000	0,0000	-0,1784	-1,1981 E-04	-4,1687 E-04	3,7591 E-10
	002	0,0000	0,0000	-0,2050	2,1982 E-07	-1,1175 E-06	-7,5141 E-11
	003	0,0000	0,0000	-0,0256	-1,8682 E-08	1,6908 E-06	-4,1994 E-10
	004	0,0000	0,0000	0,0050	1,275 E-05	8,7206 E-05	1,9971 E-08
	005	0,0000	0,0000	0,0182	5,0898 E-05	3,3696 E-04	7,1277 E-08
00026	001	0,0000	0,0000	-0,1727	-1,1942 E-04	-4,1609 E-04	-7,7646 E-09
	002	0,0000	0,0000	-0,2050	2,7717 E-07	-1,0405 E-06	8,635 E-12
	003	0,0000	0,0000	-0,0256	-3,8737 E-08	1,4554 E-06	8,257 E-10
	004	0,0000	0,0000	0,0043	1,3175 E-05	8,7072 E-05	6,9513 E-08
	005	0,0000	0,0000	0,0157	5,2706 E-05	3,3762 E-04	2,4712 E-07
00027	001	0,0000	0,0000	-0,1414	-1,2335 E-04	-4,0439 E-04	-7,6819 E-10
	002	0,0000	0,0000	-0,2050	1,5926 E-08	-6,7837 E-07	1,2584 E-11
	003	0,0000	0,0000	-0,0257	-9,5363 E-07	6,6039 E-07	1,0349 E-10
	004	0,0000	0,0000	-0,0010	1,5876 E-05	5,9909 E-05	9,1298 E-09
	005	0,0000	0,0000	-0,0051	6,3855 E-05	2,3036 E-04	3,2967 E-08
00028	001	0,0000	0,0000	-0,1223	-1,2 E-04	-3,6649 E-04	2,6894 E-11
	002	0,0000	0,0000	-0,2050	7,6527 E-07	-2,9517 E-07	-3,3685 E-13
	003	0,0000	0,0000	-0,0257	-1,1161 E-06	2,8328 E-07	-3,3529 E-12
	004	0,0000	0,0000	-0,0034	1,6628 E-05	3,7279 E-05	-2,8005 E-10
	005	0,0000	0,0000	-0,0143	6,7019 E-05	1,4162 E-04	-1,037 E-09
00029	001	0,0000	0,0000	-0,1053	-1,1574 E-04	-3,192 E-04	3,0001 E-13
	002	0,0000	0,0000	-0,2050	9,1709 E-07	-6,1142 E-08	1,1668 E-15
	003	0,0000	0,0000	-0,0257	-1,6706 E-06	-6,2285 E-08	-2,462 E-14
	004	0,0000	0,0000	-0,0048	1,4018 E-05	1,8824 E-05	-1,1565 E-12
	005	0,0000	0,0000	-0,0193	5,6685 E-05	6,9672 E-05	-5,7801 E-12
00030	001	0,0000	0,0000	-0,0908	-1,09 E-04	-2,6293 E-04	-2,4455 E-13
	002	0,0000	0,0000	-0,2050	1,3884 E-06	7,0142 E-09	-4,9149 E-15
	003	0,0000	0,0000	-0,0257	-1,7261 E-06	-2,8846 E-07	9,1869 E-15
	004	0,0000	0,0000	-0,0054	1,1718 E-05	6,2653 E-06	4,801 E-13
	005	0,0000	0,0000	-0,0215	4,7626 E-05	2,113 E-05	2,9179 E-12
00031	001	0,0000	0,0000	-0,0792	-1,0065 E-04	-2,0652 E-04	7,0763 E-14

Nodo	CC	S_X	S_Y	S_Z	Θ_X	Θ_Y	Θ_Z
		[cm]	[cm]	[cm]	[rad]	[rad]	[rad]
	002	0,0000	0,0000	-0,2049	1,0506 E-06	-1,3453 E-07	1,4462 E-15
	003	0,0000	0,0000	-0,0257	-2,2615 E-06	-5,2451 E-07	-2,5846 E-15
	004	0,0000	0,0000	-0,0054	9,246 E-06	-3,4246 E-06	-1,3412 E-13
	005	0,0000	0,0000	-0,0216	3,7841 E-05	-1,612 E-05	-8,2682 E-13
00032	001	0,0000	0,0000	-0,0704	-9,075 E-05	-1,5231 E-04	2,3592 E-15
	002	0,0000	0,0000	-0,2050	1,1432 E-06	3,3091 E-07	6,1334 E-17
	003	0,0000	0,0000	-0,0257	-2,4965 E-06	-3,0394 E-07	-4,4211 E-17
	004	0,0000	0,0000	-0,0051	6,2412 E-06	-9,2868 E-06	-1,4238 E-15
	005	0,0000	0,0000	-0,0202	2,5992 E-05	-3,8393 E-05	-1,6587 E-14
00033	001	0,0000	0,0000	-0,0640	-8,0225 E-05	-1,0619 E-04	-4,5217 E-16
	002	0,0000	0,0000	-0,2050	1,6005 E-06	1,816 E-07	-1,2576 E-17
	003	0,0000	0,0000	-0,0257	-2,3833 E-06	-3,5303 E-07	4,6025 E-18
	004	0,0000	0,0000	-0,0045	3,6645 E-06	-1,2339 E-05	-2,6604 E-17
	005	0,0000	0,0000	-0,0179	1,5809 E-05	-4,9771 E-05	1,9905 E-15
00034	001	0,0000	0,0000	-0,0598	-7,0383 E-05	-6,515 E-05	2,4006 E-17
	002	0,0000	0,0000	-0,2050	1,3403 E-06	6,8977 E-08	6,7151 E-19
	003	0,0000	0,0000	-0,0256	-2,7618 E-06	-3,734 E-07	-2,1622 E-19
	004	0,0000	0,0000	-0,0039	1,348 E-06	-1,4125 E-05	3,6825 E-18
	005	0,0000	0,0000	-0,0153	6,6652 E-06	-5,6253 E-05	-9,6089 E-17
00035	001	0,0000	0,0000	-0,0574	-5,9263 E-05	-3,2506 E-05	3,644 E-18
	002	0,0000	0,0000	-0,2050	1,4845 E-06	5,0084 E-07	1,026 E-19
	003	0,0000	0,0000	-0,0256	-2,8159 E-06	-5,0713 E-08	-1,4355 E-20
	004	0,0000	0,0000	-0,0032	-9,179 E-07	-1,4264 E-05	2,1323 E-18
	005	0,0000	0,0000	-0,0125	-2,261 E-06	-5,6423 E-05	-7,4494 E-18
00036	001	0,0000	0,0000	-0,0565	-4,9608 E-05	-9,1271 E-06	-7,4734 E-19
	002	0,0000	0,0000	-0,2050	2,046 E-06	2,099 E-07	-2,074 E-20
	003	0,0000	0,0000	-0,0256	-2,5504 E-06	-1,183 E-07	2,013 E-21
	004	0,0000	0,0000	-0,0025	-2,8183 E-06	-1,3441 E-05	-5,3194 E-19
	005	0,0000	0,0000	-0,0097	-9,7763 E-06	-5,2934 E-05	1,0106 E-18
00037	001	0,0000	0,0000	-0,0565	-4,1003 E-05	9,785 E-06	-7,2655 E-20
	002	0,0000	0,0000	-0,2050	1,9548 E-06	1,094 E-07	-2,0114 E-21
	003	0,0000	0,0000	-0,0256	-2,8371 E-06	-1,0118 E-07	1,7955 E-22
	004	0,0000	0,0000	-0,0018	-4,353 E-06	-1,2281 E-05	-5,3335 E-20
	005	0,0000	0,0000	-0,0072	-1,582 E-05	-4,8189 E-05	8,9466 E-20
00038	001	0,0000	0,0000	-0,0573	-3,1808 E-05	2,1038 E-05	1,648 E-20
	002	0,0000	0,0000	-0,2050	2,1755 E-06	5,2641 E-09	4,4179 E-22
	003	0,0000	0,0000	-0,0256	-2,6124 E-06	-1,1812 E-07	-3,0511 E-23
	004	0,0000	0,0000	-0,0013	-5,8413 E-06	-1,0731 E-05	1,3731 E-20
	005	0,0000	0,0000	-0,0050	-2,1689 E-05	-4,2004 E-05	-8,8607 E-21
00039	001	0,0000	0,0000	-0,0585	-2,6043 E-05	2,8848 E-05	-3,2455 E-21
	002	0,0000	0,0000	-0,2050	1,7581 E-06	-1,4569 E-07	-8,6661 E-23
	003	0,0000	0,0000	-0,0256	-2,9474 E-06	-1,5274 E-07	5,8589 E-24
	004	0,0000	0,0000	-0,0008	-6,8577 E-06	-9,0991 E-06	-2,739 E-21
	005	0,0000	0,0000	-0,0031	-2,5699 E-05	-3,5535 E-05	1,51 E-21
00040	001	0,0000	0,0000	-0,0601	-1,9185 E-05	3,3105 E-05	-1,3271 E-22
	002	0,0000	0,0000	-0,2050	1,7919 E-06	3,6955 E-07	-3,4037 E-24
	003	0,0000	0,0000	-0,0256	-2,9545 E-06	1,6495 E-07	2,073 E-25
	004	0,0000	0,0000	-0,0004	-7,8022 E-06	-7,5306 E-06	-1,0922 E-22
	005	0,0000	0,0000	-0,0015	-2,9417 E-05	-2,9366 E-05	1,9681 E-23
00041	001	0,0000	0,0000	-0,0617	-1,2678 E-05	3,2859 E-05	-1,8751 E-23
	002	0,0000	0,0000	-0,2050	2,284 E-06	2,3901 E-07	-3,4386 E-26
	003	0,0000	0,0000	-0,0256	-2,6401 E-06	8,3497 E-08	-1,7825 E-25
	004	0,0000	0,0000	0,0000	-8,6738 E-06	-6,0444 E-06	-1,518 E-22
	005	0,0000	0,0000	-0,0002	-3,2851 E-05	-2,3548 E-05	-5,4907 E-22
00042	001	0,0000	0,0000	-0,0633	-8,853 E-06	3,1237 E-05	-3,9987 E-24
	002	0,0000	0,0000	-0,2050	2,1109 E-06	1,702 E-07	-4,7922 E-26
	003	0,0000	0,0000	-0,0256	-2,8913 E-06	-2,2883 E-08	7,2759 E-27
	004	0,0000	0,0000	0,0002	-9,2056 E-06	-4,6951 E-06	-2,6272 E-23
	005	0,0000	0,0000	0,0009	-3,4944 E-05	-1,8279 E-05	-8,3742 E-23
00043	001	0,0000	0,0000	-0,0648	-3,7105 E-06	2,7613 E-05	-2,8653 E-23
	002	0,0000	0,0000	-0,2051	2,2673 E-06	1,9313 E-07	-3,642 E-25
	003	0,0000	0,0000	-0,0256	-2,6258 E-06	-1,4689 E-07	8,479 E-26
	004	0,0000	0,0000	0,0004	-9,761 E-06	-3,5633 E-06	-1,862 E-22
	005	0,0000	0,0000	0,0017	-3,7128 E-05	-1,3876 E-05	-5,8532 E-22
00044	001	0,0000	0,0000	-0,0661	-1,4067 E-06	2,2837 E-05	7,3943 E-24
	002	0,0000	0,0000	-0,2051	1,8387 E-06	4,0349 E-09	1,0582 E-25
	003	0,0000	0,0000	-0,0256	-2,9444 E-06	-4,0637 E-07	-1,0223 E-26
	004	0,0000	0,0000	0,0006	-1,0128 E-05	-2,5422 E-06	4,25 E-24
	005	0,0000	0,0000	0,0022	-3,8567 E-05	-9,9106 E-06	1,3296 E-23
00045	001	0,0000	0,0000	-0,0671	1,6452 E-06	1,8425 E-05	-2,4855 E-24
	002	0,0000	0,0000	-0,2051	1,7865 E-06	5,3384 E-07	-2,6545 E-26
	003	0,0000	0,0000	-0,0256	-2,9434 E-06	-3,2478 E-07	4,3342 E-26
	004	0,0000	0,0000	0,0007	-1,0445 E-05	-1,7337 E-06	-1,9546 E-23
	005	0,0000	0,0000	0,0026	-3,981 E-05	-6,7807 E-06	-5,978 E-23
00046	001	0,0000	0,0000	-0,0679	5,2049 E-06	1,2663 E-05	2,857 E-23
	002	0,0000	0,0000	-0,2051	2,1211 E-06	5,5705 E-07	4,2954 E-25
	003	0,0000	0,0000	-0,0256	-2,6257 E-06	-6,4553 E-07	-9,0206 E-25
	004	0,0000	0,0000	0,0008	-1,0769 E-05	-1,0738 E-06	-4,9556 E-22
	005	0,0000	0,0000	0,0029	-4,1077 E-05	-4,231 E-06	-1,6063 E-21
00047	001	0,0000	0,0000	-0,0683	6,5665 E-06	6,8121 E-06	1,3674 E-23
	002	0,0000	0,0000	-0,2051	1,6933 E-06	5,2169 E-07	1,9304 E-25
	003	0,0000	0,0000	-0,0255	-2,8544 E-06	-1,0383 E-06	-4,5184 E-25
	004	0,0000	0,0000	0,0008	-1,0959 E-05	-5,0725 E-07	-1,4839 E-22
	005	0,0000	0,0000	0,0031	-4,1814 E-05	-2,0461 E-06	-4,8902 E-22
00048	001	0,0000	0,0000	-0,0686	8,5518 E-06	2,3153 E-06	-1,568 E-23

Nodo	CC	S_X	S_Y	S_Z	Θ_X	Θ_Y	Θ_Z
		[cm]	[cm]	[cm]	[rad]	[rad]	[rad]
	002	0,0000	0,0000	-0,2052	1,6065 E-06	1,0884 E-06	-2,2419 E-25
	003	0,0000	0,0000	-0,0255	-2,7182 E-06	-1,1856 E-06	5,3633 E-25
	004	0,0000	0,0000	0,0008	-1,1128 E-05	-1,292 E-07	1,6956 E-22
	005	0,0000	0,0000	0,0031	-4,2472 E-05	-5,9266 E-07	5,595 E-22
00049	001	0,0000	0,0000	-0,0686	1,1441 E-05	-2,0722 E-06	-6,5957 E-24
	002	0,0000	0,0000	-0,2052	1,8351 E-06	8,3102 E-07	-9,4284 E-26
	003	0,0000	0,0000	-0,0254	-2,2879 E-06	-1,7742 E-06	2,1984 E-25
	004	0,0000	0,0000	0,0008	-1,1342 E-05	8,3878 E-08	7,6449 E-23
	005	0,0000	0,0000	0,0031	-4,3298 E-05	2,2597 E-07	2,5133 E-22
00050	001	0,0000	0,0000	-0,1964	-4,9964 E-04	-5,6339 E-05	8,2286 E-09
	002	0,0000	0,0000	-0,2050	-1,2051 E-06	1,3951 E-07	2,3579 E-10
	003	0,0000	0,0000	-0,0256	1,8048 E-06	-8,3131 E-08	-4,8673 E-10
	004	0,0000	0,0000	0,0120	1,2178 E-04	1,9986 E-06	-1,0868 E-07
	005	0,0000	0,0000	0,0449	4,6102 E-04	9,2784 E-06	-3,606 E-07
00051	001	0,0000	0,0000	-0,1991	-5,0172 E-04	-5,602 E-05	-1,5033 E-08
	002	0,0000	0,0000	-0,2050	-1,2976 E-06	1,9502 E-07	4,437 E-11
	003	0,0000	0,0000	-0,0256	2,0973 E-06	-3,2272 E-08	-2,3059 E-12
	004	0,0000	0,0000	0,0121	1,2057 E-04	1,5608 E-06	8,8417 E-08
	005	0,0000	0,0000	0,0453	4,5712 E-04	7,693 E-06	2,8966 E-07
00052	001	0,0000	0,0000	-0,2018	-5,0439 E-04	-5,5954 E-05	6,7673 E-09
	002	0,0000	0,0000	-0,2050	-1,3932 E-06	1,2085 E-07	-1,078 E-11
	003	0,0000	0,0000	-0,0256	2,257 E-06	-6,4983 E-08	1,944 E-11
	004	0,0000	0,0000	0,0121	1,1938 E-04	1,4955 E-06	-4,9472 E-08
	005	0,0000	0,0000	0,0457	4,5374 E-04	7,4393 E-06	-1,5965 E-07
00053	001	0,0000	0,0000	-0,2045	-5,076 E-04	-5,615 E-05	4,4996 E-10
	002	0,0000	0,0000	-0,2050	-1,5049 E-06	1,2667 E-07	2,5644 E-11
	003	0,0000	0,0000	-0,0256	2,3004 E-06	-6,9611 E-08	1,624 E-10
	004	0,0000	0,0000	0,0122	1,1913 E-04	1,7029 E-06	-2,5203 E-08
	005	0,0000	0,0000	0,0461	4,532 E-04	8,0479 E-06	-7,9699 E-08
00054	001	0,0000	0,0000	-0,2072	-5,1351 E-04	-5,6345 E-05	-4,1337 E-09
	002	0,0000	0,0000	-0,2050	-1,4829 E-06	1,8278 E-07	-1,0646 E-11
	003	0,0000	0,0000	-0,0256	2,3938 E-06	-5,8495 E-08	-3,8232 E-10
	004	0,0000	0,0000	0,0123	1,1905 E-04	1,5697 E-06	8,5004 E-08
	005	0,0000	0,0000	0,0464	4,5314 E-04	7,5733 E-06	2,7344 E-07
00055	001	0,0000	0,0000	-0,2099	-5,1903 E-04	-5,6194 E-05	4,3514 E-09
	002	0,0000	0,0000	-0,2050	-1,494 E-06	1,2868 E-07	3,9696 E-11
	003	0,0000	0,0000	-0,0256	2,4182 E-06	-8,9083 E-08	2,5157 E-10
	004	0,0000	0,0000	0,0124	1,1784 E-04	1,3659 E-06	-6,5973 E-08
	005	0,0000	0,0000	0,0468	4,4948 E-04	6,9041 E-06	-2,1691 E-07
00056	001	0,0000	0,0000	-0,2126	-5,2333 E-04	-5,6275 E-05	-1,2816 E-09
	002	0,0000	0,0000	-0,2050	-1,5833 E-06	1,0936 E-07	5,1649 E-11
	003	0,0000	0,0000	-0,0256	2,3572 E-06	-9,6078 E-08	1,3119 E-10
	004	0,0000	0,0000	0,0124	1,1744 E-04	1,5818 E-06	-2,7699 E-09
	005	0,0000	0,0000	0,0471	4,4817 E-04	7,512 E-06	-9,3201 E-09
00057	001	0,0000	0,0000	-0,2153	-5,2917 E-04	-5,6294 E-05	6,9593 E-09
	002	0,0000	0,0000	-0,2050	-1,6052 E-06	1,6652 E-07	3,7699 E-11
	003	0,0000	0,0000	-0,0256	2,359 E-06	-8,3823 E-08	-2,5161 E-10
	004	0,0000	0,0000	0,0125	1,1747 E-04	1,6008 E-06	8,1082 E-08
	005	0,0000	0,0000	0,0475	4,4808 E-04	7,5061 E-06	2,5408 E-07
00058	001	0,0000	0,0000	-0,2180	-5,3332 E-04	-5,6352 E-05	-7,6222 E-09
	002	0,0000	0,0000	-0,2050	-1,587 E-06	1,0695 E-07	-3,2354 E-10
	003	0,0000	0,0000	-0,0256	2,2989 E-06	-9,8447 E-08	2,0342 E-10
	004	0,0000	0,0000	0,0126	1,1686 E-04	1,3982 E-06	-5,9085 E-08
	005	0,0000	0,0000	0,0478	4,4583 E-04	6,8375 E-06	-2,0617 E-07
00059	001	0,0000	0,0000	-0,2207	-5,3791 E-04	-5,6153 E-05	1,0152 E-08
	002	0,0000	0,0000	-0,2050	-1,4638 E-06	2,0362 E-07	3,3208 E-10
	003	0,0000	0,0000	-0,0256	2,2953 E-06	-8,03 E-08	1,9003 E-10
	004	0,0000	0,0000	0,0126	1,1526 E-04	1,0926 E-06	5,6618 E-08
	005	0,0000	0,0000	0,0481	4,3999 E-04	5,7276 E-06	1,9357 E-07
00060	001	0,0000	0,0000	-0,2234	-5,4007 E-04	-5,5931 E-05	1,1193 E-09
	002	0,0000	0,0000	-0,2050	-1,369 E-06	1,4001 E-07	3,9697 E-11
	003	0,0000	0,0000	-0,0256	2,2725 E-06	-1,0315 E-07	2,6005 E-11
	004	0,0000	0,0000	0,0127	1,133 E-04	1,1233 E-06	-5,8491 E-08
	005	0,0000	0,0000	0,0484	4,3281 E-04	5,7734 E-06	-1,7834 E-07
00061	001	0,0000	0,0000	-0,2261	-5,3906 E-04	-5,6296 E-05	1,3572 E-08
	002	0,0000	0,0000	-0,2050	-1,3983 E-06	8,4858 E-08	2,0801 E-10
	003	0,0000	0,0000	-0,0256	2,1681 E-06	-1,108 E-07	6,8501 E-11
	004	0,0000	0,0000	0,0128	1,1209 E-04	1,374 E-06	-2,5167 E-08
	005	0,0000	0,0000	0,0487	4,2771 E-04	6,5659 E-06	-7,4557 E-08
00062	001	0,0000	0,0000	-0,2288	-5,3716 E-04	-5,5809 E-05	3,0188 E-08
	002	0,0000	0,0000	-0,2050	-1,3795 E-06	1,8186 E-07	2,9311 E-10
	003	0,0000	0,0000	-0,0256	2,1215 E-06	-9,5357 E-08	6,7365 E-11
	004	0,0000	0,0000	0,0128	1,101 E-04	9,9968 E-07	3,1079 E-08
	005	0,0000	0,0000	0,0490	4,1977 E-04	5,2461 E-06	1,063 E-07
00063	001	0,0000	0,0000	-0,2315	-5,3124 E-04	-5,5612 E-05	3,589 E-09
	002	0,0000	0,0000	-0,2049	-1,2964 E-06	1,1242 E-07	-1,66 E-10
	003	0,0000	0,0000	-0,0256	2,0473 E-06	-1,1304 E-07	-9,0857 E-11
	004	0,0000	0,0000	0,0129	1,071 E-04	9,1804 E-07	-5,196 E-08
	005	0,0000	0,0000	0,0493	4,0829 E-04	4,9514 E-06	-1,6171 E-07
00064	001	0,0000	0,0000	-0,2342	-5,2171 E-04	-5,4907 E-05	2,7756 E-08
	002	0,0000	0,0000	-0,2049	-1,1443 E-06	2,0684 E-07	-1,4222 E-10
	003	0,0000	0,0000	-0,0256	1,9893 E-06	-9,5895 E-08	-1,6986 E-10
	004	0,0000	0,0000	0,0129	1,0389 E-04	9,1352 E-07	-6,9982 E-09
	005	0,0000	0,0000	0,0495	3,9543 E-04	4,7872 E-06	-2,3491 E-08
00065	001	0,0000	0,0000	-0,2368	-5,0748 E-04	-5,4757 E-05	1,3241 E-08

Nodo	CC	S_X	S_Y	S_Z	Θ_X	Θ_Y	Θ_Z
		[cm]	[cm]	[cm]	[rad]	[rad]	[rad]
	002	0,0000	0,0000	-0,2049	-9,8785 E-07	1,5407 E-07	-2,8319 E-11
	003	0,0000	0,0000	-0,0256	1,9443 E-06	-1,1114 E-07	-9,411 E-11
	004	0,0000	0,0000	0,0130	9,9974 E-05	7,0111 E-07	-5,5119 E-09
	005	0,0000	0,0000	0,0498	3,797 E-04	4,0499 E-06	-2,1091 E-08
00066	001	0,0000	0,0000	-0,2394	-4,8675 E-04	-5,4455 E-05	-8,4972 E-09
	002	0,0000	0,0000	-0,2049	-9,2755 E-07	1,0888 E-07	1,0485 E-10
	003	0,0000	0,0000	-0,0257	1,8137 E-06	-1,2728 E-07	9,2752 E-12
	004	0,0000	0,0000	0,0130	9,4889 E-05	5,727 E-07	-2,4466 E-08
	005	0,0000	0,0000	0,0500	3,5986 E-04	3,6304 E-06	-8,4267 E-08
00067	001	0,0000	0,0000	-0,2420	-4,5975 E-04	-5,2997 E-05	3,2317 E-08
	002	0,0000	0,0000	-0,2049	-8,4186 E-07	1,8691 E-07	1,2708 E-10
	003	0,0000	0,0000	-0,0257	1,6891 E-06	-1,0916 E-07	-1,8296 E-10
	004	0,0000	0,0000	0,0130	8,8714 E-05	3,0892 E-07	2,4675 E-08
	005	0,0000	0,0000	0,0501	3,3558 E-04	2,5187 E-06	6,3595 E-08
00068	001	0,0000	0,0000	-0,2446	-4,2554 E-04	-5,2492 E-05	-3,8656 E-08
	002	0,0000	0,0000	-0,2049	-7,2458 E-07	1,5749 E-07	9,2811 E-11
	003	0,0000	0,0000	-0,0257	1,5755 E-06	-1,2672 E-07	2,0554 E-10
	004	0,0000	0,0000	0,0130	8,1443 E-05	1,5256 E-07	-8,4643 E-09
	005	0,0000	0,0000	0,0503	3,0682 E-04	2,0367 E-06	-3,4618 E-08
00069	001	0,0000	0,0000	-0,2471	-3,8351 E-04	-5,2668 E-05	-1,1974 E-08
	002	0,0000	0,0000	-0,2049	-6,9104 E-07	1,0805 E-07	2,4414 E-10
	003	0,0000	0,0000	-0,0257	1,3683 E-06	-1,4177 E-07	3,4121 E-11
	004	0,0000	0,0000	0,0131	7,2763 E-05	1,8126 E-08	1,0704 E-08
	005	0,0000	0,0000	0,0504	2,7322 E-04	1,7156 E-06	1,6447 E-08
00070	001	0,0000	0,0000	-0,2496	-3,3412 E-04	-5,1164 E-05	2,3689 E-08
	002	0,0000	0,0000	-0,2049	-6,3373 E-07	2,034 E-07	3,1931 E-10
	003	0,0000	0,0000	-0,0257	1,1433 E-06	-1,3758 E-07	-1,2854 E-10
	004	0,0000	0,0000	0,0130	6,2278 E-05	-4,4128 E-07	3,832 E-08
	005	0,0000	0,0000	0,0504	2,3302 E-04	4,671 E-08	9,4944 E-08
00071	001	0,0000	0,0000	-0,2520	-2,7797 E-04	-5,1738 E-05	-9,3048 E-08
	002	0,0000	0,0000	-0,2049	-4,6972 E-07	1,4234 E-07	-9,0778 E-10
	003	0,0000	0,0000	-0,0257	9,0985 E-07	-1,5801 E-07	7,3415 E-10
	004	0,0000	0,0000	0,0130	5,0378 E-05	-3,1021 E-07	4,0833 E-09
	005	0,0000	0,0000	0,0505	1,8746 E-04	8,5727 E-07	1,8523 E-08
00072	001	0,0000	0,0000	-0,2545	-2,1732 E-04	-5,3993 E-05	-2,1847 E-08
	002	0,0000	0,0000	-0,2049	-2,0615 E-07	2,1066 E-07	-6,0289 E-11
	003	0,0000	0,0000	-0,0257	6,0359 E-07	-1,4378 E-07	3,1214 E-10
	004	0,0000	0,0000	0,0130	3,7516 E-05	1,7642 E-07	5,8766 E-09
	005	0,0000	0,0000	0,0506	1,3952 E-04	3,0693 E-06	1,7428 E-08
00073	001	0,0000	0,0000	-0,2573	-1,6455 E-04	-6,2132 E-05	6,1429 E-09
	002	0,0000	0,0000	-0,2049	1,1261 E-07	1,6287 E-07	-5,9682 E-12
	003	0,0000	0,0000	-0,0257	3,4248 E-07	-7,6986 E-08	-1,0398 E-10
	004	0,0000	0,0000	0,0131	2,4784 E-05	2,4772 E-06	1,8031 E-09
	005	0,0000	0,0000	0,0509	9,36 E-05	1,1231 E-05	9,7009 E-09
00074	001	-0,0024	0,0215	-0,1875	-5,0276 E-04	-5,6234 E-05	-3,0381 E-07
	002	0,0000	0,0001	-0,2050	-1,2481 E-06	1,4131 E-07	-8,6728 E-08
	003	0,0000	-0,0001	-0,0256	1,9147 E-06	-1,2154 E-07	1,3048 E-07
	004	0,0001	-0,0060	0,0103	1,5263 E-04	2,0352 E-06	7,4842 E-07
	005	0,0004	-0,0228	0,0387	5,8758 E-04	9,2598 E-06	5,8186 E-06
00075	001	-0,0048	0,0431	-0,1876	-5,0477 E-04	-5,5862 E-05	-1,8502 E-06
	002	0,0000	0,0001	-0,2050	-1,3324 E-06	1,533 E-07	-1,0956 E-07
	003	0,0000	-0,0002	-0,0256	2,0635 E-06	-9,6686 E-08	1,8336 E-07
	004	0,0002	-0,0129	0,0104	1,6351 E-04	1,8458 E-06	1,2511 E-06
	005	0,0008	-0,0496	0,0387	6,4802 E-04	8,5444 E-06	8,9762 E-06
00076	001	-0,0072	0,0648	-0,1876	-5,0616 E-04	-5,5841 E-05	-2,6645 E-06
	002	0,0000	0,0002	-0,2050	-1,3699 E-06	1,5034 E-07	-1,0783 E-07
	003	0,0000	-0,0003	-0,0256	2,1218 E-06	-9,6229 E-08	1,7984 E-07
	004	0,0003	-0,0199	0,0104	1,661 E-04	1,8247 E-06	2,9242 E-07
	005	0,0011	-0,0780	0,0387	6,7136 E-04	8,4598 E-06	7,2029 E-06
00077	001	-0,0096	0,0865	-0,1877	-5,0662 E-04	-5,5852 E-05	-3,2783 E-06
	002	0,0000	0,0002	-0,2050	-1,3814 E-06	1,4854 E-07	-1,0711 E-07
	003	0,0000	-0,0003	-0,0256	2,1401 E-06	-9,8512 E-08	1,7806 E-07
	004	0,0003	-0,0270	0,0104	1,6505 E-04	1,8268 E-06	-1,2754 E-06
	005	0,0015	-0,1068	0,0387	6,7015 E-04	8,4637 E-06	7,0985 E-07
00078	001	-0,0120	0,1082	-0,1877	-5,0679 E-04	-5,5891 E-05	-3,7559 E-06
	002	0,0000	0,0003	-0,2050	-1,3849 E-06	1,4809 E-07	-1,0546 E-07
	003	0,0000	-0,0004	-0,0256	2,1454 E-06	-9,8415 E-08	1,7248 E-07
	004	0,0004	-0,0341	0,0104	1,641 E-04	1,8169 E-06	-2,1977 E-06
	005	0,0019	-0,1355	0,0387	6,6739 E-04	8,4238 E-06	-2,718 E-06
00079	001	-0,0144	0,1299	-0,1877	-5,0678 E-04	-5,5977 E-05	-3,7844 E-06
	002	0,0000	0,0003	-0,2050	-1,3848 E-06	1,4954 E-07	-1,0291 E-07
	003	0,0000	-0,0005	-0,0256	2,1446 E-06	-1,0105 E-07	1,673 E-07
	004	0,0005	-0,0411	0,0104	1,6337 E-04	1,8219 E-06	-2,6584 E-06
	005	0,0022	-0,1640	0,0387	6,6521 E-04	8,4408 E-06	-4,3554 E-06
00080	001	-0,0168	0,1518	-0,1905	-5,0668 E-04	-5,5758 E-05	-3,7154 E-06
	002	0,0000	0,0004	-0,2050	-1,3826 E-06	1,5063 E-07	-9,8223 E-08
	003	0,0000	-0,0006	-0,0256	2,1406 E-06	-1,025 E-07	1,5863 E-07
	004	0,0006	-0,0480	0,0105	1,6284 E-04	1,8276 E-06	-3,2282 E-06
	005	0,0026	-0,1922	0,0391	6,6338 E-04	8,4623 E-06	-6,5478 E-06
00081	001	-0,0168	0,1520	-0,1932	-5,0642 E-04	-5,5743 E-05	-3,6934 E-06
	002	0,0000	0,0004	-0,2050	-1,3797 E-06	1,5214 E-07	-9,0206 E-08
	003	0,0000	-0,0006	-0,0256	2,136 E-06	-1,0477 E-07	1,4371 E-07
	004	0,0006	-0,0478	0,0105	1,6228 E-04	1,8217 E-06	-3,8514 E-06
	005	0,0026	-0,1918	0,0396	6,6143 E-04	8,4365 E-06	-9,2245 E-06
00082	001	-0,0168	0,1522	-0,1960	-5,0604 E-04	-5,5601 E-05	-2,9007 E-06

Nodo	CC	S_X	S_Y	S_Z	Θ_X	Θ_Y	Θ_Z
		[cm]	[cm]	[cm]	[rad]	[rad]	[rad]
	002	0,0000	0,0004	-0,2050	-1,3754 E-06	1,5164 E-07	-7,0845 E-08
	003	0,0000	-0,0006	-0,0256	2,1295 E-06	-1,043 E-07	1,1177 E-07
	004	0,0006	-0,0476	0,0106	1,6155 E-04	1,8062 E-06	-5,0393 E-06
	005	0,0026	-0,1913	0,0400	6,5893 E-04	8,3752 E-06	-1,4304 E-05
00083	001	-0,0169	0,1523	-0,1987	-5,0469 E-04	-5,5526 E-05	-1,2334 E-06
	002	0,0000	0,0004	-0,2050	-1,3655 E-06	1,5105 E-07	-4,1996 E-08
	003	0,0000	-0,0006	-0,0256	2,1176 E-06	-1,0374 E-07	6,7451 E-08
	004	0,0006	-0,0473	0,0107	1,6034 E-04	1,7835 E-06	-6,4994 E-06
	005	0,0026	-0,1904	0,0404	6,5472 E-04	8,2849 E-06	-2,073 E-05
00084	001	-0,0169	0,1523	-0,2015	-5,0282 E-04	-5,5411 E-05	9,1251 E-07
	002	0,0000	0,0004	-0,2050	-1,3536 E-06	1,4964 E-07	-6,2399 E-09
	003	0,0000	-0,0006	-0,0256	2,1048 E-06	-1,0189 E-07	1,3704 E-08
	004	0,0006	-0,0469	0,0108	1,5884 E-04	1,7468 E-06	-7,8837 E-06
	005	0,0026	-0,1892	0,0408	6,4933 E-04	8,1408 E-06	-2,6937 E-05
00085	001	-0,0169	0,1521	-0,2042	-5,0065 E-04	-5,5363 E-05	5,5609 E-06
	002	0,0000	0,0004	-0,2050	-1,3394 E-06	1,4792 E-07	4,5341 E-08
	003	0,0000	-0,0006	-0,0256	2,0896 E-06	-1,0012 E-07	-5,4339 E-08
	004	0,0006	-0,0465	0,0109	1,5719 E-04	1,7303 E-06	-9,9223 E-06
	005	0,0026	-0,1877	0,0412	6,4335 E-04	8,0763 E-06	-3,5788 E-05
00086	001	-0,0170	0,1517	-0,2070	-4,9622 E-04	-5,564 E-05	1,2318 E-05
	002	0,0000	0,0004	-0,2050	-1,3141 E-06	1,4563 E-07	1,0545 E-07
	003	0,0000	-0,0006	-0,0256	2,062 E-06	-9,7808 E-08	-1,3022 E-07
	004	0,0006	-0,0459	0,0110	1,5476 E-04	1,7252 E-06	-1,2401 E-05
	005	0,0026	-0,1857	0,0416	6,3413 E-04	8,0581 E-06	-4,6477 E-05
00087	001	-0,0171	0,1509	-0,2097	-4,9034 E-04	-5,5736 E-05	1,9818 E-05
	002	0,0000	0,0004	-0,2050	-1,2817 E-06	1,4338 E-07	1,6498 E-07
	003	0,0000	-0,0006	-0,0256	2,023 E-06	-9,5512 E-08	-2,0157 E-07
	004	0,0006	-0,0453	0,0111	1,5177 E-04	1,7069 E-06	-1,4834 E-05
	005	0,0026	-0,1831	0,0420	6,2257 E-04	7,9879 E-06	-5,6829 E-05
00088	001	-0,0171	0,1496	-0,2125	-4,8283 E-04	-5,581 E-05	3,1952 E-05
	002	0,0000	0,0004	-0,2050	-1,242 E-06	1,4177 E-07	2,3862 E-07
	003	0,0000	-0,0006	-0,0256	1,974 E-06	-9,4239 E-08	-2,8906 E-07
	004	0,0006	-0,0444	0,0111	1,4827 E-04	1,7037 E-06	-1,8474 E-05
	005	0,0027	-0,1799	0,0424	6,0887 E-04	7,9771 E-06	-7,2103 E-05
00089	001	-0,0172	0,1478	-0,2152	-4,7389 E-04	-5,6329 E-05	4,4679 E-05
	002	0,0000	0,0004	-0,2050	-1,1953 E-06	1,3902 E-07	3,0426 E-07
	003	0,0000	-0,0006	-0,0256	1,9153 E-06	-9,2454 E-08	-3,6591 E-07
	004	0,0006	-0,0435	0,0112	1,4429 E-04	1,7445 E-06	-2,2045 E-05
	005	0,0027	-0,1760	0,0428	5,9323 E-04	8,1416 E-06	-8,6929 E-05
00090	001	-0,0174	0,1451	-0,2180	-4,6176 E-04	-5,6895 E-05	6,2447 E-05
	002	0,0000	0,0004	-0,2049	-1,1371 E-06	1,3658 E-07	3,8163 E-07
	003	0,0000	-0,0006	-0,0257	1,8401 E-06	-9,0938 E-08	-4,6088 E-07
	004	0,0006	-0,0422	0,0113	1,3934 E-04	1,7768 E-06	-2,703 E-05
	005	0,0028	-0,1712	0,0432	5,7354 E-04	8,2721 E-06	-1,0754 E-04
00091	001	-0,0175	0,1416	-0,2208	-4,4526 E-04	-5,7153 E-05	8,254 E-05
	002	0,0000	0,0003	-0,2049	-1,0603 E-06	1,3507 E-07	4,5831 E-07
	003	0,0000	-0,0006	-0,0257	1,7391 E-06	-9,0139 E-08	-5,5969 E-07
	004	0,0006	-0,0408	0,0114	1,3298 E-04	1,7934 E-06	-3,2641 E-05
	005	0,0028	-0,1653	0,0436	5,4804 E-04	8,3395 E-06	-1,3058 E-04
00092	001	-0,0177	0,1370	-0,2237	-4,2726 E-04	-5,7975 E-05	1,029 E-04
	002	0,0000	0,0003	-0,2049	-9,7801 E-07	1,3301 E-07	5,2516 E-07
	003	0,0000	-0,0005	-0,0257	1,63 E-06	-8,8467 E-08	-6,5157 E-07
	004	0,0006	-0,0390	0,0115	1,2615 E-04	1,8804 E-06	-3,8277 E-05
	005	0,0029	-0,1583	0,0440	5,2057 E-04	8,6861 E-06	-1,536 E-04
00093	001	-0,0178	0,1313	-0,2266	-4,0587 E-04	-5,8824 E-05	1,2894 E-04
	002	0,0000	0,0003	-0,2049	-8,8625 E-07	1,3142 E-07	6,0179 E-07
	003	0,0000	-0,0005	-0,0257	1,5039 E-06	-8,6711 E-08	-7,6894 E-07
	004	0,0007	-0,0369	0,0116	1,1822 E-04	1,9832 E-06	-4,5828 E-05
	005	0,0030	-0,1500	0,0444	4,8858 E-04	9,095 E-06	-1,8446 E-04
00094	001	-0,0180	0,1242	-0,2295	-3,7856 E-04	-5,9424 E-05	1,5621 E-04
	002	0,0000	0,0003	-0,2049	-7,7479 E-07	1,3016 E-07	6,765 E-07
	003	0,0000	-0,0005	-0,0257	1,3468 E-06	-8,5424 E-08	-8,9104 E-07
	004	0,0007	-0,0345	0,0117	1,0826 E-04	2,0443 E-06	-5,3967 E-05
	005	0,0031	-0,1401	0,0449	4,4817 E-04	9,3373 E-06	-2,1767 E-04
00095	001	-0,0182	0,1159	-0,2325	-3,4917 E-04	-6,051 E-05	1,8095 E-04
	002	0,0000	0,0002	-0,2049	-6,5565 E-07	1,2851 E-07	7,367 E-07
	003	0,0000	-0,0004	-0,0257	1,1797 E-06	-8,3243 E-08	-1,0017 E-06
	004	0,0007	-0,0316	0,0118	9,758 E-05	2,1847 E-06	-6,153 E-05
	005	0,0032	-0,1285	0,0454	4,0476 E-04	9,8926 E-06	-2,4842 E-04
00096	001	-0,0184	0,1063	-0,2355	-3,1747 E-04	-6,1352 E-05	2,0737 E-04
	002	0,0000	0,0002	-0,2049	-5,2929 E-07	1,2734 E-07	8,0115 E-07
	003	0,0000	-0,0004	-0,0257	1,0005 E-06	-8,1074 E-08	-1,1247 E-06
	004	0,0008	-0,0284	0,0119	8,5987 E-05	2,3327 E-06	-7,0326 E-05
	005	0,0034	-0,1154	0,0459	3,5754 E-04	1,0481 E-05	-2,8439 E-04
00097	001	-0,0186	0,0954	-0,2385	-2,8197 E-04	-6,2327 E-05	2,3021 E-04
	002	0,0000	0,0001	-0,2049	-3,8878 E-07	1,2588 E-07	8,5555 E-07
	003	0,0000	-0,0003	-0,0257	8,0259 E-07	-7,872 E-08	-1,2329 E-06
	004	0,0008	-0,0247	0,0120	7,2748 E-05	2,4771 E-06	-7,8455 E-05
	005	0,0035	-0,1004	0,0464	3,0324 E-04	1,1052 E-05	-3,1781 E-04
00098	001	-0,0188	0,0836	-0,2417	-2,4463 E-04	-6,3433 E-05	2,4482 E-04
	002	0,0000	0,0001	-0,2049	-2,4465 E-07	1,2413 E-07	8,8897 E-07
	003	0,0000	-0,0002	-0,0257	5,9731 E-07	-7,5823 E-08	-1,3046 E-06
	004	0,0008	-0,0206	0,0121	5,8859 E-05	2,6635 E-06	-8,4267 E-05
	005	0,0037	-0,0841	0,0470	2,46 E-04	1,1795 E-05	-3,4167 E-04
00099	001	-0,0189	0,0714	-0,2448	-2,0697 E-04	-6,3876 E-05	2,4653 E-04

Nodo	CC	S_X	S_Y	S_Z	Θ_X	Θ_Y	Θ_Z
		[cm]	[cm]	[cm]	[rad]	[rad]	[rad]
	002	0,0000	0,0001	-0,2049	-9,9145 E-08	1,2317 E-07	8,8453 E-07
	003	0,0000	-0,0002	-0,0257	3,9022 E-07	-7,4007 E-08	-1,3116 E-06
	004	0,0009	-0,0164	0,0123	4,4657 E-05	2,7869 E-06	-8,6378 E-05
	005	0,0038	-0,0668	0,0476	1,8731 E-04	1,2302 E-05	-3,5116 E-04
00100	001	-0,0191	0,0595	-0,2480	-1,7588 E-04	-6,445 E-05	2,3115 E-04
	002	0,0000	0,0000	-0,2049	1,7792 E-08	1,2213 E-07	8,2293 E-07
	003	0,0000	-0,0001	-0,0257	2,2318 E-07	-7,234 E-08	-1,2269 E-06
	004	0,0009	-0,0122	0,0124	3,277 E-05	2,9021 E-06	-8,2407 E-05
	005	0,0039	-0,0497	0,0482	1,3717 E-04	1,2805 E-05	-3,3636 E-04
00101	001	-0,0192	0,0487	-0,2512	-1,4701 E-04	-6,4806 E-05	1,968 E-04
	002	0,0000	0,0000	-0,2049	1,2163 E-07	1,2135 E-07	7,0058 E-07
	003	0,0000	0,0000	-0,0257	7,1855 E-08	-7,1094 E-08	-1,0418 E-06
	004	0,0009	-0,0083	0,0126	2,1998 E-05	2,9887 E-06	-7,1418 E-05
	005	0,0041	-0,0339	0,0488	9,1475 E-05	1,3219 E-05	-2,9273 E-04
00102	001	-0,0193	0,0407	-0,2544	-1,2304 E-04	-6,4542 E-05	1,2318 E-04
	002	0,0000	0,0000	-0,2049	2,0675 E-07	1,2207 E-07	4,3458 E-07
	003	0,0000	0,0000	-0,0257	-5,1718 E-08	-7,1832 E-08	-6,3702 E-07
	004	0,0010	-0,0054	0,0127	1,3103 E-05	2,9635 E-06	-4,4872 E-05
	005	0,0042	-0,0218	0,0495	5,342 E-05	1,3219 E-05	-1,8534 E-04
00103	001	-0,0166	0,0319	-0,2576	-1,2367 E-04	-6,4318 E-05	9,504 E-06
	002	0,0000	-0,0001	-0,2049	2,0073 E-07	1,2136 E-07	2,7053 E-08
	003	0,0000	0,0000	-0,0257	-4,0059 E-08	-7,1362 E-08	-1,9994 E-08
	004	0,0008	-0,0036	0,0129	1,3631 E-05	3,0319 E-06	-2,5645 E-06
	005	0,0037	-0,0144	0,0501	5,499 E-05	1,3621 E-05	-1,049 E-05
00104	001	-0,0138	0,0267	-0,2575	-1,2333 E-04	-6,4098 E-05	9,2537 E-06
	002	0,0000	0,0000	-0,2049	2,0293 E-07	1,23 E-07	2,9195 E-08
	003	0,0000	0,0000	-0,0257	-4,3237 E-08	-7,3668 E-08	-2,3161 E-08
	004	0,0007	-0,0030	0,0129	1,3421 E-05	2,8491 E-06	-2,7897 E-06
	005	0,0032	-0,0121	0,0501	5,4088 E-05	1,275 E-05	-1,2055 E-05
00105	001	-0,0111	0,0214	-0,2575	-1,2263 E-04	-6,3344 E-05	2,5938 E-06
	002	0,0000	0,0000	-0,2049	2,0478 E-07	1,247 E-07	5,6636 E-09
	003	0,0000	0,0000	-0,0257	-4,7327 E-08	-7,7392 E-08	1,2512 E-08
	004	0,0006	-0,0024	0,0129	1,3154 E-05	2,6257 E-06	4,638 E-08
	005	0,0026	-0,0098	0,0501	5,3135 E-05	1,2003 E-05	-1,1989 E-06
00106	001	-0,0085	0,0162	-0,2575	-1,2291 E-04	-6,3549 E-05	6,9053 E-07
	002	0,0000	0,0000	-0,2049	2,0367 E-07	1,2426 E-07	3,9244 E-09
	003	0,0000	0,0000	-0,0257	-4,8989 E-08	-7,8363 E-08	1,2774 E-08
	004	0,0005	-0,0019	0,0129	1,3269 E-05	2,6819 E-06	3,4838 E-07
	005	0,0021	-0,0075	0,0501	5,4509 E-05	1,2901 E-05	6,6109 E-07
00107	001	-0,0058	0,0109	-0,2575	-1,2326 E-04	-6,3484 E-05	3,4984 E-06
	002	0,0000	0,0000	-0,2049	2,0165 E-07	1,2251 E-07	1,4394 E-08
	003	0,0000	0,0000	-0,0257	-5,1005 E-08	-8,1685 E-08	-1,4951 E-08
	004	0,0004	-0,0013	0,0129	1,3727 E-05	2,9897 E-06	-1,4996 E-06
	005	0,0016	-0,0051	0,0502	5,5983 E-05	1,3688 E-05	-6,316 E-06
00108	001	-0,0030	0,0056	-0,2576	-1,2593 E-04	-6,6076 E-05	1,0916 E-06
	002	0,0000	0,0000	-0,2049	1,9384 E-07	1,1285 E-07	1,105 E-09
	003	0,0000	0,0000	-0,0257	-3,2586 E-08	-5,9282 E-08	-1,1963 E-08
	004	0,0002	-0,0007	0,0129	1,4801 E-05	4,14 E-06	-3,2923 E-07
	005	0,0009	-0,0027	0,0503	5,8773 E-05	1,7122 E-05	-1,6539 E-06
00109	001	-0,0217	0,0372	-0,2515	-1,2343 E-04	-6,0491 E-05	-1,0195 E-04
	002	0,0000	-0,0001	-0,2049	2,017 E-07	1,3303 E-07	-3,7864 E-07
	003	0,0000	0,0000	-0,0257	-4,2096 E-08	-9,1112 E-08	5,9153 E-07
	004	0,0019	-0,0041	0,0122	1,3453 E-05	1,7988 E-06	3,9369 E-05
	005	0,0083	-0,0166	0,0475	5,4263 E-05	9,7741 E-06	1,6393 E-04
00110	001	-0,0286	0,0371	-0,2454	-1,2348 E-04	-8,0041 E-05	-1,6793 E-04
	002	0,0000	-0,0001	-0,2049	2,0172 E-07	5,9817 E-08	-6,1805 E-07
	003	0,0000	0,0000	-0,0257	-4,1086 E-08	1,5823 E-08	9,4886 E-07
	004	0,0045	-0,0041	0,0115	1,3442 E-05	9,4657 E-06	6,2975 E-05
	005	0,0191	-0,0165	0,0448	5,4108 E-05	4,3197 E-05	2,6061 E-04
00111	001	-0,0379	0,0370	-0,2394	-1,2337 E-04	-1,0129 E-04	-2,0559 E-04
	002	0,0000	-0,0001	-0,2049	2,0296 E-07	-1,9877 E-08	-7,5741 E-07
	003	0,0001	0,0000	-0,0257	-4,1746 E-08	1,3093 E-07	1,1444 E-06
	004	0,0080	-0,0041	0,0109	1,3393 E-05	1,7724 E-05	7,5331 E-05
	005	0,0334	-0,0164	0,0421	5,3871 E-05	7,9125 E-05	3,1078 E-04
00112	001	-0,0485	0,0369	-0,2333	-1,2311 E-04	-1,3044 E-04	-2,2233 E-04
	002	-0,0001	-0,0001	-0,2049	2,0422 E-07	-1,3205 E-07	-8,2317 E-07
	003	0,0001	0,0000	-0,0257	-4,2562 E-08	2,8971 E-07	1,2211 E-06
	004	0,0118	-0,0040	0,0102	1,3309 E-05	2,9174 E-05	7,9667 E-05
	005	0,0493	-0,0163	0,0395	5,3478 E-05	1,2788 E-04	3,2808 E-04
00113	001	-0,0595	0,0368	-0,2272	-1,2247 E-04	-1,6397 E-04	-2,1848 E-04
	002	-0,0001	-0,0001	-0,2049	2,0621 E-07	-2,5962 E-07	-8,166 E-07
	003	0,0002	0,0000	-0,0257	-4,4995 E-08	4,721 E-07	1,1827 E-06
	004	0,0157	-0,0040	0,0096	1,3155 E-05	4,2009 E-05	7,6822 E-05
	005	0,0652	-0,0161	0,0369	5,2833 E-05	1,8195 E-04	3,1672 E-04
00114	001	-0,0699	0,0367	-0,2212	-1,2197 E-04	-1,9629 E-04	-2,0225 E-04
	002	-0,0002	-0,0001	-0,2049	2,0751 E-07	-3,8397 E-07	-7,6847 E-07
	003	0,0003	0,0000	-0,0257	-4,7224 E-08	6,4729 E-07	1,0748 E-06
	004	0,0193	-0,0040	0,0089	1,3062 E-05	5,44 E-05	6,9998 E-05
	005	0,0802	-0,0160	0,0343	5,2462 E-05	2,3409 E-04	2,8922 E-04
00115	001	-0,0793	0,0366	-0,2152	-1,2126 E-04	-2,263 E-04	-1,8 E-04
	002	-0,0002	-0,0001	-0,2049	2,0917 E-07	-4,968 E-07	-6,9684 E-07
	003	0,0003	0,0000	-0,0257	-4,9957 E-08	8,0588 E-07	9,3347 E-07
	004	0,0226	-0,0040	0,0083	1,2939 E-05	6,5605 E-05	6,1474 E-05
	005	0,0936	-0,0159	0,0317	5,1958 E-05	2,8111 E-04	2,5497 E-04
00116	001	-0,0876	0,0364	-0,2093	-1,2053 E-04	-2,546 E-04	-1,5677 E-04

Nodo	CC	S_X	S_Y	S_Z	Θ_X	Θ_Y	Θ_Z
		[cm]	[cm]	[cm]	[rad]	[rad]	[rad]
	002	-0,0002	-0,0001	-0,2049	2,1099 E-07	-6,0212 E-07	-6,202 E-07
	003	0,0004	0,0000	-0,0257	-5,313 E-08	9,5274 E-07	7,8946 E-07
	004	0,0254	-0,0039	0,0077	1,2815 E-05	7,5874 E-05	5,3356 E-05
	005	0,1053	-0,0158	0,0292	5,1462 E-05	3,2421 E-04	2,2265 E-04
00117	001	-0,0946	0,0363	-0,2034	-1,2029 E-04	-2,8138 E-04	-1,3051 E-04
	002	-0,0002	-0,0001	-0,2050	2,125 E-07	-7,007 E-07	-5,2159 E-07
	003	0,0004	0,0000	-0,0257	-5,4967 E-08	1,0901 E-06	6,2598 E-07
	004	0,0278	-0,0039	0,0070	1,2793 E-05	8,5551 E-05	4,4357 E-05
	005	0,1154	-0,0158	0,0267	5,1377 E-05	3,6491 E-04	1,868 E-04
00118	001	-0,1004	0,0363	-0,1975	-1,1985 E-04	-3,0306 E-04	-1,0503 E-04
	002	-0,0003	-0,0001	-0,2050	2,1537 E-07	-7,7784 E-07	-4,1938 E-07
	003	0,0004	0,0000	-0,0257	-5,7605 E-08	1,1963 E-06	4,6671 E-07
	004	0,0298	-0,0039	0,0064	1,2761 E-05	9,3169 E-05	3,5761 E-05
	005	0,1237	-0,0157	0,0241	5,1244 E-05	3,972 E-04	1,5258 E-04
00119	001	-0,1051	0,0362	-0,1916	-1,1953 E-04	-3,2077 E-04	-8,5191 E-05
	002	-0,0003	-0,0001	-0,2050	2,1899 E-07	-8,4448 E-07	-3,2963 E-07
	003	0,0004	0,0000	-0,0257	-6,0435 E-08	1,2808 E-06	3,3908 E-07
	004	0,0314	-0,0039	0,0058	1,2731 E-05	9,9313 E-05	2,9243 E-05
	005	0,1306	-0,0157	0,0216	5,1123 E-05	4,2344 E-04	1,2687 E-04
00120	001	-0,1088	0,0362	-0,1857	-1,196 E-04	-3,3714 E-04	-6,6432 E-05
	002	-0,0003	-0,0001	-0,2050	2,2139 E-07	-9,0592 E-07	-2,4094 E-07
	003	0,0004	0,0000	-0,0257	-6,1734 E-08	1,3576 E-06	2,1852 E-07
	004	0,0326	-0,0039	0,0051	1,2759 E-05	1,0497 E-04	2,2876 E-05
	005	0,1362	-0,0156	0,0191	5,1237 E-05	4,4771 E-04	1,0161 E-04
00121	001	-0,1116	0,0361	-0,1798	-1,1962 E-04	-3,4918 E-04	-5,0432 E-05
	002	-0,0003	-0,0001	-0,2050	2,2239 E-07	-9,5492 E-07	-1,6405 E-07
	003	0,0005	0,0000	-0,0257	-6,1926 E-08	1,4146 E-06	1,177 E-07
	004	0,0336	-0,0039	0,0045	1,2807 E-05	1,0902 E-04	1,7348 E-05
	005	0,1406	-0,0156	0,0166	5,1428 E-05	4,6522 E-04	7,9363 E-05
00122	001	-0,1139	0,0361	-0,1739	-1,1973 E-04	-3,5705 E-04	-4,0682 E-05
	002	-0,0003	-0,0001	-0,2050	2,2323 E-07	-9,8757 E-07	-1,1336 E-07
	003	0,0005	0,0000	-0,0257	-6,2274 E-08	1,4514 E-06	5,2808 E-08
	004	0,0344	-0,0039	0,0039	1,2837 E-05	1,1173 E-04	1,3849 E-05
	005	0,1441	-0,0156	0,0141	5,1551 E-05	4,7702 E-04	6,5265 E-05
00123	001	-0,1156	0,0361	-0,1680	-1,1998 E-04	-3,6386 E-04	-3,305 E-05
	002	-0,0003	-0,0001	-0,2050	2,2163 E-07	-1,0162 E-06	-7,7005 E-08
	003	0,0005	0,0000	-0,0257	-6,0604 E-08	1,4837 E-06	7,8151 E-09
	004	0,0350	-0,0039	0,0033	1,2872 E-05	1,1407 E-04	1,1048 E-05
	005	0,1470	-0,0156	0,0115	5,1691 E-05	4,8725 E-04	5,3301 E-05
00124	001	-0,1014	0,0309	-0,1621	-1,203 E-04	-3,691 E-04	-2,7845 E-05
	002	-0,0003	-0,0001	-0,2050	2,1916 E-07	-1,0385 E-06	-5,3097 E-08
	003	0,0004	0,0000	-0,0257	-5,7877 E-08	1,5094 E-06	-2,1473 E-08
	004	0,0306	-0,0033	0,0026	1,2883 E-05	1,1596 E-04	9,1113 E-06
	005	0,1283	-0,0134	0,0090	5,1739 E-05	4,9569 E-04	4,4803 E-05
00125	001	-0,0855	0,0258	-0,1621	-1,1989 E-04	-3,7468 E-04	-2,3368 E-05
	002	-0,0002	0,0000	-0,2050	2,1885 E-07	-1,0596 E-06	-3,393 E-08
	003	0,0003	0,0000	-0,0257	-5,7528 E-08	1,5326 E-06	-4,5715 E-08
	004	0,0255	-0,0028	0,0026	1,29 E-05	1,1795 E-04	7,3696 E-06
	005	0,1069	-0,0112	0,0090	5,1806 E-05	5,05 E-04	3,6689 E-05
00126	001	-0,0692	0,0206	-0,1621	-1,2047 E-04	-3,8386 E-04	-1,948 E-05
	002	-0,0002	0,0000	-0,2050	2,1599 E-07	-1,0929 E-06	-1,6355 E-08
	003	0,0003	0,0000	-0,0257	-5,3137 E-08	1,5658 E-06	-6,8889 E-08
	004	0,0204	-0,0022	0,0026	1,293 E-05	1,2106 E-04	5,8009 E-06
	005	0,0850	-0,0090	0,0090	5,193 E-05	5,1942 E-04	2,8467 E-05
00127	001	-0,0526	0,0155	-0,1620	-1,2016 E-04	-3,9417 E-04	-1,3543 E-05
	002	-0,0001	0,0000	-0,2050	2,1867 E-07	-1,1214 E-06	-4,063 E-10
	003	0,0002	0,0000	-0,0257	-5,5788 E-08	1,5932 E-06	-9,6684 E-08
	004	0,0152	-0,0017	0,0026	1,2947 E-05	1,2454 E-04	3,0854 E-06
	005	0,0623	-0,0067	0,0090	5,1999 E-05	5,3447 E-04	1,546 E-05
00128	001	-0,0354	0,0103	-0,1620	-1,1994 E-04	-4,0526 E-04	-8,6993 E-06
	002	-0,0001	0,0000	-0,2050	2,1902 E-07	-1,1439 E-06	1,0781 E-09
	003	0,0001	0,0000	-0,0257	-5,1171 E-08	1,5983 E-06	-1,1546 E-07
	004	0,0098	-0,0011	0,0026	1,2963 E-05	1,261 E-04	3,7459 E-07
	005	0,0394	-0,0045	0,0090	5,2064 E-05	5,2907 E-04	3,2561 E-06
00129	001	-0,0179	0,0051	-0,1619	-1,2031 E-04	-4,1437 E-04	-4,0238 E-06
	002	0,0000	0,0000	-0,2050	2,261 E-07	-1,1351 E-06	-8,4009 E-09
	003	0,0001	0,0000	-0,0257	-8,1117 E-08	1,5223 E-06	-1,0868 E-07
	004	0,0045	-0,0006	0,0026	1,3133 E-05	1,1699 E-04	2,1369 E-07
	005	0,0177	-0,0023	0,0090	5,2743 E-05	4,7068 E-04	3,0489 E-08
00130	001	0,0000	0,0000	-0,1678	-1,1916 E-04	-4,1604 E-04	-8,0429 E-09
	002	0,0000	0,0000	-0,2050	2,6608 E-07	-1,0447 E-06	-1,6086 E-10
	003	0,0000	0,0000	-0,0257	-8,762 E-08	1,4655 E-06	5,0321 E-10
	004	0,0000	0,0000	0,0033	1,3163 E-05	8,6965 E-05	4,53 E-08
	005	0,0000	0,0000	0,0116	5,2874 E-05	3,3723 E-04	1,5401 E-07
00131	001	0,0000	0,0000	-0,1737	-1,1986 E-04	-4,1707 E-04	-9,1989 E-09
	002	0,0000	0,0000	-0,2050	2,4211 E-07	-1,1442 E-06	-4,8078 E-10
	003	0,0000	0,0000	-0,0257	-8,0469 E-08	1,7077 E-06	-9,7834 E-10
	004	0,0000	0,0000	0,0039	1,281 E-05	8,7257 E-05	1,4623 E-07
	005	0,0000	0,0000	0,0142	5,1448 E-05	3,3702 E-04	5,1744 E-07
00132	001	0,0000	0,0000	-0,1795	-1,1926 E-04	-4,1934 E-04	-2,1306 E-09
	002	0,0000	0,0000	-0,2050	2,3193 E-07	-1,3311 E-06	-2,3127 E-10
	003	0,0000	0,0000	-0,0257	-6,877 E-08	1,8263 E-06	4,4401 E-11
	004	0,0000	0,0000	0,0045	1,2828 E-05	8,6331 E-05	-1,6483 E-07
	005	0,0000	0,0000	0,0167	5,1527 E-05	3,328 E-04	-5,1606 E-07
00133	001	0,0000	0,0000	-0,1854	-1,1931 E-04	-4,224 E-04	2,9403 E-08

Nodo	CC	S_X	S_Y	S_Z	Θ_X	Θ_Y	Θ_Z
		[cm]	[cm]	[cm]	[rad]	[rad]	[rad]
	002	0,0000	0,0000	-0,2050	2,2814 E-07	-1,4374 E-06	-1,0156 E-11
	003	0,0000	0,0000	-0,0257	-5,706 E-08	1,84 E-06	-2,178 E-10
	004	0,0000	0,0000	0,0052	1,2783 E-05	8,5548 E-05	-1,0742 E-07
	005	0,0000	0,0000	0,0192	5,1329 E-05	3,2904 E-04	-3,3477 E-07
00134	001	0,0000	0,0000	-0,1912	-1,197 E-04	-4,2245 E-04	8,6315 E-08
	002	0,0000	0,0000	-0,2050	2,1114 E-07	-1,3633 E-06	8,1299 E-10
	003	0,0000	0,0000	-0,0257	-5,4592 E-08	1,9166 E-06	-9,8972 E-10
	004	0,0000	0,0000	0,0058	1,2722 E-05	8,5798 E-05	1,4538 E-07
	005	0,0000	0,0000	0,0217	5,1101 E-05	3,2826 E-04	4,8364 E-07
00135	001	0,0000	0,0000	-0,1971	-1,1934 E-04	-4,2146 E-04	-3,5854 E-08
	002	0,0000	0,0000	-0,2050	2,1025 E-07	-1,3018 E-06	-4,7578 E-10
	003	0,0000	0,0000	-0,0257	-5,206 E-08	1,9139 E-06	1,3283 E-10
	004	0,0000	0,0000	0,0064	1,2812 E-05	8,4089 E-05	-1,5591 E-07
	005	0,0000	0,0000	0,0241	5,1464 E-05	3,2103 E-04	-4,7933 E-07
00136	001	0,0000	0,0000	-0,2029	-1,2054 E-04	-4,1579 E-04	1,9956 E-08
	002	0,0000	0,0000	-0,2050	1,8731 E-07	-1,2389 E-06	-1,197 E-10
	003	0,0000	0,0000	-0,0257	-5,8292 E-08	1,8355 E-06	-1,5559 E-10
	004	0,0000	0,0000	0,0070	1,2779 E-05	8,1755 E-05	-1,1687 E-07
	005	0,0000	0,0000	0,0266	5,1327 E-05	3,1134 E-04	-3,6644 E-07
00137	001	0,0000	0,0000	-0,2088	-1,2055 E-04	-4,0371 E-04	1,54 E-07
	002	0,0000	0,0000	-0,2049	2,1925 E-07	-1,0924 E-06	2,1871 E-10
	003	0,0000	0,0000	-0,0257	-3,5919 E-08	1,8282 E-06	-8,9696 E-10
	004	0,0000	0,0000	0,0076	1,2823 E-05	7,9557 E-05	1,0949 E-07
	005	0,0000	0,0000	0,0291	5,1518 E-05	3,0138 E-04	3,4408 E-07
00138	001	0,0000	0,0000	-0,2147	-1,2043 E-04	-3,876 E-04	-8,378 E-08
	002	0,0000	0,0000	-0,2049	2,1607 E-07	-9,1165 E-07	7,0672 E-11
	003	0,0000	0,0000	-0,0257	-3,8476 E-08	1,7581 E-06	5,076 E-10
	004	0,0000	0,0000	0,0083	1,2967 E-05	7,5243 E-05	-1,1381 E-07
	005	0,0000	0,0000	0,0316	5,2091 E-05	2,8408 E-04	-3,4193 E-07
00139	001	0,0000	0,0000	-0,2207	-1,2242 E-04	-3,6201 E-04	8,7956 E-09
	002	0,0000	0,0000	-0,2049	1,9619 E-07	-8,1025 E-07	2,3763 E-10
	003	0,0000	0,0000	-0,0257	-6,4886 E-08	1,6344 E-06	-5,7018 E-11
	004	0,0000	0,0000	0,0089	1,289 E-05	6,942 E-05	-5,6331 E-08
	005	0,0000	0,0000	0,0342	5,1811 E-05	2,6106 E-04	-1,7801 E-07
00140	001	0,0000	0,0000	-0,2267	-1,224 E-04	-3,2636 E-04	1,9091 E-07
	002	0,0000	0,0000	-0,2049	2,1015 E-07	-7,7544 E-07	7,1434 E-10
	003	0,0000	0,0000	-0,0257	-5,7539 E-08	1,4494 E-06	-1,0766 E-09
	004	0,0000	0,0000	0,0095	1,3186 E-05	6,2504 E-05	7,8774 E-08
	005	0,0000	0,0000	0,0367	5,2978 E-05	2,331 E-04	2,2077 E-07
00141	001	0,0000	0,0000	-0,2327	-1,2328 E-04	-2,85 E-04	-2,6665 E-07
	002	0,0000	0,0000	-0,2049	2,1889 E-07	-7,447 E-07	-1,1692 E-09
	003	0,0000	0,0000	-0,0257	-3,9964 E-08	1,1995 E-06	1,4551 E-09
	004	0,0000	0,0000	0,0102	1,3372 E-05	5,4237 E-05	-1,1294 E-07
	005	0,0000	0,0000	0,0393	5,3706 E-05	2,0107 E-04	-3,0323 E-07
00142	001	0,0000	0,0000	-0,2388	-1,2548 E-04	-2,3286 E-04	-5,0909 E-08
	002	0,0000	0,0000	-0,2049	1,9214 E-07	-5,6637 E-07	-2,2872 E-10
	003	0,0000	0,0000	-0,0257	-4,2166 E-08	1,0037 E-06	4,8647 E-11
	004	0,0000	0,0000	0,0108	1,3547 E-05	4,3072 E-05	-3,0919 E-08
	005	0,0000	0,0000	0,0419	5,4458 E-05	1,5849 E-04	-9,4455 E-08
00143	001	0,0000	0,0000	-0,2450	-1,2633 E-04	-1,763 E-04	2,3672 E-08
	002	0,0000	0,0000	-0,2049	1,8454 E-07	-3,4379 E-07	3,3223 E-10
	003	0,0000	0,0000	-0,0257	-2,6557 E-08	7,1714 E-07	-8,4266 E-10
	004	0,0000	0,0000	0,0115	1,416 E-05	3,0422 E-05	6,3189 E-08
	005	0,0000	0,0000	0,0446	5,6627 E-05	1,1058 E-04	1,7325 E-07
00144	001	0,0000	0,0000	-0,2513	-1,2901 E-04	-1,1755 E-04	-4,1999 E-07
	002	0,0000	0,0000	-0,2049	1,8711 E-07	-9,7466 E-08	-2,2651 E-09
	003	0,0000	0,0000	-0,0257	3,3175 E-09	3,256 E-07	3,5948 E-09
	004	0,0000	0,0000	0,0122	1,5098 E-05	1,7292 E-05	2,6162 E-08
	005	0,0000	0,0000	0,0474	5,9783 E-05	6,2751 E-05	7,7989 E-08
00145	001	0,0000	0,0000	-0,1902	-4,9927 E-04	-5,6414 E-05	4,1349 E-08
	002	0,0000	0,0000	-0,2050	-1,2314 E-06	1,5575 E-07	-4,6484 E-10
	003	0,0000	0,0000	-0,0256	1,8078 E-06	-1,4871 E-07	8,6935 E-11
	004	0,0000	0,0000	0,0105	1,2168 E-04	2,2194 E-06	-1,9868 E-07
	005	0,0000	0,0000	0,0392	4,6069 E-04	9,9391 E-06	-6,5307 E-07
00146	001	0,0000	0,0000	-0,1930	-5,0195 E-04	-5,5681 E-05	-2,3074 E-08
	002	0,0000	0,0000	-0,2050	-1,3164 E-06	1,8593 E-07	-1,2426 E-10
	003	0,0000	0,0000	-0,0256	2,1142 E-06	-1,0452 E-07	-1,2869 E-10
	004	0,0000	0,0000	0,0106	1,2051 E-04	1,9348 E-06	1,4707 E-07
	005	0,0000	0,0000	0,0396	4,5691 E-04	8,8802 E-06	4,7875 E-07
00147	001	0,0000	0,0000	-0,1957	-5,0476 E-04	-5,5583 E-05	8,0336 E-10
	002	0,0000	0,0000	-0,2050	-1,4198 E-06	1,3408 E-07	-1,5955 E-10
	003	0,0000	0,0000	-0,0256	2,2679 E-06	-1,1973 E-07	-1,1576 E-11
	004	0,0000	0,0000	0,0106	1,1924 E-04	1,7886 E-06	-4,1542 E-08
	005	0,0000	0,0000	0,0400	4,5336 E-04	8,312 E-06	-1,2773 E-07
00148	001	0,0000	0,0000	-0,1984	-5,0806 E-04	-5,5557 E-05	4,3354 E-09
	002	0,0000	0,0000	-0,2050	-1,5415 E-06	1,5056 E-07	-8,5945 E-11
	003	0,0000	0,0000	-0,0256	2,2971 E-06	-1,0159 E-07	7,0577 E-10
	004	0,0000	0,0000	0,0107	1,1912 E-04	1,8052 E-06	-1,7329 E-07
	005	0,0000	0,0000	0,0404	4,5319 E-04	8,3681 E-06	-5,4348 E-07
00149	001	0,0000	0,0000	-0,2012	-5,1459 E-04	-5,547 E-05	-1,4507 E-08
	002	0,0000	0,0000	-0,2050	-1,4928 E-06	1,5404 E-07	-1,8044 E-10
	003	0,0000	0,0000	-0,0256	2,4029 E-06	-9,3614 E-08	-8,6065 E-10
	004	0,0000	0,0000	0,0108	1,1906 E-04	1,7728 E-06	1,675 E-07
	005	0,0000	0,0000	0,0408	4,5318 E-04	8,2507 E-06	5,6023 E-07
00150	001	0,0000	0,0000	-0,2039	-5,2011 E-04	-5,5619 E-05	-1,9185 E-09

Nodo	CC	S_X	S_Y	S_Z	Θ_X	Θ_Y	Θ_Z
		[cm]	[cm]	[cm]	[rad]	[rad]	[rad]
	002	0,0000	0,0000	-0,2050	-1,5159 E-06	1,1335 E-07	-1,0896 E-10
	003	0,0000	0,0000	-0,0256	2,4131 E-06	-1,231 E-07	-1,7348 E-10
	004	0,0000	0,0000	0,0109	1,1759 E-04	1,7237 E-06	-6,6649 E-08
	005	0,0000	0,0000	0,0412	4,4871 E-04	8,0449 E-06	-2,017 E-07
00151	001	0,0000	0,0000	-0,2066	-5,2435 E-04	-5,5733 E-05	-1,516 E-08
	002	0,0000	0,0000	-0,2050	-1,6237 E-06	1,4536 E-07	9,1912 E-11
	003	0,0000	0,0000	-0,0256	2,3366 E-06	-9,9038 E-08	5,3976 E-10
	004	0,0000	0,0000	0,0110	1,1743 E-04	1,7849 E-06	-1,8946 E-07
	005	0,0000	0,0000	0,0416	4,4811 E-04	8,2856 E-06	-5,8061 E-07
00152	001	0,0000	0,0000	-0,2093	-5,3076 E-04	-5,5947 E-05	1,7738 E-08
	002	0,0000	0,0000	-0,2050	-1,6198 E-06	1,4318 E-07	7,5183 E-10
	003	0,0000	0,0000	-0,0256	2,3576 E-06	-9,631 E-08	-6,5854 E-10
	004	0,0000	0,0000	0,0111	1,1745 E-04	1,7794 E-06	1,4989 E-07
	005	0,0000	0,0000	0,0420	4,48 E-04	8,2627 E-06	5,2018 E-07
00153	001	0,0000	0,0000	-0,2121	-5,3441 E-04	-5,6191 E-05	-2,8392 E-08
	002	0,0000	0,0000	-0,2050	-1,597 E-06	1,4496 E-07	-9,5102 E-10
	003	0,0000	0,0000	-0,0256	2,272 E-06	-9,0555 E-08	-4,6959 E-10
	004	0,0000	0,0000	0,0111	1,1659 E-04	1,7676 E-06	-1,609 E-07
	005	0,0000	0,0000	0,0424	4,4485 E-04	8,2367 E-06	-5,5187 E-07
00154	001	0,0000	0,0000	-0,2148	-5,3939 E-04	-5,6287 E-05	3,3842 E-09
	002	0,0000	0,0000	-0,2050	-1,4331 E-06	1,5288 E-07	3,4353 E-11
	003	0,0000	0,0000	-0,0256	2,2962 E-06	-8,1038 E-08	-3,8512 E-12
	004	0,0000	0,0000	0,0112	1,1467 E-04	1,7741 E-06	1,6641 E-07
	005	0,0000	0,0000	0,0428	4,3785 E-04	8,2757 E-06	5,1325 E-07
00155	001	0,0000	0,0000	-0,2176	-5,4032 E-04	-5,6902 E-05	-1,7078 E-08
	002	0,0000	0,0000	-0,2049	-1,3779 E-06	1,151 E-07	-3,561 E-10
	003	0,0000	0,0000	-0,0257	2,2449 E-06	-1,1041 E-07	-1,3122 E-10
	004	0,0000	0,0000	0,0113	1,127 E-04	1,7941 E-06	8,1501 E-08
	005	0,0000	0,0000	0,0431	4,3054 E-04	8,319 E-06	2,5066 E-07
00156	001	0,0000	0,0000	-0,2204	-5,3846 E-04	-5,7369 E-05	-8,7176 E-08
	002	0,0000	0,0000	-0,2049	-1,4365 E-06	1,4021 E-07	-9,6259 E-10
	003	0,0000	0,0000	-0,0257	2,1218 E-06	-9,1945 E-08	-2,4883 E-10
	004	0,0000	0,0000	0,0114	1,117 E-04	1,8842 E-06	-1,5674 E-07
	005	0,0000	0,0000	0,0436	4,2595 E-04	8,7 E-06	-5,1484 E-07
00157	001	0,0000	0,0000	-0,2232	-5,3611 E-04	-5,7832 E-05	2,2511 E-08
	002	0,0000	0,0000	-0,2049	-1,367 E-06	1,3524 E-07	4,8224 E-10
	003	0,0000	0,0000	-0,0257	2,1102 E-06	-8,691 E-08	1,6949 E-10
	004	0,0000	0,0000	0,0115	1,0898 E-04	1,9081 E-06	1,4925 E-07
	005	0,0000	0,0000	0,0440	4,1549 E-04	8,8038 E-06	4,6662 E-07
00158	001	0,0000	0,0000	-0,2261	-5,2752 E-04	-5,8983 E-05	-2,194 E-08
	002	0,0000	0,0000	-0,2049	-1,272 E-06	1,2048 E-07	2,2778 E-10
	003	0,0000	0,0000	-0,0257	1,994 E-06	-8,282 E-08	1,623 E-10
	004	0,0000	0,0000	0,0116	1,0573 E-04	2,0072 E-06	5,3492 E-08
	005	0,0000	0,0000	0,0444	4,0299 E-04	9,2004 E-06	1,6931 E-07
00159	001	0,0000	0,0000	-0,2290	-5,166 E-04	-5,9069 E-05	-1,091 E-07
	002	0,0000	0,0000	-0,2049	-1,0724 E-06	1,4682 E-07	2,7041 E-10
	003	0,0000	0,0000	-0,0257	1,9772 E-06	-7,1537 E-08	5,503 E-10
	004	0,0000	0,0000	0,0117	1,0231 E-04	2,0562 E-06	-9,9925 E-08
	005	0,0000	0,0000	0,0448	3,8896 E-04	9,382 E-06	-3,0933 E-07
00160	001	0,0000	0,0000	-0,2319	-4,9851 E-04	-6,0189 E-05	8,7506 E-08
	002	0,0000	0,0000	-0,2049	-9,6068 E-07	1,2337 E-07	-2,2998 E-10
	003	0,0000	0,0000	-0,0257	1,8908 E-06	-8,9764 E-08	-3,577 E-10
	004	0,0000	0,0000	0,0118	9,7688 E-05	2,143 E-06	1,2847 E-07
	005	0,0000	0,0000	0,0452	3,707 E-04	9,7472 E-06	4,0928 E-07
00161	001	0,0000	0,0000	-0,2349	-4,7395 E-04	-6,1182 E-05	-1,8898 E-08
	002	0,0000	0,0000	-0,2049	-9,2858 E-07	1,2676 E-07	-1,4861 E-10
	003	0,0000	0,0000	-0,0257	1,7238 E-06	-8,1293 E-08	1,2416 E-10
	004	0,0000	0,0000	0,0119	9,1854 E-05	2,3269 E-06	-8,651 E-09
	005	0,0000	0,0000	0,0457	3,4807 E-04	1,0483 E-05	-1,3467 E-08
00162	001	0,0000	0,0000	-0,2379	-4,4236 E-04	-6,1803 E-05	-1,2589 E-07
	002	0,0000	0,0000	-0,2049	-7,8107 E-07	1,3699 E-07	-2,4488 E-10
	003	0,0000	0,0000	-0,0257	1,6382 E-06	-7,4306 E-08	6,7368 E-10
	004	0,0000	0,0000	0,0120	8,4898 E-05	2,3709 E-06	-9,8633 E-08
	005	0,0000	0,0000	0,0462	3,2039 E-04	1,0656 E-05	-2,7803 E-07
00163	001	0,0000	0,0000	-0,2410	-4,0254 E-04	-6,3328 E-05	1,9362 E-07
	002	0,0000	0,0000	-0,2049	-7,0826 E-07	1,1656 E-07	-1,235 E-11
	003	0,0000	0,0000	-0,0257	1,4641 E-06	-9,0926 E-08	-1,05 E-09
	004	0,0000	0,0000	0,0121	7,6696 E-05	2,5557 E-06	9,0438 E-08
	005	0,0000	0,0000	0,0467	2,8828 E-04	1,1398 E-05	2,805 E-07
00164	001	0,0000	0,0000	-0,2442	-3,543 E-04	-6,3953 E-05	-3,1979 E-08
	002	0,0000	0,0000	-0,2049	-7,0326 E-07	1,3857 E-07	-5,6356 E-10
	003	0,0000	0,0000	-0,0257	1,209 E-06	-7,9088 E-08	2,636 E-10
	004	0,0000	0,0000	0,0122	6,6635 E-05	2,7866 E-06	-4,9139 E-08
	005	0,0000	0,0000	0,0473	2,4982 E-04	1,2338 E-05	-1,1506 E-07
00165	001	0,0000	0,0000	-0,2474	-2,994 E-04	-6,5823 E-05	-9,6307 E-08
	002	0,0000	0,0000	-0,2049	-5,5339 E-07	1,2162 E-07	-1,0161 E-09
	003	0,0000	0,0000	-0,0257	1,0151 E-06	-7,1224 E-08	5,707 E-10
	004	0,0000	0,0000	0,0124	5,473 E-05	3,0359 E-06	-9,4885 E-08
	005	0,0000	0,0000	0,0479	2,0396 E-04	1,3273 E-05	-2,3713 E-07
00166	001	0,0000	0,0000	-0,2508	-2,3667 E-04	-6,7593 E-05	2,6219 E-07
	002	0,0000	0,0000	-0,2049	-3,4297 E-07	1,0244 E-07	2,6309 E-09
	003	0,0000	0,0000	-0,0257	6,8188 E-07	-5,4477 E-08	-2,0026 E-09
	004	0,0000	0,0000	0,0125	4,1943 E-05	3,7288 E-06	7,1594 E-09
	005	0,0000	0,0000	0,0486	1,557 E-04	1,5718 E-05	-4,4841 E-09
00167	001	0,0000	0,0000	-0,2542	-1,7723 E-04	-7,0606 E-05	5,2393 E-08

Nodo	CC	S_X	S_Y	S_Z	Θ_X	Θ_Y	Θ_Z
		[cm]	[cm]	[cm]	[rad]	[rad]	[rad]
	002	0,0000	0,0000	-0,2049	3,7018 E-08	1,1922 E-07	8,6377 E-11
	003	0,0000	0,0000	-0,0257	4,2665 E-07	-9,7053 E-09	-8,0081 E-10
	004	0,0000	0,0000	0,0127	2,8043 E-05	4,4802 E-06	-1,4037 E-08
	005	0,0000	0,0000	0,0494	1,0516 E-04	1,8358 E-05	-4,0571 E-08
00168	001	0,0000	0,0000	-0,0677	1,4039 E-05	-5,7142 E-06	3,5024 E-23
	002	0,0000	0,0000	-0,2052	1,9204 E-06	5,4021 E-07	5,0103 E-25
	003	0,0000	0,0000	-0,0254	-1,8726 E-06	-2,2303 E-06	-1,1714 E-24
	004	0,0000	0,0000	0,0002	-1,1535 E-05	2,8195 E-07	-4,0336 E-22
	005	0,0000	0,0000	0,0010	-4,404 E-05	9,8685 E-07	-1,3266 E-21
00169	001	0,0000	0,0000	-0,0670	1,5569 E-05	-9,0552 E-06	-4,7482 E-22
	002	0,0000	0,0000	-0,2051	1,3303 E-06	6,3889 E-07	-6,7976 E-24
	003	0,0000	0,0000	-0,0255	-1,6279 E-06	-2,5379 E-06	1,5913 E-23
	004	0,0000	0,0000	-0,0003	-1,1874 E-05	4,8949 E-07	5,4544 E-21
	005	0,0000	0,0000	-0,0012	-4,5349 E-05	1,7816 E-06	1,7941 E-20
00170	001	0,0000	0,0000	-0,0662	1,4354 E-05	-1,256 E-05	-6,8568 E-21
	002	0,0000	0,0000	-0,2050	7,6984 E-07	9,8977 E-07	-9,8346 E-23
	003	0,0000	0,0000	-0,0255	-1,3336 E-06	-2,5818 E-06	2,3108 E-22
	004	0,0000	0,0000	-0,0009	-1,2295 E-05	7,5423 E-07	7,8147 E-20
	005	0,0000	0,0000	-0,0035	-4,699 E-05	2,7923 E-06	2,5717 E-19
00171	001	0,0000	0,0000	-0,0656	1,0617 E-05	-1,5607 E-05	5,2289 E-20
	002	0,0000	0,0000	-0,2050	6,3857 E-07	1,4334 E-06	7,5051 E-22
	003	0,0000	0,0000	-0,0256	-9,2387 E-07	-2,3299 E-06	-1,7655 E-21
	004	0,0000	0,0000	-0,0015	-1,2836 E-05	1,1199 E-06	-5,9442 E-19
	005	0,0000	0,0000	-0,0059	-4,9107 E-05	4,1905 E-06	-1,9565 E-18
00172	001	0,0000	0,0000	-0,0652	2,3299 E-06	-2,1718 E-05	-4,2364 E-19
	002	0,0000	0,0000	-0,2050	4,7553 E-07	1,3119 E-06	-6,0812 E-21
	003	0,0000	0,0000	-0,0256	-6,1809 E-07	-2,5962 E-06	1,4306 E-20
	004	0,0000	0,0000	-0,0022	-1,3249 E-05	1,6794 E-06	4,8155 E-18
	005	0,0000	0,0000	-0,0083	-5,0759 E-05	6,3284 E-06	1,5849 E-17
00173	001	0,0000	0,0000	-0,0655	-1,3918 E-05	-2,8733 E-05	-1,3657 E-18
	002	0,0000	0,0000	-0,2049	1,5377 E-07	1,335 E-06	-1,9699 E-20
	003	0,0000	0,0000	-0,0257	-4,5959 E-07	-2,6159 E-06	4,6539 E-20
	004	0,0000	0,0000	-0,0028	-1,3077 E-05	2,4642 E-06	1,5369 E-17
	005	0,0000	0,0000	-0,0108	-5,0207 E-05	9,3233 E-06	5,0617 E-17
00174	001	0,0000	0,0000	-0,0667	-3,8974 E-05	-3,516 E-05	5,3124 E-17
	002	0,0000	0,0000	-0,2049	1,2389 E-07	1,5417 E-06	7,6727 E-19
	003	0,0000	0,0000	-0,0257	-3,3204 E-07	-2,3588 E-06	-1,8146 E-18
	004	0,0000	0,0000	-0,0035	-1,1999 E-05	3,3794 E-06	-5,9627 E-16
	005	0,0000	0,0000	-0,0132	-4,6238 E-05	1,2818 E-05	-1,9641 E-15
00175	001	0,0000	0,0000	-0,0694	-7,1727 E-05	-4,2114 E-05	-2,4276 E-16
	002	0,0000	0,0000	-0,2049	3,928 E-07	1,2371 E-06	-3,5052 E-18
	003	0,0000	0,0000	-0,0257	-3,2064 E-08	-2,6174 E-06	8,2899 E-18
	004	0,0000	0,0000	-0,0040	-9,6916 E-06	4,212 E-06	2,7249 E-15
	005	0,0000	0,0000	-0,0153	-3,7613 E-05	1,6013 E-05	8,9757 E-15
00176	001	0,0000	0,0000	-0,0740	-1,1462 E-04	-5,019 E-05	-2,9014 E-16
	002	0,0000	0,0000	-0,2049	2,5285 E-07	8,2977 E-07	-3,9401 E-18
	003	0,0000	0,0000	-0,0257	-1,5293 E-08	-2,6569 E-06	9,5137 E-18
	004	0,0000	0,0000	-0,0044	-5,5877 E-06	5,456 E-06	3,187 E-15
	005	0,0000	0,0000	-0,0169	-2,2166 E-05	2,0781 E-05	1,0498 E-14
00177	001	0,0000	0,0000	-0,0809	-1,6975 E-04	-5,7028 E-05	-7,0345 E-15
	002	0,0000	0,0000	-0,2049	-1,1693 E-09	7,3535 E-07	-1,4663 E-16
	003	0,0000	0,0000	-0,0257	-2,5959 E-07	-2,5448 E-06	3,2394 E-16
	004	0,0000	0,0000	-0,0045	1,1555 E-06	6,6934 E-06	8,1079 E-14
	005	0,0000	0,0000	-0,0174	3,2913 E-06	2,5538 E-05	2,6856 E-13
00178	001	0,0000	0,0000	-0,0908	-2,3212 E-04	-6,3087 E-05	-2,8311 E-13
	002	0,0000	0,0000	-0,2049	-1,621 E-07	9,2887 E-07	-5,7529 E-15
	003	0,0000	0,0000	-0,0257	-2,0233 E-07	-2,2783 E-06	1,2765 E-14
	004	0,0000	0,0000	-0,0042	1,1383 E-05	8,1876 E-06	3,2528 E-12
	005	0,0000	0,0000	-0,0163	4,2015 E-05	3,1288 E-05	1,077 E-11
00179	001	0,0000	0,0000	-0,1038	-3,004 E-04	-6,6524 E-05	7,728 E-13
	002	0,0000	0,0000	-0,2049	-2,2323 E-08	1,0597 E-06	3,091 E-14
	003	0,0000	0,0000	-0,0257	1,214 E-07	-1,7863 E-06	-5,8673 E-14
	004	0,0000	0,0000	-0,0033	2,5682 E-05	8,8643 E-06	-1,2055 E-11
	005	0,0000	0,0000	-0,0130	9,6206 E-05	3,395 E-05	-4,0004 E-11
00180	001	0,0000	0,0000	-0,1204	-3,7117 E-04	-6,9201 E-05	-4,3532 E-12
	002	0,0000	0,0000	-0,2049	-1,9034 E-07	6,4163 E-07	-4,2397 E-13
	003	0,0000	0,0000	-0,0257	3,0889 E-07	-1,7488 E-06	7,2008 E-13
	004	0,0000	0,0000	-0,0017	4,3831 E-05	9,2506 E-06	1,211 E-10
	005	0,0000	0,0000	-0,0067	1,6504 E-04	3,5566 E-05	4,028 E-10
00181	001	0,0000	0,0000	-0,1402	-4,3446 E-04	-6,7236 E-05	6,9213 E-11
	002	0,0000	0,0000	-0,2049	-6,476 E-07	4,4591 E-07	-9,8239 E-12
	003	0,0000	0,0000	-0,0257	5,7958 E-07	-1,362 E-06	1,4391 E-11
	004	0,0000	0,0000	0,0010	6,6295 E-05	9,1773 E-06	1,5949 E-09
	005	0,0000	0,0000	0,0035	2,5031 E-04	3,5467 E-05	5,3402 E-09
00182	001	0,0000	0,0000	-0,1629	-4,8169 E-04	-6,262 E-05	-2,0872 E-09
	002	0,0000	0,0000	-0,2050	-9,9042 E-07	4,266 E-07	2,614 E-10
	003	0,0000	0,0000	-0,0256	9,1163 E-07	-6,6942 E-07	-3,7958 E-10
	004	0,0000	0,0000	0,0050	9,4179 E-05	7,8831 E-06	-4,0686 E-08
	005	0,0000	0,0000	0,0183	3,5598 E-04	3,0753 E-05	-1,3632 E-07
00183	001	0,0000	0,0000	-0,0682	1,2201 E-05	-4,5368 E-06	1,1309 E-22
	002	0,0000	0,0000	-0,2052	1,9486 E-06	6,115 E-07	1,6167 E-24
	003	0,0000	0,0000	-0,0254	-2,1137 E-06	-2,0734 E-06	-3,7753 E-24
	004	0,0000	0,0000	0,0005	-1,1379 E-05	2,252 E-07	-1,3057 E-21
	005	0,0000	0,0000	0,0019	-4,3441 E-05	7,6892 E-07	-4,2936 E-21
00184	001	0,0000	0,0000	-0,2470	-1,6453 E-04	-1,369 E-04	-9,5133 E-09

Nodo	CC	S_X	S_Y	S_Z	Θ_X	Θ_Y	Θ_Z
		[cm]	[cm]	[cm]	[rad]	[rad]	[rad]
	002	0,0000	0,0000	-0,2049	-2,6897 E-08	-2,2247 E-07	-4,6746 E-11
	003	0,0000	0,0000	-0,0257	2,1949 E-07	5,0525 E-07	9,4588 E-11
	004	0,0000	0,0000	0,0116	2,1992 E-05	1,9228 E-05	5,914 E-11
	005	0,0000	0,0000	0,0452	8,5149 E-05	7,1459 E-05	1,5527 E-10
00185	001	0,0000	0,0000	-0,2357	-2,761 E-04	-1,4076 E-04	-1,4379 E-08
	002	0,0000	0,0000	-0,2048	-6,0759 E-07	-2,479 E-07	-1,5261 E-10
	003	0,0000	0,0000	-0,0257	7,4819 E-07	2,0636 E-07	1,0198 E-10
	004	0,0000	0,0000	0,0102	4,0981 E-05	1,6077 E-05	3,0112 E-10
	005	0,0000	0,0000	0,0397	1,5544 E-04	6,2111 E-05	2,0517 E-09
00186	001	0,0000	0,0000	-0,2250	-3,7571 E-04	-1,2383 E-04	8,3302 E-09
	002	0,0000	0,0000	-0,2048	-8,5318 E-07	9,9385 E-08	5,0956 E-11
	003	0,0000	0,0000	-0,0258	1,1109 E-06	1,771 E-07	-5,1963 E-11
	004	0,0000	0,0000	0,0090	5,5222 E-05	1,2646 E-05	6,6354 E-09
	005	0,0000	0,0000	0,0352	2,0905 E-04	5,0015 E-05	1,7429 E-08
00187	001	0,0000	0,0000	-0,2159	-4,4867 E-04	-1,0493 E-04	-1,0773 E-09
	002	0,0000	0,0000	-0,2048	-8,7764 E-07	7,3566 E-08	1,9212 E-12
	003	0,0000	0,0000	-0,0258	1,4032 E-06	8,8815 E-08	6,2311 E-12
	004	0,0000	0,0000	0,0081	6,5736 E-05	9,7755 E-06	6,0813 E-13
	005	0,0000	0,0000	0,0316	2,4927 E-04	3,9406 E-05	-2,9061 E-10
00188	001	0,0000	0,0000	-0,2081	-4,9719 E-04	-8,822 E-05	7,4407 E-10
	002	0,0000	0,0000	-0,2048	-1,0482 E-06	4,2222 E-08	9,194 E-12
	003	0,0000	0,0000	-0,0258	1,5427 E-06	2,6703 E-08	-5,6726 E-12
	004	0,0000	0,0000	0,0074	7,2858 E-05	7,3458 E-06	2,6925 E-11
	005	0,0000	0,0000	0,0288	2,7681 E-04	3,0142 E-05	-7,0317 E-10
00189	001	0,0000	0,0000	-0,2016	-5,2404 E-04	-7,5027 E-05	2,6208 E-10
	002	0,0000	0,0000	-0,2049	-1,1014 E-06	2,154 E-09	1,0874 E-13
	003	0,0000	0,0000	-0,0258	1,6927 E-06	-1,675 E-08	-2,2333 E-12
	004	0,0000	0,0000	0,0069	7,7755 E-05	5,6765 E-06	-2,0515 E-10
	005	0,0000	0,0000	0,0266	2,9597 E-04	2,3679 E-05	-7,8043 E-10
00190	001	0,0000	0,0000	-0,1961	-5,3705 E-04	-6,4428 E-05	-2,4535 E-09
	002	0,0000	0,0000	-0,2049	-1,3499 E-06	-7,113 E-08	-1,3737 E-11
	003	0,0000	0,0000	-0,0258	1,7426 E-06	-6,1814 E-08	4,662 E-12
	004	0,0000	0,0000	0,0065	8,1056 E-05	4,3509 E-06	-9,0382 E-09
	005	0,0000	0,0000	0,0249	3,0889 E-04	1,8421 E-05	-2,8312 E-08
00191	001	0,0000	0,0000	-0,1913	-5,3836 E-04	-5,6583 E-05	4,9395 E-09
	002	0,0000	0,0000	-0,2049	-1,4561 E-06	1,7254 E-07	5,0018 E-11
	003	0,0000	0,0000	-0,0258	1,8226 E-06	-3,3054 E-09	1,19 E-11
	004	0,0000	0,0000	0,0062	8,3148 E-05	3,4291 E-06	9,4292 E-09
	005	0,0000	0,0000	0,0236	3,1707 E-04	1,4746 E-05	3,0944 E-08
00192	001	0,0000	0,0000	-0,1869	-5,3191 E-04	-5,2087 E-05	2,739 E-11
	002	0,0000	0,0000	-0,2049	-1,4147 E-06	8,4227 E-08	2,0115 E-12
	003	0,0000	0,0000	-0,0258	1,9373 E-06	-3,7931 E-08	7,7115 E-13
	004	0,0000	0,0000	0,0059	8,4764 E-05	2,9329 E-06	-4,0465 E-09
	005	0,0000	0,0000	0,0225	3,2321 E-04	1,2647 E-05	-1,2589 E-08
00193	001	0,0000	0,0000	-0,1829	-5,2328 E-04	-4,9149 E-05	1,5904 E-09
	002	0,0000	0,0000	-0,2049	-1,609 E-06	-4,7035 E-09	5,1741 E-11
	003	0,0000	0,0000	-0,0258	1,9683 E-06	-7,3607 E-08	3,4456 E-11
	004	0,0000	0,0000	0,0057	8,5557 E-05	2,4407 E-06	1,0117 E-08
	005	0,0000	0,0000	0,0216	3,2615 E-04	1,0624 E-05	3,409 E-08
00194	001	0,0000	0,0000	-0,1790	-5,1134 E-04	-4,7361 E-05	7,2773 E-10
	002	0,0000	0,0000	-0,2049	-1,6509 E-06	2,4821 E-07	-2,1327 E-11
	003	0,0000	0,0000	-0,0258	2,0233 E-06	-2,4424 E-08	-3,6497 E-11
	004	0,0000	0,0000	0,0055	8,6182 E-05	2,0088 E-06	8,8096 E-09
	005	0,0000	0,0000	0,0208	3,2818 E-04	8,9294 E-06	2,6264 E-08
00195	001	0,0000	0,0000	-0,1752	-4,9823 E-04	-4,7394 E-05	2,1307 E-10
	002	0,0000	0,0000	-0,2049	-1,5356 E-06	1,8431 E-07	4,8874 E-12
	003	0,0000	0,0000	-0,0257	2,0878 E-06	-8,7957 E-08	1,7052 E-11
	004	0,0000	0,0000	0,0054	8,653 E-05	2,055 E-06	-2,0643 E-09
	005	0,0000	0,0000	0,0201	3,2911 E-04	8,8986 E-06	-7,0291 E-09
00196	001	0,0000	0,0000	-0,1713	-4,8794 E-04	-4,8572 E-05	-1,9936 E-10
	002	0,0000	0,0000	-0,2049	-1,5876 E-06	1,8047 E-07	5,2758 E-12
	003	0,0000	0,0000	-0,0257	1,9984 E-06	-1,6649 E-07	-3,8069 E-11
	004	0,0000	0,0000	0,0052	8,675 E-05	2,0255 E-06	9,4347 E-09
	005	0,0000	0,0000	0,0194	3,2939 E-04	8,6993 E-06	2,9456 E-08
00197	001	0,0000	0,0000	-0,1673	-4,7847 E-04	-5,1466 E-05	4,0256 E-10
	002	0,0000	0,0000	-0,2049	-1,4477 E-06	2,7831 E-07	4,8959 E-12
	003	0,0000	0,0000	-0,0257	1,8362 E-06	-3,087 E-07	3,1187 E-13
	004	0,0000	0,0000	0,0050	8,7366 E-05	2,5347 E-06	-2,4348 E-09
	005	0,0000	0,0000	0,0186	3,3106 E-04	1,0498 E-05	-8,0525 E-09
00198	001	0,0000	0,0000	-0,1630	-4,7807 E-04	-5,9108 E-05	-2,9556 E-09
	002	0,0000	0,0000	-0,2050	-1,2247 E-06	3,4949 E-07	-3,044 E-11
	003	0,0000	0,0000	-0,0257	1,2453 E-06	-7,6047 E-07	7,7485 E-11
	004	0,0000	0,0000	0,0047	8,9388 E-05	4,5546 E-06	2,6643 E-08
	005	0,0000	0,0000	0,0175	3,3812 E-04	1,8186 E-05	8,8058 E-08
00199	001	0,0000	0,0000	-0,2269	-2,1128 E-04	-2,3677 E-04	1,7455 E-09
	002	0,0000	0,0000	-0,2048	-1,1246 E-07	-7,4796 E-07	-2,2671 E-13
	003	0,0000	0,0000	-0,0258	3,3913 E-07	7,0798 E-07	3,2961 E-11
	004	0,0000	0,0000	0,0088	2,7878 E-05	3,1822 E-05	-1,5992 E-09
	005	0,0000	0,0000	0,0347	1,0823 E-04	1,1993 E-04	-3,9875 E-09
00200	001	0,0000	0,0000	-0,2086	-3,1015 E-04	-2,1327 E-04	1,2221 E-10
	002	0,0000	0,0000	-0,2048	-3,9571 E-07	-2,5054 E-07	2,798 E-12
	003	0,0000	0,0000	-0,0258	6,928 E-07	4,6376 E-07	-2,1481 E-12
	004	0,0000	0,0000	0,0066	3,9578 E-05	2,4176 E-05	-1,4939 E-10
	005	0,0000	0,0000	0,0261	1,5205 E-04	9,3055 E-05	-4,3192 E-10
00201	001	0,0000	0,0000	-0,1932	-3,8772 E-04	-1,7266 E-04	-2,019 E-10

Nodo	CC	S_X	S_Y	S_Z	Θ_X	Θ_Y	Θ_Z
		[cm]	[cm]	[cm]	[rad]	[rad]	[rad]
	002	0,0000	0,0000	-0,2048	-6,7627 E-07	-2,3085 E-08	-1,5093 E-12
	003	0,0000	0,0000	-0,0258	9,0295 E-07	2,9497 E-07	1,3043 E-12
	004	0,0000	0,0000	0,0049	4,6668 E-05	1,7671 E-05	-1,7846 E-10
	005	0,0000	0,0000	0,0197	1,7863 E-04	6,9238 E-05	-4,6047 E-10
00202	001	0,0000	0,0000	-0,1810	-4,3965 E-04	-1,3306 E-04	1,4637 E-11
	002	0,0000	0,0000	-0,2048	-8,198 E-07	-5,9584 E-08	-2,6289 E-13
	003	0,0000	0,0000	-0,0259	1,0388 E-06	1,6673 E-07	-5,1504 E-14
	004	0,0000	0,0000	0,0037	5,0671 E-05	1,2611 E-05	3,5207 E-12
	005	0,0000	0,0000	0,0149	1,9362 E-04	5,0323 E-05	3,7721 E-11
00203	001	0,0000	0,0000	-0,1717	-4,6914 E-04	-1,0065 E-04	-2,943 E-11
	002	0,0000	0,0000	-0,2048	-9,147 E-07	-2,5319 E-08	-2,5848 E-13
	003	0,0000	0,0000	-0,0259	1,1283 E-06	9,1809 E-08	2,1953 E-13
	004	0,0000	0,0000	0,0029	5,279 E-05	9,0392 E-06	-1,2404 E-12
	005	0,0000	0,0000	0,0115	2,0154 E-04	3,667 E-05	2,0762 E-11
00204	001	0,0000	0,0000	-0,1646	-4,8153 E-04	-7,6317 E-05	6,24 E-11
	002	0,0000	0,0000	-0,2048	-9,7878 E-07	-1,2421 E-07	4,0317 E-13
	003	0,0000	0,0000	-0,0259	1,1948 E-06	3,7276 E-08	-6,1235 E-14
	004	0,0000	0,0000	0,0023	5,376 E-05	6,5249 E-06	2,539 E-10
	005	0,0000	0,0000	0,0089	2,0512 E-04	2,6923 E-05	7,9944 E-10
00205	001	0,0000	0,0000	-0,1593	-4,8218 E-04	-5,9107 E-05	-6,6492 E-11
	002	0,0000	0,0000	-0,2048	-9,7693 E-07	-1,7726 E-08	-9,7216 E-13
	003	0,0000	0,0000	-0,0259	1,263 E-06	2,9427 E-08	-4,4535 E-13
	004	0,0000	0,0000	0,0018	5,4149 E-05	4,8647 E-06	-1,3347 E-11
	005	0,0000	0,0000	0,0071	2,0649 E-04	2,0315 E-05	-7,9576 E-11
00206	001	0,0000	0,0000	-0,1550	-4,7559 E-04	-4,7864 E-05	-1,3372 E-10
	002	0,0000	0,0000	-0,2048	-1,1251 E-06	8,5702 E-08	-1,3702 E-12
	003	0,0000	0,0000	-0,0259	1,306 E-06	2,9108 E-08	-3,1408 E-13
	004	0,0000	0,0000	0,0015	5,4234 E-05	3,7228 E-06	-1,4373 E-10
	005	0,0000	0,0000	0,0056	2,0664 E-04	1,5714 E-05	-4,8871 E-10
00207	001	0,0000	0,0000	-0,1515	-4,6454 E-04	-4,1171 E-05	-3,9711 E-11
	002	0,0000	0,0000	-0,2048	-1,1877 E-06	-3,609 E-08	-1,4225 E-12
	003	0,0000	0,0000	-0,0259	1,3638 E-06	1,029 E-09	-9,604 E-13
	004	0,0000	0,0000	0,0012	5,4122 E-05	3,0226 E-06	-1,509 E-10
	005	0,0000	0,0000	0,0045	2,0601 E-04	1,2744 E-05	-5,3926 E-10
00208	001	0,0000	0,0000	-0,1484	-4,5136 E-04	-3,7632 E-05	-6,2059 E-11
	002	0,0000	0,0000	-0,2048	-1,1574 E-06	7,6275 E-08	-8,1174 E-13
	003	0,0000	0,0000	-0,0259	1,4293 E-06	-1,3073 E-08	6,6501 E-14
	004	0,0000	0,0000	0,0010	5,3959 E-05	2,3968 E-06	-5,1155 E-10
	005	0,0000	0,0000	0,0036	2,0514 E-04	1,0189 E-05	-1,6314 E-09
00209	001	0,0000	0,0000	-0,1454	-4,3795 E-04	-3,6688 E-05	-2,4337 E-11
	002	0,0000	0,0000	-0,2048	-1,2597 E-06	2,1038 E-07	4,7704 E-13
	003	0,0000	0,0000	-0,0259	1,4474 E-06	-5,7692 E-08	5,1898 E-13
	004	0,0000	0,0000	0,0008	5,3853 E-05	2,0886 E-06	-1,6821 E-10
	005	0,0000	0,0000	0,0028	2,0439 E-04	8,8191 E-06	-4,7464 E-10
00210	001	0,0000	0,0000	-0,1424	-4,252 E-04	-3,8297 E-05	3,9175 E-13
	002	0,0000	0,0000	-0,2048	-1,256 E-06	1,6093 E-07	-2,8286 E-13
	003	0,0000	0,0000	-0,0259	1,4209 E-06	-1,8701 E-07	5,3781 E-13
	004	0,0000	0,0000	0,0006	5,3773 E-05	2,1265 E-06	-1,9425 E-10
	005	0,0000	0,0000	0,0021	2,0373 E-04	8,7477 E-06	-5,9201 E-10
00211	001	0,0000	0,0000	-0,1392	-4,1478 E-04	-4,2695 E-05	-7,912 E-12
	002	0,0000	0,0000	-0,2048	-1,1401 E-06	3,0819 E-07	-3,0638 E-13
	003	0,0000	0,0000	-0,0258	1,2818 E-06	-4,138 E-07	1,1075 E-12
	004	0,0000	0,0000	0,0005	5,3943 E-05	2,6406 E-06	-1,6355 E-10
	005	0,0000	0,0000	0,0014	2,0403 E-04	1,0576 E-05	-4,9413 E-10
00212	001	0,0000	0,0000	-0,1355	-4,0784 E-04	-5,0896 E-05	9,7724 E-11
	002	0,0000	0,0000	-0,2049	-8,3977 E-07	7,4442 E-07	1,4304 E-12
	003	0,0000	0,0000	-0,0258	9,7377 E-07	-7,6541 E-07	-3,5493 E-12
	004	0,0000	0,0000	0,0002	5,4747 E-05	4,3868 E-06	-9,9988 E-10
	005	0,0000	0,0000	0,0003	2,0677 E-04	1,7164 E-05	-3,3085 E-09
00213	001	0,0000	0,0000	-0,2258	-1,5104 E-04	-3,025 E-04	5,3703 E-10
	002	0,0000	0,0000	-0,2049	1,8019 E-07	-8,4879 E-07	6,7229 E-13
	003	0,0000	0,0000	-0,0257	9,7478 E-08	1,2928 E-06	-2,9707 E-12
	004	0,0000	0,0000	0,0089	1,8021 E-05	4,7963 E-05	2,8322 E-10
	005	0,0000	0,0000	0,0346	7,1527 E-05	1,7901 E-04	9,7312 E-10
00214	001	0,0000	0,0000	-0,2010	-2,3097 E-04	-3,0258 E-04	2,1588 E-10
	002	0,0000	0,0000	-0,2048	-3,5581 E-08	-7,1014 E-07	1,1502 E-12
	003	0,0000	0,0000	-0,0258	3,7366 E-07	8,0357 E-07	-2,3589 E-12
	004	0,0000	0,0000	0,0056	2,8225 E-05	3,5617 E-05	1,0291 E-10
	005	0,0000	0,0000	0,0220	1,1033 E-04	1,3528 E-04	2,5327 E-10
00215	001	0,0000	0,0000	-0,1787	-2,9973 E-04	-2,5131 E-04	-9,6198 E-12
	002	0,0000	0,0000	-0,2048	-2,6105 E-07	-3,242 E-07	-9,3364 E-14
	003	0,0000	0,0000	-0,0259	5,6506 E-07	5,1837 E-07	1,1715 E-13
	004	0,0000	0,0000	0,0032	3,3155 E-05	2,4872 E-05	5,0947 E-12
	005	0,0000	0,0000	0,0128	1,2864 E-04	9,59 E-05	1,4902 E-11
00216	001	0,0000	0,0000	-0,1610	-3,4981 E-04	-1,9053 E-04	5,4997 E-12
	002	0,0000	0,0000	-0,2047	-4,5899 E-07	-1,5658 E-07	5,1174 E-14
	003	0,0000	0,0000	-0,0259	6,7055 E-07	3,1447 E-07	-3,7847 E-14
	004	0,0000	0,0000	0,0015	3,4997 E-05	1,6814 E-05	4,7018 E-12
	005	0,0000	0,0000	0,0064	1,3512 E-04	6,5873 E-05	1,133 E-11
00217	001	0,0000	0,0000	-0,1480	-3,8017 E-04	-1,3698 E-04	2,9371 E-13
	002	0,0000	0,0000	-0,2047	-5,7015 E-07	-1,1082 E-07	1,318 E-14
	003	0,0000	0,0000	-0,0259	7,337 E-07	1,808 E-07	-3,5846 E-15
	004	0,0000	0,0000	0,0004	3,5009 E-05	1,1209 E-05	-1,3534 E-14
	005	0,0000	0,0000	0,0021	1,3466 E-04	4,471 E-05	-1,3507 E-12
00218	001	0,0000	0,0000	-0,1387	-3,9405 E-04	-9,5555 E-05	-9,1166 E-13

Nodo	CC	S_X	S_Y	S_Z	Θ_X	Θ_Y	Θ_Z
		[cm]	[cm]	[cm]	[rad]	[rad]	[rad]
	002	0,0000	0,0000	-0,2047	-6,2347 E-07	-1,1335 E-07	-4,6239 E-15
	003	0,0000	0,0000	-0,0259	7,7654 E-07	1,0227 E-07	-4,5791 E-15
	004	0,0000	0,0000	-0,0003	3,4139 E-05	7,5411 E-06	-6,7747 E-12
	005	0,0000	0,0000	-0,0009	1,309 E-04	3,0659 E-05	-2,2 E-11
00219	001	0,0000	0,0000	-0,1324	-3,9595 E-04	-6,5956 E-05	5,6653 E-15
	002	0,0000	0,0000	-0,2047	-6,3408 E-07	-1,0446 E-07	1,4236 E-14
	003	0,0000	0,0000	-0,0259	8,1621 E-07	6,6103 E-08	1,3535 E-14
	004	0,0000	0,0000	-0,0008	3,2968 E-05	5,2054 E-06	-6,5393 E-12
	005	0,0000	0,0000	-0,0030	1,2605 E-04	2,1545 E-05	-1,959 E-11
00220	001	0,0000	0,0000	-0,1279	-3,9015 E-04	-4,6245 E-05	5,3829 E-12
	002	0,0000	0,0000	-0,2047	-6,7623 E-07	-2,6426 E-08	6,2155 E-14
	003	0,0000	0,0000	-0,0259	8,5078 E-07	6,6728 E-08	1,9701 E-14
	004	0,0000	0,0000	-0,0012	3,1812 E-05	3,7623 E-06	4,2843 E-12
	005	0,0000	0,0000	-0,0045	1,2131 E-04	1,5779 E-05	1,5424 E-11
00221	001	0,0000	0,0000	-0,1248	-3,7986 E-04	-3,4351 E-05	4,5663 E-12
	002	0,0000	0,0000	-0,2047	-7,4336 E-07	-2,0087 E-08	7,3709 E-14
	003	0,0000	0,0000	-0,0259	8,8513 E-07	5,7093 E-08	3,3917 E-14
	004	0,0000	0,0000	-0,0015	3,0796 E-05	2,8762 E-06	7,5613 E-12
	005	0,0000	0,0000	-0,0056	1,1714 E-04	1,2123 E-05	2,6458 E-11
00222	001	0,0000	0,0000	-0,1223	-3,6731 E-04	-2,799 E-05	2,6281 E-12
	002	0,0000	0,0000	-0,2047	-7,6201 E-07	-3,4009 E-09	5,9341 E-14
	003	0,0000	0,0000	-0,0259	9,2863 E-07	3,4916 E-08	2,4093 E-14
	004	0,0000	0,0000	-0,0017	2,9962 E-05	2,2861 E-06	1,7562 E-11
	005	0,0000	0,0000	-0,0064	1,1369 E-04	9,6228 E-06	5,7583 E-11
00223	001	0,0000	0,0000	-0,1202	-3,5425 E-04	-2,5629 E-05	2,293 E-12
	002	0,0000	0,0000	-0,2047	-7,8855 E-07	1,1118 E-07	7,9068 E-15
	003	0,0000	0,0000	-0,0259	9,5609 E-07	-8,2219 E-09	-1,5978 E-14
	004	0,0000	0,0000	-0,0018	2,936 E-05	1,9297 E-06	1,8006 E-11
	005	0,0000	0,0000	-0,0071	1,1112 E-04	8,0555 E-06	5,5747 E-11
00224	001	0,0000	0,0000	-0,1181	-3,4182 E-04	-2,6807 E-05	5,9628 E-13
	002	0,0000	0,0000	-0,2047	-8,0718 E-07	1,9551 E-07	-5,9207 E-15
	003	0,0000	0,0000	-0,0259	9,4333 E-07	-1,3687 E-07	-2,7513 E-14
	004	0,0000	0,0000	-0,0020	2,8966 E-05	1,9043 E-06	9,3015 E-12
	005	0,0000	0,0000	-0,0078	1,0935 E-04	7,7545 E-06	2,7291 E-11
00225	001	0,0000	0,0000	-0,1158	-3,3084 E-04	-3,1406 E-05	2,4824 E-13
	002	0,0000	0,0000	-0,2047	-7,1381 E-07	3,5177 E-07	1,701 E-14
	003	0,0000	0,0000	-0,0259	8,6751 E-07	-3,86 E-07	-4,6001 E-14
	004	0,0000	0,0000	-0,0021	2,8792 E-05	2,3298 E-06	8,8643 E-12
	005	0,0000	0,0000	-0,0084	1,0847 E-04	9,2237 E-06	2,6761 E-11
00226	001	0,0000	0,0000	-0,1130	-3,2218 E-04	-4,0448 E-05	-2,3553 E-12
	002	0,0000	0,0000	-0,2048	-4,9594 E-07	7,29 E-07	-2,9559 E-14
	003	0,0000	0,0000	-0,0259	6,735 E-07	-8,2159 E-07	6,391 E-14
	004	0,0000	0,0000	-0,0024	2,8841 E-05	3,6414 E-06	3,0537 E-11
	005	0,0000	0,0000	-0,0093	1,0847 E-04	1,414 E-05	9,9813 E-11
00227	001	0,0000	0,0000	-0,1092	-3,1586 E-04	-5,6212 E-05	-4,8114 E-12
	002	0,0000	0,0000	-0,2049	-1,6738 E-07	1,0205 E-06	-7,0817 E-14
	003	0,0000	0,0000	-0,0258	3,8165 E-07	-1,642 E-06	1,7573 E-13
	004	0,0000	0,0000	-0,0028	2,8838 E-05	6,6894 E-06	4,9115 E-11
	005	0,0000	0,0000	-0,0109	1,0827 E-04	2,5726 E-05	1,6255 E-10
00228	001	0,0000	0,0000	-0,2014	-1,699 E-04	-3,7013 E-04	-1,0459 E-08
	002	0,0000	0,0000	-0,2048	1,7617 E-07	-1,0788 E-06	-4,6151 E-11
	003	0,0000	0,0000	-0,0258	1,8033 E-07	1,2098 E-06	5,9177 E-11
	004	0,0000	0,0000	0,0056	2,0291 E-05	4,8378 E-05	-2,3133 E-09
	005	0,0000	0,0000	0,0221	8,0707 E-05	1,8261 E-04	-5,8256 E-09
00229	001	0,0000	0,0000	-0,1730	-2,2086 E-04	-3,2788 E-04	2,3798 E-10
	002	0,0000	0,0000	-0,2048	5,7344 E-09	-6,3388 E-07	1,0684 E-12
	003	0,0000	0,0000	-0,0259	3,2903 E-07	7,8023 E-07	-1,316 E-12
	004	0,0000	0,0000	0,0024	2,4285 E-05	3,2682 E-05	4,6728 E-11
	005	0,0000	0,0000	0,0098	9,5772 E-05	1,2466 E-04	1,144 E-10
00230	001	0,0000	0,0000	-0,1496	-2,6052 E-04	-2,5532 E-04	-5,1324 E-12
	002	0,0000	0,0000	-0,2047	-1,6644 E-07	-3,5966 E-07	-2,3162 E-14
	003	0,0000	0,0000	-0,0259	4,1603 E-07	4,7476 E-07	2,6747 E-14
	004	0,0000	0,0000	0,0003	2,4724 E-05	2,0898 E-05	-1,1597 E-12
	005	0,0000	0,0000	0,0017	9,6914 E-05	8,0688 E-05	-2,7679 E-12
00231	001	0,0000	0,0000	-0,1321	-2,867 E-04	-1,8306 E-04	-5,3518 E-14
	002	0,0000	0,0000	-0,2047	-2,8304 E-07	-2,1017 E-07	-1,2581 E-15
	003	0,0000	0,0000	-0,0259	4,604 E-07	2,7702 E-07	5,8653 E-16
	004	0,0000	0,0000	-0,0010	2,3326 E-05	1,2857 E-05	-1,1238 E-13
	005	0,0000	0,0000	-0,0034	9,0936 E-05	5,0445 E-05	-2,4402 E-13
00232	001	0,0000	0,0000	-0,1200	-2,9992 E-04	-1,2352 E-04	1,8085 E-14
	002	0,0000	0,0000	-0,2047	-3,4284 E-07	-1,442 E-07	-1,9802 E-16
	003	0,0000	0,0000	-0,0260	4,8289 E-07	1,6034 E-07	2,1261 E-16
	004	0,0000	0,0000	-0,0018	2,1134 E-05	7,7712 E-06	1,8053 E-13
	005	0,0000	0,0000	-0,0066	8,1946 E-05	3,1148 E-05	6,202 E-13
00233	001	0,0000	0,0000	-0,1120	-3,0275 E-04	-7,9511 E-05	2,78 E-14
	002	0,0000	0,0000	-0,2047	-3,6427 E-07	-1,2513 E-07	-2,1114 E-16
	003	0,0000	0,0000	-0,0260	4,9858 E-07	1,0224 E-07	-2,2986 E-16
	004	0,0000	0,0000	-0,0023	1,8793 E-05	4,7514 E-06	3,5946 E-13
	005	0,0000	0,0000	-0,0086	7,2461 E-05	1,955 E-05	1,1234 E-12
00234	001	0,0000	0,0000	-0,1069	-2,9837 E-04	-4,9567 E-05	-1,4216 E-13
	002	0,0000	0,0000	-0,2047	-3,759 E-07	-9,0751 E-08	-2,0047 E-15
	003	0,0000	0,0000	-0,0260	5,1494 E-07	8,6274 E-08	-8,7252 E-16
	004	0,0000	0,0000	-0,0026	1,6659 E-05	3,0612 E-06	6,0702 E-14
	005	0,0000	0,0000	-0,0099	6,3857 E-05	1,2921 E-05	1,1371 E-13
00235	001	0,0000	0,0000	-0,1038	-2,8963 E-04	-3,0865 E-05	-2,6505 E-13

Nodo	CC	S_X	S_Y	S_Z	Θ_X	Θ_Y	Θ_Z
		[cm]	[cm]	[cm]	[rad]	[rad]	[rad]
	002	0,0000	0,0000	-0,2047	-4,0769 E-07	-5,6914 E-08	-3,5951 E-15
	003	0,0000	0,0000	-0,0260	5,3305 E-07	8,6193 E-08	-1,413 E-15
	004	0,0000	0,0000	-0,0028	1,4881 E-05	2,1556 E-06	-3,1066 E-13
	005	0,0000	0,0000	-0,0108	5,6692 E-05	9,2448 E-06	-1,0989 E-12
00236	001	0,0000	0,0000	-0,1017	-2,7866 E-04	-2,0483 E-05	-1,8796 E-13
	002	0,0000	0,0000	-0,2047	-4,3416 E-07	-3,7958 E-08	-3,522 E-15
	003	0,0000	0,0000	-0,0260	5,5598 E-07	7,5782 E-08	-1,5525 E-15
	004	0,0000	0,0000	-0,0030	1,3483 E-05	1,6858 E-06	-6,5927 E-13
	005	0,0000	0,0000	-0,0114	5,1053 E-05	7,2215 E-06	-2,2075 E-12
00237	001	0,0000	0,0000	-0,1003	-2,6701 E-04	-1,6034 E-05	-1,287 E-13
	002	0,0000	0,0000	-0,2047	-4,4718 E-07	3,2632 E-08	-1,7606 E-15
	003	0,0000	0,0000	-0,0260	5,7604 E-07	3,601 E-08	-2,1302 E-16
	004	0,0000	0,0000	-0,0031	1,2451 E-05	1,4544 E-06	-9,4289 E-13
	005	0,0000	0,0000	-0,0119	4,6865 E-05	6,134 E-06	-3,0043 E-12
00238	001	0,0000	0,0000	-0,0991	-2,5575 E-04	-1,6072 E-05	-7,5647 E-14
	002	0,0000	0,0000	-0,2047	-4,5414 E-07	1,5422 E-07	-5,0826 E-18
	003	0,0000	0,0000	-0,0260	5,7459 E-07	-7,2585 E-08	1,1505 E-15
	004	0,0000	0,0000	-0,0032	1,1747 E-05	1,4647 E-06	-7,1568 E-13
	005	0,0000	0,0000	-0,0124	4,3963 E-05	5,9911 E-06	-2,1739 E-12
00239	001	0,0000	0,0000	-0,0977	-2,4549 E-04	-2,0054 E-05	-2,2637 E-14
	002	0,0000	0,0000	-0,2047	-4,0238 E-07	3,3287 E-07	-3,1073 E-16
	003	0,0000	0,0000	-0,0260	5,3489 E-07	-3,0436 E-07	1,998 E-15
	004	0,0000	0,0000	-0,0034	1,1297 E-05	1,822 E-06	-4,5701 E-13
	005	0,0000	0,0000	-0,0129	4,2081 E-05	7,2048 E-06	-1,3531 E-12
00240	001	0,0000	0,0000	-0,0958	-2,3654 E-04	-2,8198 E-05	5,3392 E-14
	002	0,0000	0,0000	-0,2047	-2,4827 E-07	6,4136 E-07	2,7928 E-16
	003	0,0000	0,0000	-0,0259	4,3472 E-07	-7,184 E-07	-3,6736 E-16
	004	0,0000	0,0000	-0,0035	1,1011 E-05	2,7513 E-06	-1,0151 E-12
	005	0,0000	0,0000	-0,0136	4,0861 E-05	1,0656 E-05	-3,2589 E-12
00241	001	0,0000	0,0000	-0,0930	-2,2895 E-04	-4,1234 E-05	2,073 E-13
	002	0,0000	0,0000	-0,2048	-3,1319 E-08	1,2541 E-06	3,0329 E-15
	003	0,0000	0,0000	-0,0259	2,5335 E-07	-1,3266 E-06	-7,1884 E-15
	004	0,0000	0,0000	-0,0038	1,0712 E-05	4,6206 E-06	-2,2987 E-12
	005	0,0000	0,0000	-0,0147	3,961 E-05	1,774 E-05	-7,5776 E-12
00242	001	0,0000	0,0000	-0,2068	-1,3384 E-04	-3,9878 E-04	-1,565 E-09
	002	0,0000	0,0000	-0,2049	1,4889 E-07	-9,5187 E-07	1,3024 E-11
	003	0,0000	0,0000	-0,0257	1,1932 E-08	1,7591 E-06	9,7776 E-12
	004	0,0000	0,0000	0,0067	1,518 E-05	6,4035 E-05	-5,1831 E-09
	005	0,0000	0,0000	0,0258	6,093 E-05	2,4159 E-04	-1,583 E-08
00243	001	0,0000	0,0000	-0,1747	-1,6611 E-04	-3,8794 E-04	4,8881 E-10
	002	0,0000	0,0000	-0,2048	-4,8704 E-09	-1,0002 E-06	1,3157 E-12
	003	0,0000	0,0000	-0,0258	1,5349 E-07	1,0754 E-06	-2,8041 E-12
	004	0,0000	0,0000	0,0025	1,8858 E-05	4,2112 E-05	2,6603 E-10
	005	0,0000	0,0000	0,0099	7,5496 E-05	1,5973 E-04	7,9757 E-10
00244	001	0,0000	0,0000	-0,1462	-1,907 E-04	-3,1807 E-04	-2,2112 E-11
	002	0,0000	0,0000	-0,2048	-1,3198 E-07	-6,1231 E-07	-6,9337 E-14
	003	0,0000	0,0000	-0,0259	2,3285 E-07	6,6589 E-07	1,2513 E-13
	004	0,0000	0,0000	-0,0002	1,8557 E-05	2,5772 E-05	-9,4594 E-12
	005	0,0000	0,0000	-0,0003	7,403 E-05	9,8432 E-05	-2,8188 E-11
00245	001	0,0000	0,0000	-0,1241	-2,0771 E-04	-2,3424 E-04	7,543 E-13
	002	0,0000	0,0000	-0,2047	-2,1724 E-07	-3,464 E-07	2,5002 E-15
	003	0,0000	0,0000	-0,0260	2,6804 E-07	3,9002 E-07	-4,1858 E-15
	004	0,0000	0,0000	-0,0018	1,6346 E-05	1,4646 E-05	3,0003 E-13
	005	0,0000	0,0000	-0,0064	6,4968 E-05	5,6544 E-05	8,8399 E-13
00246	001	0,0000	0,0000	-0,1085	-2,1667 E-04	-1,5891 E-04	-1,8443 E-14
	002	0,0000	0,0000	-0,2047	-2,6505 E-07	-2,0713 E-07	-2,2091 E-17
	003	0,0000	0,0000	-0,0260	2,7668 E-07	2,1923 E-07	8,4699 E-17
	004	0,0000	0,0000	-0,0026	1,3322 E-05	7,7163 E-06	-9,4188 E-15
	005	0,0000	0,0000	-0,0098	5,2727 E-05	3,0361 E-05	-3,2689 E-14
00247	001	0,0000	0,0000	-0,0983	-2,1841 E-04	-1,0014 E-04	-8,7244 E-16
	002	0,0000	0,0000	-0,2047	-2,8582 E-07	-1,4658 E-07	1,0372 E-17
	003	0,0000	0,0000	-0,0260	2,7437 E-07	1,2948 E-07	-2,2683 E-18
	004	0,0000	0,0000	-0,0031	1,0203 E-05	3,7806 E-06	-1,4307 E-14
	005	0,0000	0,0000	-0,0115	4,0175 E-05	1,5413 E-05	-4,6216 E-14
00248	001	0,0000	0,0000	-0,0920	-2,1463 E-04	-5,8593 E-05	2,8999 E-15
	002	0,0000	0,0000	-0,2047	-2,9252 E-07	-1,1758 E-07	5,7013 E-17
	003	0,0000	0,0000	-0,0260	2,7181 E-07	9,6366 E-08	2,8857 E-17
	004	0,0000	0,0000	-0,0033	7,3825 E-06	1,7754 E-06	-1,134 E-14
	005	0,0000	0,0000	-0,0124	2,8859 E-05	7,7081 E-06	-3,3448 E-14
00249	001	0,0000	0,0000	-0,0885	-2,0725 E-04	-3,1718 E-05	1,0815 E-14
	002	0,0000	0,0000	-0,2047	-3,0193 E-07	-8,9681 E-08	1,4776 E-16
	003	0,0000	0,0000	-0,0260	2,733 E-07	9,5271 E-08	6,0127 E-17
	004	0,0000	0,0000	-0,0034	5,0339 E-06	9,0014 E-07	6,5201 E-15
	005	0,0000	0,0000	-0,0129	1,9451 E-05	4,2433 E-06	2,5753 E-14
00250	001	0,0000	0,0000	-0,0867	-1,9796 E-04	-1,611 E-05	1,1971 E-14
	002	0,0000	0,0000	-0,2047	-3,1587 E-07	-6,5477 E-08	1,8839 E-16
	003	0,0000	0,0000	-0,0260	2,7983 E-07	9,6435 E-08	7,8789 E-17
	004	0,0000	0,0000	-0,0035	3,1912 E-06	6,1891 E-07	2,5442 E-14
	005	0,0000	0,0000	-0,0132	1,2074 E-05	3,0103 E-06	8,6804 E-14
00251	001	0,0000	0,0000	-0,0857	-1,8803 E-04	-8,6186 E-06	8,2736 E-15
	002	0,0000	0,0000	-0,2046	-3,2414 E-07	-1,8113 E-08	1,3934 E-16
	003	0,0000	0,0000	-0,0260	2,8843 E-07	7,2453 E-08	4,7144 E-17
	004	0,0000	0,0000	-0,0035	1,8185 E-06	6,2139 E-07	4,2299 E-14
	005	0,0000	0,0000	-0,0134	6,5749 E-06	2,8549 E-06	1,3764 E-13
00252	001	0,0000	0,0000	-0,0851	-1,7834 E-04	-6,9296 E-06	5,3466 E-15

Nodo	CC	S_X	S_Y	S_Z	Θ_X	Θ_Y	Θ_Z
		[cm]	[cm]	[cm]	[rad]	[rad]	[rad]
	002	0,0000	0,0000	-0,2047	-3,2646 E-07	8,6855 E-08	4,493 E-17
	003	0,0000	0,0000	-0,0260	2,8818 E-07	-1,0701 E-08	-2,4823 E-17
	004	0,0000	0,0000	-0,0036	8,5003 E-07	7,9387 E-07	4,3767 E-14
	005	0,0000	0,0000	-0,0136	2,6835 E-06	3,362 E-06	1,366 E-13
00253	001	0,0000	0,0000	-0,0845	-1,6937 E-04	-9,7304 E-06	2,5863 E-15
	002	0,0000	0,0000	-0,2047	-3,1038 E-07	2,6817 E-07	7,5265 E-18
	003	0,0000	0,0000	-0,0260	2,6522 E-07	-2,0153 E-07	-8,4649 E-17
	004	0,0000	0,0000	-0,0036	1,9058 E-07	1,1723 E-06	3,0227 E-14
	005	0,0000	0,0000	-0,0140	2,5124 E-08	4,6775 E-06	9,0683 E-14
00254	001	0,0000	0,0000	-0,0835	-1,6124 E-04	-1,6557 E-05	-7,4409 E-16
	002	0,0000	0,0000	-0,2047	-2,493 E-07	5,917 E-07	2,7212 E-18
	003	0,0000	0,0000	-0,0260	2,059 E-07	-5,5198 E-07	-4,7375 E-17
	004	0,0000	0,0000	-0,0038	-2,8661 E-07	1,8852 E-06	3,7611 E-14
	005	0,0000	0,0000	-0,0144	-1,8949 E-06	7,3056 E-06	1,1765 E-13
00255	001	0,0000	0,0000	-0,0817	-1,5352 E-04	-2,7727 E-05	-6,729 E-15
	002	0,0000	0,0000	-0,2048	-1,227 E-07	1,094 E-06	-8,4987 E-17
	003	0,0000	0,0000	-0,0259	1,0019 E-07	-1,1508 E-06	1,9433 E-16
	004	0,0000	0,0000	-0,0040	-8,2432 E-07	3,1185 E-06	8,5522 E-14
	005	0,0000	0,0000	-0,0152	-4,0204 E-06	1,1956 E-05	2,7968 E-13
00256	001	0,0000	0,0000	-0,0789	-1,4572 E-04	-4,4253 E-05	-1,8095 E-14
	002	0,0000	0,0000	-0,2049	4,1259 E-08	1,0714 E-06	-2,6551 E-16
	003	0,0000	0,0000	-0,0258	-5,215 E-08	-2,255 E-06	6,2924 E-16
	004	0,0000	0,0000	-0,0043	-1,6453 E-06	5,0102 E-06	2,0041 E-13
	005	0,0000	0,0000	-0,0164	-7,2208 E-06	1,9128 E-05	6,6073 E-13
00257	001	0,0000	0,0000	-0,1811	-1,3543 E-04	-4,2455 E-04	-6,3441 E-09
	002	0,0000	0,0000	-0,2049	2,1499 E-08	-1,3161 E-06	-1,4856 E-11
	003	0,0000	0,0000	-0,0258	9,2892 E-09	1,4456 E-06	3,6437 E-11
	004	0,0000	0,0000	0,0033	1,5483 E-05	5,4254 E-05	-2,8632 E-09
	005	0,0000	0,0000	0,0125	6,2544 E-05	2,0573 E-04	-9,4279 E-09
00258	001	0,0000	0,0000	-0,1490	-1,4591 E-04	-3,7027 E-04	1,3906 E-10
	002	0,0000	0,0000	-0,2048	-4,0285 E-08	-8,3727 E-07	3,1173 E-13
	003	0,0000	0,0000	-0,0259	9,0477 E-08	9,147 E-07	-7,8047 E-13
	004	0,0000	0,0000	-0,0002	1,5212 E-05	3,2362 E-05	6,2756 E-11
	005	0,0000	0,0000	-0,0004	6,1595 E-05	1,2288 E-04	2,0725 E-10
00259	001	0,0000	0,0000	-0,1227	-1,5175 E-04	-2,8448 E-04	-2,5895 E-12
	002	0,0000	0,0000	-0,2047	-6,7584 E-08	-5,0198 E-07	-4,8267 E-15
	003	0,0000	0,0000	-0,0260	1,1979 E-07	5,3296 E-07	1,3608 E-14
	004	0,0000	0,0000	-0,0021	1,2696 E-05	1,7317 E-05	-1,2308 E-12
	005	0,0000	0,0000	-0,0078	5,1505 E-05	6,5967 E-05	-4,0821 E-12
00260	001	0,0000	0,0000	-0,1034	-1,5371 E-04	-1,9838 E-04	3,4825 E-14
	002	0,0000	0,0000	-0,2047	-7,9777 E-08	-2,8707 E-07	1,5648 E-17
	003	0,0000	0,0000	-0,0260	1,174 E-07	2,9097 E-07	-1,4379 E-16
	004	0,0000	0,0000	-0,0031	9,2618 E-06	7,9307 E-06	1,9892 E-14
	005	0,0000	0,0000	-0,0115	3,7713 E-05	3,0486 E-05	6,7004 E-14
00261	001	0,0000	0,0000	-0,0906	-1,5204 E-04	-1,2653 E-04	-7,6277 E-17
	002	0,0000	0,0000	-0,2047	-8,2744 E-08	-1,785 E-07	1,0022 E-18
	003	0,0000	0,0000	-0,0260	9,9726 E-08	1,561 E-07	-9,2715 E-19
	004	0,0000	0,0000	-0,0035	5,7092 E-06	2,6769 E-06	2,1788 E-16
	005	0,0000	0,0000	-0,0131	2,3463 E-05	1,0635 E-05	7,6604 E-16
00262	001	0,0000	0,0000	-0,0827	-1,4729 E-04	-7,3181 E-05	-5,1358 E-17
	002	0,0000	0,0000	-0,2047	-8,2349 E-08	-1,333 E-07	-1,7729 E-18
	003	0,0000	0,0000	-0,0260	7,9323 E-08	9,8278 E-08	-5,959 E-19
	004	0,0000	0,0000	-0,0036	2,4689 E-06	1,4324 E-07	6,9334 E-16
	005	0,0000	0,0000	-0,0135	1,0488 E-05	1,0541 E-06	2,1542 E-15
00263	001	0,0000	0,0000	-0,0784	-1,4034 E-04	-3,7205 E-05	-3,6045 E-16
	002	0,0000	0,0000	-0,2046	-8,2121 E-08	-1,0725 E-07	-5,3622 E-18
	003	0,0000	0,0000	-0,0260	6,3605 E-08	8,9105 E-08	-2,3404 E-18
	004	0,0000	0,0000	-0,0035	-2,5901 E-07	-7,7759 E-07	1,3573 E-16
	005	0,0000	0,0000	-0,0134	-4,1771 E-07	-2,4592 E-06	2,3034 E-16
00264	001	0,0000	0,0000	-0,0764	-1,3218 E-04	-1,5309 E-05	-6,0378 E-16
	002	0,0000	0,0000	-0,2046	-8,2348 E-08	-8,3723 E-08	-8,8864 E-18
	003	0,0000	0,0000	-0,0260	5,5135 E-08	9,7762 E-08	-3,6749 E-18
	004	0,0000	0,0000	-0,0035	-2,4228 E-06	-8,5544 E-07	-8,3746 E-16
	005	0,0000	0,0000	-0,0132	-9,0563 E-06	-2,8147 E-06	-2,952 E-15
00265	001	0,0000	0,0000	-0,0757	-1,2368 E-04	-3,8639 E-06	-5,3246 E-16
	002	0,0000	0,0000	-0,2046	-8,1493 E-08	-5,0026 E-08	-8,6633 E-18
	003	0,0000	0,0000	-0,0260	5,2027 E-08	9,2016 E-08	-3,3525 E-18
	004	0,0000	0,0000	-0,0034	-4,0559 E-06	-5,6136 E-07	-1,7841 E-15
	005	0,0000	0,0000	-0,0130	-1,5569 E-05	-1,7843 E-06	-5,9137 E-15
00266	001	0,0000	0,0000	-0,0756	-1,1546 E-04	1,8054 E-07	-3,5596 E-16
	002	0,0000	0,0000	-0,2046	-7,7976 E-08	2,7305 E-08	-4,8168 E-18
	003	0,0000	0,0000	-0,0260	4,802 E-08	3,7789 E-08	-6,0226 E-19
	004	0,0000	0,0000	-0,0034	-5,2331 E-06	-1,2847 E-07	-2,2722 E-15
	005	0,0000	0,0000	-0,0129	-2,026 E-05	-2,3387 E-07	-7,2401 E-15
00267	001	0,0000	0,0000	-0,0756	-1,0786 E-04	-1,0762 E-06	-2,0794 E-16
	002	0,0000	0,0000	-0,2046	-7,1497 E-08	1,7514 E-07	-1,3171 E-18
	003	0,0000	0,0000	-0,0260	3,3206 E-08	-1,0898 E-07	2,9311 E-18
	004	0,0000	0,0000	-0,0034	-6,0549 E-06	3,8985 E-07	-1,9339 E-15
	005	0,0000	0,0000	-0,0129	-2,3532 E-05	1,6486 E-06	-5,9343 E-15
00268	001	0,0000	0,0000	-0,0753	-1,009 E-04	-6,4723 E-06	-4,957 E-17
	002	0,0000	0,0000	-0,2047	-6,3976 E-08	4,3094 E-07	-2,9032 E-19
	003	0,0000	0,0000	-0,0260	-3,7712 E-09	-4,0183 E-07	3,6185 E-18
	004	0,0000	0,0000	-0,0034	-6,6518 E-06	1,0497 E-06	-1,7455 E-15
	005	0,0000	0,0000	-0,0132	-2,5899 E-05	4,0892 E-06	-5,3505 E-15
00269	001	0,0000	0,0000	-0,0745	-9,4219 E-05	-1,5554 E-05	1,6657 E-16

Nodo	CC	S_X	S_Y	S_Z	Θ_X	Θ_Y	Θ_Z
		[cm]	[cm]	[cm]	[rad]	[rad]	[rad]
	002	0,0000	0,0000	-0,2047	-6,06 E-08	8,3802 E-07	1,6905 E-18
	003	0,0000	0,0000	-0,0260	-6,9362 E-08	-8,9688 E-07	-2,7629 E-18
	004	0,0000	0,0000	-0,0036	-7,1983 E-06	1,9575 E-06	-2,8911 E-15
	005	0,0000	0,0000	-0,0136	-2,8042 E-05	7,5001 E-06	-9,306 E-15
00270	001	0,0000	0,0000	-0,0727	-8,7043 E-05	-2,8038 E-05	1,6623 E-15
	002	0,0000	0,0000	-0,2048	-3,8237 E-08	1,5167 E-06	2,4052 E-17
	003	0,0000	0,0000	-0,0259	-1,6108 E-07	-1,5846 E-06	-5,6844 E-17
	004	0,0000	0,0000	-0,0038	-7,9283 E-06	3,1939 E-06	-1,8673 E-14
	005	0,0000	0,0000	-0,0144	-3,0872 E-05	1,218 E-05	-6,1509 E-14
00271	001	0,0000	0,0000	-0,1899	-1,2198 E-04	-4,3179 E-04	4,0168 E-09
	002	0,0000	0,0000	-0,2049	1,1705 E-07	-1,3294 E-06	7,2485 E-12
	003	0,0000	0,0000	-0,0257	-6,2873 E-08	1,8989 E-06	-2,403 E-11
	004	0,0000	0,0000	0,0048	1,3333 E-05	7,0485 E-05	2,5626 E-09
	005	0,0000	0,0000	0,0181	5,3837 E-05	2,6824 E-04	8,0665 E-09
00272	001	0,0000	0,0000	-0,1557	-1,232 E-04	-4,0681 E-04	1,4303 E-10
	002	0,0000	0,0000	-0,2048	5,7175 E-08	-1,1164 E-06	7,0434 E-13
	003	0,0000	0,0000	-0,0259	-4,3401 E-09	1,1885 E-06	-1,5194 E-12
	004	0,0000	0,0000	0,0004	1,3614 E-05	4,1655 E-05	1,7003 E-11
	005	0,0000	0,0000	0,0013	5,5557 E-05	1,5804 E-04	1,1154 E-10
00273	001	0,0000	0,0000	-0,1261	-1,1918 E-04	-3,2892 E-04	-8,8605 E-12
	002	0,0000	0,0000	-0,2047	5,9601 E-08	-6,6405 E-07	-3,7147 E-14
	003	0,0000	0,0000	-0,0259	-6,1301 E-09	7,1044 E-07	8,3504 E-14
	004	0,0000	0,0000	-0,0021	1,1175 E-05	2,1634 E-05	-2,1544 E-12
	005	0,0000	0,0000	-0,0081	4,5985 E-05	8,1802 E-05	-9,4975 E-12
00274	001	0,0000	0,0000	-0,1034	-1,1354 E-04	-2,3832 E-04	3,1862 E-13
	002	0,0000	0,0000	-0,2047	9,4703 E-08	-3,674 E-07	1,3061 E-15
	003	0,0000	0,0000	-0,0260	-2,8479 E-08	3,8284 E-07	-2,9051 E-15
	004	0,0000	0,0000	-0,0033	7,701 E-06	9,0022 E-06	8,6701 E-14
	005	0,0000	0,0000	-0,0125	3,2123 E-05	3,3852 E-05	3,6486 E-13
00275	001	0,0000	0,0000	-0,0877	-1,0708 E-04	-1,5655 E-04	-9,2422 E-15
	002	0,0000	0,0000	-0,2047	1,2671 E-07	-2,1176 E-07	-3,8371 E-17
	003	0,0000	0,0000	-0,0260	-6,6608 E-08	1,8783 E-07	8,2623 E-17
	004	0,0000	0,0000	-0,0037	4,0022 E-06	1,8639 E-06	-2,6869 E-15
	005	0,0000	0,0000	-0,0140	1,7317 E-05	6,8747 E-06	-1,1131 E-14
00276	001	0,0000	0,0000	-0,0779	-9,9917 E-05	-9,2359 E-05	2,3321 E-16
	002	0,0000	0,0000	-0,2047	1,4637 E-07	-1,4554 E-07	1,0866 E-18
	003	0,0000	0,0000	-0,0260	-1,0748 E-07	9,4606 E-08	-2,0343 E-18
	004	0,0000	0,0000	-0,0037	5,6078 E-07	-1,5606 E-06	4,1884 E-17
	005	0,0000	0,0000	-0,0140	3,5457 E-06	-5,9806 E-06	1,9771 E-16
00277	001	0,0000	0,0000	-0,0724	-9,2212 E-05	-4,6993 E-05	5,0963 E-18
	002	0,0000	0,0000	-0,2047	1,5411 E-07	-1,174 E-07	1,5739 E-19
	003	0,0000	0,0000	-0,0260	-1,4272 E-07	7,0082 E-08	1,2434 E-19
	004	0,0000	0,0000	-0,0035	-2,3898 E-06	-2,722 E-06	-2,4252 E-17
	005	0,0000	0,0000	-0,0133	-8,2451 E-06	-1,0274 E-05	-7,2014 E-17
00278	001	0,0000	0,0000	-0,0699	-8,4284 E-05	-1,8035 E-05	2,5609 E-17
	002	0,0000	0,0000	-0,2046	1,6259 E-07	-9,0369 E-08	3,7611 E-19
	003	0,0000	0,0000	-0,0260	-1,6747 E-07	8,1738 E-08	1,577 E-19
	004	0,0000	0,0000	-0,0033	-4,7727 E-06	-2,6674 E-06	1,8186 E-17
	005	0,0000	0,0000	-0,0125	-1,7751 E-05	-1,0002 E-05	7,0817 E-17
00279	001	0,0000	0,0000	-0,0692	-7,6527 E-05	-1,8198 E-06	3,0002 E-17
	002	0,0000	0,0000	-0,2046	1,7617 E-07	-6,4251 E-08	4,6398 E-19
	003	0,0000	0,0000	-0,0260	-1,8235 E-07	9,2443 E-08	1,8649 E-19
	004	0,0000	0,0000	-0,0031	-6,6041 E-06	-2,0745 E-06	6,8926 E-17
	005	0,0000	0,0000	-0,0117	-2,5044 E-05	-7,7331 E-06	2,3323 E-16
00280	001	0,0000	0,0000	-0,0694	-6,9273 E-05	5,213 E-06	2,3303 E-17
	002	0,0000	0,0000	-0,2046	1,8898 E-07	-1,1945 E-08	3,5492 E-19
	003	0,0000	0,0000	-0,0260	-1,9271 E-07	6,7488 E-08	1,0552 E-19
	004	0,0000	0,0000	-0,0029	-7,9518 E-06	-1,3196 E-06	1,0699 E-16
	005	0,0000	0,0000	-0,0112	-3,0401 E-05	-4,8836 E-06	3,4701 E-16
00281	001	0,0000	0,0000	-0,0699	-6,27 E-05	5,849 E-06	1,4751 E-17
	002	0,0000	0,0000	-0,2046	2,0471 E-07	9,9327 E-08	1,5882 E-19
	003	0,0000	0,0000	-0,0260	-2,0436 E-07	-3,3306 E-08	-6,2184 E-20
	004	0,0000	0,0000	-0,0029	-8,9109 E-06	-5,578 E-07	1,1055 E-16
	005	0,0000	0,0000	-0,0110	-3,4203 E-05	-2,0246 E-06	3,4613 E-16
00282	001	0,0000	0,0000	-0,0702	-5,6773 E-05	1,9378 E-06	6,7651 E-18
	002	0,0000	0,0000	-0,2047	2,1405 E-07	2,8541 E-07	4,0863 E-20
	003	0,0000	0,0000	-0,0260	-2,2534 E-07	-2,6092 E-07	-1,7684 E-19
	004	0,0000	0,0000	-0,0029	-9,5996 E-06	1,9888 E-07	9,5636 E-17
	005	0,0000	0,0000	-0,0109	-3,6921 E-05	8,1325 E-07	2,9293 E-16
00283	001	0,0000	0,0000	-0,0701	-5,1164 E-05	-5,4356 E-06	-2,2071 E-18
	002	0,0000	0,0000	-0,2047	1,9486 E-07	6,1076 E-07	-2,3011 E-20
	003	0,0000	0,0000	-0,0260	-2,6286 E-07	-6,6134 E-07	-5,7205 E-20
	004	0,0000	0,0000	-0,0029	-1,0163 E-05	1,0076 E-06	1,1122 E-16
	005	0,0000	0,0000	-0,0111	-3,9126 E-05	3,8582 E-06	3,5009 E-16
00284	001	0,0000	0,0000	-0,0693	-4,5044 E-05	-1,5624 E-05	-4,8774 E-17
	002	0,0000	0,0000	-0,2048	1,5238 E-07	1,1533 E-06	-6,8619 E-19
	003	0,0000	0,0000	-0,0259	-2,9935 E-07	-1,2777 E-06	1,5906 E-18
	004	0,0000	0,0000	-0,0030	-1,0798 E-05	1,9104 E-06	5,7383 E-16
	005	0,0000	0,0000	-0,0115	-4,1584 E-05	7,271 E-06	1,8846 E-15
00285	001	0,0000	0,0000	-0,0676	-3,7262 E-05	-2,7822 E-05	-5,7582 E-17
	002	0,0000	0,0000	-0,2049	8,6926 E-08	1,5233 E-06	-8,3341 E-19
	003	0,0000	0,0000	-0,0258	-3,7406 E-07	-2,2505 E-06	1,9707 E-18
	004	0,0000	0,0000	-0,0032	-1,1761 E-05	2,7709 E-06	6,461 E-16
	005	0,0000	0,0000	-0,0123	-4,5283 E-05	1,0522 E-05	2,1284 E-15
00286	001	0,0000	0,0000	-0,1646	-1,1566 E-04	-4,2706 E-04	-2,6622 E-09

Nodo	CC	S_X	S_Y	S_Z	Θ_X	Θ_Y	Θ_Z
		[cm]	[cm]	[cm]	[rad]	[rad]	[rad]
	002	0,0000	0,0000	-0,2049	1,0982 E-07	-1,4848 E-06	-1,805 E-11
	003	0,0000	0,0000	-0,0258	-6,9669 E-08	1,4938 E-06	4,2176 E-11
	004	0,0000	0,0000	0,0014	1,2862 E-05	5,4337 E-05	-1,128 E-10
	005	0,0000	0,0000	0,0049	5,2471 E-05	2,0693 E-04	-2,1041 E-09
00287	001	0,0000	0,0000	-0,1326	-1,0567 E-04	-3,647 E-04	5,9939 E-11
	002	0,0000	0,0000	-0,2048	7,6266 E-08	-8,2882 E-07	4,2786 E-13
	003	0,0000	0,0000	-0,0259	-1,1411 E-07	9,156 E-07	-9,3805 E-13
	004	0,0000	0,0000	-0,0019	1,0909 E-05	2,8386 E-05	1,8675 E-12
	005	0,0000	0,0000	-0,0074	4,5102 E-05	1,0726 E-04	4,427 E-11
00288	001	0,0000	0,0000	-0,1069	-9,3956 E-05	-2,7603 E-04	-1,1604 E-12
	002	0,0000	0,0000	-0,2047	1,4449 E-07	-4,4213 E-07	-9,8269 E-15
	003	0,0000	0,0000	-0,0259	-1,8195 E-07	4,8914 E-07	1,8092 E-14
	004	0,0000	0,0000	-0,0034	7,6775 E-06	1,1558 E-05	-2,5108 E-14
	005	0,0000	0,0000	-0,0131	3,2297 E-05	4,2963 E-05	-8,1101 E-13
00289	001	0,0000	0,0000	-0,0884	-8,2758 E-05	-1,8823 E-04	1,7541 E-14
	002	0,0000	0,0000	-0,2047	2,2586 E-07	-2,3476 E-07	2,196 E-16
	003	0,0000	0,0000	-0,0260	-2,5764 E-07	2,2357 E-07	-2,7267 E-16
	004	0,0000	0,0000	-0,0039	4,06 E-06	1,7995 E-06	4,0096 E-16
	005	0,0000	0,0000	-0,0149	1,7841 E-05	5,932 E-06	1,2155 E-14
00290	001	0,0000	0,0000	-0,0764	-7,2517 E-05	-1,149 E-04	-1,176 E-16
	002	0,0000	0,0000	-0,2047	2,809 E-07	-1,4441 E-07	-4,8102 E-18
	003	0,0000	0,0000	-0,0260	-3,2958 E-07	8,6072 E-08	1,6797 E-18
	004	0,0000	0,0000	-0,0038	5,8332 E-07	-3,0318 E-06	-1,7482 E-17
	005	0,0000	0,0000	-0,0146	3,9324 E-06	-1,2212 E-05	-1,2035 E-16
00291	001	0,0000	0,0000	-0,0695	-6,3123 E-05	-6,0421 E-05	-5,1385 E-18
	002	0,0000	0,0000	-0,2047	3,0511 E-07	-1,2298 E-07	9,7315 E-20
	003	0,0000	0,0000	-0,0260	-3,9042 E-07	3,887 E-08	8,6969 E-20
	004	0,0000	0,0000	-0,0035	-2,4824 E-06	-4,7543 E-06	2,5528 E-18
	005	0,0000	0,0000	-0,0133	-8,3198 E-06	-1,8518 E-05	4,4869 E-18
00292	001	0,0000	0,0000	-0,0663	-5,4473 E-05	-2,3932 E-05	-6,5256 E-19
	002	0,0000	0,0000	-0,2047	3,1553 E-07	-9,2985 E-08	-1,6845 E-20
	003	0,0000	0,0000	-0,0260	-4,3587 E-07	4,8253 E-08	-1,1537 E-20
	004	0,0000	0,0000	-0,0031	-5,0228 E-06	-4,7337 E-06	8,2242 E-20
	005	0,0000	0,0000	-0,0118	-1,8454 E-05	-1,8242 E-05	-5,5668 E-20
00293	001	0,0000	0,0000	-0,0653	-4,6589 E-05	-2,2493 E-06	-1,4771 E-18
	002	0,0000	0,0000	-0,2047	3,4371 E-07	-5,8399 E-08	-2,2118 E-20
	003	0,0000	0,0000	-0,0260	-4,6414 E-07	7,3973 E-08	-8,9345 E-21
	004	0,0000	0,0000	-0,0027	-7,0229 E-06	-3,8958 E-06	-2,2789 E-18
	005	0,0000	0,0000	-0,0104	-2,6417 E-05	-1,4923 E-05	-7,9691 E-18
00294	001	0,0000	0,0000	-0,0656	-3,9552 E-05	8,3836 E-06	-1,4032 E-18
	002	0,0000	0,0000	-0,2047	3,7054 E-07	-3,0619 E-08	-2,1615 E-20
	003	0,0000	0,0000	-0,0260	-4,8238 E-07	7,5844 E-08	-7,7708 E-21
	004	0,0000	0,0000	-0,0025	-8,5307 E-06	-2,7986 E-06	-4,6347 E-18
	005	0,0000	0,0000	-0,0094	-3,2405 E-05	-1,0677 E-05	-1,5292 E-17
00295	001	0,0000	0,0000	-0,0665	-3,3392 E-05	1,1283 E-05	-9,9698 E-19
	002	0,0000	0,0000	-0,2047	3,9472 E-07	5,5463 E-08	-1,3455 E-20
	003	0,0000	0,0000	-0,0260	-4,9589 E-07	1,9871 E-08	-1,1564 E-21
	004	0,0000	0,0000	-0,0023	-9,6276 E-06	-1,7182 E-06	-5,728 E-18
	005	0,0000	0,0000	-0,0087	-3,6749 E-05	-6,5388 E-06	-1,825 E-17
00296	001	0,0000	0,0000	-0,0673	-2,8015 E-05	8,9144 E-06	-5,6305 E-19
	002	0,0000	0,0000	-0,2047	4,317 E-07	1,9826 E-07	-5,1378 E-21
	003	0,0000	0,0000	-0,0260	-5,0733 E-07	-1,4251 E-07	6,4134 E-21
	004	0,0000	0,0000	-0,0022	-1,0416 E-05	-7,4605 E-07	-5,3968 E-18
	005	0,0000	0,0000	-0,0083	-3,9857 E-05	-2,8377 E-06	-1,6715 E-17
00297	001	0,0000	0,0000	-0,0678	-2,3143 E-05	2,9345 E-06	-1,4278 E-19
	002	0,0000	0,0000	-0,2047	4,455 E-07	4,0903 E-07	-7,9915 E-22
	003	0,0000	0,0000	-0,0260	-5,2435 E-07	-4,6256 E-07	7,1985 E-21
	004	0,0000	0,0000	-0,0022	-1,1017 E-05	1,278 E-07	-5,1259 E-18
	005	0,0000	0,0000	-0,0083	-4,2212 E-05	4,7877 E-07	-1,5872 E-17
00298	001	0,0000	0,0000	-0,0677	-1,8181 E-05	-5,5244 E-06	1,3058 E-18
	002	0,0000	0,0000	-0,2047	4,141 E-07	7,6791 E-07	1,8095 E-20
	003	0,0000	0,0000	-0,0259	-5,4871 E-07	-9,7791 E-07	-3,8993 E-20
	004	0,0000	0,0000	-0,0022	-1,1579 E-05	9,3559 E-07	-1,7576 E-17
	005	0,0000	0,0000	-0,0084	-4,4393 E-05	3,5412 E-06	-5,7324 E-17
00299	001	0,0000	0,0000	-0,0669	-1,2397 E-05	-1,5239 E-05	4,0292 E-18
	002	0,0000	0,0000	-0,2048	3,592 E-07	1,5151 E-06	5,7804 E-20
	003	0,0000	0,0000	-0,0258	-5,7454 E-07	-1,6334 E-06	-1,3591 E-19
	004	0,0000	0,0000	-0,0023	-1,2249 E-05	1,6613 E-06	-4,5856 E-17
	005	0,0000	0,0000	-0,0088	-4,6972 E-05	6,288 E-06	-1,5092 E-16
00300	001	0,0000	0,0000	-0,1740	-1,1621 E-04	-4,2775 E-04	-1,788 E-10
	002	0,0000	0,0000	-0,2049	2,4207 E-07	-1,508 E-06	-7,9659 E-12
	003	0,0000	0,0000	-0,0257	-7,9616 E-08	1,8783 E-06	3,6732 E-12
	004	0,0000	0,0000	0,0030	1,2588 E-05	7,1541 E-05	-3,4125 E-09
	005	0,0000	0,0000	0,0110	5,1001 E-05	2,7416 E-04	-1,0863 E-08
00301	001	0,0000	0,0000	-0,1408	-1,0528 E-04	-3,9078 E-04	6,3046 E-11
	002	0,0000	0,0000	-0,2048	2,6461 E-07	-1,1444 E-06	-1,433 E-13
	003	0,0000	0,0000	-0,0258	-2,0392 E-07	1,099 E-06	-2,1661 E-12
	004	0,0000	0,0000	-0,0013	1,1383 E-05	3,8383 E-05	1,6517 E-11
	005	0,0000	0,0000	-0,0054	4,691 E-05	1,4562 E-04	1,656 E-10
00302	001	0,0000	0,0000	-0,1126	-9,0252 E-05	-3,1022 E-04	-2,8212 E-12
	002	0,0000	0,0000	-0,2048	3,7411 E-07	-5,3152 E-07	1,215 E-14
	003	0,0000	0,0000	-0,0259	-3,5366 E-07	5,9139 E-07	1,0182 E-13
	004	0,0000	0,0000	-0,0034	8,5578 E-06	1,6243 E-05	1,3925 E-12
	005	0,0000	0,0000	-0,0134	3,5818 E-05	6,0417 E-05	-7,9693 E-13
00303	001	0,0000	0,0000	-0,0914	-7,5791 E-05	-2,2035 E-04	9,0917 E-14

Nodo	CC	S_X	S_Y	S_Z	Θ_X	Θ_Y	Θ_Z
		[cm]	[cm]	[cm]	[rad]	[rad]	[rad]
	002	0,0000	0,0000	-0,2047	5,2881 E-07	-2,2801 E-07	-5,0631 E-16
	003	0,0000	0,0000	-0,0259	-4,9661 E-07	2,5183 E-07	-3,5147 E-15
	004	0,0000	0,0000	-0,0041	5,1969 E-06	2,9824 E-06	-7,9195 E-14
	005	0,0000	0,0000	-0,0160	2,2424 E-05	9,7886 E-06	-7,6481 E-14
00304	001	0,0000	0,0000	-0,0771	-6,2789 E-05	-1,3988 E-04	-2,4414 E-15
	002	0,0000	0,0000	-0,2047	6,3636 E-07	-1,2005 E-07	1,6846 E-17
	003	0,0000	0,0000	-0,0260	-6,2111 E-07	6,5134 E-08	1,0478 E-16
	004	0,0000	0,0000	-0,0040	1,7902 E-06	-3,9393 E-06	3,0203 E-15
	005	0,0000	0,0000	-0,0156	8,8053 E-06	-1,6342 E-05	4,6371 E-15
00305	001	0,0000	0,0000	-0,0685	-5,1311 E-05	-7,6866 E-05	5,6136 E-17
	002	0,0000	0,0000	-0,2047	6,9896 E-07	-1,0575 E-07	-4,9206 E-19
	003	0,0000	0,0000	-0,0260	-7,1824 E-07	-7,7156 E-09	-2,8281 E-18
	004	0,0000	0,0000	-0,0036	-1,346 E-06	-6,6786 E-06	-9,8107 E-17
	005	0,0000	0,0000	-0,0138	-3,7234 E-06	-2,6433 E-05	-1,8813 E-16
00306	001	0,0000	0,0000	-0,0643	-4,12 E-05	-3,2558 E-05	-1,0412 E-18
	002	0,0000	0,0000	-0,2047	7,1211 E-07	-1,0804 E-07	1,356 E-20
	003	0,0000	0,0000	-0,0260	-7,9176 E-07	-8,0294 E-09	7,0559 E-20
	004	0,0000	0,0000	-0,0030	-4,0359 E-06	-6,965 E-06	2,8417 E-18
	005	0,0000	0,0000	-0,0116	-1,445 E-05	-2,7199 E-05	6,3371 E-18
00307	001	0,0000	0,0000	-0,0629	-3,2312 E-05	-4,7662 E-06	7,8786 E-20
	002	0,0000	0,0000	-0,2047	7,4698 E-07	-3,3491 E-08	6,7612 E-22
	003	0,0000	0,0000	-0,0260	-8,3755 E-07	3,8075 E-08	-1,2138 E-21
	004	0,0000	0,0000	-0,0025	-6,2193 E-06	-6,0062 E-06	-2,2948 E-20
	005	0,0000	0,0000	-0,0095	-2,3139 E-05	-2,3292 E-05	7,0103 E-21
00308	001	0,0000	0,0000	-0,0632	-2,4629 E-05	1,006 E-05	7,5667 E-20
	002	0,0000	0,0000	-0,2047	8,0769 E-07	-1,9373 E-08	1,1611 E-21
	003	0,0000	0,0000	-0,0260	-8,6227 E-07	6,3015 E-08	4,8239 E-22
	004	0,0000	0,0000	-0,0021	-7,9096 E-06	-4,5902 E-06	1,8387 E-19
	005	0,0000	0,0000	-0,0079	-2,985 E-05	-1,7725 E-05	6,179 E-19
00309	001	0,0000	0,0000	-0,0643	-1,8108 E-05	1,5638 E-05	6,3063 E-20
	002	0,0000	0,0000	-0,2047	8,2864 E-07	1,942 E-08	9,2283 E-22
	003	0,0000	0,0000	-0,0260	-8,8341 E-07	4,3562 E-08	2,3674 E-22
	004	0,0000	0,0000	-0,0018	-9,1715 E-06	-3,148 E-06	2,7291 E-19
	005	0,0000	0,0000	-0,0067	-3,4846 E-05	-1,2125 E-05	8,8343 E-19
00310	001	0,0000	0,0000	-0,0655	-1,2598 E-05	1,4953 E-05	4,0835 E-20
	002	0,0000	0,0000	-0,2047	8,7469 E-07	1,7129 E-07	4,8415 E-22
	003	0,0000	0,0000	-0,0260	-8,937 E-07	-4,8506 E-08	-1,4061 E-22
	004	0,0000	0,0000	-0,0016	-1,0089 E-05	-1,8669 E-06	2,9226 E-19
	005	0,0000	0,0000	-0,0059	-3,8468 E-05	-7,1894 E-06	9,1833 E-19
00311	001	0,0000	0,0000	-0,0666	-7,8722 E-06	1,0143 E-05	1,908 E-20
	002	0,0000	0,0000	-0,2047	9,4171 E-07	3,1328 E-07	1,6159 E-22
	003	0,0000	0,0000	-0,0260	-8,9657 E-07	-2,8881 E-07	-3,8847 E-22
	004	0,0000	0,0000	-0,0015	-1,0765 E-05	-7,939 E-07	2,6792 E-19
	005	0,0000	0,0000	-0,0055	-4,1121 E-05	-3,0774 E-06	8,2768 E-19
00312	001	0,0000	0,0000	-0,0671	-3,5358 E-06	2,799 E-06	-2,8977 E-20
	002	0,0000	0,0000	-0,2048	9,5719 E-07	5,6411 E-07	-4,3022 E-22
	003	0,0000	0,0000	-0,0259	-9,028 E-07	-7,0238 E-07	7,7055 E-22
	004	0,0000	0,0000	-0,0014	-1,1312 E-05	9,1468 E-08	5,7623 E-19
	005	0,0000	0,0000	-0,0054	-4,3251 E-05	3,0195 E-07	1,8564 E-18
00313	001	0,0000	0,0000	-0,0670	1,0887 E-06	-5,748 E-06	-1,4179 E-19
	002	0,0000	0,0000	-0,2048	8,9848 E-07	1,04 E-06	-2,0163 E-21
	003	0,0000	0,0000	-0,0258	-9,1234 E-07	-1,3157 E-06	4,6491 E-21
	004	0,0000	0,0000	-0,0015	-1,1855 E-05	7,8222 E-07	1,6824 E-18
	005	0,0000	0,0000	-0,0055	-4,5349 E-05	2,9289 E-06	5,5235 E-18
00314	001	0,0000	0,0000	-0,0662	6,9208 E-06	-1,4353 E-05	-1,6289 E-19
	002	0,0000	0,0000	-0,2049	7,4122 E-07	1,4281 E-06	-2,3374 E-21
	003	0,0000	0,0000	-0,0257	-9,0251 E-07	-2,2502 E-06	5,4981 E-21
	004	0,0000	0,0000	-0,0015	-1,2501 E-05	1,1913 E-06	1,852 E-18
	005	0,0000	0,0000	-0,0058	-4,7828 E-05	4,4729 E-06	6,0954 E-18
00315	001	0,0000	0,0000	-0,1496	-1,1104 E-04	-4,0797 E-04	4,7563 E-10
	002	0,0000	0,0000	-0,2049	4,5545 E-07	-1,4333 E-06	3,072 E-11
	003	0,0000	0,0000	-0,0258	-2,4266 E-07	1,2775 E-06	3,5343 E-11
	004	0,0000	0,0000	-0,0003	1,2175 E-05	5,2098 E-05	2,6287 E-09
	005	0,0000	0,0000	-0,0018	4,9682 E-05	1,9907 E-04	5,8996 E-09
00316	001	0,0000	0,0000	-0,1194	-9,6988 E-05	-3,4063 E-04	-1,2622 E-11
	002	0,0000	0,0000	-0,2048	6,1516 E-07	-6,3813 E-07	-7,5057 E-13
	003	0,0000	0,0000	-0,0259	-5,3869 E-07	6,501 E-07	-8,7613 E-13
	004	0,0000	0,0000	-0,0032	1,0059 E-05	2,3724 E-05	-6,9097 E-11
	005	0,0000	0,0000	-0,0130	4,1609 E-05	8,8953 E-05	-1,6686 E-10
00317	001	0,0000	0,0000	-0,0956	-8,1811 E-05	-2,5252 E-04	3,5963 E-13
	002	0,0000	0,0000	-0,2048	8,9646 E-07	-1,6165 E-07	1,7591 E-14
	003	0,0000	0,0000	-0,0259	-7,9509 E-07	2,397 E-07	1,9732 E-14
	004	0,0000	0,0000	-0,0043	7,0811 E-06	5,9088 E-06	1,7082 E-12
	005	0,0000	0,0000	-0,0171	2,98 E-05	2,0442 E-05	4,4156 E-12
00318	001	0,0000	0,0000	-0,0789	-6,7284 E-05	-1,6691 E-04	-9,9419 E-15
	002	0,0000	0,0000	-0,2048	1,0568 E-06	-8,9801 E-08	-3,8417 E-16
	003	0,0000	0,0000	-0,0259	-1,0113 E-06	9,9167 E-09	-4,1531 E-16
	004	0,0000	0,0000	-0,0044	3,7739 E-06	-3,9438 E-06	-4,0627 E-14
	005	0,0000	0,0000	-0,0171	1,6613 E-05	-1,7022 E-05	-1,1564 E-13
00319	001	0,0000	0,0000	-0,0686	-5,3898 E-05	-9,5854 E-05	2,6489 E-16
	002	0,0000	0,0000	-0,2048	1,1721 E-06	-4,3117 E-09	7,7314 E-18
	003	0,0000	0,0000	-0,0259	-1,1642 E-06	-7,08 E-08	7,8071 E-18
	004	0,0000	0,0000	-0,0038	5,154 E-07	-8,308 E-06	9,1106 E-16
	005	0,0000	0,0000	-0,0149	3,6241 E-06	-3,3284 E-05	2,8995 E-15
00320	001	0,0000	0,0000	-0,0631	-4,1834 E-05	-4,3478 E-05	-6,6094 E-18

Nodo	CC	S_X	S_Y	S_Z	Θ_X	Θ_Y	Θ_Z
		[cm]	[cm]	[cm]	[rad]	[rad]	[rad]
	002	0,0000	0,0000	-0,2048	1,2595 E-06	-1,1372 E-07	-1,3707 E-19
	003	0,0000	0,0000	-0,0259	-1,2614 E-06	-7,6533 E-08	-1,2155 E-19
	004	0,0000	0,0000	-0,0031	-2,3886 E-06	-9,2766 E-06	-1,8934 E-17
	005	0,0000	0,0000	-0,0121	-7,9361 E-06	-3,6548 E-05	-6,9094 E-17
00321	001	0,0000	0,0000	-0,0611	-3,1183 E-05	-8,9858 E-06	1,2246 E-19
	002	0,0000	0,0000	-0,2048	1,2501 E-06	-3,2965 E-08	1,1413 E-21
	003	0,0000	0,0000	-0,0259	-1,3355 E-06	-2,4962 E-08	1,2437 E-21
	004	0,0000	0,0000	-0,0024	-4,8252 E-06	-8,3938 E-06	3,3875 E-19
	005	0,0000	0,0000	-0,0093	-1,7618 E-05	-3,2804 E-05	1,6031 E-18
00322	001	0,0000	0,0000	-0,0613	-2,1965 E-05	1,0711 E-05	-5,4754 E-21
	002	0,0000	0,0000	-0,2048	1,3831 E-06	6,9245 E-08	-3,2172 E-23
	003	0,0000	0,0000	-0,0259	-1,3644 E-06	3,263 E-08	-1,305 E-23
	004	0,0000	0,0000	-0,0018	-6,7543 E-06	-6,7229 E-06	-1,1032 E-20
	005	0,0000	0,0000	-0,0069	-2,5268 E-05	-2,6146 E-05	-5,6374 E-20
00323	001	0,0000	0,0000	-0,0626	-1,4238 E-05	1,9436 E-05	-3,6695 E-21
	002	0,0000	0,0000	-0,2048	1,4348 E-06	-2,3875 E-08	-5,7109 E-23
	003	0,0000	0,0000	-0,0259	-1,3883 E-06	4,262 E-08	-1,9247 E-23
	004	0,0000	0,0000	-0,0013	-8,2287 E-06	-4,9081 E-06	-1,1962 E-20
	005	0,0000	0,0000	-0,0051	-3,1104 E-05	-1,903 E-05	-3,8679 E-20
00324	001	0,0000	0,0000	-0,0642	-7,8337 E-06	2,0595 E-05	-2,7225 E-21
	002	0,0000	0,0000	-0,2048	1,4095 E-06	1,295 E-07	-3,6773 E-23
	003	0,0000	0,0000	-0,0259	-1,4119 E-06	1,1332 E-09	-2,5332 E-24
	004	0,0000	0,0000	-0,0010	-9,3224 E-06	-3,2473 E-06	-1,4869 E-20
	005	0,0000	0,0000	-0,0038	-3,5421 E-05	-1,2573 E-05	-4,742 E-20
00325	001	0,0000	0,0000	-0,0657	-2,549 E-06	1,6863 E-05	-1,5833 E-21
	002	0,0000	0,0000	-0,2048	1,528 E-06	3,1952 E-07	-1,6985 E-23
	003	0,0000	0,0000	-0,0259	-1,407 E-06	-1,5318 E-07	1,4753 E-23
	004	0,0000	0,0000	-0,0008	-1,0116 E-05	-1,8657 E-06	-1,4499 E-20
	005	0,0000	0,0000	-0,0031	-3,8542 E-05	-7,2347 E-06	-4,5137 E-20
00326	001	0,0000	0,0000	-0,0668	1,8867 E-06	1,0212 E-05	2,0264 E-22
	002	0,0000	0,0000	-0,2048	1,5594 E-06	4,0098 E-07	6,2483 E-24
	003	0,0000	0,0000	-0,0259	-1,407 E-06	-4,7735 E-07	-7,4554 E-24
	004	0,0000	0,0000	-0,0007	-1,0714 E-05	-7,7555 E-07	-2,1401 E-20
	005	0,0000	0,0000	-0,0027	-4,0883 E-05	-3,0422 E-06	-6,7946 E-20
00327	001	0,0000	0,0000	-0,0673	5,9483 E-06	2,136 E-06	4,4669 E-21
	002	0,0000	0,0000	-0,2049	1,568 E-06	7,1556 E-07	6,3923 E-23
	003	0,0000	0,0000	-0,0258	-1,3915 E-06	-9,8464 E-07	-1,4139 E-22
	004	0,0000	0,0000	-0,0007	-1,1206 E-05	4,5534 E-08	-5,8986 E-20
	005	0,0000	0,0000	-0,0025	-4,2797 E-05	1,0223 E-07	-1,9273 E-19
00328	001	0,0000	0,0000	-0,0672	1,0162 E-05	-5,6982 E-06	8,9062 E-21
	002	0,0000	0,0000	-0,2049	1,441 E-06	1,2017 E-06	1,2731 E-22
	003	0,0000	0,0000	-0,0257	-1,3656 E-06	-1,6405 E-06	-2,9718 E-22
	004	0,0000	0,0000	-0,0007	-1,1685 E-05	5,7615 E-07	-1,0294 E-19
	005	0,0000	0,0000	-0,0026	-4,4642 E-05	2,1241 E-06	-3,3849 E-19
00329	001	0,0000	0,0000	-0,1584	-1,1782 E-04	-4,1319 E-04	-3,2487 E-10
	002	0,0000	0,0000	-0,2050	3,3822 E-07	-1,0686 E-06	-1,1645 E-11
	003	0,0000	0,0000	-0,0257	-2,6334 E-07	1,5197 E-06	3,2429 E-13
	004	0,0000	0,0000	0,0013	1,311 E-05	7,1032 E-05	2,1973 E-09
	005	0,0000	0,0000	0,0042	5,2989 E-05	2,7382 E-04	7,6825 E-09
00330	001	0,0000	0,0000	-0,1268	-1,0895 E-04	-3,6794 E-04	-2,6179 E-11
	002	0,0000	0,0000	-0,2049	9,4417 E-07	-8,2709 E-07	1,5696 E-14
	003	0,0000	0,0000	-0,0258	-6,8548 E-07	5,8928 E-07	2,4504 E-12
	004	0,0000	0,0000	-0,0028	1,215 E-05	3,4883 E-05	1,5341 E-10
	005	0,0000	0,0000	-0,0117	4,9569 E-05	1,3218 E-04	6,5666 E-10
00331	001	0,0000	0,0000	-0,1005	-9,6198 E-05	-2,8523 E-04	9,507 E-13
	002	0,0000	0,0000	-0,2049	1,265 E-06	-9,9481 E-08	1,9203 E-14
	003	0,0000	0,0000	-0,0258	-1,1234 E-06	1,7044 E-07	-3,5453 E-14
	004	0,0000	0,0000	-0,0046	9,9061 E-06	1,1216 E-05	-1,8555 E-12
	005	0,0000	0,0000	-0,0183	4,075 E-05	4,0479 E-05	-1,1301 E-11
00332	001	0,0000	0,0000	-0,0813	-8,2436 E-05	-1,9645 E-04	-4,9139 E-14
	002	0,0000	0,0000	-0,2049	1,3073 E-06	2,659 E-08	-1,2759 E-15
	003	0,0000	0,0000	-0,0258	-1,5408 E-06	-1,0404 E-07	9,2838 E-16
	004	0,0000	0,0000	-0,0048	6,4501 E-06	-2,5882 E-06	3,024 E-14
	005	0,0000	0,0000	-0,0191	2,7045 E-05	-1,2423 E-05	3,478 E-13
00333	001	0,0000	0,0000	-0,0688	-6,7511 E-05	-1,1754 E-04	1,668 E-15
	002	0,0000	0,0000	-0,2049	1,5349 E-06	6,3043 E-08	4,6694 E-17
	003	0,0000	0,0000	-0,0258	-1,7445 E-06	-1,9011 E-07	-1,5543 E-17
	004	0,0000	0,0000	-0,0043	2,8738 E-06	-9,4611 E-06	2,0913 E-16
	005	0,0000	0,0000	-0,0169	1,2852 E-05	-3,8347 E-05	-6,9022 E-15
00334	001	0,0000	0,0000	-0,0620	-5,3324 E-05	-5,687 E-05	-5,3348 E-17
	002	0,0000	0,0000	-0,2049	1,5996 E-06	5,1654 E-08	-1,5035 E-18
	003	0,0000	0,0000	-0,0258	-1,921 E-06	-1,7063 E-07	2,1585 E-19
	004	0,0000	0,0000	-0,0034	-4,5102 E-07	-1,1545 E-05	-3,0654 E-17
	005	0,0000	0,0000	-0,0135	-3,3431 E-07	-4,5805 E-05	1,1205 E-16
00335	001	0,0000	0,0000	-0,0593	-3,9806 E-05	-1,4738 E-05	2,4726 E-18
	002	0,0000	0,0000	-0,2049	1,9216 E-06	-9,3768 E-08	6,8443 E-20
	003	0,0000	0,0000	-0,0258	-1,9217 E-06	-1,4451 E-07	-6,1153 E-21
	004	0,0000	0,0000	-0,0025	-3,2512 E-06	-1,1048 E-05	1,8154 E-18
	005	0,0000	0,0000	-0,0098	-1,1425 E-05	-4,3417 E-05	-3,0409 E-18
00336	001	0,0000	0,0000	-0,0592	-2,843 E-05	1,0737 E-05	-6,3307 E-20
	002	0,0000	0,0000	-0,2049	1,998 E-06	1,3407 E-07	-1,6949 E-21
	003	0,0000	0,0000	-0,0258	-1,9785 E-06	-1,1259 E-08	1,156 E-22
	004	0,0000	0,0000	-0,0017	-5,5045 E-06	-9,242 E-06	-5,3004 E-20
	005	0,0000	0,0000	-0,0066	-2,0344 E-05	-3,6124 E-05	3,224 E-20
00337	001	0,0000	0,0000	-0,0607	-1,8688 E-05	2,2997 E-05	2,4858 E-21

Nodo	CC	S_X	S_Y	S_Z	Θ_X	Θ_Y	Θ_Z
		[cm]	[cm]	[cm]	[rad]	[rad]	[rad]
	002	0,0000	0,0000	-0,2049	1,8839 E-06	6,4888 E-08	6,2263 E-23
	003	0,0000	0,0000	-0,0258	-2,0806 E-06	2,4428 E-08	-3,1977 E-24
	004	0,0000	0,0000	-0,0011	-7,2789 E-06	-7,0544 E-06	2,4915 E-21
	005	0,0000	0,0000	-0,0041	-2,7356 E-05	-2,7477 E-05	1,4464 E-21
00338	001	0,0000	0,0000	-0,0627	-1,0469 E-05	2,638 E-05	8,7876 E-23
	002	0,0000	0,0000	-0,2049	2,1089 E-06	2,6438 E-08	4,5126 E-25
	003	0,0000	0,0000	-0,0258	-2,0236 E-06	9,9388 E-09	6,9943 E-25
	004	0,0000	0,0000	-0,0006	-8,5581 E-06	-4,9609 E-06	6,2303 E-22
	005	0,0000	0,0000	-0,0022	-3,2403 E-05	-1,9282 E-05	2,2153 E-21
00339	001	0,0000	0,0000	-0,0647	-3,9854 E-06	2,3916 E-05	1,1 E-22
	002	0,0000	0,0000	-0,2049	2,151 E-06	3,4372 E-07	1,3966 E-24
	003	0,0000	0,0000	-0,0258	-2,0233 E-06	-2,1743 E-08	-3,2687 E-25
	004	0,0000	0,0000	-0,0003	-9,5137 E-06	-3,1892 E-06	7,2015 E-22
	005	0,0000	0,0000	-0,0010	-3,6167 E-05	-1,2392 E-05	2,2638 E-21
00340	001	0,0000	0,0000	-0,0664	1,0612 E-06	1,76 E-05	3,6308 E-23
	002	0,0000	0,0000	-0,2049	1,9807 E-06	3,5303 E-07	2,7978 E-25
	003	0,0000	0,0000	-0,0258	-2,1003 E-06	-2,8517 E-07	-2,8671 E-25
	004	0,0000	0,0000	-0,0001	-1,0208 E-05	-1,7866 E-06	9,0811 E-22
	005	0,0000	0,0000	-0,0002	-3,8894 E-05	-6,9635 E-06	2,8556 E-21
00341	001	0,0000	0,0000	-0,0675	5,4045 E-06	9,6065 E-06	-1,1688 E-22
	002	0,0000	0,0000	-0,2050	2,061 E-06	5,7841 E-07	-1,7569 E-24
	003	0,0000	0,0000	-0,0257	-2,044 E-06	-6,6967 E-07	3,6937 E-24
	004	0,0000	0,0000	0,0000	-1,0714 E-05	-7,2425 E-07	2,024 E-21
	005	0,0000	0,0000	0,0002	-4,0869 E-05	-2,8679 E-06	6,5611 E-21
00342	001	0,0000	0,0000	-0,0679	9,0581 E-06	1,2911 E-06	-3,4604 E-22
	002	0,0000	0,0000	-0,2050	1,9568 E-06	8,7469 E-07	-4,9459 E-24
	003	0,0000	0,0000	-0,0256	-2,0188 E-06	-1,2794 E-06	1,1339 E-23
	004	0,0000	0,0000	0,0001	-1,1133 E-05	-8,7539 E-09	4,185 E-21
	005	0,0000	0,0000	0,0003	-4,2495 E-05	-1,2111 E-07	1,3729 E-20
00343	001	0,0000	0,0000	-0,0677	1,2654 E-05	-6,0393 E-06	-6,0156 E-22
	002	0,0000	0,0000	-0,2051	1,9856 E-06	7,0618 E-07	-8,5993 E-24
	003	0,0000	0,0000	-0,0255	-1,845 E-06	-2,2472 E-06	2,0082 E-23
	004	0,0000	0,0000	0,0001	-1,1465 E-05	3,4374 E-07	6,945 E-21
	005	0,0000	0,0000	0,0002	-4,3775 E-05	1,2256 E-06	2,2837 E-20
00344	001	-0,0015	0,0131	-0,1889	-5,0258 E-04	-5,629 E-05	-5,0246 E-08
	002	0,0000	0,0000	-0,2050	-1,2414 E-06	1,381 E-07	-5,3837 E-08
	003	0,0000	0,0000	-0,0256	1,9067 E-06	-1,3705 E-07	8,0692 E-08
	004	0,0001	-0,0035	0,0104	1,455 E-04	2,1383 E-06	4,0489 E-07
	005	0,0003	-0,0134	0,0389	5,543 E-04	9,6448 E-06	2,5023 E-06
00345	001	-0,0154	0,1385	-0,1892	-5,0671 E-04	-5,5832 E-05	-3,7715 E-06
	002	0,0000	0,0004	-0,2050	-1,3835 E-06	1,4973 E-07	-1,0169 E-07
	003	0,0000	-0,0006	-0,0256	2,1422 E-06	-1,0129 E-07	1,6509 E-07
	004	0,0005	-0,0438	0,0104	1,6304 E-04	1,8235 E-06	-2,7179 E-06
	005	0,0024	-0,1750	0,0389	6,6405 E-04	8,4469 E-06	-4,6572 E-06
00346	001	-0,0176	0,0351	-0,2559	-1,2793 E-04	-6,4423 E-05	7,0336 E-05
	002	0,0000	-0,0001	-0,2049	1,875 E-07	1,2184 E-07	2,4561 E-07
	003	0,0000	0,0000	-0,0257	-2,1179 E-08	-7,1789 E-08	-3,5162 E-07
	004	0,0009	-0,0042	0,0128	1,5086 E-05	2,9914 E-06	-2,5382 E-05
	005	0,0039	-0,0169	0,0498	6,1304 E-05	1,3428 E-05	-1,0472 E-04
00347	001	-0,0018	0,0038	-0,2558	-1,3876 E-04	-6,8704 E-05	2,0536 E-05
	002	0,0000	0,0000	-0,2049	1,4001 E-07	1,0783 E-07	8,9731 E-08
	003	0,0000	0,0000	-0,0257	5,6422 E-08	-3,7238 E-08	-1,4074 E-07
	004	0,0001	-0,0005	0,0128	1,9175 E-05	4,6447 E-06	-6,7598 E-06
	005	0,0005	-0,0020	0,0499	7,3524 E-05	1,869 E-05	-2,342 E-05
00348	001	-0,0025	0,0067	-0,2528	-1,6392 E-04	-6,7265 E-05	3,6969 E-05
	002	0,0000	0,0000	-0,2049	4,5305 E-08	1,1634 E-07	1,6664 E-07
	003	0,0000	0,0000	-0,0257	1,9377 E-07	-5,1466 E-08	-2,0512 E-07
	004	0,0002	-0,0012	0,0126	2,9885 E-05	3,872 E-06	-1,1705 E-05
	005	0,0007	-0,0045	0,0491	1,1289 E-04	1,6258 E-05	-4,2767 E-05
00349	001	-0,0074	0,0178	-0,2529	-1,3848 E-04	-6,4608 E-05	8,6547 E-05
	002	0,0000	0,0000	-0,2049	1,6163 E-07	1,2026 E-07	3,303 E-07
	003	0,0000	0,0000	-0,0257	9,373 E-09	-7,0051 E-08	-4,8448 E-07
	004	0,0004	-0,0030	0,0126	1,972 E-05	3,1508 E-06	-3,1318 E-05
	005	0,0018	-0,0118	0,0492	8,5959 E-05	1,391 E-05	-1,203 E-04
00350	001	-0,0121	0,0280	-0,2530	-1,3808 E-04	-6,3951 E-05	1,1576 E-04
	002	0,0000	0,0000	-0,2049	1,601 E-07	1,2285 E-07	4,1849 E-07
	003	0,0000	0,0000	-0,0257	1,9364 E-08	-7,3895 E-08	-6,2188 E-07
	004	0,0006	-0,0044	0,0127	1,8085 E-05	2,8727 E-06	-4,2678 E-05
	005	0,0027	-0,0177	0,0492	7,5256 E-05	1,2872 E-05	-1,7133 E-04
00351	001	-0,0168	0,0384	-0,2531	-1,3818 E-04	-6,4304 E-05	1,4221 E-04
	002	0,0000	0,0000	-0,2049	1,5396 E-07	1,223 E-07	5,0471 E-07
	003	0,0000	0,0000	-0,0257	2,7493 E-08	-7,2592 E-08	-7,477 E-07
	004	0,0008	-0,0058	0,0127	1,8483 E-05	2,9204 E-06	-5,1816 E-05
	005	0,0036	-0,0234	0,0492	7,566 E-05	1,3019 E-05	-2,1247 E-04
00352	001	-0,0049	0,0178	-0,2482	-2,0116 E-04	-6,4875 E-05	7,9346 E-05
	002	0,0000	0,0000	-0,2049	-5,4461 E-08	1,1914 E-07	2,7624 E-07
	003	0,0000	0,0000	-0,0257	3,5964 E-07	-6,8983 E-08	-4,0762 E-07
	004	0,0003	-0,0039	0,0124	4,5569 E-05	3,1457 E-06	-2,3822 E-05
	005	0,0011	-0,0148	0,0481	1,8367 E-04	1,3679 E-05	-9,2144 E-05
00353	001	-0,0096	0,0316	-0,2484	-1,7521 E-04	-6,4124 E-05	1,3809 E-04
	002	0,0000	0,0000	-0,2049	3,9504 E-08	1,2224 E-07	4,8298 E-07
	003	0,0000	-0,0001	-0,0257	2,0663 E-07	-7,2101 E-08	-7,3125 E-07
	004	0,0005	-0,0068	0,0124	3,313 E-05	2,9523 E-06	-4,6867 E-05
	005	0,0021	-0,0270	0,0482	1,4259 E-04	1,3023 E-05	-1,858 E-04
00354	001	-0,0143	0,0445	-0,2485	-1,7218 E-04	-6,4046 E-05	1,8425 E-04

Nodo	CC	S_X	S_Y	S_Z	Θ_X	Θ_Y	Θ_Z
		[cm]	[cm]	[cm]	[rad]	[rad]	[rad]
	002	0,0000	0,0000	-0,2049	3,6656 E-08	1,2268 E-07	6,5145 E-07
	003	0,0000	-0,0001	-0,0257	1,99 E-07	-7,3125 E-08	-9,7938 E-07
	004	0,0007	-0,0091	0,0124	3,095 E-05	2,8767 E-06	-6,4988 E-05
	005	0,0030	-0,0370	0,0483	1,3021 E-04	1,2749 E-05	-2,6253 E-04
00355	001	-0,0024	0,0125	-0,2436	-3,062 E-04	-6,3956 E-05	3,7592 E-05
	002	0,0000	0,0000	-0,2049	-4,3985 E-07	1,2166 E-07	9,0717 E-08
	003	0,0000	0,0000	-0,0257	9,4164 E-07	-7,4901 E-08	-1,8295 E-07
	004	0,0001	-0,0028	0,0122	7,4691 E-05	2,8476 E-06	-9,9612 E-06
	005	0,0005	-0,0104	0,0472	2,8457 E-04	1,2518 E-05	-3,8956 E-05
00356	001	-0,0071	0,0327	-0,2438	-2,4211 E-04	-6,3543 E-05	1,0849 E-04
	002	0,0000	0,0000	-0,2049	-2,0766 E-07	1,2392 E-07	3,4125 E-07
	003	0,0000	-0,0001	-0,0257	5,7626 E-07	-7,4 E-08	-5,505 E-07
	004	0,0003	-0,0079	0,0122	6,01 E-05	2,8207 E-06	-3,2981 E-05
	005	0,0015	-0,0309	0,0473	2,5158 E-04	1,243 E-05	-1,3055 E-04
00357	001	-0,0118	0,0498	-0,2439	-2,2015 E-04	-6,3406 E-05	1,6831 E-04
	002	0,0000	0,0001	-0,2049	-1,4094 E-07	1,2396 E-07	5,8034 E-07
	003	0,0000	-0,0001	-0,0257	4,567 E-07	-7,48 E-08	-8,8114 E-07
	004	0,0005	-0,0119	0,0122	4,9919 E-05	2,7646 E-06	-5,5854 E-05
	005	0,0024	-0,0480	0,0473	2,1041 E-04	1,2236 E-05	-2,241 E-04
00358	001	-0,0165	0,0661	-0,2440	-2,1726 E-04	-6,3608 E-05	2,2174 E-04
	002	0,0000	0,0001	-0,2049	-1,3806 E-07	1,236 E-07	7,8995 E-07
	003	0,0000	-0,0002	-0,0257	4,4592 E-07	-7,4637 E-08	-1,1758 E-06
	004	0,0008	-0,0156	0,0122	4,8343 E-05	2,7563 E-06	-7,6518 E-05
	005	0,0033	-0,0633	0,0474	2,0252 E-04	1,2194 E-05	-3,0989 E-04
00359	001	-0,0047	0,0280	-0,2393	-3,294 E-04	-6,2435 E-05	6,2739 E-05
	002	0,0000	0,0000	-0,2049	-5,2647 E-07	1,2649 E-07	1,8541 E-07
	003	0,0000	-0,0001	-0,0257	1,0419 E-06	-7,7941 E-08	-3,0464 E-07
	004	0,0002	-0,0068	0,0120	8,9497 E-05	2,5983 E-06	-1,7153 E-05
	005	0,0009	-0,0262	0,0464	3,5846 E-04	1,1542 E-05	-6,8039 E-05
00360	001	-0,0093	0,0507	-0,2394	-2,8341 E-04	-6,2416 E-05	1,2444 E-04
	002	0,0000	0,0001	-0,2049	-3,8565 E-07	1,2584 E-07	4,2334 E-07
	003	0,0000	-0,0002	-0,0257	8,0328 E-07	-7,7622 E-08	-6,4022 E-07
	004	0,0004	-0,0129	0,0120	7,4532 E-05	2,5909 E-06	-3,8794 E-05
	005	0,0018	-0,0516	0,0465	3,1241 E-04	1,1518 E-05	-1,5519 E-04
00361	001	-0,0140	0,0713	-0,2396	-2,6807 E-04	-6,2475 E-05	1,8131 E-04
	002	0,0000	0,0001	-0,2049	-3,3792 E-07	1,2562 E-07	6,5218 E-07
	003	0,0000	-0,0002	-0,0257	7,2606 E-07	-7,7748 E-08	-9,5706 E-07
	004	0,0006	-0,0182	0,0121	6,7837 E-05	2,5641 E-06	-6,0053 E-05
	005	0,0027	-0,0737	0,0465	2,8374 E-04	1,1413 E-05	-2,4205 E-04
00362	001	-0,0023	0,0168	-0,2348	-4,2331 E-04	-6,1141 E-05	2,3398 E-05
	002	0,0000	0,0000	-0,2049	-8,0882 E-07	1,2657 E-07	8,1317 E-08
	003	0,0000	-0,0001	-0,0257	1,5218 E-06	-8,1586 E-08	-1,1451 E-07
	004	0,0001	-0,0038	0,0119	1,0777 E-04	2,3719 E-06	-6,2599 E-06
	005	0,0004	-0,0146	0,0457	4,1528 E-04	1,0648 E-05	-2,4836 E-05
00363	001	-0,0069	0,0457	-0,2350	-3,5595 E-04	-6,1254 E-05	7,5271 E-05
	002	0,0000	0,0001	-0,2049	-6,4837 E-07	1,2782 E-07	2,7792 E-07
	003	0,0000	-0,0002	-0,0257	1,196 E-06	-8,0858 E-08	-3,8554 E-07
	004	0,0003	-0,0118	0,0119	1,0009 E-04	2,4005 E-06	-2,2385 E-05
	005	0,0013	-0,0464	0,0457	4,1288 E-04	1,0757 E-05	-8,9407 E-05
00364	001	-0,0115	0,0710	-0,2352	-3,2439 E-04	-6,1298 E-05	1,2891 E-04
	002	0,0000	0,0001	-0,2049	-5,5932 E-07	1,2759 E-07	4,9047 E-07
	003	0,0000	-0,0002	-0,0257	1,0381 E-06	-8,0775 E-08	-6,8399 E-07
	004	0,0005	-0,0188	0,0119	8,9073 E-05	2,3843 E-06	-4,1386 E-05
	005	0,0021	-0,0757	0,0458	3,7062 E-04	1,0691 E-05	-1,6633 E-04
00365	001	-0,0161	0,0950	-0,2353	-3,1665 E-04	-6,1321 E-05	1,8073 E-04
	002	0,0000	0,0002	-0,2049	-5,3127 E-07	1,2741 E-07	6,9715 E-07
	003	0,0000	-0,0003	-0,0257	9,986 E-07	-8,0997 E-08	-9,7583 E-07
	004	0,0007	-0,0253	0,0119	8,5793 E-05	2,3451 E-06	-6,0476 E-05
	005	0,0030	-0,1028	0,0458	3,5671 E-04	1,0532 E-05	-2,4414 E-04
00366	001	-0,0045	0,0348	-0,2307	-4,2756 E-04	-6,0091 E-05	3,5097 E-05
	002	0,0000	0,0001	-0,2049	-9,0226 E-07	1,2943 E-07	1,7276 E-07
	003	0,0000	-0,0001	-0,0257	1,5636 E-06	-8,3874 E-08	-1,8706 E-07
	004	0,0002	-0,0087	0,0117	1,2075 E-04	2,2329 E-06	-1,0447 E-05
	005	0,0008	-0,0338	0,0451	4,8357 E-04	1,0091 E-05	-4,1646 E-05
00367	001	-0,0091	0,0650	-0,2309	-3,8253 E-04	-6,0157 E-05	7,8919 E-05
	002	0,0000	0,0001	-0,2049	-7,7921 E-07	1,2956 E-07	3,4934 E-07
	003	0,0000	-0,0002	-0,0257	1,3566 E-06	-8,3633 E-08	-4,3349 E-07
	004	0,0004	-0,0174	0,0117	1,0991 E-04	2,2272 E-06	-2,5247 E-05
	005	0,0016	-0,0694	0,0451	4,5569 E-04	1,0066 E-05	-1,0122 E-04
00368	001	-0,0136	0,0928	-0,2310	-3,6328 E-04	-6,0126 E-05	1,2435 E-04
	002	0,0000	0,0002	-0,2049	-7,1792 E-07	1,2946 E-07	5,2881 E-07
	003	0,0000	-0,0003	-0,0257	1,2628 E-06	-8,3745 E-08	-6,928 E-07
	004	0,0005	-0,0253	0,0117	1,0306 E-04	2,1901 E-06	-4,1529 E-05
	005	0,0024	-0,1023	0,0451	4,2745 E-04	9,9169 E-06	-1,6716 E-04
00369	001	-0,0022	0,0191	-0,2265	-4,906 E-04	-5,8931 E-05	1,0674 E-05
	002	0,0000	0,0000	-0,2049	-1,1242 E-06	1,3304 E-07	8,9407 E-08
	003	0,0000	-0,0001	-0,0257	1,8812 E-06	-8,5468 E-08	-6,4253 E-08
	004	0,0001	-0,0045	0,0116	1,2776 E-04	2,0859 E-06	-3,4463 E-06
	005	0,0004	-0,0171	0,0444	4,9496 E-04	9,5037 E-06	-1,3701 E-05
00370	001	-0,0067	0,0537	-0,2267	-4,3765 E-04	-5,9112 E-05	3,9613 E-05
	002	0,0000	0,0001	-0,2049	-9,7785 E-07	1,3163 E-07	2,342 E-07
	003	0,0000	-0,0002	-0,0257	1,6569 E-06	-8,6192 E-08	-2,4168 E-07
	004	0,0003	-0,0142	0,0116	1,2788 E-04	2,0964 E-06	-1,3419 E-05
	005	0,0012	-0,0562	0,0444	5,247 E-04	9,5451 E-06	-5,3668 E-05
00371	001	-0,0112	0,0853	-0,2268	-4,0884 E-04	-5,9081 E-05	7,5527 E-05

Nodo	CC	S_X	S_Y	S_Z	Θ_X	Θ_Y	Θ_Z
		[cm]	[cm]	[cm]	[rad]	[rad]	[rad]
	002	0,0000	0,0002	-0,2049	-8,9445 E-07	1,3155 E-07	3,791 E-07
	003	0,0000	-0,0003	-0,0257	1,5206 E-06	-8,619 E-08	-4,5439 E-07
	004	0,0004	-0,0235	0,0116	1,1948 E-04	2,0669 E-06	-2,6132 E-05
	005	0,0019	-0,0944	0,0444	4,938 E-04	9,4271 E-06	-1,0484 E-04
00372	001	-0,0156	0,1155	-0,2269	-4,0003 E-04	-5,8936 E-05	1,1301 E-04
	002	0,0000	0,0003	-0,2049	-8,6582 E-07	1,3144 E-07	5,3237 E-07
	003	0,0000	-0,0004	-0,0257	1,4743 E-06	-8,6494 E-08	-6,7258 E-07
	004	0,0006	-0,0323	0,0116	1,1634 E-04	2,0103 E-06	-3,9757 E-05
	005	0,0027	-0,1308	0,0445	4,8089 E-04	9,2023 E-06	-1,5991 E-04
00373	001	-0,0044	0,0382	-0,2226	-4,8398 E-04	-5,8216 E-05	1,4108 E-05
	002	0,0000	0,0001	-0,2049	-1,1643 E-06	1,3394 E-07	1,139 E-07
	003	0,0000	-0,0002	-0,0257	1,9082 E-06	-8,8193 E-08	-1,2219 E-07
	004	0,0002	-0,0098	0,0115	1,3986 E-04	1,9954 E-06	-6,0061 E-06
	005	0,0007	-0,0383	0,0438	5,6006 E-04	9,1411 E-06	-2,3752 E-05
00374	001	-0,0088	0,0731	-0,2227	-4,4988 E-04	-5,8211 E-05	3,8672 E-05
	002	0,0000	0,0002	-0,2049	-1,0572 E-06	1,3355 E-07	2,4576 E-07
	003	0,0000	-0,0003	-0,0257	1,7529 E-06	-8,8318 E-08	-2,7756 E-07
	004	0,0003	-0,0202	0,0115	1,3384 E-04	1,9765 E-06	-1,4918 E-05
	005	0,0015	-0,0804	0,0438	5,5207 E-04	9,0666 E-06	-5,959 E-05
00375	001	-0,0132	0,1061	-0,2228	-4,3323 E-04	-5,8058 E-05	6,754 E-05
	002	0,0000	0,0003	-0,2049	-1,0048 E-06	1,3378 E-07	3,7681 E-07
	003	0,0000	-0,0004	-0,0257	1,6693 E-06	-8,8536 E-08	-4,5019 E-07
	004	0,0005	-0,0300	0,0115	1,286 E-04	1,93 E-06	-2,5626 E-05
	005	0,0022	-0,1209	0,0439	5,3071 E-04	8,8822 E-06	-1,0261 E-04
00376	001	-0,0022	0,0198	-0,2185	-5,1858 E-04	-5,7459 E-05	2,7021 E-06
	002	0,0000	0,0001	-0,2049	-1,3533 E-06	1,2975 E-07	2,8895 E-08
	003	0,0000	-0,0001	-0,0257	2,109 E-06	-9,0265 E-08	-5,4341 E-08
	004	0,0001	-0,0048	0,0113	1,3881 E-04	1,9195 E-06	-1,6512 E-06
	005	0,0004	-0,0184	0,0433	5,3907 E-04	8,8342 E-06	-6,4303 E-06
00377	001	-0,0066	0,0573	-0,2186	-4,8374 E-04	-5,7482 E-05	1,4545 E-05
	002	0,0000	0,0001	-0,2049	-1,2184 E-06	1,3637 E-07	1,3582 E-07
	003	0,0000	-0,0002	-0,0257	1,9485 E-06	-9,0047 E-08	-1,5601 E-07
	004	0,0002	-0,0157	0,0113	1,4496 E-04	1,9082 E-06	-7,5383 E-06
	005	0,0011	-0,0619	0,0433	5,9309 E-04	8,7933 E-06	-2,9941 E-05
00378	001	-0,0109	0,0927	-0,2188	-4,6291 E-04	-5,7359 E-05	3,3915 E-05
	002	0,0000	0,0002	-0,2049	-1,1365 E-06	1,3639 E-07	2,4346 E-07
	003	0,0000	-0,0004	-0,0257	1,8436 E-06	-9,0473 E-08	-2,8139 E-07
	004	0,0004	-0,0263	0,0113	1,3954 E-04	1,8727 E-06	-1,5306 E-05
	005	0,0018	-0,1058	0,0433	5,7437 E-04	8,6523 E-06	-6,0835 E-05
00379	001	-0,0153	0,1271	-0,2188	-4,5575 E-04	-5,7117 E-05	5,6131 E-05
	002	0,0000	0,0003	-0,2049	-1,1089 E-06	1,3638 E-07	3,4927 E-07
	003	0,0000	-0,0005	-0,0257	1,8045 E-06	-9,0705 E-08	-4,1704 E-07
	004	0,0005	-0,0367	0,0113	1,3719 E-04	1,8134 E-06	-2,3979 E-05
	005	0,0024	-0,1484	0,0433	5,6486 E-04	8,4172 E-06	-9,5481 E-05
00380	001	-0,0043	0,0392	-0,2147	-5,0819 E-04	-5,6885 E-05	1,6194 E-06
	002	0,0000	0,0001	-0,2050	-1,3561 E-06	1,3876 E-07	8,0206 E-08
	003	0,0000	-0,0002	-0,0256	2,1102 E-06	-9,2146 E-08	-7,0196 E-08
	004	0,0002	-0,0104	0,0112	1,5075 E-04	1,8588 E-06	-3,2967 E-06
	005	0,0007	-0,0407	0,0427	6,0333 E-04	8,5955 E-06	-1,2772 E-05
00381	001	-0,0087	0,0764	-0,2148	-4,8681 E-04	-5,683 E-05	1,217 E-05
	002	0,0000	0,0002	-0,2050	-1,2534 E-06	1,3897 E-07	1,4349 E-07
	003	0,0000	-0,0003	-0,0256	1,9897 E-06	-9,2332 E-08	-1,5924 E-07
	004	0,0003	-0,0217	0,0112	1,4854 E-04	1,8391 E-06	-8,4002 E-06
	005	0,0014	-0,0867	0,0427	6,1064 E-04	8,5164 E-06	-3,2972 E-05
00382	001	-0,0130	0,1125	-0,2149	-4,7535 E-04	-5,6617 E-05	2,7331 E-05
	002	0,0000	0,0003	-0,2050	-1,2015 E-06	1,3927 E-07	2,1918 E-07
	003	0,0000	-0,0005	-0,0256	1,925 E-06	-9,2573 E-08	-2,5771 E-07
	004	0,0005	-0,0327	0,0112	1,4501 E-04	1,7951 E-06	-1,4934 E-05
	005	0,0021	-0,1319	0,0427	5,9628 E-04	8,3421 E-06	-5,8754 E-05
00383	001	-0,0021	0,0198	-0,2107	-5,224 E-04	-5,6394 E-05	-1,7216 E-06
	002	0,0000	0,0001	-0,2050	-1,4787 E-06	1,334 E-07	2,3923 E-08
	003	0,0000	-0,0001	-0,0256	2,2459 E-06	-9,3505 E-08	-2,728 E-08
	004	0,0001	-0,0050	0,0111	1,4457 E-04	1,8278 E-06	-1,0751 E-06
	005	0,0003	-0,0191	0,0422	5,6171 E-04	8,4689 E-06	-4,0346 E-06
00384	001	-0,0064	0,0582	-0,2108	-5,0386 E-04	-5,6415 E-05	3,1897 E-07
	002	0,0000	0,0002	-0,2050	-1,3435 E-06	1,4221 E-07	6,8728 E-08
	003	0,0000	-0,0002	-0,0256	2,1109 E-06	-9,3898 E-08	-7,3528 E-08
	004	0,0002	-0,0165	0,0111	1,5497 E-04	1,8194 E-06	-4,1996 E-06
	005	0,0010	-0,0650	0,0422	6,3231 E-04	8,4353 E-06	-1,5991 E-05
00385	001	-0,0107	0,0955	-0,2109	-4,9152 E-04	-5,6271 E-05	8,5782 E-06
	002	0,0000	0,0003	-0,2050	-1,279 E-06	1,4206 E-07	1,1336 E-07
	003	0,0000	-0,0004	-0,0256	2,0272 E-06	-9,4584 E-08	-1,361 E-07
	004	0,0004	-0,0280	0,0111	1,5174 E-04	1,7886 E-06	-8,6773 E-06
	005	0,0017	-0,1122	0,0422	6,2257 E-04	8,313 E-06	-3,3335 E-05
00386	001	-0,0150	0,1321	-0,2110	-4,8679 E-04	-5,5987 E-05	1,9656 E-05
	002	0,0000	0,0004	-0,2050	-1,26 E-06	1,4238 E-07	1,6958 E-07
	003	0,0000	-0,0006	-0,0256	1,9983 E-06	-9,4865 E-08	-2,0589 E-07
	004	0,0005	-0,0393	0,0111	1,5016 E-04	1,7402 E-06	-1,386 E-05
	005	0,0023	-0,1586	0,0422	6,1619 E-04	8,1211 E-06	-5,3525 E-05
00387	001	-0,0043	0,0390	-0,2069	-5,1332 E-04	-5,6116 E-05	-3,815 E-06
	002	0,0000	0,0001	-0,2050	-1,4244 E-06	1,4302 E-07	-6,0921 E-09
	003	0,0000	-0,0002	-0,0256	2,2056 E-06	-9,6126 E-08	-2,9084 E-08
	004	0,0001	-0,0108	0,0110	1,5683 E-04	1,8109 E-06	-1,6345 E-06
	005	0,0007	-0,0420	0,0416	6,266 E-04	8,397 E-06	-5,9317 E-06
00388	001	-0,0085	0,0771	-0,2070	-5,0288 E-04	-5,6058 E-05	-1,3864 E-06

Nodo	CC	S_X	S_Y	S_Z	Θ_X	Θ_Y	Θ_Z
		[cm]	[cm]	[cm]	[rad]	[rad]	[rad]
	002	0,0000	0,0002	-0,2050	-1,3436 E-06	1,4404 E-07	2,5692 E-08
	003	0,0000	-0,0003	-0,0256	2,1046 E-06	-9,6657 E-08	-4,8694 E-08
	004	0,0003	-0,0226	0,0110	1,5705 E-04	1,7956 E-06	-4,7549 E-06
	005	0,0013	-0,0901	0,0416	6,4361 E-04	8,338 E-06	-1,7396 E-05
00389	001	-0,0128	0,1145	-0,2071	-4,9649 E-04	-5,5853 E-05	4,7428 E-06
	002	0,0000	0,0003	-0,2050	-1,3091 E-06	1,4481 E-07	6,4806 E-08
	003	0,0000	-0,0005	-0,0256	2,0574 E-06	-9,7242 E-08	-8,4821 E-08
	004	0,0004	-0,0343	0,0110	1,5481 E-04	1,7616 E-06	-8,3856 E-06
	005	0,0020	-0,1380	0,0416	6,3446 E-04	8,2031 E-06	-3,1143 E-05
00390	001	-0,0021	0,0194	-0,2030	-5,1525 E-04	-5,5834 E-05	-3,0121 E-06
	002	0,0000	0,0001	-0,2050	-1,4832 E-06	1,4579 E-07	-1,8985 E-08
	003	0,0000	-0,0001	-0,0256	2,2839 E-06	-9,7291 E-08	8,3712 E-09
	004	0,0001	-0,0051	0,0109	1,4806 E-04	1,802 E-06	-8,4788 E-07
	005	0,0003	-0,0195	0,0411	5,7411 E-04	8,3697 E-06	-3,0388 E-06
00391	001	-0,0064	0,0578	-0,2031	-5,0912 E-04	-5,5925 E-05	-5,102 E-06
	002	0,0000	0,0002	-0,2050	-1,4004 E-06	1,4648 E-07	-3,0687 E-08
	003	0,0000	-0,0003	-0,0256	2,1535 E-06	-9,8627 E-08	1,793 E-08
	004	0,0002	-0,0169	0,0109	1,6048 E-04	1,809 E-06	-2,3829 E-06
	005	0,0010	-0,0666	0,0411	6,529 E-04	8,3897 E-06	-7,8925 E-06
00392	001	-0,0106	0,0958	-0,2032	-5,0369 E-04	-5,5801 E-05	-2,7201 E-06
	002	0,0000	0,0003	-0,2050	-1,3516 E-06	1,4687 E-07	-1,3839 E-08
	003	0,0000	-0,0004	-0,0256	2,0999 E-06	-9,9417 E-08	8,869 E-09
	004	0,0004	-0,0289	0,0109	1,5874 E-04	1,7873 E-06	-4,8883 E-06
	005	0,0016	-0,1156	0,0411	6,491 E-04	8,3034 E-06	-1,6856 E-05
00393	001	-0,0148	0,1334	-0,2032	-5,0105 E-04	-5,5519 E-05	1,5661 E-06
	002	0,0000	0,0004	-0,2050	-1,339 E-06	1,4779 E-07	1,3044 E-08
	003	0,0000	-0,0006	-0,0256	2,0876 E-06	-1,0012 E-07	-1,593 E-08
	004	0,0005	-0,0407	0,0109	1,5765 E-04	1,7537 E-06	-7,7703 E-06
	005	0,0023	-0,1641	0,0411	6,4483 E-04	8,1695 E-06	-2,7404 E-05
00394	001	-0,0042	0,0383	-0,1992	-5,1048 E-04	-5,5845 E-05	-4,6906 E-06
	002	0,0000	0,0001	-0,2050	-1,4117 E-06	1,4967 E-07	-4,6805 E-08
	003	0,0000	-0,0002	-0,0256	2,1823 E-06	-1,0153 E-07	6,5987 E-08
	004	0,0001	-0,0110	0,0107	1,6038 E-04	1,83 E-06	-9,2242 E-07
	005	0,0007	-0,0426	0,0405	6,3859 E-04	8,4713 E-06	-2,5879 E-06
00395	001	-0,0085	0,0765	-0,1993	-5,0764 E-04	-5,5822 E-05	-5,1674 E-06
	002	0,0000	0,0002	-0,2050	-1,3763 E-06	1,4867 E-07	-6,2545 E-08
	003	0,0000	-0,0003	-0,0256	2,1252 E-06	-1,0158 E-07	8,5597 E-08
	004	0,0003	-0,0231	0,0107	1,6181 E-04	1,817 E-06	-2,762 E-06
	005	0,0013	-0,0919	0,0405	6,6048 E-04	8,4197 E-06	-8,1977 E-06
00396	001	-0,0127	0,1145	-0,1994	-5,0497 E-04	-5,5682 E-05	-3,4771 E-06
	002	0,0000	0,0003	-0,2050	-1,3611 E-06	1,4928 E-07	-5,2355 E-08
	003	0,0000	-0,0005	-0,0256	2,1083 E-06	-1,0184 E-07	7,5114 E-08
	004	0,0004	-0,0352	0,0107	1,6025 E-04	1,7942 E-06	-4,6694 E-06
	005	0,0020	-0,1411	0,0405	6,5448 E-04	8,329 E-06	-1,4546 E-05
00397	001	-0,0021	0,0190	-0,1953	-5,0717 E-04	-5,5832 E-05	-1,9598 E-06
	002	0,0000	0,0001	-0,2050	-1,3837 E-06	1,5085 E-07	-4,9661 E-08
	003	0,0000	-0,0001	-0,0256	2,1496 E-06	-1,075 E-07	7,2201 E-08
	004	0,0001	-0,0052	0,0106	1,5042 E-04	1,8715 E-06	-6,7367 E-07
	005	0,0003	-0,0197	0,0399	5,8092 E-04	8,6346 E-06	-1,9139 E-06
00398	001	-0,0063	0,0571	-0,1954	-5,0838 E-04	-5,5897 E-05	-4,3526 E-06
	002	0,0000	0,0002	-0,2050	-1,3809 E-06	1,5064 E-07	-8,9758 E-08
	003	0,0000	-0,0002	-0,0256	2,1267 E-06	-1,0496 E-07	1,4089 E-07
	004	0,0002	-0,0172	0,0106	1,6354 E-04	1,8574 E-06	-1,5647 E-06
	005	0,0010	-0,0674	0,0399	6,6216 E-04	8,5768 E-06	-3,4724 E-06
00399	001	-0,0106	0,0952	-0,1955	-5,0719 E-04	-5,5813 E-05	-4,5607 E-06
	002	0,0000	0,0003	-0,2050	-1,3749 E-06	1,501 E-07	-9,007 E-08
	003	0,0000	-0,0004	-0,0256	2,1233 E-06	-1,0266 E-07	1,405 E-07
	004	0,0004	-0,0294	0,0106	1,6243 E-04	1,8244 E-06	-2,7606 E-06
	005	0,0016	-0,1172	0,0399	6,6154 E-04	8,4488 E-06	-6,5287 E-06
00400	001	-0,0148	0,1332	-0,1955	-5,0606 E-04	-5,5667 E-05	-3,68 E-06
	002	0,0000	0,0004	-0,2050	-1,373 E-06	1,5102 E-07	-8,0449 E-08
	003	0,0000	-0,0006	-0,0256	2,1252 E-06	-1,0352 E-07	1,26 E-07
	004	0,0005	-0,0416	0,0106	1,6158 E-04	1,8101 E-06	-4,1219 E-06
	005	0,0023	-0,1667	0,0399	6,5879 E-04	8,3915 E-06	-1,0929 E-05
00401	001	-0,0042	0,0378	-0,1914	-5,0646 E-04	-5,6007 E-05	-2,0927 E-06
	002	0,0000	0,0001	-0,2050	-1,3464 E-06	1,5345 E-07	-9,1743 E-08
	003	0,0000	-0,0002	-0,0256	2,0816 E-06	-1,117 E-07	1,6351 E-07
	004	0,0002	-0,0111	0,0105	1,6232 E-04	1,9248 E-06	-8,2663 E-07
	005	0,0007	-0,0429	0,0393	6,4242 E-04	8,8375 E-06	-9,9386 E-07
00402	001	-0,0084	0,0759	-0,1915	-5,0737 E-04	-5,5929 E-05	-3,6297 E-06
	002	0,0000	0,0002	-0,2050	-1,3762 E-06	1,5007 E-07	-1,053 E-07
	003	0,0000	-0,0003	-0,0256	2,1278 E-06	-1,0142 E-07	1,7395 E-07
	004	0,0003	-0,0234	0,0105	1,6411 E-04	1,8419 E-06	-1,4278 E-06
	005	0,0013	-0,0925	0,0393	6,6621 E-04	8,5206 E-06	-8,1001 E-07
00403	001	-0,0126	0,1139	-0,1916	-5,0694 E-04	-5,5868 E-05	-3,9624 E-06
	002	0,0000	0,0003	-0,2050	-1,3809 E-06	1,4981 E-07	-1,0137 E-07
	003	0,0000	-0,0005	-0,0256	2,1363 E-06	-1,0126 E-07	1,637 E-07
	004	0,0004	-0,0357	0,0105	1,629 E-04	1,8235 E-06	-2,4969 E-06
	005	0,0020	-0,1424	0,0393	6,6339 E-04	8,4473 E-06	-4,0433 E-06
00404	001	-0,0022	0,0034	-0,2543	-1,28 E-04	-7,8112 E-05	-1,7637 E-05
	002	0,0000	0,0000	-0,2049	1,9223 E-07	6,7214 E-08	-7,7776 E-08
	003	0,0000	0,0000	-0,0257	-1,1204 E-08	2,6913 E-08	1,1668 E-07
	004	0,0002	-0,0004	0,0125	1,5113 E-05	9,0639 E-06	6,2815 E-06
	005	0,0009	-0,0016	0,0488	5,9825 E-05	3,275 E-05	2,1737 E-05
00405	001	-0,0183	0,0340	-0,2544	-1,2347 E-04	-6,6811 E-05	-5,1243 E-05

Nodo	CC	S_X	S_Y	S_Z	Θ_X	Θ_Y	Θ_Z
		[cm]	[cm]	[cm]	[rad]	[rad]	[rad]
	002	0,0000	-0,0001	-0,2049	2,0167 E-07	1,109 E-07	-1,9374 E-07
	003	0,0000	0,0000	-0,0257	-4,1795 E-08	-5,6759 E-08	3,1463 E-07
	004	0,0012	-0,0038	0,0125	1,3507 E-05	4,0954 E-06	2,0482 E-05
	005	0,0050	-0,0153	0,0487	5,4517 E-05	1,8679 E-05	8,5153 E-05
00406	001	-0,1069	0,0330	-0,1652	-1,2012 E-04	-3,6619 E-04	-2,8774 E-05
	002	-0,0003	-0,0001	-0,2050	2,2053 E-07	-1,0262 E-06	-5,7741 E-08
	003	0,0004	0,0000	-0,0257	-5,941 E-08	1,4951 E-06	-1,5034 E-08
	004	0,0323	-0,0036	0,0030	1,2878 E-05	1,1491 E-04	9,5001 E-06
	005	0,1354	-0,0143	0,0103	5,1716 E-05	4,9096 E-04	4,6562 E-05
00407	001	-0,0108	0,0031	-0,1650	-1,2005 E-04	-4,1442 E-04	-1,1333 E-06
	002	0,0000	0,0000	-0,2050	2,3001 E-07	-1,1235 E-06	9,7292 E-10
	003	0,0000	0,0000	-0,0257	-8,8105 E-08	1,5025 E-06	-8,8976 E-08
	004	0,0026	-0,0003	0,0030	1,313 E-05	1,0798 E-04	-1,5945 E-07
	005	0,0101	-0,0014	0,0104	5,2727 E-05	4,2688 E-04	-2,1757 E-07
00408	001	-0,0155	0,0045	-0,1705	-1,1993 E-04	-4,0937 E-04	-1,2568 E-06
	002	0,0000	0,0000	-0,2050	2,3227 E-07	-1,1592 E-06	3,0197 E-08
	003	0,0001	0,0000	-0,0257	-8,1852 E-08	1,5898 E-06	-9,2165 E-08
	004	0,0039	-0,0005	0,0036	1,3048 E-05	1,1423 E-04	9,0313 E-08
	005	0,0151	-0,0020	0,0127	5,2389 E-05	4,5475 E-04	1,7633 E-06
00409	001	-0,0455	0,0135	-0,1706	-1,201 E-04	-3,8924 E-04	-9,39 E-06
	002	-0,0001	0,0000	-0,2050	2,2196 E-07	-1,1115 E-06	2,5025 E-08
	003	0,0002	0,0000	-0,0257	-6,1409 E-08	1,563 E-06	-1,0354 E-07
	004	0,0130	-0,0015	0,0035	1,2947 E-05	1,218 E-04	3,1019 E-06
	005	0,0527	-0,0059	0,0127	5,1993 E-05	5,1671 E-04	1,7059 E-05
00410	001	-0,0739	0,0226	-0,1707	-1,2014 E-04	-3,7124 E-04	-2,0232 E-05
	002	-0,0002	0,0000	-0,2050	2,1969 E-07	-1,0433 E-06	-2,183 E-08
	003	0,0003	0,0000	-0,0257	-5,8171 E-08	1,5071 E-06	-5,3196 E-08
	004	0,0219	-0,0024	0,0035	1,2899 E-05	1,1643 E-04	6,6309 E-06
	005	0,0910	-0,0098	0,0127	5,1804 E-05	4,9785 E-04	3,4317 E-05
00411	001	-0,1013	0,0316	-0,1707	-1,1998 E-04	-3,6158 E-04	-3,0782 E-05
	002	-0,0003	-0,0001	-0,2050	2,2085 E-07	-1,0059 E-06	-6,875 E-08
	003	0,0004	0,0000	-0,0257	-5,9744 E-08	1,4709 E-06	-2,4803 E-10
	004	0,0305	-0,0034	0,0035	1,2869 E-05	1,1321 E-04	1,0315 E-05
	005	0,1277	-0,0137	0,0127	5,1681 E-05	4,8342 E-04	4,9981 E-05
00412	001	-0,0304	0,0090	-0,1791	-1,1994 E-04	-3,9116 E-04	-4,067 E-06
	002	-0,0001	0,0000	-0,2050	2,2541 E-07	-1,1185 E-06	4,7372 E-08
	003	0,0001	0,0000	-0,0257	-6,3015 E-08	1,5901 E-06	-7,1011 E-08
	004	0,0082	-0,0010	0,0045	1,2903 E-05	1,1978 E-04	2,287 E-06
	005	0,0326	-0,0039	0,0164	5,1815 E-05	4,9249 E-04	1,1668 E-05
00413	001	-0,0588	0,0181	-0,1792	-1,2001 E-04	-3,6687 E-04	-1,7449 E-05
	002	-0,0002	0,0000	-0,2050	2,2125 E-07	-1,0146 E-06	-1,8273 E-08
	003	0,0002	0,0000	-0,0257	-6,0447 E-08	1,481 E-06	-3,6247 E-08
	004	0,0171	-0,0020	0,0045	1,2885 E-05	1,151 E-04	6,3891 E-06
	005	0,0700	-0,0079	0,0164	5,1746 E-05	4,9121 E-04	3,1391 E-05
00414	001	-0,0856	0,0271	-0,1793	-1,199 E-04	-3,5197 E-04	-3,4047 E-05
	002	-0,0002	0,0000	-0,2050	2,2085 E-07	-9,6057 E-07	-9,3378 E-08
	003	0,0003	0,0000	-0,0257	-6,0296 E-08	1,4199 E-06	3,7587 E-08
	004	0,0255	-0,0029	0,0045	1,2847 E-05	1,0996 E-04	1,1831 E-05
	005	0,1060	-0,0118	0,0164	5,1593 E-05	4,6974 E-04	5,559 E-05
00415	001	-0,0154	0,0045	-0,1876	-1,1986 E-04	-4,0026 E-04	-2,4523 E-06
	002	0,0000	0,0000	-0,2050	2,1905 E-07	-1,1984 E-06	-1,4384 E-08
	003	0,0001	0,0000	-0,0257	-5,989 E-08	1,7153 E-06	-1,6238 E-08
	004	0,0038	-0,0005	0,0054	1,2867 E-05	1,1017 E-04	9,8977 E-07
	005	0,0146	-0,0020	0,0201	5,1667 E-05	4,3313 E-04	4,7872 E-06
00416	001	-0,0439	0,0136	-0,1877	-1,2003 E-04	-3,6254 E-04	-1,5857 E-05
	002	-0,0001	0,0000	-0,2050	2,1908 E-07	-9,9313 E-07	-5,2142 E-08
	003	0,0002	0,0000	-0,0257	-5,8776 E-08	1,4866 E-06	1,222 E-08
	004	0,0124	-0,0015	0,0054	1,2875 E-05	1,1329 E-04	6,0072 E-06
	005	0,0497	-0,0059	0,0200	5,1704 E-05	4,7721 E-04	2,7632 E-05
00417	001	-0,0701	0,0226	-0,1878	-1,1999 E-04	-3,3931 E-04	-3,7328 E-05
	002	-0,0002	0,0000	-0,2050	2,187 E-07	-9,0296 E-07	-1,3503 E-07
	003	0,0003	0,0000	-0,0257	-5,898 E-08	1,3623 E-06	9,5736 E-08
	004	0,0206	-0,0024	0,0054	1,2846 E-05	1,0591 E-04	1,3074 E-05
	005	0,0846	-0,0098	0,0200	5,159 E-05	4,5128 E-04	5,8616 E-05
00418	001	-0,0951	0,0317	-0,1878	-1,1979 E-04	-3,3063 E-04	-6,0612 E-05
	002	-0,0003	-0,0001	-0,2050	2,1971 E-07	-8,7764 E-07	-2,249 E-07
	003	0,0004	0,0000	-0,0257	-6,0253 E-08	1,3235 E-06	2,0176 E-07
	004	0,0284	-0,0034	0,0054	1,2791 E-05	1,0275 E-04	2,0881 E-05
	005	0,1178	-0,0137	0,0200	5,1364 E-05	4,3826 E-04	9,2357 E-05
00419	001	-0,0293	0,0091	-0,1962	-1,2021 E-04	-3,6226 E-04	-1,4101 E-05
	002	-0,0001	0,0000	-0,2050	2,1261 E-07	-1,0114 E-06	-9,2782 E-08
	003	0,0001	0,0000	-0,0257	-5,5956 E-08	1,5282 E-06	4,9593 E-08
	004	0,0078	-0,0010	0,0063	1,2881 E-05	1,1003 E-04	5,1155 E-06
	005	0,0304	-0,0039	0,0237	5,1734 E-05	4,4831 E-04	2,2039 E-05
00420	001	-0,0549	0,0182	-0,1963	-1,2028 E-04	-3,2492 E-04	-4,074 E-05
	002	-0,0002	0,0000	-0,2050	2,1479 E-07	-8,5285 E-07	-1,9005 E-07
	003	0,0002	0,0000	-0,0257	-5,643 E-08	1,3107 E-06	1,5882 E-07
	004	0,0157	-0,0020	0,0063	1,2878 E-05	1,0129 E-04	1,3715 E-05
	005	0,0638	-0,0079	0,0237	5,1718 E-05	4,3057 E-04	5,9103 E-05
00421	001	-0,0784	0,0272	-0,1964	-1,2014 E-04	-3,0697 E-04	-7,1347 E-05
	002	-0,0002	0,0000	-0,2050	2,1561 E-07	-7,8772 E-07	-2,9529 E-07
	003	0,0003	0,0000	-0,0257	-5,7046 E-08	1,2113 E-06	2,9959 E-07
	004	0,0230	-0,0029	0,0063	1,2831 E-05	9,4767 E-05	2,4165 E-05
	005	0,0950	-0,0118	0,0237	5,153 E-05	4,0434 E-04	1,0362 E-04
00422	001	-0,0147	0,0045	-0,2046	-1,2048 E-04	-3,7087 E-04	-1,1336 E-05

Nodo	CC	S_X	S_Y	S_Z	Θ_X	Θ_Y	Θ_Z
		[cm]	[cm]	[cm]	[rad]	[rad]	[rad]
	002	0,0000	0,0000	-0,2050	2,0697 E-07	-1,0254 E-06	-8,1668 E-08
	003	0,0001	0,0000	-0,0257	-5,454 E-08	1,6206 E-06	4,8733 E-08
	004	0,0035	-0,0005	0,0072	1,2919 E-05	1,0042 E-04	3,074 E-06
	005	0,0134	-0,0020	0,0273	5,189 E-05	3,9063 E-04	1,2809 E-05
00423	001	-0,0400	0,0137	-0,2048	-1,207 E-04	-3,1123 E-04	-4,1895 E-05
	002	-0,0001	0,0000	-0,2050	2,1119 E-07	-8,1016 E-07	-2,1667 E-07
	003	0,0002	0,0000	-0,0257	-5,3226 E-08	1,2727 E-06	1,9597 E-07
	004	0,0111	-0,0015	0,0072	1,2938 E-05	9,6258 E-05	1,3173 E-05
	005	0,0440	-0,0060	0,0273	5,1967 E-05	4,0427 E-04	5,5163 E-05
00424	001	-0,0620	0,0228	-0,2049	-1,2068 E-04	-2,8076 E-04	-7,961 E-05
	002	-0,0002	0,0000	-0,2050	2,1221 E-07	-6,9848 E-07	-3,4512 E-07
	003	0,0003	0,0000	-0,0257	-5,3704 E-08	1,0905 E-06	3,79 E-07
	004	0,0178	-0,0025	0,0072	1,291 E-05	8,5912 E-05	2,6125 E-05
	005	0,0729	-0,0099	0,0273	5,1851 E-05	3,6611 E-04	1,0947 E-04
00425	001	-0,0826	0,0318	-0,2050	-1,2049 E-04	-2,7196 E-04	-1,1802 E-04
	002	-0,0002	-0,0001	-0,2050	2,124 E-07	-6,6536 E-07	-4,7868 E-07
	003	0,0003	0,0000	-0,0257	-5,4313 E-08	1,0392 E-06	5,7091 E-07
	004	0,0241	-0,0034	0,0072	1,2842 E-05	8,2301 E-05	3,9735 E-05
	005	0,0996	-0,0138	0,0273	5,1572 E-05	3,5139 E-04	1,6677 E-04
00426	001	-0,0257	0,0091	-0,2133	-1,213 E-04	-3,0036 E-04	-3,769 E-05
	002	-0,0001	0,0000	-0,2049	2,095 E-07	-7,6304 E-07	-1,8078 E-07
	003	0,0001	0,0000	-0,0257	-5,0158 E-08	1,2402 E-06	1,8409 E-07
	004	0,0067	-0,0010	0,0081	1,3026 E-05	9,0155 E-05	1,0923 E-05
	005	0,0259	-0,0040	0,0310	5,2328 E-05	3,6521 E-04	4,455 E-05
00427	001	-0,0461	0,0183	-0,2135	-1,2137 E-04	-2,5249 E-04	-8,3903 E-05
	002	-0,0001	0,0000	-0,2049	2,0964 E-07	-6,0283 E-07	-3,4739 E-07
	003	0,0002	0,0000	-0,0257	-5,0319 E-08	9,5692 E-07	4,2529 E-07
	004	0,0129	-0,0020	0,0081	1,3029 E-05	7,632 E-05	2,6427 E-05
	005	0,0521	-0,0080	0,0310	5,2333 E-05	3,2572 E-04	1,088 E-04
00428	001	-0,0642	0,0274	-0,2136	-1,2127 E-04	-2,3387 E-04	-1,2969 E-04
	002	-0,0002	0,0000	-0,2049	2,0981 E-07	-5,3021 E-07	-5,1421 E-07
	003	0,0003	0,0000	-0,0257	-5,0514 E-08	8,4483 E-07	6,649 E-07
	004	0,0183	-0,0030	0,0081	1,2984 E-05	6,8723 E-05	4,3064 E-05
	005	0,0751	-0,0120	0,0310	5,215 E-05	2,9465 E-04	1,7822 E-04
00429	001	-0,0122	0,0046	-0,2219	-1,2216 E-04	-2,9587 E-04	-2,6525 E-05
	002	0,0000	0,0000	-0,2049	2,0768 E-07	-7,0317 E-07	-7,9917 E-08
	003	0,0001	0,0000	-0,0257	-4,891 E-08	1,2466 E-06	1,3846 E-07
	004	0,0028	-0,0005	0,0090	1,3153 E-05	7,912 E-05	6,7321 E-06
	005	0,0107	-0,0020	0,0346	5,2836 E-05	3,036 E-04	2,6962 E-05
00430	001	-0,0313	0,0138	-0,2221	-1,2217 E-04	-2,2402 E-04	-8,0617 E-05
	002	-0,0001	0,0000	-0,2049	2,0831 E-07	-4,8701 E-07	-2,8786 E-07
	003	0,0001	0,0000	-0,0257	-4,646 E-08	8,195 E-07	4,246 E-07
	004	0,0084	-0,0015	0,0090	1,3181 E-05	6,6358 E-05	2,423 E-05
	005	0,0332	-0,0061	0,0347	5,295 E-05	2,8061 E-04	9,8206 E-05
00431	001	-0,0467	0,0230	-0,2222	-1,2209 E-04	-1,9418 E-04	-1,3327 E-04
	002	-0,0001	0,0000	-0,2049	2,0769 E-07	-3,8154 E-07	-4,9887 E-07
	003	0,0002	0,0000	-0,0257	-4,6983 E-08	6,3871 E-07	7,07 E-07
	004	0,0129	-0,0025	0,0090	1,3148 E-05	5,4346 E-05	4,3701 E-05
	005	0,0523	-0,0101	0,0347	5,282 E-05	2,3426 E-04	1,7873 E-04
00432	001	-0,0609	0,0321	-0,2223	-1,2204 E-04	-1,8794 E-04	-1,8206 E-04
	002	-0,0001	-0,0001	-0,2049	2,0748 E-07	-3,5447 E-07	-6,8849 E-07
	003	0,0002	0,0000	-0,0257	-4,7074 E-08	5,9998 E-07	9,6993 E-07
	004	0,0168	-0,0035	0,0090	1,3096 E-05	5,1279 E-05	6,2323 E-05
	005	0,0692	-0,0141	0,0347	5,2604 E-05	2,2115 E-04	2,5668 E-04
00433	001	-0,0181	0,0093	-0,2307	-1,2322 E-04	-1,9548 E-04	-6,6556 E-05
	002	0,0000	0,0000	-0,2049	2,0692 E-07	-3,521 E-07	-2,0692 E-07
	003	0,0001	0,0000	-0,0257	-4,2359 E-08	6,8585 E-07	3,5297 E-07
	004	0,0045	-0,0010	0,0099	1,3392 E-05	5,5641 E-05	1,8998 E-05
	005	0,0173	-0,0041	0,0384	5,3791 E-05	2,2497 E-04	7,5359 E-05
00434	001	-0,0309	0,0185	-0,2309	-1,229 E-04	-1,5369 E-04	-1,2552 E-04
	002	-0,0001	0,0000	-0,2049	2,0559 E-07	-2,1291 E-07	-4,4366 E-07
	003	0,0001	0,0000	-0,0257	-4,3633 E-08	4,2427 E-07	6,8243 E-07
	004	0,0081	-0,0020	0,0100	1,3337 E-05	3,9541 E-05	4,0925 E-05
	005	0,0323	-0,0082	0,0385	5,3595 E-05	1,733 E-04	1,6517 E-04
00435	001	-0,0418	0,0277	-0,2310	-1,2276 E-04	-1,4294 E-04	-1,7502 E-04
	002	-0,0001	0,0000	-0,2049	2,054 E-07	-1,7954 E-07	-6,4174 E-07
	003	0,0001	0,0000	-0,0257	-4,4181 E-08	3,5588 E-07	9,5673 E-07
	004	0,0107	-0,0030	0,0100	1,3276 E-05	3,3956 E-05	6,0564 E-05
	005	0,0441	-0,0122	0,0385	5,3365 E-05	1,4883 E-04	2,475 E-04
00436	001	-0,0073	0,0047	-0,2395	-1,2477 E-04	-1,683 E-04	-3,9008 E-05
	002	0,0000	0,0000	-0,2049	1,9958 E-07	-2,6543 E-07	-1,3966 E-07
	003	0,0000	0,0000	-0,0257	-3,7271 E-08	5,6132 E-07	2,0865 E-07
	004	0,0016	-0,0005	0,0109	1,374 E-05	4,1638 E-05	1,106 E-05
	005	0,0059	-0,0021	0,0422	5,5109 E-05	1,5539 E-04	4,2514 E-05
00437	001	-0,0176	0,0140	-0,2397	-1,238 E-04	-1,1577 E-04	-1,0269 E-04
	002	0,0000	0,0000	-0,2049	2,0247 E-07	-5,8401 E-08	-3,677 E-07
	003	0,0001	0,0000	-0,0257	-3,958 E-08	2,1488 E-07	5,7404 E-07
	004	0,0041	-0,0016	0,0109	1,358 E-05	2,5606 E-05	3,3762 E-05
	005	0,0161	-0,0063	0,0423	5,458 E-05	1,1333 E-04	1,3327 E-04
00438	001	-0,0255	0,0232	-0,2398	-1,2326 E-04	-1,0238 E-04	-1,4834 E-04
	002	0,0000	0,0000	-0,2049	2,0348 E-07	-1,7669 E-08	-5,3898 E-07
	003	0,0001	0,0000	-0,0257	-4,2326 E-08	1,3269 E-07	8,3412 E-07
	004	0,0057	-0,0026	0,0109	1,3422 E-05	1,8001 E-05	5,2682 E-05
	005	0,0231	-0,0104	0,0423	5,4013 E-05	8,1415 E-05	2,13 E-04
00439	001	-0,0332	0,0324	-0,2399	-1,2328 E-04	-1,0176 E-04	-1,8603 E-04

Nodi - Spostamenti per condizioni di carico non sismiche

Nodo	CC	S_X	S_Y	S_Z	Θ_X	Θ_Y	Θ_Z
		[cm]	[cm]	[cm]	[rad]	[rad]	[rad]
	002	0,0000	-0,0001	-0,2049	2,0322 E-07	-2,109 E-08	-6,8266 E-07
	003	0,0001	0,0000	-0,0257	-4,2197 E-08	1,3134 E-07	1,0397 E-06
	004	0,0070	-0,0036	0,0109	1,3387 E-05	1,758 E-05	6,7852 E-05
	005	0,0291	-0,0144	0,0424	5,3861 E-05	7,8355 E-05	2,7858 E-04
00440	001	-0,0079	0,0095	-0,2486	-1,2501 E-04	-8,1538 E-05	-6,3572 E-05
	002	0,0000	0,0000	-0,2049	1,9656 E-07	6,2064 E-08	-2,4938 E-07
	003	0,0000	0,0000	-0,0257	-3,2979 E-08	2,3727 E-08	3,894 E-07
	004	0,0014	-0,0011	0,0119	1,4012 E-05	1,2581 E-05	2,2023 E-05
	005	0,0051	-0,0044	0,0462	5,6236 E-05	5,324 E-05	8,2155 E-05
00441	001	-0,0135	0,0187	-0,2487	-1,2339 E-04	-7,1439 E-05	-9,2661 E-05
	002	0,0000	0,0000	-0,2049	2,0238 E-07	9,7727 E-08	-3,4568 E-07
	003	0,0000	0,0000	-0,0257	-4,2806 E-08	-3,705 E-08	5,4834 E-07
	004	0,0020	-0,0021	0,0119	1,3486 E-05	5,8805 E-06	3,5166 E-05
	005	0,0082	-0,0085	0,0462	5,4426 E-05	3,0097 E-05	1,3931 E-04
00442	001	-0,0189	0,0279	-0,2487	-1,2322 E-04	-7,3916 E-05	-1,1442 E-04
	002	0,0000	0,0000	-0,2049	2,029 E-07	8,4376 E-08	-4,2171 E-07
	003	0,0000	0,0000	-0,0257	-4,3054 E-08	-1,9121 E-08	6,6134 E-07
	004	0,0025	-0,0031	0,0119	1,3406 E-05	6,5122 E-06	4,3487 E-05
	005	0,0103	-0,0125	0,0462	5,4046 E-05	3,0203 E-05	1,7792 E-04

LEGENDA:

CC Identificativo della tipologia di carico nella relativa tabella.

S_X, S_Y, S_Z, Θ_X, Θ_Y, Θ_Z Le componenti dello spostamento sono relative al sistema di riferimento globale X, Y, Z.

NODI - SPOSTAMENTI PER EFFETTO DEL SISMA

Nodi - Spostamenti per effetto del sisma

Nodo	Dir	Stato Limite Ultimo						Stato Limite di Danno					
		S_X	S_Y	S_Z	Θ_X	Θ_Y	Θ_Z	S_X	S_Y	S_Z	Θ_X	Θ_Y	Θ_Z
		[cm]	[cm]	[cm]	[rad]	[rad]	[rad]	[cm]	[cm]	[cm]	[rad]	[rad]	[rad]
00001	X	0,0079	-0,0020	0,0128	5,2973 E-06	2,7501 E-05	7,6891 E-05	0,0062	-0,0016	0,0100	4,1629 E-06	2,1612 E-05	6,0426 E-05
00001	Y	-0,0013	0,0148	-0,0156	-5,0547 E-05	-3,1844 E-06	8,2478 E-05	-0,0010	0,0116	-0,0123	-3,9723 E-05	-2,5025 E-06	6,4817 E-05
00001	Z	0,0000	0,0000	0,0000	0 E+00	0 E+00	0 E+00	0,0000	0,0000	0,0000	0 E+00	0 E+00	0 E+00
00002	X	0,0628	-0,0019	0,0077	6,3387 E-06	2,408 E-04	1,1484 E-05	0,0493	-0,0015	0,0060	4,9814 E-06	1,8923 E-04	9,0247 E-06
00002	Y	0,0156	0,0144	0,0217	-4,7787 E-05	4,3443 E-05	1,4875 E-05	0,0123	0,0113	0,0171	-3,7554 E-05	3,414 E-05	1,169 E-05
00002	Z	0,0000	0,0000	0,0000	0 E+00	0 E+00	0 E+00	0,0000	0,0000	0,0000	0 E+00	0 E+00	0 E+00
00003	X	0,0000	0,0000	0,0077	8,3025 E-06	1,1314 E-04	-2,2349 E-07	0,0000	0,0000	0,0060	6,5246 E-06	8,8912 E-05	-1,7563 E-07
00003	Y	0,0000	0,0000	0,0216	-4,5864 E-05	7,4116 E-05	5,7561 E-08	0,0000	0,0000	0,0170	-3,6043 E-05	5,8245 E-05	4,5235 E-08
00003	Z	0,0000	0,0000	0,0000	0 E+00	0 E+00	0 E+00	0,0000	0,0000	0,0000	0 E+00	0 E+00	0 E+00
00004	X	0,0000	0,0000	0,0128	7,5144 E-06	2,7322 E-05	-2,2327 E-08	0,0000	0,0000	0,0100	5,9053 E-06	2,1471 E-05	-1,7546 E-08
00004	Y	0,0000	0,0000	-0,0156	-5,0173 E-05	-4,909 E-06	-1,4224 E-08	0,0000	0,0000	-0,0122	-3,9429 E-05	-3,8578 E-06	-1,1178 E-08
00004	Z	0,0000	0,0000	0,0000	0 E+00	0 E+00	0 E+00	0,0000	0,0000	0,0000	0 E+00	0 E+00	0 E+00
00005	X	0,0072	0,0133	-0,0154	-3,8092 E-05	2,4066 E-05	9,6985 E-06	0,0057	0,0104	-0,0121	-2,9935 E-05	1,8912 E-05	7,6217 E-06
00005	Y	-0,0011	0,0739	-0,0109	-2,8851 E-04	-3,6191 E-06	-2,1964 E-06	-0,0009	0,0581	-0,0086	-2,2673 E-04	-2,8441 E-06	-1,7261 E-06
00005	Z	0,0000	0,0000	0,0000	0 E+00	0 E+00	0 E+00	0,0000	0,0000	0,0000	0 E+00	0 E+00	0 E+00
00006	X	0,0000	0,0000	-0,0153	-5,7885 E-05	2,2847 E-05	3,1128 E-08	0,0000	0,0000	-0,0120	-4,549 E-05	1,7954 E-05	2,4462 E-08
00006	Y	0,0000	0,0000	-0,0109	-1,3649 E-04	-6,1117 E-06	-2,0339 E-07	0,0000	0,0000	-0,0086	-1,0726 E-04	-4,803 E-06	-1,5984 E-07
00006	Z	0,0000	0,0000	0,0000	0 E+00	0 E+00	0 E+00	0,0000	0,0000	0,0000	0 E+00	0 E+00	0 E+00
00007	X	0,0000	0,0000	-0,0160	-5,7565 E-05	2,3838 E-05	1,0238 E-08	0,0000	0,0000	-0,0126	-4,5238 E-05	1,8733 E-05	8,0458 E-09
00007	Y	0,0000	0,0000	-0,0126	-1,365 E-04	-5,5331 E-06	-7,1074 E-08	0,0000	0,0000	-0,0099	-1,0727 E-04	-4,3483 E-06	-5,5855 E-08
00007	Z	0,0000	0,0000	0,0000	0 E+00	0 E+00	0 E+00	0,0000	0,0000	0,0000	0 E+00	0 E+00	0 E+00
00008	X	0,0000	0,0000	0,0004	1,0747 E-06	-2,6351 E-07	1,9053 E-23	0,0000	0,0000	0,0003	8,4458 E-07	-2,0708 E-07	1,4973 E-23
00008	Y	0,0000	0,0000	-0,0008	8,6763 E-06	-5,2984 E-07	-1,812 E-22	0,0000	0,0000	-0,0006	6,8184 E-06	-4,1638 E-07	-1,424 E-22
00008	Z	0,0000	0,0000	0,0000	0 E+00	0 E+00	0 E+00	0,0000	0,0000	0,0000	0 E+00	0 E+00	0 E+00
00009	X	0,0000	0,0000	0,0091	7,7512 E-06	1,131 E-04	-7,1432 E-08	0,0000	0,0000	0,0071	6,0914 E-06	8,888 E-05	-5,6136 E-08
00009	Y	0,0000	0,0000	0,0225	-4,7428 E-05	7,363 E-05	1,8606 E-08	0,0000	0,0000	0,0177	-3,7272 E-05	5,7863 E-05	1,4622 E-08
00009	Z	0,000	0,000	0,000	0 E+00	0 E+00	0 E+00	0,000	0,000	0,000	0 E+00	0 E+00	0 E+00

Nodo	Dir	Stato Limite Ultimo						Stato Limite di Danno					
		S_X	S_Y	S_Z	Θ_X	Θ_Y	Θ_Z	S_X	S_Y	S_Z	Θ_X	Θ_Y	Θ_Z
		[cm]	[cm]	[cm]	[rad]	[rad]	[rad]	[cm]	[cm]	[cm]	[rad]	[rad]	[rad]
		0	0	0				0	0	0			
00010	X	0,0000	0,0000	0,0132	6,9317 E-06	2,6747 E-05	-1,1567 E-09	0,0000	0,0000	0,0104	5,4473 E-06	2,102 E-05	-9,0903 E-10
00010	Y	0,0000	0,0000	-0,0163	-4,9622 E-05	-4,4087 E-06	-7,7322 E-10	0,0000	0,0000	-0,0128	-3,8996 E-05	-3,4646 E-06	-6,0765 E-10
00010	Z	0,0000	0,0000	0,0000	0 E+00	0 E+00	0 E+00	0,0000	0,0000	0,0000	0 E+00	0 E+00	0 E+00
00011	X	0,0000	0,0000	0,0129	5,434 E-06	3,181 E-05	7,8039 E-09	0,0000	0,0000	0,0102	4,2704 E-06	2,4998 E-05	6,1328 E-09
00011	Y	0,0000	0,0000	-0,0139	-4,913 E-05	-5,8004 E-06	4,4848 E-09	0,0000	0,0000	-0,0109	-3,861 E-05	-4,5583 E-06	3,5245 E-09
00011	Z	0,0000	0,0000	0,0000	0 E+00	0 E+00	0 E+00	0,0000	0,0000	0,0000	0 E+00	0 E+00	0 E+00
00012	X	0,0000	0,0000	0,0127	4,5683 E-06	4,0184 E-05	2,5073 E-08	0,0000	0,0000	0,0100	3,5901 E-06	3,1579 E-05	1,9704 E-08
00012	Y	0,0000	0,0000	-0,0116	-4,8425 E-05	-6,502 E-06	3,7907 E-08	0,0000	0,0000	-0,0091	-3,8056 E-05	-5,1097 E-06	2,979 E-08
00012	Z	0,0000	0,0000	0,0000	0 E+00	0 E+00	0 E+00	0,0000	0,0000	0,0000	0 E+00	0 E+00	0 E+00
00013	X	0,0000	0,0000	0,0125	3,9439 E-06	5,0379 E-05	2,5282 E-09	0,0000	0,0000	0,0098	3,0994 E-06	3,9591 E-05	1,9868 E-09
00013	Y	0,0000	0,0000	-0,0094	-4,8157 E-05	-5,9781 E-06	1,9046 E-10	0,0000	0,0000	-0,0074	-3,7845 E-05	-4,698 E-06	1,4967 E-10
00013	Z	0,0000	0,0000	0,0000	0 E+00	0 E+00	0 E+00	0,0000	0,0000	0,0000	0 E+00	0 E+00	0 E+00
00014	X	0,0000	0,0000	0,0123	3,9603 E-06	6,075 E-05	1,2163 E-08	0,0000	0,0000	0,0097	3,1123 E-06	4,7741 E-05	9,5586 E-09
00014	Y	0,0000	0,0000	-0,0071	-4,7905 E-05	-4,2113 E-06	9,802 E-09	0,0000	0,0000	-0,0056	-3,7647 E-05	-3,3095 E-06	7,7031 E-09
00014	Z	0,0000	0,0000	0,0000	0 E+00	0 E+00	0 E+00	0,0000	0,0000	0,0000	0 E+00	0 E+00	0 E+00
00015	X	0,0000	0,0000	0,0121	4,2735 E-06	6,9762 E-05	9,0419 E-09	0,0000	0,0000	0,0095	3,3584 E-06	5,4823 E-05	7,1057 E-09
00015	Y	0,0000	0,0000	-0,0048	-4,7925 E-05	-8,6423 E-07	5,3197 E-09	0,0000	0,0000	-0,0038	-3,7662 E-05	-6,7916 E-07	4,1805 E-09
00015	Z	0,0000	0,0000	0,0000	0 E+00	0 E+00	0 E+00	0,0000	0,0000	0,0000	0 E+00	0 E+00	0 E+00
00016	X	0,0000	0,0000	0,0119	4,2791 E-06	7,7816 E-05	8,0212 E-09	0,0000	0,0000	0,0094	3,3628 E-06	6,1153 E-05	6,3036 E-09
00016	Y	0,0000	0,0000	-0,0025	-4,7962 E-05	3,6035 E-06	-8,6172 E-09	0,0000	0,0000	-0,0020	-3,7692 E-05	2,8319 E-06	-6,7719 E-09
00016	Z	0,0000	0,0000	0,0000	0 E+00	0 E+00	0 E+00	0,0000	0,0000	0,0000	0 E+00	0 E+00	0 E+00
00017	X	0,0000	0,0000	0,0117	4,4738 E-06	8,5222 E-05	1,7567 E-08	0,0000	0,0000	0,0092	3,5158 E-06	6,6973 E-05	1,3805 E-08
00017	Y	0,0000	0,0000	-0,0003	-4,7823 E-05	8,6651 E-06	-6,0815 E-10	0,0000	0,0000	-0,0002	-3,7583 E-05	6,8096 E-06	-4,7792 E-10
00017	Z	0,0000	0,0000	0,0000	0 E+00	0 E+00	0 E+00	0,0000	0,0000	0,0000	0 E+00	0 E+00	0 E+00
00018	X	0,0000	0,0000	0,0115	4,7284 E-06	9,1386 E-05	-4,2821 E-09	0,0000	0,0000	0,0090	3,7159 E-06	7,1817 E-05	-3,3652 E-09
00018	Y	0,0000	0,0000	0,0020	-4,7974 E-05	1,4671 E-05	-6,5677 E-09	0,0000	0,0000	0,0016	-3,7701 E-05	1,1529 E-05	-5,1613 E-09
00018	Z	0,0000	0,0000	0,0000	0 E+00	0 E+00	0 E+00	0,0000	0,0000	0,0000	0 E+00	0 E+00	0 E+00
00019	X	0,0000	0,0000	0,0113	5,0696 E-06	9,6309 E-05	1,9028 E-08	0,0000	0,0000	0,0088	3,984 E-06	7,5685 E-05	1,4954 E-08
00019	Y	0,0000	0,0000	0,0043	-4,8108 E-05	2,1399 E-05	-4,0829 E-09	0,0000	0,0000	0,0034	-3,7806 E-05	1,6817 E-05	-3,2086 E-09
00019	Z	0,0000	0,0000	0,0000	0 E+00	0 E+00	0 E+00	0,0000	0,0000	0,0000	0 E+00	0 E+00	0 E+00
00020	X	0,0000	0,0000	0,0110	5,1762 E-06	1,002 E-04	1,9998 E-08	0,0000	0,0000	0,0087	4,0678 E-06	7,8741 E-05	1,5715 E-08
00020	Y	0,0000	0,0000	0,0065	-4,799 E-05	2,8225 E-05	-1,5905 E-09	0,0000	0,0000	0,0051	-3,7714 E-05	2,2181 E-05	-1,2499 E-09
00020	Z	0,0000	0,0000	0,0000	0 E+00	0 E+00	0 E+00	0,0000	0,0000	0,0000	0 E+00	0 E+00	0 E+00
00021	X	0,0000	0,0000	0,0108	5,3705 E-06	1,0354 E-04	-2,6215 E-08	0,0000	0,0000	0,0085	4,2205 E-06	8,1371 E-05	-2,0602 E-08
00021	Y	0,0000	0,0000	0,0088	-4,824 E-05	3,5061 E-05	-1,0239 E-09	0,0000	0,0000	0,0069	-3,791 E-05	2,7553 E-05	-8,0467 E-10
00021	Z	0,0000	0,0000	0,0000	0 E+00	0 E+00	0 E+00	0,0000	0,0000	0,0000	0 E+00	0 E+00	0 E+00
00022	X	0,0000	0,0000	0,0105	5,6273 E-06	1,061 E-04	2,3706 E-08	0,0000	0,0000	0,0083	4,4223 E-06	8,3383 E-05	1,863 E-08
00022	Y	0,0000	0,0000	0,0111	-4,8403 E-05	4,2147 E-05	-2,2696 E-09	0,0000	0,0000	0,0087	-3,8038 E-05	3,3122 E-05	-1,7836 E-09
00022	Z	0,0000	0,0000	0,0000	0 E+00	0 E+00	0 E+00	0,0000	0,0000	0,0000	0 E+00	0 E+00	0 E+00
00023	X	0,0000	0,0000	0,0102	5,6959 E-06	1,0784 E-04	1,2867 E-08	0,0000	0,0000	0,0081	4,4762 E-06	8,4746 E-05	1,0112 E-08
00023	Y	0,0000	0,0000	0,0134	-4,8422 E-05	4,9058 E-05	-2,4142 E-09	0,0000	0,0000	0,0105	-3,8053 E-05	3,8553 E-05	-1,8972 E-09
00023	Z	0,000	0,000	0,000	0 E+00	0 E+00	0 E+00	0,000	0,000	0,000	0 E+00	0 E+00	0 E+00

Nodo	Dir	Stato Limite Ultimo						Stato Limite di Danno					
		S_X	S_Y	S_Z	Θ_X	Θ_Y	Θ_Z	S_X	S_Y	S_Z	Θ_X	Θ_Y	Θ_Z
		[cm]	[cm]	[cm]	[rad]	[rad]	[rad]	[cm]	[cm]	[cm]	[rad]	[rad]	[rad]
		0	0	0				0	0	0			
00024	X	0,0000	0,0000	0,0100	5,7544 E-06	1,0958 E-04	-3,4492 E-08	0,0000	0,0000	0,0078	4,5222 E-06	8,6118 E-05	-2,7106 E-08
00024	Y	0,0000	0,0000	0,0157	-4,8673 E-05	5,5585 E-05	6,5838 E-09	0,0000	0,0000	0,0123	-3,8251 E-05	4,3682 E-05	5,174 E-09
00024	Z	0,0000	0,0000	0,0000	0 E+00	0 E+00	0 E+00	0,0000	0,0000	0,0000	0 E+00	0 E+00	0 E+00
00025	X	0,0000	0,0000	0,0097	5,9785 E-06	1,112 E-04	6,872 E-09	0,0000	0,0000	0,0076	4,6983 E-06	8,7387 E-05	5,4005 E-09
00025	Y	0,0000	0,0000	0,0180	-4,8774 E-05	6,2237 E-05	2,9574 E-11	0,0000	0,0000	0,0141	-3,833 E-05	4,891 E-05	2,3241 E-11
00025	Z	0,0000	0,0000	0,0000	0 E+00	0 E+00	0 E+00	0,0000	0,0000	0,0000	0 E+00	0 E+00	0 E+00
00026	X	0,0000	0,0000	0,0094	6,6288 E-06	1,1237 E-04	5,4764 E-08	0,0000	0,0000	0,0074	5,2093 E-06	8,8311 E-05	4,3037 E-08
00026	Y	0,0000	0,0000	0,0203	-4,8342 E-05	6,8684 E-05	-1,4942 E-08	0,0000	0,0000	0,0159	-3,7991 E-05	5,3977 E-05	-1,1742 E-08
00026	Z	0,0000	0,0000	0,0000	0 E+00	0 E+00	0 E+00	0,0000	0,0000	0,0000	0 E+00	0 E+00	0 E+00
00027	X	0,0000	0,0000	0,0028	1,1611 E-05	8,1896 E-05	7,4033 E-09	0,0000	0,0000	0,0022	9,1249 E-06	6,4359 E-05	5,818 E-09
00027	Y	0,0000	0,0000	0,0177	-3,8167 E-05	7,9934 E-05	-1,8208 E-09	0,0000	0,0000	0,0139	-2,9994 E-05	6,2818 E-05	-1,4309 E-09
00027	Z	0,0000	0,0000	0,0000	0 E+00	0 E+00	0 E+00	0,0000	0,0000	0,0000	0 E+00	0 E+00	0 E+00
00028	X	0,0000	0,0000	-0,0005	1,4062 E-05	5,4182 E-05	-2,4398 E-10	0,0000	0,0000	-0,0004	1,1051 E-05	4,258 E-05	-1,9174 E-10
00028	Y	0,0000	0,0000	0,0138	-3,022 E-05	7,4447 E-05	5,9903 E-11	0,0000	0,0000	0,0109	-2,3749 E-05	5,8506 E-05	4,7075 E-11
00028	Z	0,0000	0,0000	0,0000	0 E+00	0 E+00	0 E+00	0,0000	0,0000	0,0000	0 E+00	0 E+00	0 E+00
00029	X	0,0000	0,0000	-0,0026	1,2694 E-05	3,1008 E-05	-1,9946 E-12	0,0000	0,0000	-0,0020	9,9757 E-06	2,4368 E-05	-1,5674 E-12
00029	Y	0,0000	0,0000	0,0104	-2,2445 E-05	6,5409 E-05	4,8232 E-13	0,0000	0,0000	0,0082	-1,7639 E-05	5,1402 E-05	3,7904 E-13
00029	Z	0,0000	0,0000	0,0000	0 E+00	0 E+00	0 E+00	0,0000	0,0000	0,0000	0 E+00	0 E+00	0 E+00
00030	X	0,0000	0,0000	-0,0037	1,1617 E-05	1,4889 E-05	1,1047 E-12	0,0000	0,0000	-0,0029	9,1295 E-06	1,1701 E-05	8,6818 E-13
00030	Y	0,0000	0,0000	0,0074	-1,523 E-05	5,4111 E-05	-2,8676 E-13	0,0000	0,0000	0,0058	-1,1969 E-05	4,2524 E-05	-2,2535 E-13
00030	Z	0,0000	0,0000	0,0000	0 E+00	0 E+00	0 E+00	0,0000	0,0000	0,0000	0 E+00	0 E+00	0 E+00
00031	X	0,0000	0,0000	-0,0041	1,0269 E-05	2,3622 E-06	-3,1541 E-13	0,0000	0,0000	-0,0032	8,0704 E-06	1,8564 E-06	-2,4787 E-13
00031	Y	0,0000	0,0000	0,0050	-1,0127 E-05	4,2653 E-05	8,2061 E-14	0,0000	0,0000	0,0039	-7,9584 E-06	3,352 E-05	6,4489 E-14
00031	Z	0,0000	0,0000	0,0000	0 E+00	0 E+00	0 E+00	0,0000	0,0000	0,0000	0 E+00	0 E+00	0 E+00
00032	X	0,0000	0,0000	-0,0040	8,1895 E-06	-5,2344 E-06	-7,9506 E-15	0,0000	0,0000	-0,0032	6,4358 E-06	-4,1135 E-06	-6,2481 E-15
00032	Y	0,0000	0,0000	0,0032	-5,8053 E-06	3,248 E-05	2,1772 E-15	0,0000	0,0000	0,0025	-4,5622 E-06	2,5525 E-05	1,711 E-15
00032	Z	0,0000	0,0000	0,0000	0 E+00	0 E+00	0 E+00	0,0000	0,0000	0,0000	0 E+00	0 E+00	0 E+00
00033	X	0,0000	0,0000	-0,0037	6,665 E-06	-9,2248 E-06	1,2126 E-15	0,0000	0,0000	-0,0029	5,2378 E-06	-7,2494 E-06	9,529 E-16
00033	Y	0,0000	0,0000	0,0018	-1,7681 E-06	2,3919 E-05	-3,495 E-16	0,0000	0,0000	0,0014	-1,3895 E-06	1,8797 E-05	-2,7466 E-16
00033	Z	0,0000	0,0000	0,0000	0 E+00	0 E+00	0 E+00	0,0000	0,0000	0,0000	0 E+00	0 E+00	0 E+00
00034	X	0,0000	0,0000	-0,0031	5,281 E-06	-1,1605 E-05	-6,17 E-17	0,0000	0,0000	-0,0025	4,1501 E-06	-9,1202 E-06	-4,8488 E-17
00034	Y	0,0000	0,0000	0,0008	4,6224 E-07	1,6576 E-05	1,7972 E-17	0,0000	0,0000	0,0006	3,6325 E-07	1,3026 E-05	1,4123 E-17
00034	Z	0,0000	0,0000	0,0000	0 E+00	0 E+00	0 E+00	0,0000	0,0000	0,0000	0 E+00	0 E+00	0 E+00
00035	X	0,0000	0,0000	-0,0025	3,9401 E-06	-1,1896 E-05	-7,2462 E-18	0,0000	0,0000	-0,0020	3,0964 E-06	-9,3489 E-06	-5,6945 E-18
00035	Y	0,0000	0,0000	0,0001	2,4135 E-06	1,1279 E-05	2,2655 E-18	0,0000	0,0000	0,0001	1,8967 E-06	8,8638 E-06	1,7804 E-18
00035	Z	0,0000	0,0000	0,0000	0 E+00	0 E+00	0 E+00	0,0000	0,0000	0,0000	0 E+00	0 E+00	0 E+00
00036	X	0,0000	0,0000	-0,0020	3,0143 E-06	-1,1088 E-05	1,3108 E-18	0,0000	0,0000	-0,0015	2,3689 E-06	-8,7137 E-06	1,0301 E-18
00036	Y	0,0000	0,0000	-0,0003	4,3402 E-06	7,3011 E-06	-4,2625 E-19	0,0000	0,0000	-0,0003	3,4108 E-06	5,7377 E-06	-3,3497 E-19
00036	Z	0,0000	0,0000	0,0000	0 E+00	0 E+00	0 E+00	0,0000	0,0000	0,0000	0 E+00	0 E+00	0 E+00
00037	X	0,0000	0,0000	-0,0014	2,3238 E-06	-9,8964 E-06	1,2447 E-19	0,0000	0,0000	-0,0011	1,8262 E-06	-7,7773 E-06	9,7818 E-20
00037	Y	0,0000	0,0000	-0,0006	5,1321 E-06	4,3101 E-06	-4,0791 E-20	0,0000	0,0000	-0,0005	4,0331 E-06	3,3871 E-06	-3,2056 E-20
00037	Z	0,000	0,000	0,000	0 E+00	0 E+00	0 E+00	0,000	0,000	0,000	0 E+00	0 E+00	0 E+00

Nodo	Dir	Stato Limite Ultimo						Stato Limite di Danno					
		S_X	S_Y	S_Z	Θ_X	Θ_Y	Θ_Z	S_X	S_Y	S_Z	Θ_X	Θ_Y	Θ_Z
		[cm]	[cm]	[cm]	[rad]	[rad]	[rad]	[cm]	[cm]	[cm]	[rad]	[rad]	[rad]
		0	0	0				0	0	0			
00038	X	0,0000	0,0000	-0,0010	1,7157 E-06	-8,3303 E-06	-2,3813 E-20	0,0000	0,0000	-0,0008	1,3483 E-06	-6,5465 E-06	-1,8714 E-20
00038	Y	0,0000	0,0000	-0,0008	6,1011 E-06	2,4683 E-06	8,3109 E-21	0,0000	0,0000	-0,0006	4,7947 E-06	1,9397 E-06	6,5312 E-21
00038	Z	0,0000	0,0000	0,0000	0 E+00	0 E+00	0 E+00	0,0000	0,0000	0,0000	0 E+00	0 E+00	0 E+00
00039	X	0,0000	0,0000	-0,0006	1,4247 E-06	-6,7321 E-06	4,6181 E-21	0,0000	0,0000	-0,0005	1,1197 E-06	-5,2905 E-06	3,6292 E-21
00039	Y	0,0000	0,0000	-0,0009	6,5885 E-06	1,1158 E-06	-1,6065 E-21	0,0000	0,0000	-0,0007	5,1777 E-06	8,7683 E-07	-1,2625 E-21
00039	Z	0,0000	0,0000	0,0000	0 E+00	0 E+00	0 E+00	0,0000	0,0000	0,0000	0 E+00	0 E+00	0 E+00
00040	X	0,0000	0,0000	-0,0003	1,1973 E-06	-5,2523 E-06	1,6104 E-22	0,0000	0,0000	-0,0003	9,4088 E-07	-4,1276 E-06	1,2656 E-22
00040	Y	0,0000	0,0000	-0,0009	6,9988 E-06	4,3668 E-07	-6,0247 E-23	0,0000	0,0000	-0,0007	5,5001 E-06	3,4317 E-07	-4,7346 E-23
00040	Z	0,0000	0,0000	0,0000	0 E+00	0 E+00	0 E+00	0,0000	0,0000	0,0000	0 E+00	0 E+00	0 E+00
00041	X	0,0000	0,0000	-0,0001	1,0099 E-06	-3,9667 E-06	-2,2236 E-23	0,0000	0,0000	-0,0001	7,9368 E-07	-3,1173 E-06	-1,7474 E-23
00041	Y	0,0000	0,0000	-0,0009	7,4275 E-06	5,6483 E-08	8,2833 E-23	0,0000	0,0000	-0,0007	5,837 E-06	4,4388 E-08	6,5096 E-23
00041	Z	0,0000	0,0000	0,0000	0 E+00	0 E+00	0 E+00	0,0000	0,0000	0,0000	0 E+00	0 E+00	0 E+00
00042	X	0,0000	0,0000	0,0001	9,9631 E-07	-2,8547 E-06	-1,7698 E-25	0,0000	0,0000	0,0001	7,8296 E-07	-2,2434 E-06	-1,3908 E-25
00042	Y	0,0000	0,0000	-0,0009	7,6075 E-06	-1,5788 E-07	1,0953 E-23	0,0000	0,0000	-0,0007	5,9785 E-06	-1,2407 E-07	8,6076 E-24
00042	Z	0,0000	0,0000	0,0000	0 E+00	0 E+00	0 E+00	0,0000	0,0000	0,0000	0 E+00	0 E+00	0 E+00
00043	X	0,0000	0,0000	0,0002	9,8213 E-07	-2,0228 E-06	1,2547 E-24	0,0000	0,0000	0,0002	7,7182 E-07	-1,5896 E-06	9,8601 E-25
00043	Y	0,0000	0,0000	-0,0009	7,853 E-06	-2,2761 E-07	7,5047 E-23	0,0000	0,0000	-0,0007	6,1714 E-06	-1,7887 E-07	5,8977 E-23
00043	Z	0,0000	0,0000	0,0000	0 E+00	0 E+00	0 E+00	0,0000	0,0000	0,0000	0 E+00	0 E+00	0 E+00
00044	X	0,0000	0,0000	0,0003	9,8864 E-07	-1,3385 E-06	-1,5987 E-24	0,0000	0,0000	0,0002	7,7694 E-07	-1,0519 E-06	-1,2563 E-24
00044	Y	0,0000	0,0000	-0,0009	7,9709 E-06	-2,6726 E-07	1,4764 E-24	0,0000	0,0000	-0,0007	6,2641 E-06	-2,1003 E-07	1,1603 E-24
00044	Z	0,0000	0,0000	0,0000	0 E+00	0 E+00	0 E+00	0,0000	0,0000	0,0000	0 E+00	0 E+00	0 E+00
00045	X	0,0000	0,0000	0,0003	1,0317 E-06	-8,6701 E-07	1,8935 E-25	0,0000	0,0000	0,0003	8,1076 E-07	-6,8135 E-07	1,488 E-25
00045	Y	0,0000	0,0000	-0,0009	8,1181 E-06	-2,6935 E-07	6,9023 E-24	0,0000	0,0000	-0,0007	6,3797 E-06	-2,1167 E-07	5,4243 E-24
00045	Z	0,0000	0,0000	0,0000	0 E+00	0 E+00	0 E+00	0,0000	0,0000	0,0000	0 E+00	0 E+00	0 E+00
00046	X	0,0000	0,0000	0,0004	1,0473 E-06	-5,7069 E-07	-2,6188 E-23	0,0000	0,0000	0,0003	8,2303 E-07	-4,4848 E-07	-2,058 E-23
00046	Y	0,0000	0,0000	-0,0009	8,2879 E-06	-3,2357 E-07	2,8417 E-22	0,0000	0,0000	-0,0007	6,5132 E-06	-2,5428 E-07	2,2332 E-22
00046	Z	0,0000	0,0000	0,0000	0 E+00	0 E+00	0 E+00	0,0000	0,0000	0,0000	0 E+00	0 E+00	0 E+00
00047	X	0,0000	0,0000	0,0004	1,0675 E-06	-3,5835 E-07	-9,9872 E-24	0,0000	0,0000	0,0003	8,389 E-07	-2,8161 E-07	-7,8486 E-24
00047	Y	0,0000	0,0000	-0,0009	8,3731 E-06	-3,9413 E-07	9,3209 E-23	0,0000	0,0000	-0,0007	6,5801 E-06	-3,0973 E-07	7,325 E-23
00047	Z	0,0000	0,0000	0,0000	0 E+00	0 E+00	0 E+00	0,0000	0,0000	0,0000	0 E+00	0 E+00	0 E+00
00048	X	0,0000	0,0000	0,0004	1,0889 E-06	-2,7799 E-07	1,1544 E-23	0,0000	0,0000	0,0003	8,5575 E-07	-2,1846 E-07	9,0719 E-24
00048	Y	0,0000	0,0000	-0,0008	8,4798 E-06	-4,5082 E-07	-1,0705 E-22	0,0000	0,0000	-0,0007	6,664 E-06	-3,5428 E-07	-8,4129 E-23
00048	Z	0,0000	0,0000	0,0000	0 E+00	0 E+00	0 E+00	0,0000	0,0000	0,0000	0 E+00	0 E+00	0 E+00
00049	X	0,0000	0,0000	0,0004	1,0719 E-06	-2,6699 E-07	4,9751 E-24	0,0000	0,0000	0,0003	8,4236 E-07	-2,0982 E-07	3,9098 E-24
00049	Y	0,0000	0,0000	-0,0008	8,627 E-06	-4,8825 E-07	-4,7384 E-23	0,0000	0,0000	-0,0006	6,7797 E-06	-3,837 E-07	-3,7237 E-23
00049	Z	0,0000	0,0000	0,0000	0 E+00	0 E+00	0 E+00	0,0000	0,0000	0,0000	0 E+00	0 E+00	0 E+00
00050	X	0,0000	0,0000	-0,0148	-5,4436 E-05	2,4309 E-05	-8,5401 E-09	0,0000	0,0000	-0,0117	-4,278 E-05	1,9103 E-05	-6,7114 E-09
00050	Y	0,0000	0,0000	-0,0128	-1,3627 E-04	-3,9994 E-06	7,2605 E-08	0,0000	0,0000	-0,0101	-1,0709 E-04	-3,143 E-06	5,7058 E-08
00050	Z	0,0000	0,0000	0,0000	0 E+00	0 E+00	0 E+00	0,0000	0,0000	0,0000	0 E+00	0 E+00	0 E+00
00051	X	0,0000	0,0000	-0,0137	-5,1147 E-05	2,4517 E-05	4,4382 E-09	0,0000	0,0000	-0,0107	-4,0194 E-05	1,9267 E-05	3,4878 E-09
00051	Y	0,0000	0,0000	-0,0130	-1,3558 E-04	-3,526 E-06	-4,7045 E-08	0,0000	0,0000	-0,0102	-1,0655 E-04	-2,771 E-06	-3,6971 E-08
00051	Z	0,000	0,000	0,000	0 E+00	0 E+00	0 E+00	0,000	0,000	0,000	0 E+00	0 E+00	0 E+00

Nodo	Dir	Stato Limite Ultimo						Stato Limite di Danno					
		S_X	S_Y	S_Z	Θ_X	Θ_Y	Θ_Z	S_X	S_Y	S_Z	Θ_X	Θ_Y	Θ_Z
		[cm]	[cm]	[cm]	[rad]	[rad]	[rad]	[cm]	[cm]	[cm]	[rad]	[rad]	[rad]
		0	0	0				0	0	0			
00052	X	0,0000	0,0000	-0,0125	-4,7718 E-05	2,4352 E-05	-2,1294 E-09	0,0000	0,0000	-0,0098	-3,75 E-05	1,9137 E-05	-1,6734 E-09
00052	Y	0,0000	0,0000	-0,0132	-1,3521 E-04	-3,4537 E-06	2,3226 E-08	0,0000	0,0000	-0,0103	-1,0626 E-04	-2,7141 E-06	1,8252 E-08
00052	Z	0,0000	0,0000	0,0000	0 E+00	0 E+00	0 E+00	0,0000	0,0000	0,0000	0 E+00	0 E+00	0 E+00
00053	X	0,0000	0,0000	-0,0113	-4,4043 E-05	2,423 E-05	-8,4075 E-10	0,0000	0,0000	-0,0089	-3,4612 E-05	1,9041 E-05	-6,6072 E-10
00053	Y	0,0000	0,0000	-0,0133	-1,3526 E-04	-3,5502 E-06	1,0981 E-08	0,0000	0,0000	-0,0105	-1,063 E-04	-2,79 E-06	8,6295 E-09
00053	Z	0,0000	0,0000	0,0000	0 E+00	0 E+00	0 E+00	0,0000	0,0000	0,0000	0 E+00	0 E+00	0 E+00
00054	X	0,0000	0,0000	-0,0102	-4,0333 E-05	2,4081 E-05	2,2155 E-09	0,0000	0,0000	-0,0080	-3,1696 E-05	1,8925 E-05	1,7411 E-09
00054	Y	0,0000	0,0000	-0,0135	-1,3531 E-04	-3,4339 E-06	-3,9227 E-08	0,0000	0,0000	-0,0106	-1,0633 E-04	-2,6986 E-06	-3,0827 E-08
00054	Z	0,0000	0,0000	0,0000	0 E+00	0 E+00	0 E+00	0,0000	0,0000	0,0000	0 E+00	0 E+00	0 E+00
00055	X	0,0000	0,0000	-0,0090	-3,6553 E-05	2,396 E-05	-1,8945 E-09	0,0000	0,0000	-0,0071	-2,8726 E-05	1,883 E-05	-1,4888 E-09
00055	Y	0,0000	0,0000	-0,0137	-1,3482 E-04	-3,3591 E-06	3,2308 E-08	0,0000	0,0000	-0,0107	-1,0595 E-04	-2,6398 E-06	2,539 E-08
00055	Z	0,0000	0,0000	0,0000	0 E+00	0 E+00	0 E+00	0,0000	0,0000	0,0000	0 E+00	0 E+00	0 E+00
00056	X	0,0000	0,0000	-0,0078	-3,2514 E-05	2,3792 E-05	-6,761 E-10	0,0000	0,0000	-0,0062	-2,5552 E-05	1,8697 E-05	-5,3133 E-10
00056	Y	0,0000	0,0000	-0,0138	-1,3463 E-04	-3,4355 E-06	1,2199 E-09	0,0000	0,0000	-0,0109	-1,058 E-04	-2,6998 E-06	9,5866 E-10
00056	Z	0,0000	0,0000	0,0000	0 E+00	0 E+00	0 E+00	0,0000	0,0000	0,0000	0 E+00	0 E+00	0 E+00
00057	X	0,0000	0,0000	-0,0067	-2,8472 E-05	2,3691 E-05	7,7592 E-10	0,0000	0,0000	-0,0053	-2,2375 E-05	1,8618 E-05	6,0977 E-10
00057	Y	0,0000	0,0000	-0,0140	-1,3446 E-04	-3,3743 E-06	-3,3156 E-08	0,0000	0,0000	-0,0110	-1,0567 E-04	-2,6518 E-06	-2,6056 E-08
00057	Z	0,0000	0,0000	0,0000	0 E+00	0 E+00	0 E+00	0,0000	0,0000	0,0000	0 E+00	0 E+00	0 E+00
00058	X	0,0000	0,0000	-0,0055	-2,4305 E-05	2,3724 E-05	-1,2068 E-09	0,0000	0,0000	-0,0044	-1,9101 E-05	1,8644 E-05	-9,4835 E-10
00058	Y	0,0000	0,0000	-0,0142	-1,3389 E-04	-3,3085 E-06	3,2608 E-08	0,0000	0,0000	-0,0111	-1,0522 E-04	-2,6001 E-06	2,5625 E-08
00058	Z	0,0000	0,0000	0,0000	0 E+00	0 E+00	0 E+00	0,0000	0,0000	0,0000	0 E+00	0 E+00	0 E+00
00059	X	0,0000	0,0000	-0,0044	-2,0059 E-05	2,356 E-05	-3,7238 E-10	0,0000	0,0000	-0,0035	-1,5764 E-05	1,8515 E-05	-2,9264 E-10
00059	Y	0,0000	0,0000	-0,0143	-1,3263 E-04	-3,0724 E-06	-2,8721 E-08	0,0000	0,0000	-0,0112	-1,0423 E-04	-2,4145 E-06	-2,2571 E-08
00059	Z	0,0000	0,0000	0,0000	0 E+00	0 E+00	0 E+00	0,0000	0,0000	0,0000	0 E+00	0 E+00	0 E+00
00060	X	0,0000	0,0000	-0,0033	-1,5919 E-05	2,3458 E-05	-9,3382 E-10	0,0000	0,0000	-0,0026	-1,251 E-05	1,8435 E-05	-7,3386 E-10
00060	Y	0,0000	0,0000	-0,0145	-1,3095 E-04	-3,0644 E-06	2,2157 E-08	0,0000	0,0000	-0,0114	-1,0291 E-04	-2,4082 E-06	1,7412 E-08
00060	Z	0,0000	0,0000	0,0000	0 E+00	0 E+00	0 E+00	0,0000	0,0000	0,0000	0 E+00	0 E+00	0 E+00
00061	X	0,0000	0,0000	-0,0021	-1,1741 E-05	2,3653 E-05	-1,7268 E-09	0,0000	0,0000	-0,0017	-9,2268 E-06	1,8588 E-05	-1,357 E-09
00061	Y	0,0000	0,0000	-0,0146	-1,2938 E-04	-3,1921 E-06	9,9641 E-09	0,0000	0,0000	-0,0115	-1,0168 E-04	-2,5086 E-06	7,8305 E-09
00061	Z	0,0000	0,0000	0,0000	0 E+00	0 E+00	0 E+00	0,0000	0,0000	0,0000	0 E+00	0 E+00	0 E+00
00062	X	0,0000	0,0000	-0,0010	-7,5176 E-06	2,3544 E-05	-3,1214 E-09	0,0000	0,0000	-0,0008	-5,9078 E-06	1,8502 E-05	-2,453 E-09
00062	Y	0,0000	0,0000	-0,0148	-1,2719 E-04	-2,9224 E-06	-1,4241 E-08	0,0000	0,0000	-0,0116	-9,9957 E-05	-2,2966 E-06	-1,1191 E-08
00062	Z	0,0000	0,0000	0,0000	0 E+00	0 E+00	0 E+00	0,0000	0,0000	0,0000	0 E+00	0 E+00	0 E+00
00063	X	0,0000	0,0000	0,0002	-3,5262 E-06	2,3578 E-05	-1,7427 E-09	0,0000	0,0000	0,0001	-2,7711 E-06	1,8529 E-05	-1,3695 E-09
00063	Y	0,0000	0,0000	-0,0149	-1,2424 E-04	-2,8763 E-06	2,1686 E-08	0,0000	0,0000	-0,0117	-9,7635 E-05	-2,2604 E-06	1,7042 E-08
00063	Z	0,0000	0,0000	0,0000	0 E+00	0 E+00	0 E+00	0,0000	0,0000	0,0000	0 E+00	0 E+00	0 E+00
00064	X	0,0000	0,0000	0,0013	3,0981 E-07	2,3721 E-05	-4,0682 E-09	0,0000	0,0000	0,0010	2,4347 E-07	1,8642 E-05	-3,197 E-09
00064	Y	0,0000	0,0000	-0,0150	-1,2069 E-04	-2,7554 E-06	5,5338 E-09	0,0000	0,0000	-0,0118	-9,4848 E-05	-2,1654 E-06	4,3488 E-09
00064	Z	0,0000	0,0000	0,0000	0 E+00	0 E+00	0 E+00	0,0000	0,0000	0,0000	0 E+00	0 E+00	0 E+00
00065	X	0,0000	0,0000	0,0025	3,9163 E-06	2,3727 E-05	-2,9742 E-09	0,0000	0,0000	0,0020	3,0777 E-06	1,8646 E-05	-2,3374 E-09
00065	Y	0,0000	0,0000	-0,0152	-1,1641 E-04	-2,6566 E-06	6,0493 E-09	0,0000	0,0000	-0,0119	-9,1486 E-05	-2,0877 E-06	4,7539 E-09
00065	Z	0,000	0,000	0,000	0 E+00	0 E+00	0 E+00	0,000	0,000	0,000	0 E+00	0 E+00	0 E+00

Nodo	Dir	Stato Limite Ultimo						Stato Limite di Danno					
		S_X [cm]	S_Y [cm]	S_Z [cm]	Θ_X [rad]	Θ_Y [rad]	Θ_Z [rad]	S_X [cm]	S_Y [cm]	S_Z [cm]	Θ_X [rad]	Θ_Y [rad]	Θ_Z [rad]
		0	0	0				0	0	0			
00066	X	0,0000	0,0000	0,0036	7,1057 E-06	2,3905 E-05	-1,7048 E-09	0,0000	0,0000	0,0029	5,5841 E-06	1,8786 E-05	-1,3397 E-09
00066	Y	0,0000	0,0000	-0,0153	-1,1134 E-04	-2,586 E-06	1,4924 E-08	0,0000	0,0000	-0,0120	-8,7502 E-05	-2,0322 E-06	1,1729 E-08
00066	Z	0,0000	0,0000	0,0000	0 E+00	0 E+00	0 E+00	0,0000	0,0000	0,0000	0 E+00	0 E+00	0 E+00
00067	X	0,0000	0,0000	0,0048	9,7684 E-06	2,3911 E-05	-7,0979 E-09	0,0000	0,0000	0,0038	7,6766 E-06	1,8791 E-05	-5,578 E-09
00067	Y	0,0000	0,0000	-0,0154	-1,0522 E-04	-2,3242 E-06	-1,4055 E-09	0,0000	0,0000	-0,0121	-8,2688 E-05	-1,8265 E-06	-1,1045 E-09
00067	Z	0,0000	0,0000	0,0000	0 E+00	0 E+00	0 E+00	0,0000	0,0000	0,0000	0 E+00	0 E+00	0 E+00
00068	X	0,0000	0,0000	0,0060	1,1773 E-05	2,4041 E-05	4,1691 E-09	0,0000	0,0000	0,0047	9,2516 E-06	1,8893 E-05	3,2764 E-09
00068	Y	0,0000	0,0000	-0,0155	-9,8098 E-05	-2,3059 E-06	1,0551 E-08	0,0000	0,0000	-0,0122	-7,7091 E-05	-1,8121 E-06	8,2918 E-09
00068	Z	0,0000	0,0000	0,0000	0 E+00	0 E+00	0 E+00	0,0000	0,0000	0,0000	0 E+00	0 E+00	0 E+00
00069	X	0,0000	0,0000	0,0071	1,3066 E-05	2,4391 E-05	-2,0976 E-09	0,0000	0,0000	0,0056	1,0268 E-05	1,9168 E-05	-1,6485 E-09
00069	Y	0,0000	0,0000	-0,0156	-9,0261 E-05	-2,2767 E-06	5,4985 E-09	0,0000	0,0000	-0,0123	-7,0933 E-05	-1,7891 E-06	4,3211 E-09
00069	Z	0,0000	0,0000	0,0000	0 E+00	0 E+00	0 E+00	0,0000	0,0000	0,0000	0 E+00	0 E+00	0 E+00
00070	X	0,0000	0,0000	0,0083	1,3447 E-05	2,4314 E-05	-7,3537 E-09	0,0000	0,0000	0,0065	1,0567 E-05	1,9107 E-05	-5,779 E-09
00070	Y	0,0000	0,0000	-0,0157	-8,1309 E-05	-2,0387 E-06	-1,7565 E-09	0,0000	0,0000	-0,0124	-6,3898 E-05	-1,6021 E-06	-1,3804 E-09
00070	Z	0,0000	0,0000	0,0000	0 E+00	0 E+00	0 E+00	0,0000	0,0000	0,0000	0 E+00	0 E+00	0 E+00
00071	X	0,0000	0,0000	0,0095	1,2663 E-05	2,4693 E-05	2,065 E-08	0,0000	0,0000	0,0075	9,9513 E-06	1,9405 E-05	1,6228 E-08
00071	Y	0,0000	0,0000	-0,0158	-7,1669 E-05	-2,3259 E-06	8,3998 E-09	0,0000	0,0000	-0,0124	-5,6322 E-05	-1,8278 E-06	6,6011 E-09
00071	Z	0,0000	0,0000	0,0000	0 E+00	0 E+00	0 E+00	0,0000	0,0000	0,0000	0 E+00	0 E+00	0 E+00
00072	X	0,0000	0,0000	0,0107	1,0791 E-05	2,501 E-05	3,53 E-09	0,0000	0,0000	0,0084	8,48 E-06	1,9655 E-05	2,7741 E-09
00072	Y	0,0000	0,0000	-0,0160	-6,2596 E-05	-2,7755 E-06	2,0998 E-09	0,0000	0,0000	-0,0125	-4,9192 E-05	-2,1812 E-06	1,6502 E-09
00072	Z	0,0000	0,0000	0,0000	0 E+00	0 E+00	0 E+00	0,0000	0,0000	0,0000	0 E+00	0 E+00	0 E+00
00073	X	0,0000	0,0000	0,0119	8,7694 E-06	2,6268 E-05	8,03 E-09	0,0000	0,0000	0,0094	6,8916 E-06	2,0643 E-05	6,3105 E-09
00073	Y	0,0000	0,0000	-0,0161	-5,4529 E-05	-3,3871 E-06	5,1039 E-09	0,0000	0,0000	-0,0126	-4,2853 E-05	-2,6618 E-06	4,011 E-09
00073	Z	0,0000	0,0000	0,0000	0 E+00	0 E+00	0 E+00	0,0000	0,0000	0,0000	0 E+00	0 E+00	0 E+00
00074	X	0,0010	0,0023	-0,0153	-5,1863 E-05	2,4164 E-05	3,0405 E-06	0,0008	0,0018	-0,0120	-4,0757 E-05	1,899 E-05	2,3894 E-06
00074	Y	-0,0002	0,0069	-0,0109	-1,837 E-04	-3,8341 E-06	-5,6232 E-06	-0,0001	0,0054	-0,0086	-1,4436 E-04	-3,0131 E-06	-4,419 E-06
00074	Z	0,0000	0,0000	0,0000	0 E+00	0 E+00	0 E+00	0,0000	0,0000	0,0000	0 E+00	0 E+00	0 E+00
00075	X	0,0021	0,0045	-0,0153	-4,7221 E-05	2,4261 E-05	5,1782 E-06	0,0016	0,0035	-0,0121	-3,7109 E-05	1,9066 E-05	4,0693 E-06
00075	Y	-0,0003	0,0156	-0,0109	-2,2433 E-04	-3,6254 E-06	-7,635 E-06	-0,0003	0,0123	-0,0086	-1,7629 E-04	-2,8491 E-06	-6,0001 E-06
00075	Z	0,0000	0,0000	0,0000	0 E+00	0 E+00	0 E+00	0,0000	0,0000	0,0000	0 E+00	0 E+00	0 E+00
00076	X	0,0031	0,0064	-0,0153	-4,368 E-05	2,4159 E-05	6,4843 E-06	0,0024	0,0050	-0,0121	-3,4327 E-05	1,8986 E-05	5,0958 E-06
00076	Y	-0,0005	0,0260	-0,0109	-2,5523 E-04	-3,6093 E-06	-7,0762 E-06	-0,0004	0,0204	-0,0086	-2,0058 E-04	-2,8364 E-06	-5,5609 E-06
00076	Z	0,0000	0,0000	0,0000	0 E+00	0 E+00	0 E+00	0,0000	0,0000	0,0000	0 E+00	0 E+00	0 E+00
00077	X	0,0042	0,0082	-0,0153	-4,1279 E-05	2,404 E-05	7,5726 E-06	0,0033	0,0065	-0,0121	-3,244 E-05	1,8892 E-05	5,951 E-06
00077	Y	-0,0006	0,0374	-0,0109	-2,7379 E-04	-3,6174 E-06	-4,837 E-06	-0,0005	0,0294	-0,0086	-2,1516 E-04	-2,8428 E-06	-3,8012 E-06
00077	Z	0,0000	0,0000	0,0000	0 E+00	0 E+00	0 E+00	0,0000	0,0000	0,0000	0 E+00	0 E+00	0 E+00
00078	X	0,0052	0,0100	-0,0154	-3,9674 E-05	2,3977 E-05	8,7647 E-06	0,0041	0,0078	-0,0121	-3,1178 E-05	1,8843 E-05	6,8879 E-06
00078	Y	-0,0008	0,0493	-0,0109	-2,8292 E-04	-3,6096 E-06	-4,128 E-06	-0,0006	0,0388	-0,0086	-2,2234 E-04	-2,8367 E-06	-3,244 E-06
00078	Z	0,0000	0,0000	0,0000	0 E+00	0 E+00	0 E+00	0,0000	0,0000	0,0000	0 E+00	0 E+00	0 E+00
00079	X	0,0062	0,0116	-0,0154	-3,8453 E-05	2,3946 E-05	9,444 E-06	0,0049	0,0091	-0,0121	-3,0219 E-05	1,8818 E-05	7,4217 E-06
00079	Y	-0,0009	0,0616	-0,0109	-2,8757 E-04	-3,6169 E-06	-3,3302 E-06	-0,0007	0,0484	-0,0086	-2,2599 E-04	-2,8424 E-06	-2,6171 E-06
00079	Z	0,000	0,000	0,000	0 E+00	0 E+00	0 E+00	0,000	0,000	0,000	0 E+00	0 E+00	0 E+00

Nodo	Dir	Stato Limite Ultimo						Stato Limite di Danno					
		S_X	S_Y	S_Z	Θ_X	Θ_Y	Θ_Z	S_X	S_Y	S_Z	Θ_X	Θ_Y	Θ_Z
		[cm]	[cm]	[cm]	[rad]	[rad]	[rad]	[cm]	[cm]	[cm]	[rad]	[rad]	[rad]
		0	0	0				0	0	0			
00080	X	0,0072	0,0128	-0,0142	-3,7617 E-05	2,3945 E-05	1,0251 E-05	0,0057	0,0100	-0,0111	-2,9562 E-05	1,8817 E-05	8,0558 E-06
00080	Y	-0,0011	0,0740	-0,0111	-2,88 E-04	-3,6223 E-06	-1,3442 E-06	-0,0009	0,0582	-0,0087	-2,2633 E-04	-2,8467 E-06	-1,0564 E-06
00080	Z	0,0000	0,0000	0,0000	0 E+00	0 E+00	0 E+00	0,0000	0,0000	0,0000	0 E+00	0 E+00	0 E+00
00081	X	0,0072	0,0122	-0,0130	-3,6738 E-05	2,3801 E-05	1,1023 E-05	0,0057	0,0096	-0,0102	-2,8871 E-05	1,8705 E-05	8,6629 E-06
00081	Y	-0,0011	0,0740	-0,0113	-2,8753 E-04	-3,6189 E-06	9,0376 E-07	-0,0009	0,0582	-0,0089	-2,2596 E-04	-2,8439 E-06	7,1023 E-07
00081	Z	0,0000	0,0000	0,0000	0 E+00	0 E+00	0 E+00	0,0000	0,0000	0,0000	0 E+00	0 E+00	0 E+00
00082	X	0,0072	0,0117	-0,0118	-3,5622 E-05	2,3588 E-05	1,2374 E-05	0,0057	0,0092	-0,0093	-2,7994 E-05	1,8537 E-05	9,7245 E-06
00082	Y	-0,0011	0,0739	-0,0115	-2,8658 E-04	-3,6058 E-06	2,753 E-06	-0,0009	0,0581	-0,0090	-2,2522 E-04	-2,8337 E-06	2,1635 E-06
00082	Z	0,0000	0,0000	0,0000	0 E+00	0 E+00	0 E+00	0,0000	0,0000	0,0000	0 E+00	0 E+00	0 E+00
00083	X	0,0072	0,0110	-0,0107	-3,4042 E-05	2,3527 E-05	1,3741 E-05	0,0057	0,0087	-0,0084	-2,6752 E-05	1,8489 E-05	1,0798 E-05
00083	Y	-0,0011	0,0738	-0,0117	-2,8589 E-04	-3,5875 E-06	4,7835 E-06	-0,0009	0,0580	-0,0092	-2,2467 E-04	-2,8193 E-06	3,7592 E-06
00083	Z	0,0000	0,0000	0,0000	0 E+00	0 E+00	0 E+00	0,0000	0,0000	0,0000	0 E+00	0 E+00	0 E+00
00084	X	0,0072	0,0103	-0,0095	-3,226 E-05	2,3327 E-05	1,4803 E-05	0,0056	0,0081	-0,0075	-2,5352 E-05	1,8332 E-05	1,1633 E-05
00084	Y	-0,0011	0,0735	-0,0118	-2,8453 E-04	-3,5585 E-06	7,4172 E-06	-0,0009	0,0577	-0,0093	-2,236 E-04	-2,7965 E-06	5,8289 E-06
00084	Z	0,0000	0,0000	0,0000	0 E+00	0 E+00	0 E+00	0,0000	0,0000	0,0000	0 E+00	0 E+00	0 E+00
00085	X	0,0072	0,0096	-0,0084	-3,037 E-05	2,3168 E-05	1,5805 E-05	0,0056	0,0075	-0,0066	-2,3866 E-05	1,8207 E-05	1,2421 E-05
00085	Y	-0,0011	0,0730	-0,0120	-2,8246 E-04	-3,5474 E-06	9,7513 E-06	-0,0009	0,0574	-0,0094	-2,2198 E-04	-2,7878 E-06	7,6632 E-06
00085	Z	0,0000	0,0000	0,0000	0 E+00	0 E+00	0 E+00	0,0000	0,0000	0,0000	0 E+00	0 E+00	0 E+00
00086	X	0,0072	0,0088	-0,0072	-2,8315 E-05	2,3194 E-05	1,6518 E-05	0,0056	0,0069	-0,0057	-2,2252 E-05	1,8228 E-05	1,2981 E-05
00086	Y	-0,0011	0,0725	-0,0122	-2,8026 E-04	-3,5503 E-06	1,2459 E-05	-0,0009	0,0570	-0,0096	-2,2025 E-04	-2,7901 E-06	9,791 E-06
00086	Z	0,0000	0,0000	0,0000	0 E+00	0 E+00	0 E+00	0,0000	0,0000	0,0000	0 E+00	0 E+00	0 E+00
00087	X	0,0072	0,0079	-0,0061	-2,6147 E-05	2,3047 E-05	1,6841 E-05	0,0056	0,0062	-0,0048	-2,0548 E-05	1,8112 E-05	1,3234 E-05
00087	Y	-0,0011	0,0718	-0,0124	-2,7728 E-04	-3,546 E-06	1,6063 E-05	-0,0009	0,0564	-0,0097	-2,1791 E-04	-2,7867 E-06	1,2623 E-05
00087	Z	0,0000	0,0000	0,0000	0 E+00	0 E+00	0 E+00	0,0000	0,0000	0,0000	0 E+00	0 E+00	0 E+00
00088	X	0,0072	0,0071	-0,0049	-2,4025 E-05	2,3 E-05	1,6743 E-05	0,0056	0,0056	-0,0039	-1,8881 E-05	1,8075 E-05	1,3158 E-05
00088	Y	-0,0011	0,0709	-0,0125	-2,7336 E-04	-3,554 E-06	2,0131 E-05	-0,0009	0,0557	-0,0098	-2,1482 E-04	-2,793 E-06	1,582 E-05
00088	Z	0,0000	0,0000	0,0000	0 E+00	0 E+00	0 E+00	0,0000	0,0000	0,0000	0 E+00	0 E+00	0 E+00
00089	X	0,0072	0,0063	-0,0038	-2,1904 E-05	2,3051 E-05	1,6247 E-05	0,0056	0,0049	-0,0030	-1,7214 E-05	1,8115 E-05	1,2768 E-05
00089	Y	-0,0011	0,0698	-0,0127	-2,6857 E-04	-3,6015 E-06	2,4937 E-05	-0,0009	0,0548	-0,0100	-2,1106 E-04	-2,8303 E-06	1,9597 E-05
00089	Z	0,0000	0,0000	0,0000	0 E+00	0 E+00	0 E+00	0,0000	0,0000	0,0000	0 E+00	0 E+00	0 E+00
00090	X	0,0072	0,0055	-0,0027	-2,0005 E-05	2,2955 E-05	1,5172 E-05	0,0056	0,0043	-0,0021	-1,5721 E-05	1,804 E-05	1,1923 E-05
00090	Y	-0,0011	0,0684	-0,0129	-2,6251 E-04	-3,6441 E-06	3,0378 E-05	-0,0009	0,0538	-0,0101	-2,063 E-04	-2,8638 E-06	2,3873 E-05
00090	Z	0,0000	0,0000	0,0000	0 E+00	0 E+00	0 E+00	0,0000	0,0000	0,0000	0 E+00	0 E+00	0 E+00
00091	X	0,0072	0,0048	-0,0016	-1,8407 E-05	2,3026 E-05	1,3664 E-05	0,0057	0,0038	-0,0012	-1,4466 E-05	1,8095 E-05	1,0738 E-05
00091	Y	-0,0011	0,0668	-0,0131	-2,5553 E-04	-3,6731 E-06	3,6597 E-05	-0,0009	0,0525	-0,0103	-2,0081 E-04	-2,8865 E-06	2,876 E-05
00091	Z	0,0000	0,0000	0,0000	0 E+00	0 E+00	0 E+00	0,0000	0,0000	0,0000	0 E+00	0 E+00	0 E+00
00092	X	0,0072	0,0041	-0,0004	-1,6947 E-05	2,317 E-05	1,1885 E-05	0,0057	0,0033	-0,0003	-1,3318 E-05	1,8208 E-05	9,34 E-06
00092	Y	-0,0012	0,0648	-0,0132	-2,4746 E-04	-3,7569 E-06	4,3684 E-05	-0,0009	0,0509	-0,0104	-1,9447 E-04	-2,9524 E-06	3,4329 E-05
00092	Z	0,0000	0,0000	0,0000	0 E+00	0 E+00	0 E+00	0,0000	0,0000	0,0000	0 E+00	0 E+00	0 E+00
00093	X	0,0072	0,0036	0,0007	-1,5853 E-05	2,324 E-05	9,3382 E-06	0,0057	0,0028	0,0006	-1,2458 E-05	1,8263 E-05	7,3386 E-06
00093	Y	-0,0012	0,0624	-0,0134	-2,3775 E-04	-3,8459 E-06	5,2319 E-05	-0,0009	0,0490	-0,0106	-1,8684 E-04	-3,0224 E-06	4,1115 E-05
00093	Z	0,000	0,000	0,000	0 E+00	0 E+00	0 E+00	0,000	0,000	0,000	0 E+00	0 E+00	0 E+00

Nodo	Dir	Stato Limite Ultimo						Stato Limite di Danno					
		S_X [cm]	S_Y [cm]	S_Z [cm]	Θ_X [rad]	Θ_Y [rad]	Θ_Z [rad]	S_X [cm]	S_Y [cm]	S_Z [cm]	Θ_X [rad]	Θ_Y [rad]	Θ_Z [rad]
		0	0	0				0	0	0			
00094	X	0,0073	0,0032	0,0019	-1,5385 E-05	2,3384 E-05	6,5138 E-06	0,0057	0,0025	0,0015	-1,2091 E-05	1,8377 E-05	5,119 E-06
00094	Y	-0,0012	0,0596	-0,0136	-2,2601 E-04	-3,912 E-06	6,1878 E-05	-0,0009	0,0468	-0,0107	-1,7762 E-04	-3,0743 E-06	4,8628 E-05
00094	Z	0,0000	0,0000	0,0000	0 E+00	0 E+00	0 E+00	0,0000	0,0000	0,0000	0 E+00	0 E+00	0 E+00
00095	X	0,0073	0,0030	0,0030	-1,5144 E-05	2,3603 E-05	3,8693 E-06	0,0058	0,0023	0,0024	-1,1901 E-05	1,8549 E-05	3,0408 E-06
00095	Y	-0,0012	0,0563	-0,0138	-2,1282 E-04	-4,0289 E-06	7,167 E-05	-0,0010	0,0442	-0,0109	-1,6724 E-04	-3,1662 E-06	5,6323 E-05
00095	Z	0,0000	0,0000	0,0000	0 E+00	0 E+00	0 E+00	0,0000	0,0000	0,0000	0 E+00	0 E+00	0 E+00
00096	X	0,0074	0,0028	0,0042	-1,517 E-05	2,3778 E-05	1,1 E-06	0,0058	0,0022	0,0033	-1,1921 E-05	1,8686 E-05	8,6447 E-07
00096	Y	-0,0012	0,0525	-0,0140	-1,9787 E-04	-4,1333 E-06	8,3237 E-05	-0,0010	0,0412	-0,0110	-1,555 E-04	-3,2482 E-06	6,5413 E-05
00096	Z	0,0000	0,0000	0,0000	0 E+00	0 E+00	0 E+00	0,0000	0,0000	0,0000	0 E+00	0 E+00	0 E+00
00097	X	0,0074	0,0028	0,0054	-1,5462 E-05	2,4074 E-05	-9,9999 E-07	0,0058	0,0022	0,0042	-1,2151 E-05	1,8919 E-05	-7,8586 E-07
00097	Y	-0,0013	0,0480	-0,0142	-1,8014 E-04	-4,2487 E-06	9,5217 E-05	-0,0010	0,0378	-0,0112	-1,4157 E-04	-3,3389 E-06	7,4828 E-05
00097	Z	0,0000	0,0000	0,0000	0 E+00	0 E+00	0 E+00	0,0000	0,0000	0,0000	0 E+00	0 E+00	0 E+00
00098	X	0,0075	0,0029	0,0066	-1,5901 E-05	2,4369 E-05	-1,7226 E-06	0,0059	0,0023	0,0052	-1,2496 E-05	1,9151 E-05	-1,3537 E-06
00098	Y	-0,0013	0,0431	-0,0144	-1,6038 E-04	-4,393 E-06	1,0579 E-04	-0,0010	0,0338	-0,0114	-1,2603 E-04	-3,4523 E-06	8,3134 E-05
00098	Z	0,0000	0,0000	0,0000	0 E+00	0 E+00	0 E+00	0,0000	0,0000	0,0000	0 E+00	0 E+00	0 E+00
00099	X	0,0076	0,0030	0,0078	-1,6284 E-05	2,4553 E-05	6,3484 E-07	0,0059	0,0023	0,0061	-1,2797 E-05	1,9295 E-05	4,989 E-07
00099	Y	-0,0013	0,0376	-0,0147	-1,3899 E-04	-4,477 E-06	1,1549 E-04	-0,0010	0,0295	-0,0115	-1,0923 E-04	-3,5183 E-06	9,0761 E-05
00099	Z	0,0000	0,0000	0,0000	0 E+00	0 E+00	0 E+00	0,0000	0,0000	0,0000	0 E+00	0 E+00	0 E+00
00100	X	0,0076	0,0028	0,0090	-1,4555 E-05	2,4954 E-05	7,0623 E-06	0,0060	0,0022	0,0071	-1,1438 E-05	1,9611 E-05	5,55 E-06
00100	Y	-0,0013	0,0317	-0,0149	-1,1633 E-04	-4,6036 E-06	1,22 E-04	-0,0010	0,0249	-0,0117	-9,1419 E-05	-3,6178 E-06	9,5879 E-05
00100	Z	0,0000	0,0000	0,0000	0 E+00	0 E+00	0 E+00	0,0000	0,0000	0,0000	0 E+00	0 E+00	0 E+00
00101	X	0,0077	0,0022	0,0102	-1,1711 E-05	2,5362 E-05	1,7954 E-05	0,0060	0,0017	0,0080	-9,2033 E-06	1,9931 E-05	1,411 E-05
00101	Y	-0,0013	0,0256	-0,0151	-9,2323 E-05	-4,751 E-06	1,2266 E-04	-0,0011	0,0201	-0,0119	-7,2554 E-05	-3,7336 E-06	9,6395 E-05
00101	Z	0,0000	0,0000	0,0000	0 E+00	0 E+00	0 E+00	0,0000	0,0000	0,0000	0 E+00	0 E+00	0 E+00
00102	X	0,0078	0,0008	0,0115	-7,4585 E-06	2,5808 E-05	4,0105 E-05	0,0061	0,0006	0,0090	-5,8614 E-06	2,0282 E-05	3,1517 E-05
00102	Y	-0,0013	0,0197	-0,0154	-6,8208 E-05	-4,7855 E-06	1,12 E-04	-0,0011	0,0155	-0,0121	-5,3602 E-05	-3,7608 E-06	8,8017 E-05
00102	Z	0,0000	0,0000	0,0000	0 E+00	0 E+00	0 E+00	0,0000	0,0000	0,0000	0 E+00	0 E+00	0 E+00
00103	X	0,0067	-0,0017	0,0128	6,6846 E-06	2,6835 E-05	6,3914 E-05	0,0052	-0,0014	0,0100	5,2532 E-06	2,1089 E-05	5,0228 E-05
00103	Y	-0,0012	0,0126	-0,0156	-4,9824 E-05	-4,4609 E-06	6,8947 E-05	-0,0009	0,0099	-0,0123	-3,9155 E-05	-3,5057 E-06	5,4183 E-05
00103	Z	0,0000	0,0000	0,0000	0 E+00	0 E+00	0 E+00	0,0000	0,0000	0,0000	0 E+00	0 E+00	0 E+00
00104	X	0,0055	-0,0015	0,0128	6,7192 E-06	2,6144 E-05	5,0399 E-05	0,0044	-0,0011	0,0100	5,2804 E-06	2,0546 E-05	3,9607 E-05
00104	Y	-0,0010	0,0105	-0,0156	-4,9231 E-05	-4,4644 E-06	5,5507 E-05	-0,0008	0,0083	-0,0122	-3,8689 E-05	-3,5084 E-06	4,3621 E-05
00104	Z	0,0000	0,0000	0,0000	0 E+00	0 E+00	0 E+00	0,0000	0,0000	0,0000	0 E+00	0 E+00	0 E+00
00105	X	0,0044	-0,0012	0,0128	6,5859 E-06	2,5951 E-05	3,8622 E-05	0,0035	-0,0009	0,0100	5,1756 E-06	2,0394 E-05	3,0352 E-05
00105	Y	-0,0008	0,0084	-0,0156	-4,8892 E-05	-4,5089 E-06	4,0812 E-05	-0,0006	0,0066	-0,0122	-3,8422 E-05	-3,5434 E-06	3,2073 E-05
00105	Z	0,0000	0,0000	0,0000	0 E+00	0 E+00	0 E+00	0,0000	0,0000	0,0000	0 E+00	0 E+00	0 E+00
00106	X	0,0033	-0,0009	0,0128	6,6861 E-06	2,5878 E-05	2,7002 E-05	0,0026	-0,0007	0,0100	5,2543 E-06	2,0337 E-05	2,122 E-05
00106	Y	-0,0006	0,0063	-0,0156	-4,8961 E-05	-4,5023 E-06	2,7161 E-05	-0,0005	0,0050	-0,0122	-3,8477 E-05	-3,5382 E-06	2,1345 E-05
00106	Z	0,0000	0,0000	0,0000	0 E+00	0 E+00	0 E+00	0,0000	0,0000	0,0000	0 E+00	0 E+00	0 E+00
00107	X	0,0022	-0,0006	0,0128	6,5418 E-06	2,5627 E-05	1,3962 E-05	0,0017	-0,0005	0,0100	5,1409 E-06	2,0139 E-05	1,0972 E-05
00107	Y	-0,0004	0,0042	-0,0156	-4,8961 E-05	-4,3758 E-06	1,5756 E-05	-0,0003	0,0033	-0,0122	-3,8477 E-05	-3,4388 E-06	1,2382 E-05
00107	Z	0,000	0,000	0,000	0 E+00	0 E+00	0 E+00	0,000	0,000	0,000	0 E+00	0 E+00	0 E+00

Nodo	Dir	Stato Limite Ultimo						Stato Limite di Danno					
		S_X [cm]	S_Y [cm]	S_Z [cm]	Θ_X [rad]	Θ_Y [rad]	Θ_Z [rad]	S_X [cm]	S_Y [cm]	S_Z [cm]	Θ_X [rad]	Θ_Y [rad]	Θ_Z [rad]
		0	0	0				0	0	0			
00108	X	0,0011	-0,0003	0,0128	6,7215 E-06	2,6127 E-05	5,1596 E-06	0,0009	-0,0002	0,0100	5,2822 E-06	2,0532 E-05	4,0548 E-06
00108	Y	-0,0002	0,0021	-0,0156	-4,9077 E-05	-4,388 E-06	5,7789 E-06	-0,0002	0,0017	-0,0122	-3,8568 E-05	-3,4484 E-06	4,5414 E-06
00108	Z	0,0000	0,0000	0,0000	0 E+00	0 E+00	0 E+00	0,0000	0,0000	0,0000	0 E+00	0 E+00	0 E+00
00109	X	0,0126	-0,0020	0,0124	6,869 E-06	4,4281 E-05	1,0991 E-04	0,0099	-0,0016	0,0098	5,3981 E-06	3,4799 E-05	8,6372 E-05
00109	Y	0,0019	0,0147	-0,0132	-4,8879 E-05	1,0328 E-05	4,9362 E-05	0,0015	0,0116	-0,0104	-3,8412 E-05	8,1167 E-06	3,8792 E-05
00109	Z	0,0000	0,0000	0,0000	0 E+00	0 E+00	0 E+00	0,0000	0,0000	0,0000	0 E+00	0 E+00	0 E+00
00110	X	0,0183	-0,0020	0,0121	6,8269 E-06	6,7953 E-05	1,2175 E-04	0,0144	-0,0016	0,0095	5,365 E-06	5,3402 E-05	9,5678 E-05
00110	Y	0,0038	0,0146	-0,0108	-4,8199 E-05	1,6548 E-05	3,1717 E-05	0,0030	0,0115	-0,0085	-3,7878 E-05	1,3005 E-05	2,4926 E-05
00110	Z	0,0000	0,0000	0,0000	0 E+00	0 E+00	0 E+00	0,0000	0,0000	0,0000	0 E+00	0 E+00	0 E+00
00111	X	0,0244	-0,0020	0,0118	6,7024 E-06	9,0938 E-05	1,2251 E-04	0,0192	-0,0016	0,0093	5,2672 E-06	7,1465 E-05	9,6279 E-05
00111	Y	0,0051	0,0146	-0,0084	-4,7952 E-05	2,2176 E-05	2,0918 E-05	0,0040	0,0115	-0,0066	-3,7684 E-05	1,7427 E-05	1,6439 E-05
00111	Z	0,0000	0,0000	0,0000	0 E+00	0 E+00	0 E+00	0,0000	0,0000	0,0000	0 E+00	0 E+00	0 E+00
00112	X	0,0303	-0,0020	0,0114	6,6331 E-06	1,1354 E-04	1,1708 E-04	0,0238	-0,0016	0,0090	5,2127 E-06	8,9229 E-05	9,2009 E-05
00112	Y	0,0059	0,0145	-0,0061	-4,7704 E-05	2,5183 E-05	1,4898 E-05	0,0046	0,0114	-0,0048	-3,7489 E-05	1,979 E-05	1,1708 E-05
00112	Z	0,0000	0,0000	0,0000	0 E+00	0 E+00	0 E+00	0,0000	0,0000	0,0000	0 E+00	0 E+00	0 E+00
00113	X	0,0359	-0,0020	0,0111	6,5327 E-06	1,352 E-04	1,0799 E-04	0,0282	-0,0016	0,0087	5,1338 E-06	1,0625 E-04	8,4863 E-05
00113	Y	0,0066	0,0145	-0,0038	-4,7394 E-05	2,7039 E-05	1,3455 E-05	0,0052	0,0114	-0,0030	-3,7245 E-05	2,1249 E-05	1,0573 E-05
00113	Z	0,0000	0,0000	0,0000	0 E+00	0 E+00	0 E+00	0,0000	0,0000	0,0000	0 E+00	0 E+00	0 E+00
00114	X	0,0409	-0,0020	0,0108	6,4705 E-06	1,551 E-04	9,5841 E-05	0,0321	-0,0015	0,0085	5,0849 E-06	1,2189 E-04	7,5318 E-05
00114	Y	0,0073	0,0144	-0,0014	-4,7217 E-05	2,8945 E-05	1,3863 E-05	0,0057	0,0113	-0,0011	-3,7106 E-05	2,2747 E-05	1,0894 E-05
00114	Z	0,0000	0,0000	0,0000	0 E+00	0 E+00	0 E+00	0,0000	0,0000	0,0000	0 E+00	0 E+00	0 E+00
00115	X	0,0453	-0,0019	0,0105	6,3962 E-06	1,721 E-04	8,3081 E-05	0,0356	-0,0015	0,0082	5,0265 E-06	1,3525 E-04	6,529 E-05
00115	Y	0,0080	0,0144	0,0009	-4,712 E-05	3,0565 E-05	1,5105 E-05	0,0063	0,0113	0,0007	-3,703 E-05	2,402 E-05	1,1871 E-05
00115	Z	0,0000	0,0000	0,0000	0 E+00	0 E+00	0 E+00	0,0000	0,0000	0,0000	0 E+00	0 E+00	0 E+00
00116	X	0,0491	-0,0019	0,0102	6,3243 E-06	1,8689 E-04	7,1702 E-05	0,0386	-0,0015	0,0080	4,97 E-06	1,4687 E-04	5,6348 E-05
00116	Y	0,0088	0,0144	0,0032	-4,6944 E-05	3,2161 E-05	1,6641 E-05	0,0069	0,0113	0,0025	-3,6892 E-05	2,5274 E-05	1,3078 E-05
00116	Z	0,0000	0,0000	0,0000	0 E+00	0 E+00	0 E+00	0,0000	0,0000	0,0000	0 E+00	0 E+00	0 E+00
00117	X	0,0523	-0,0019	0,0099	6,307 E-06	2,0021 E-04	6,0104 E-05	0,0411	-0,0015	0,0078	4,9564 E-06	1,5733 E-04	4,7233 E-05
00117	Y	0,0096	0,0144	0,0055	-4,6886 E-05	3,3814 E-05	1,7962 E-05	0,0075	0,0113	0,0043	-3,6846 E-05	2,6573 E-05	1,4116 E-05
00117	Z	0,0000	0,0000	0,0000	0 E+00	0 E+00	0 E+00	0,0000	0,0000	0,0000	0 E+00	0 E+00	0 E+00
00118	X	0,0550	-0,0019	0,0096	6,2863 E-06	2,1104 E-04	4,9207 E-05	0,0432	-0,0015	0,0075	4,9402 E-06	1,6585 E-04	3,867 E-05
00118	Y	0,0105	0,0144	0,0078	-4,7 E-05	3,5463 E-05	1,8811 E-05	0,0083	0,0113	0,0061	-3,6936 E-05	2,7869 E-05	1,4783 E-05
00118	Z	0,0000	0,0000	0,0000	0 E+00	0 E+00	0 E+00	0,0000	0,0000	0,0000	0 E+00	0 E+00	0 E+00
00119	X	0,0572	-0,0019	0,0092	6,2704 E-06	2,1959 E-04	4,0199 E-05	0,0450	-0,0015	0,0073	4,9277 E-06	1,7257 E-04	3,1591 E-05
00119	Y	0,0114	0,0143	0,0101	-4,7 E-05	3,7238 E-05	1,905 E-05	0,0090	0,0113	0,0079	-3,6935 E-05	2,9264 E-05	1,4971 E-05
00119	Z	0,0000	0,0000	0,0000	0 E+00	0 E+00	0 E+00	0,0000	0,0000	0,0000	0 E+00	0 E+00	0 E+00
00120	X	0,0590	-0,0019	0,0089	6,2872 E-06	2,269 E-04	3,1875 E-05	0,0463	-0,0015	0,0070	4,9409 E-06	1,7831 E-04	2,505 E-05
00120	Y	0,0124	0,0143	0,0124	-4,7026 E-05	3,8981 E-05	1,8534 E-05	0,0097	0,0113	0,0098	-3,6956 E-05	3,0634 E-05	1,4565 E-05
00120	Z	0,0000	0,0000	0,0000	0 E+00	0 E+00	0 E+00	0,0000	0,0000	0,0000	0 E+00	0 E+00	0 E+00
00121	X	0,0604	-0,0019	0,0086	6,3101 E-06	2,3264 E-04	2,4401 E-05	0,0474	-0,0015	0,0068	4,9589 E-06	1,8282 E-04	1,9176 E-05
00121	Y	0,0133	0,0144	0,0147	-4,7332 E-05	4,044 E-05	1,7549 E-05	0,0104	0,0113	0,0116	-3,7196 E-05	3,178 E-05	1,3791 E-05
00121	Z	0,000	0,000	0,000	0 E+00	0 E+00	0 E+00	0,000	0,000	0,000	0 E+00	0 E+00	0 E+00

Nodo	Dir	Stato Limite Ultimo						Stato Limite di Danno					
		S_X	S_Y	S_Z	Θ_X	Θ_Y	Θ_Z	S_X	S_Y	S_Z	Θ_X	Θ_Y	Θ_Z
		[cm]	[cm]	[cm]	[rad]	[rad]	[rad]	[cm]	[cm]	[cm]	[rad]	[rad]	[rad]
		0	0	0				0	0	0			
00122	X	0,0614	-0,0019	0,0083	6,3261 E-06	2,3645 E-04	1,8314 E-05	0,0482	-0,0015	0,0065	4,9715 E-06	1,8582 E-04	1,4393 E-05
00122	Y	0,0141	0,0144	0,0171	-4,7488 E-05	4,1717 E-05	1,6543 E-05	0,0111	0,0113	0,0134	-3,7319 E-05	3,2784 E-05	1,3 E-05
00122	Z	0,0000	0,0000	0,0000	0 E+00	0 E+00	0 E+00	0,0000	0,0000	0,0000	0 E+00	0 E+00	0 E+00
00123	X	0,0622	-0,0019	0,0080	6,339 E-06	2,3913 E-04	1,3587 E-05	0,0489	-0,0015	0,0063	4,9816 E-06	1,8793 E-04	1,0677 E-05
00123	Y	0,0149	0,0144	0,0194	-4,7636 E-05	4,2837 E-05	1,5424 E-05	0,0117	0,0113	0,0152	-3,7435 E-05	3,3664 E-05	1,2121 E-05
00123	Z	0,0000	0,0000	0,0000	0 E+00	0 E+00	0 E+00	0,0000	0,0000	0,0000	0 E+00	0 E+00	0 E+00
00124	X	0,0524	-0,0016	0,0077	6,3354 E-06	2,4093 E-04	9,6881 E-06	0,0412	-0,0013	0,0060	4,9788 E-06	1,8934 E-04	7,6135 E-06
00124	Y	0,0138	0,0123	0,0217	-4,7699 E-05	4,3887 E-05	1,4477 E-05	0,0108	0,0097	0,0171	-3,7485 E-05	3,4489 E-05	1,1377 E-05
00124	Z	0,0000	0,0000	0,0000	0 E+00	0 E+00	0 E+00	0,0000	0,0000	0,0000	0 E+00	0 E+00	0 E+00
00125	X	0,0421	-0,0014	0,0077	6,3429 E-06	2,392 E-04	7,38 E-06	0,0331	-0,0011	0,0060	4,9847 E-06	1,8798 E-04	5,7996 E-06
00125	Y	0,0119	0,0103	0,0217	-4,7746 E-05	4,5181 E-05	1,3445 E-05	0,0093	0,0081	0,0171	-3,7522 E-05	3,5506 E-05	1,0566 E-05
00125	Z	0,0000	0,0000	0,0000	0 E+00	0 E+00	0 E+00	0,0000	0,0000	0,0000	0 E+00	0 E+00	0 E+00
00126	X	0,0320	-0,0011	0,0077	6,3392 E-06	2,3196 E-04	3,1731 E-06	0,0252	-0,0009	0,0060	4,9818 E-06	1,8229 E-04	2,4936 E-06
00126	Y	0,0099	0,0082	0,0217	-4,795 E-05	4,7568 E-05	1,2616 E-05	0,0078	0,0065	0,0171	-3,7682 E-05	3,7382 E-05	9,9143 E-06
00126	Z	0,0000	0,0000	0,0000	0 E+00	0 E+00	0 E+00	0,0000	0,0000	0,0000	0 E+00	0 E+00	0 E+00
00127	X	0,0223	-0,0008	0,0077	6,3577 E-06	2,1835 E-04	1,19 E-06	0,0175	-0,0007	0,0060	4,9963 E-06	1,7159 E-04	9,3518 E-07
00127	Y	0,0078	0,0062	0,0217	-4,7931 E-05	5,1061 E-05	1,033 E-05	0,0061	0,0049	0,0171	-3,7667 E-05	4,0127 E-05	8,1182 E-06
00127	Z	0,0000	0,0000	0,0000	0 E+00	0 E+00	0 E+00	0,0000	0,0000	0,0000	0 E+00	0 E+00	0 E+00
00128	X	0,0134	-0,0006	0,0077	6,3294 E-06	1,9446 E-04	-2,1251 E-06	0,0105	-0,0004	0,0060	4,974 E-06	1,5282 E-04	-1,67 E-06
00128	Y	0,0055	0,0041	0,0217	-4,8159 E-05	5,5994 E-05	8,0718 E-06	0,0043	0,0032	0,0171	-3,7847 E-05	4,4003 E-05	6,3433 E-06
00128	Z	0,0000	0,0000	0,0000	0 E+00	0 E+00	0 E+00	0,0000	0,0000	0,0000	0 E+00	0 E+00	0 E+00
00129	X	0,0058	-0,0003	0,0077	6,574 E-06	1,5797 E-04	-2,9752 E-06	0,0046	-0,0002	0,0060	5,1663 E-06	1,2414 E-04	-2,3381 E-06
00129	Y	0,0029	0,0021	0,0217	-4,7924 E-05	6,3503 E-05	4,8343 E-06	0,0023	0,0016	0,0170	-3,7662 E-05	4,9905 E-05	3,7991 E-06
00129	Z	0,0000	0,0000	0,0000	0 E+00	0 E+00	0 E+00	0,0000	0,0000	0,0000	0 E+00	0 E+00	0 E+00
00130	X	0,0000	0,0000	0,0080	6,7602 E-06	1,123 E-04	3,1379 E-08	0,0000	0,0000	0,0063	5,3126 E-06	8,8255 E-05	2,4659 E-08
00130	Y	0,0000	0,0000	0,0193	-4,7269 E-05	6,8489 E-05	-1,0965 E-08	0,0000	0,0000	0,0152	-3,7147 E-05	5,3823 E-05	-8,6171 E-09
00130	Z	0,0000	0,0000	0,0000	0 E+00	0 E+00	0 E+00	0,0000	0,0000	0,0000	0 E+00	0 E+00	0 E+00
00131	X	0,0000	0,0000	0,0083	6,3318 E-06	1,111 E-04	7,6711 E-08	0,0000	0,0000	0,0066	4,9759 E-06	8,7311 E-05	6,0284 E-08
00131	Y	0,0000	0,0000	0,0170	-4,7255 E-05	6,1651 E-05	-1,5493 E-08	0,0000	0,0000	0,0134	-3,7136 E-05	4,8449 E-05	-1,2175 E-08
00131	Z	0,0000	0,0000	0,0000	0 E+00	0 E+00	0 E+00	0,0000	0,0000	0,0000	0 E+00	0 E+00	0 E+00
00132	X	0,0000	0,0000	0,0086	6,3229 E-06	1,0936 E-04	-6,3037 E-08	0,0000	0,0000	0,0068	4,9689 E-06	8,5943 E-05	-4,9539 E-08
00132	Y	0,0000	0,0000	0,0147	-4,7362 E-05	5,4677 E-05	1,126 E-08	0,0000	0,0000	0,0115	-3,722 E-05	4,2969 E-05	8,8487 E-09
00132	Z	0,0000	0,0000	0,0000	0 E+00	0 E+00	0 E+00	0,0000	0,0000	0,0000	0 E+00	0 E+00	0 E+00
00133	X	0,0000	0,0000	0,0089	6,2673 E-06	1,0751 E-04	-4,6437 E-08	0,0000	0,0000	0,0070	4,9252 E-06	8,449 E-05	-3,6493 E-08
00133	Y	0,0000	0,0000	0,0124	-4,7222 E-05	4,7895 E-05	7,6087 E-09	0,0000	0,0000	0,0097	-3,711 E-05	3,7639 E-05	5,9794 E-09
00133	Z	0,0000	0,0000	0,0000	0 E+00	0 E+00	0 E+00	0,0000	0,0000	0,0000	0 E+00	0 E+00	0 E+00
00134	X	0,0000	0,0000	0,0093	6,2215 E-06	1,0569 E-04	6,4889 E-08	0,0000	0,0000	0,0073	4,8893 E-06	8,306 E-05	5,0994 E-08
00134	Y	0,0000	0,0000	0,0101	-4,7108 E-05	4,0548 E-05	3,0898 E-09	0,0000	0,0000	0,0079	-3,702 E-05	3,1865 E-05	2,4281 E-09
00134	Z	0,0000	0,0000	0,0000	0 E+00	0 E+00	0 E+00	0,0000	0,0000	0,0000	0 E+00	0 E+00	0 E+00
00135	X	0,0000	0,0000	0,0096	6,3034 E-06	1,0274 E-04	-5,769 E-08	0,0000	0,0000	0,0075	4,9536 E-06	8,0741 E-05	-4,5337 E-08
00135	Y	0,0000	0,0000	0,0078	-4,7146 E-05	3,3133 E-05	3,5581 E-09	0,0000	0,0000	0,0061	-3,7051 E-05	2,6038 E-05	2,7962 E-09
00135	Z	0,000	0,000	0,000	0 E+00	0 E+00	0 E+00	0,000	0,000	0,000	0 E+00	0 E+00	0 E+00

Nodo	Dir	Stato Limite Ultimo						Stato Limite di Danno					
		S_X	S_Y	S_Z	Θ_X	Θ_Y	Θ_Z	S_X	S_Y	S_Z	Θ_X	Θ_Y	Θ_Z
		[cm]	[cm]	[cm]	[rad]	[rad]	[rad]	[cm]	[cm]	[cm]	[rad]	[rad]	[rad]
		0	0	0				0	0	0			
00136	X	0,0000	0,0000	0,0099	6,2714 E-06	9,9033 E-05	-5,1642 E-08	0,0000	0,0000	0,0077	4,9285 E-06	7,7827 E-05	-4,0584 E-08
00136	Y	0,0000	0,0000	0,0055	-4,7028 E-05	2,6075 E-05	6,8061 E-09	0,0000	0,0000	0,0043	-3,6957 E-05	2,0492 E-05	5,3487 E-09
00136	Z	0,0000	0,0000	0,0000	0 E+00	0 E+00	0 E+00	0,0000	0,0000	0,0000	0 E+00	0 E+00	0 E+00
00137	X	0,0000	0,0000	0,0102	6,2947 E-06	9,4757 E-05	3,7315 E-08	0,0000	0,0000	0,0080	4,9468 E-06	7,4466 E-05	2,9325 E-08
00137	Y	0,0000	0,0000	0,0032	-4,7135 E-05	1,8884 E-05	1,9494 E-08	0,0000	0,0000	0,0025	-3,7041 E-05	1,484 E-05	1,5319 E-08
00137	Z	0,0000	0,0000	0,0000	0 E+00	0 E+00	0 E+00	0,0000	0,0000	0,0000	0 E+00	0 E+00	0 E+00
00138	X	0,0000	0,0000	0,0105	6,4088 E-06	8,9066 E-05	-4,0061 E-08	0,0000	0,0000	0,0082	5,0365 E-06	6,9994 E-05	-3,1482 E-08
00138	Y	0,0000	0,0000	0,0009	-4,722 E-05	1,2004 E-05	-7,4045 E-09	0,0000	0,0000	0,0007	-3,7109 E-05	9,4334 E-06	-5,819 E-09
00138	Z	0,0000	0,0000	0,0000	0 E+00	0 E+00	0 E+00	0,0000	0,0000	0,0000	0 E+00	0 E+00	0 E+00
00139	X	0,0000	0,0000	0,0108	6,3499 E-06	8,208 E-05	-2,7471 E-08	0,0000	0,0000	0,0085	4,9901 E-06	6,4503 E-05	-2,1588 E-08
00139	Y	0,0000	0,0000	-0,0014	-4,7208 E-05	6,1667 E-06	4,741 E-09	0,0000	0,0000	-0,0011	-3,7099 E-05	4,8462 E-06	3,7258 E-09
00139	Z	0,0000	0,0000	0,0000	0 E+00	0 E+00	0 E+00	0,0000	0,0000	0,0000	0 E+00	0 E+00	0 E+00
00140	X	0,0000	0,0000	0,0111	6,5596 E-06	7,3777 E-05	1,4325 E-08	0,0000	0,0000	0,0087	5,155 E-06	5,7979 E-05	1,1257 E-08
00140	Y	0,0000	0,0000	-0,0037	-4,7548 E-05	1,2696 E-06	3,5965 E-08	0,0000	0,0000	-0,0029	-3,7366 E-05	9,9771 E-07	2,8264 E-08
00140	Z	0,0000	0,0000	0,0000	0 E+00	0 E+00	0 E+00	0,0000	0,0000	0,0000	0 E+00	0 E+00	0 E+00
00141	X	0,0000	0,0000	0,0114	6,6218 E-06	6,5178 E-05	-3,2935 E-08	0,0000	0,0000	0,0090	5,2038 E-06	5,1221 E-05	-2,5882 E-08
00141	Y	0,0000	0,0000	-0,0060	-4,7798 E-05	-3,1006 E-06	-4,6163 E-08	0,0000	0,0000	-0,0047	-3,7563 E-05	-2,4366 E-06	-3,6278 E-08
00141	Z	0,0000	0,0000	0,0000	0 E+00	0 E+00	0 E+00	0,0000	0,0000	0,0000	0 E+00	0 E+00	0 E+00
00142	X	0,0000	0,0000	0,0117	6,7769 E-06	5,4697 E-05	-1,7457 E-08	0,0000	0,0000	0,0092	5,3257 E-06	4,2984 E-05	-1,3719 E-08
00142	Y	0,0000	0,0000	-0,0084	-4,8045 E-05	-5,4874 E-06	-6,5093 E-09	0,0000	0,0000	-0,0066	-3,7757 E-05	-4,3123 E-06	-5,1154 E-09
00142	Z	0,0000	0,0000	0,0000	0 E+00	0 E+00	0 E+00	0,0000	0,0000	0,0000	0 E+00	0 E+00	0 E+00
00143	X	0,0000	0,0000	0,0121	6,9236 E-06	4,3597 E-05	9,8159 E-09	0,0000	0,0000	0,0095	5,441 E-06	3,4261 E-05	7,714 E-09
00143	Y	0,0000	0,0000	-0,0107	-4,856 E-05	-6,6309 E-06	1,7151 E-08	0,0000	0,0000	-0,0084	-3,8162 E-05	-5,211 E-06	1,3478 E-08
00143	Z	0,0000	0,0000	0,0000	0 E+00	0 E+00	0 E+00	0,0000	0,0000	0,0000	0 E+00	0 E+00	0 E+00
00144	X	0,0000	0,0000	0,0124	7,1272 E-06	3,4014 E-05	-6,5969 E-08	0,0000	0,0000	0,0098	5,601 E-06	2,673 E-05	-5,1843 E-08
00144	Y	0,0000	0,0000	-0,0131	-4,9049 E-05	-6,1716 E-06	-1,0279 E-07	0,0000	0,0000	-0,0103	-3,8546 E-05	-4,8501 E-06	-8,0781 E-08
00144	Z	0,0000	0,0000	0,0000	0 E+00	0 E+00	0 E+00	0,0000	0,0000	0,0000	0 E+00	0 E+00	0 E+00
00145	X	0,0000	0,0000	-0,0141	-5,4324 E-05	2,3722 E-05	-7,2397 E-09	0,0000	0,0000	-0,0111	-4,2691 E-05	1,8642 E-05	-5,6894 E-09
00145	Y	0,0000	0,0000	-0,0111	-1,3621 E-04	-4,0426 E-06	1,0983 E-07	0,0000	0,0000	-0,0087	-1,0705 E-04	-3,1769 E-06	8,631 E-08
00145	Z	0,0000	0,0000	0,0000	0 E+00	0 E+00	0 E+00	0,0000	0,0000	0,0000	0 E+00	0 E+00	0 E+00
00146	X	0,0000	0,0000	-0,0129	-5,0962 E-05	2,3807 E-05	8,6308 E-09	0,0000	0,0000	-0,0102	-4,0049 E-05	1,8709 E-05	6,7827 E-09
00146	Y	0,0000	0,0000	-0,0113	-1,3554 E-04	-3,7305 E-06	-6,946 E-08	0,0000	0,0000	-0,0089	-1,0651 E-04	-2,9317 E-06	-5,4586 E-08
00146	Z	0,0000	0,0000	0,0000	0 E+00	0 E+00	0 E+00	0,0000	0,0000	0,0000	0 E+00	0 E+00	0 E+00
00147	X	0,0000	0,0000	-0,0118	-4,7422 E-05	2,3605 E-05	9,3991 E-10	0,0000	0,0000	-0,0093	-3,7267 E-05	1,855 E-05	7,3864 E-10
00147	Y	0,0000	0,0000	-0,0115	-1,3518 E-04	-3,5679 E-06	1,6952 E-08	0,0000	0,0000	-0,0090	-1,0623 E-04	-2,8039 E-06	1,3322 E-08
00147	Z	0,0000	0,0000	0,0000	0 E+00	0 E+00	0 E+00	0,0000	0,0000	0,0000	0 E+00	0 E+00	0 E+00
00148	X	0,0000	0,0000	-0,0106	-4,3598 E-05	2,3613 E-05	-3,0357 E-09	0,0000	0,0000	-0,0084	-3,4262 E-05	1,8557 E-05	-2,3856 E-09
00148	Y	0,0000	0,0000	-0,0117	-1,3529 E-04	-3,589 E-06	7,4137 E-08	0,0000	0,0000	-0,0092	-1,0632 E-04	-2,8205 E-06	5,8262 E-08
00148	Z	0,0000	0,0000	0,0000	0 E+00	0 E+00	0 E+00	0,0000	0,0000	0,0000	0 E+00	0 E+00	0 E+00
00149	X	0,0000	0,0000	-0,0095	-3,9788 E-05	2,3524 E-05	6,5991 E-09	0,0000	0,0000	-0,0074	-3,1268 E-05	1,8486 E-05	5,186 E-09
00149	Y	0,0000	0,0000	-0,0118	-1,3533 E-04	-3,5572 E-06	-8,6266 E-08	0,0000	0,0000	-0,0093	-1,0635 E-04	-2,7955 E-06	-6,7793 E-08
00149	Z	0,000	0,000	0,000	0 E+00	0 E+00	0 E+00	0,000	0,000	0,000	0 E+00	0 E+00	0 E+00

Nodo	Dir	Stato Limite Ultimo						Stato Limite di Danno					
		S_X	S_Y	S_Z	Θ_X	Θ_Y	Θ_Z	S_X	S_Y	S_Z	Θ_X	Θ_Y	Θ_Z
		[cm]	[cm]	[cm]	[rad]	[rad]	[rad]	[cm]	[cm]	[cm]	[rad]	[rad]	[rad]
		0	0	0				0	0	0			
00150	X	0,0000	0,0000	-0,0083	-3,5856 E-05	2,3278 E-05	1,4609 E-09	0,0000	0,0000	-0,0065	-2,8178 E-05	1,8294 E-05	1,1481 E-09
00150	Y	0,0000	0,0000	-0,0120	-1,3473 E-04	-3,5192 E-06	2,4863 E-08	0,0000	0,0000	-0,0094	-1,0588 E-04	-2,7656 E-06	1,9539 E-08
00150	Z	0,0000	0,0000	0,0000	0 E+00	0 E+00	0 E+00	0,0000	0,0000	0,0000	0 E+00	0 E+00	0 E+00
00151	X	0,0000	0,0000	-0,0072	-3,1642 E-05	2,3373 E-05	-1,2976 E-09	0,0000	0,0000	-0,0057	-2,4867 E-05	1,8368 E-05	-1,0197 E-09
00151	Y	0,0000	0,0000	-0,0122	-1,3463 E-04	-3,5832 E-06	7,2099 E-08	0,0000	0,0000	-0,0096	-1,058 E-04	-2,8159 E-06	5,666 E-08
00151	Z	0,0000	0,0000	0,0000	0 E+00	0 E+00	0 E+00	0,0000	0,0000	0,0000	0 E+00	0 E+00	0 E+00
00152	X	0,0000	0,0000	-0,0061	-2,7491 E-05	2,3313 E-05	3,514 E-09	0,0000	0,0000	-0,0048	-2,1604 E-05	1,8321 E-05	2,7615 E-09
00152	Y	0,0000	0,0000	-0,0124	-1,344 E-04	-3,5709 E-06	-8,1932 E-08	0,0000	0,0000	-0,0097	-1,0562 E-04	-2,8063 E-06	-6,4388 E-08
00152	Z	0,0000	0,0000	0,0000	0 E+00	0 E+00	0 E+00	0,0000	0,0000	0,0000	0 E+00	0 E+00	0 E+00
00153	X	0,0000	0,0000	-0,0049	-2,3139 E-05	2,3277 E-05	7,64 E-10	0,0000	0,0000	-0,0039	-1,8184 E-05	1,8292 E-05	6,004 E-10
00153	Y	0,0000	0,0000	-0,0125	-1,3368 E-04	-3,5881 E-06	8,2503 E-08	0,0000	0,0000	-0,0098	-1,0506 E-04	-2,8197 E-06	6,4836 E-08
00153	Z	0,0000	0,0000	0,0000	0 E+00	0 E+00	0 E+00	0,0000	0,0000	0,0000	0 E+00	0 E+00	0 E+00
00154	X	0,0000	0,0000	-0,0038	-1,8768 E-05	2,3275 E-05	1,9571 E-09	0,0000	0,0000	-0,0030	-1,4749 E-05	1,8291 E-05	1,538 E-09
00154	Y	0,0000	0,0000	-0,0127	-1,3216 E-04	-3,6015 E-06	-6,4728 E-08	0,0000	0,0000	-0,0100	-1,0386 E-04	-2,8303 E-06	-5,0868 E-08
00154	Z	0,0000	0,0000	0,0000	0 E+00	0 E+00	0 E+00	0,0000	0,0000	0,0000	0 E+00	0 E+00	0 E+00
00155	X	0,0000	0,0000	-0,0027	-1,4533 E-05	2,3141 E-05	2,5876 E-09	0,0000	0,0000	-0,0021	-1,1421 E-05	1,8186 E-05	2,0335 E-09
00155	Y	0,0000	0,0000	-0,0129	-1,3038 E-04	-3,6188 E-06	-3,3983 E-08	0,0000	0,0000	-0,0101	-1,0246 E-04	-2,8438 E-06	-2,6706 E-08
00155	Z	0,0000	0,0000	0,0000	0 E+00	0 E+00	0 E+00	0,0000	0,0000	0,0000	0 E+00	0 E+00	0 E+00
00156	X	0,0000	0,0000	-0,0016	-1,0168 E-05	2,3342 E-05	7,6037 E-09	0,0000	0,0000	-0,0012	-7,991 E-06	1,8344 E-05	5,9755 E-09
00156	Y	0,0000	0,0000	-0,0131	-1,288 E-04	-3,7171 E-06	6,8499 E-08	0,0000	0,0000	-0,0103	-1,0122 E-04	-2,9211 E-06	5,3831 E-08
00156	Z	0,0000	0,0000	0,0000	0 E+00	0 E+00	0 E+00	0,0000	0,0000	0,0000	0 E+00	0 E+00	0 E+00
00157	X	0,0000	0,0000	-0,0004	-5,8597 E-06	2,3392 E-05	7,3304 E-10	0,0000	0,0000	-0,0003	-4,6049 E-06	1,8383 E-05	5,7607 E-10
00157	Y	0,0000	0,0000	-0,0132	-1,2611 E-04	-3,7402 E-06	-6,0614 E-08	0,0000	0,0000	-0,0104	-9,9106 E-05	-2,9393 E-06	-4,7634 E-08
00157	Z	0,0000	0,0000	0,0000	0 E+00	0 E+00	0 E+00	0,0000	0,0000	0,0000	0 E+00	0 E+00	0 E+00
00158	X	0,0000	0,0000	0,0007	-1,8614 E-06	2,3417 E-05	3,9064 E-09	0,0000	0,0000	0,0006	-1,4628 E-06	1,8403 E-05	3,0699 E-09
00158	Y	0,0000	0,0000	-0,0134	-1,2285 E-04	-3,8531 E-06	-2,4971 E-08	0,0000	0,0000	-0,0105	-9,6543 E-05	-3,028 E-06	-1,9624 E-08
00158	Z	0,0000	0,0000	0,0000	0 E+00	0 E+00	0 E+00	0,0000	0,0000	0,0000	0 E+00	0 E+00	0 E+00
00159	X	0,0000	0,0000	0,0018	2,0603 E-06	2,3606 E-05	1,2887 E-08	0,0000	0,0000	0,0014	1,6191 E-06	1,8551 E-05	1,0127 E-08
00159	Y	0,0000	0,0000	-0,0136	-1,1887 E-04	-3,8758 E-06	3,4315 E-08	0,0000	0,0000	-0,0107	-9,3417 E-05	-3,0459 E-06	2,6967 E-08
00159	Z	0,0000	0,0000	0,0000	0 E+00	0 E+00	0 E+00	0,0000	0,0000	0,0000	0 E+00	0 E+00	0 E+00
00160	X	0,0000	0,0000	0,0030	5,5784 E-06	2,3771 E-05	-6,1843 E-09	0,0000	0,0000	0,0023	4,3839 E-06	1,8681 E-05	-4,86 E-09
00160	Y	0,0000	0,0000	-0,0138	-1,1408 E-04	-3,9544 E-06	-5,6829 E-08	0,0000	0,0000	-0,0108	-8,9654 E-05	-3,1077 E-06	-4,466 E-08
00160	Z	0,0000	0,0000	0,0000	0 E+00	0 E+00	0 E+00	0,0000	0,0000	0,0000	0 E+00	0 E+00	0 E+00
00161	X	0,0000	0,0000	0,0041	8,6282 E-06	2,3919 E-05	6,4172 E-09	0,0000	0,0000	0,0033	6,7806 E-06	1,8797 E-05	5,043 E-09
00161	Y	0,0000	0,0000	-0,0140	-1,084 E-04	-4,1424 E-06	-4,6543 E-09	0,0000	0,0000	-0,0110	-8,5185 E-05	-3,2553 E-06	-3,6577 E-09
00161	Z	0,0000	0,0000	0,0000	0 E+00	0 E+00	0 E+00	0,0000	0,0000	0,0000	0 E+00	0 E+00	0 E+00
00162	X	0,0000	0,0000	0,0053	1,1026 E-05	2,4171 E-05	2,1992 E-08	0,0000	0,0000	0,0042	8,6653 E-06	1,8995 E-05	1,7283 E-08
00162	Y	0,0000	0,0000	-0,0142	-1,014 E-04	-4,1368 E-06	2,1475 E-08	0,0000	0,0000	-0,0112	-7,9685 E-05	-3,251 E-06	1,6876 E-08
00162	Z	0,0000	0,0000	0,0000	0 E+00	0 E+00	0 E+00	0,0000	0,0000	0,0000	0 E+00	0 E+00	0 E+00
00163	X	0,0000	0,0000	0,0065	1,2686 E-05	2,4454 E-05	-2,8093 E-08	0,0000	0,0000	0,0051	9,9696 E-06	1,9218 E-05	-2,2078 E-08
00163	Y	0,0000	0,0000	-0,0144	-9,3684 E-05	-4,2574 E-06	-4,2251 E-08	0,0000	0,0000	-0,0113	-7,3623 E-05	-3,3458 E-06	-3,3204 E-08
00163	Z	0,000	0,000	0,000	0 E+00	0 E+00	0 E+00	0,000	0,000	0,000	0 E+00	0 E+00	0 E+00

Nodo	Dir	Stato Limite Ultimo						Stato Limite di Danno					
		S_X	S_Y	S_Z	Θ_X	Θ_Y	Θ_Z	S_X	S_Y	S_Z	Θ_X	Θ_Y	Θ_Z
		[cm]	[cm]	[cm]	[rad]	[rad]	[rad]	[cm]	[cm]	[cm]	[rad]	[rad]	[rad]
		0	0	0				0	0	0			
00164	X	0,0000	0,0000	0,0077	1,3518 E-05	2,4678 E-05	1,3983 E-08	0,0000	0,0000	0,0061	1,0623 E-05	1,9394 E-05	1,0989 E-08
00164	Y	0,0000	0,0000	-0,0146	-8,5034 E-05	-4,5007 E-06	5,5028 E-10	0,0000	0,0000	-0,0115	-6,6825 E-05	-3,537 E-06	4,3246 E-10
00164	Z	0,0000	0,0000	0,0000	0 E+00	0 E+00	0 E+00	0,0000	0,0000	0,0000	0 E+00	0 E+00	0 E+00
00165	X	0,0000	0,0000	0,0089	1,3202 E-05	2,514 E-05	2,4405 E-08	0,0000	0,0000	0,0070	1,0375 E-05	1,9757 E-05	1,9179 E-08
00165	Y	0,0000	0,0000	-0,0149	-7,4973 E-05	-4,5266 E-06	9,6049 E-09	0,0000	0,0000	-0,0117	-5,8918 E-05	-3,5573 E-06	7,5481 E-09
00165	Z	0,0000	0,0000	0,0000	0 E+00	0 E+00	0 E+00	0,0000	0,0000	0,0000	0 E+00	0 E+00	0 E+00
00166	X	0,0000	0,0000	0,0102	1,1526 E-05	2,556 E-05	-5,9354 E-08	0,0000	0,0000	0,0080	9,0578 E-06	2,0087 E-05	-4,6644 E-08
00166	Y	0,0000	0,0000	-0,0151	-6,5498 E-05	-4,7958 E-06	-2,3562 E-08	0,0000	0,0000	-0,0119	-5,1472 E-05	-3,7688 E-06	-1,8517 E-08
00166	Z	0,0000	0,0000	0,0000	0 E+00	0 E+00	0 E+00	0,0000	0,0000	0,0000	0 E+00	0 E+00	0 E+00
00167	X	0,0000	0,0000	0,0114	9,3103 E-06	2,6199 E-05	-6,0516 E-09	0,0000	0,0000	0,0090	7,3166 E-06	2,0589 E-05	-4,7557 E-09
00167	Y	0,0000	0,0000	-0,0153	-5,6502 E-05	-4,9024 E-06	-3,8224 E-09	0,0000	0,0000	-0,0121	-4,4403 E-05	-3,8526 E-06	-3,0039 E-09
00167	Z	0,0000	0,0000	0,0000	0 E+00	0 E+00	0 E+00	0,0000	0,0000	0,0000	0 E+00	0 E+00	0 E+00
00168	X	0,0000	0,0000	0,0005	1,0556 E-06	-2,6918 E-07	-2,6366 E-23	0,0000	0,0000	0,0004	8,2956 E-07	-2,1154 E-07	-2,072 E-23
00168	Y	0,0000	0,0000	-0,0004	8,7868 E-06	-5,6818 E-07	2,5045 E-22	0,0000	0,0000	-0,0003	6,9052 E-06	-4,4651 E-07	1,9682 E-22
00168	Z	0,0000	0,0000	0,0000	0 E+00	0 E+00	0 E+00	0,0000	0,0000	0,0000	0 E+00	0 E+00	0 E+00
00169	X	0,0000	0,0000	0,0005	9,4603 E-07	-2,7211 E-07	3,5722 E-22	0,0000	0,0000	0,0004	7,4345 E-07	-2,1384 E-07	2,8072 E-22
00169	Y	0,0000	0,0000	0,0001	9,1702 E-06	-6,6786 E-07	-3,3893 E-21	0,0000	0,0000	0,0001	7,2065 E-06	-5,2485 E-07	-2,6636 E-21
00169	Z	0,0000	0,0000	0,0000	0 E+00	0 E+00	0 E+00	0,0000	0,0000	0,0000	0 E+00	0 E+00	0 E+00
00170	X	0,0000	0,0000	0,0006	6,018 E-07	-3,1097 E-07	5,1478 E-21	0,0000	0,0000	0,0004	4,7293 E-07	-2,4438 E-07	4,0454 E-21
00170	Y	0,0000	0,0000	0,0006	9,8461 E-06	-7,9083 E-07	-4,8673 E-20	0,0000	0,0000	0,0004	7,7377 E-06	-6,2148 E-07	-3,825 E-20
00170	Z	0,0000	0,0000	0,0000	0 E+00	0 E+00	0 E+00	0,0000	0,0000	0,0000	0 E+00	0 E+00	0 E+00
00171	X	0,0000	0,0000	0,0006	-1,7718 E-07	-2,9223 E-07	-3,9231 E-20	0,0000	0,0000	0,0005	-1,3924 E-07	-2,2966 E-07	-3,083 E-20
00171	Y	0,0000	0,0000	0,0011	1,0859 E-05	-1,0248 E-06	3,7051 E-19	0,0000	0,0000	0,0008	8,5338 E-06	-8,0533 E-07	2,9117 E-19
00171	Z	0,0000	0,0000	0,0000	0 E+00	0 E+00	0 E+00	0,0000	0,0000	0,0000	0 E+00	0 E+00	0 E+00
00172	X	0,0000	0,0000	0,0005	-1,4241 E-06	-1,6594 E-07	3,1784 E-19	0,0000	0,0000	0,0004	-1,1192 E-06	-1,304 E-07	2,4978 E-19
00172	Y	0,0000	0,0000	0,0016	1,1978 E-05	-1,4485 E-06	-3,0016 E-18	0,0000	0,0000	0,0013	9,4132 E-06	-1,1383 E-06	-2,3589 E-18
00172	Z	0,0000	0,0000	0,0000	0 E+00	0 E+00	0 E+00	0,0000	0,0000	0,0000	0 E+00	0 E+00	0 E+00
00173	X	0,0000	0,0000	0,0004	-3,3188 E-06	-7,0856 E-08	1,0226 E-18	0,0000	0,0000	0,0003	-2,6081 E-06	-5,5683 E-08	8,0359 E-19
00173	Y	0,0000	0,0000	0,0022	1,2762 E-05	-2,1081 E-06	-9,6101 E-18	0,0000	0,0000	0,0018	1,0029 E-05	-1,6567 E-06	-7,5522 E-18
00173	Z	0,0000	0,0000	0,0000	0 E+00	0 E+00	0 E+00	0,0000	0,0000	0,0000	0 E+00	0 E+00	0 E+00
00174	X	0,0000	0,0000	0,0002	-6,3986 E-06	1,012 E-07	-3,9755 E-17	0,0000	0,0000	0,0002	-5,0284 E-06	7,9533 E-08	-3,1242 E-17
00174	Y	0,0000	0,0000	0,0029	1,2875 E-05	-2,9565 E-06	3,7314 E-16	0,0000	0,0000	0,0023	1,0118 E-05	-2,3234 E-06	2,9324 E-16
00174	Z	0,0000	0,0000	0,0000	0 E+00	0 E+00	0 E+00	0,0000	0,0000	0,0000	0 E+00	0 E+00	0 E+00
00175	X	0,0000	0,0000	-0,0002	-1,0535 E-05	8,4199 E-07	1,8165 E-16	0,0000	0,0000	-0,0002	-8,279 E-06	6,6169 E-07	1,4275 E-16
00175	Y	0,0000	0,0000	0,0035	1,1826 E-05	-3,8269 E-06	-1,7052 E-15	0,0000	0,0000	0,0027	9,2938 E-06	-3,0074 E-06	-1,34 E-15
00175	Z	0,0000	0,0000	0,0000	0 E+00	0 E+00	0 E+00	0,0000	0,0000	0,0000	0 E+00	0 E+00	0 E+00
00176	X	0,0000	0,0000	-0,0008	-1,5584 E-05	1,7365 E-06	2,1114 E-16	0,0000	0,0000	-0,0007	-1,2247 E-05	1,3647 E-06	1,6593 E-16
00176	Y	0,0000	0,0000	0,0040	8,8382 E-06	-5,2299 E-06	-1,9908 E-15	0,0000	0,0000	0,0032	6,9456 E-06	-4,11 E-06	-1,5645 E-15
00176	Z	0,0000	0,0000	0,0000	0 E+00	0 E+00	0 E+00	0,0000	0,0000	0,0000	0 E+00	0 E+00	0 E+00
00177	X	0,0000	0,0000	-0,0018	-2,2517 E-05	3,0555 E-06	6,0537 E-15	0,0000	0,0000	-0,0014	-1,7695 E-05	2,4012 E-06	4,7574 E-15
00177	Y	0,0000	0,0000	0,0043	2,9653 E-06	-6,7401 E-06	-5,2843 E-14	0,0000	0,0000	0,0034	2,3303 E-06	-5,2968 E-06	-4,1527 E-14
00177	Z	0,000	0,000	0,000	0 E+00	0 E+00	0 E+00	0,000	0,000	0,000	0 E+00	0 E+00	0 E+00

Nodo	Dir	Stato Limite Ultimo						Stato Limite di Danno					
		S_X	S_Y	S_Z	Θ_X	Θ_Y	Θ_Z	S_X	S_Y	S_Z	Θ_X	Θ_Y	Θ_Z
		[cm]	[cm]	[cm]	[rad]	[rad]	[rad]	[cm]	[cm]	[cm]	[rad]	[rad]	[rad]
		0	0	0				0	0	0			
00178	X	0,0000	0,0000	-0,0031	-3,0159 E-05	4,7632 E-06	2,4094 E-13	0,0000	0,0000	-0,0024	-2,3701 E-05	3,7432 E-06	1,8935 E-13
00178	Y	0,0000	0,0000	0,0042	-7,287 E-06	-8,6871 E-06	-2,1138 E-12	0,0000	0,0000	0,0033	-5,7266 E-06	-6,8269 E-06	-1,6612 E-12
00178	Z	0,0000	0,0000	0,0000	0 E+00	0 E+00	0 E+00	0,0000	0,0000	0,0000	0 E+00	0 E+00	0 E+00
00179	X	0,0000	0,0000	-0,0048	-3,9049 E-05	7,1977 E-06	-9,8702 E-13	0,0000	0,0000	-0,0037	-3,0687 E-05	5,6564 E-06	-7,7567 E-13
00179	Y	0,0000	0,0000	0,0035	-2,2627 E-05	-9,7211 E-06	8,1208 E-12	0,0000	0,0000	0,0028	-1,7782 E-05	-7,6395 E-06	6,3818 E-12
00179	Z	0,0000	0,0000	0,0000	0 E+00	0 E+00	0 E+00	0,0000	0,0000	0,0000	0 E+00	0 E+00	0 E+00
00180	X	0,0000	0,0000	-0,0069	-4,8082 E-05	1,058 E-05	1,0997 E-11	0,0000	0,0000	-0,0054	-3,7786 E-05	8,3143 E-06	8,642 E-12
00180	Y	0,0000	0,0000	0,0019	-4,2998 E-05	-1,0607 E-05	-8,4866 E-11	0,0000	0,0000	0,0015	-3,3791 E-05	-8,3355 E-06	-6,6693 E-11
00180	Z	0,0000	0,0000	0,0000	0 E+00	0 E+00	0 E+00	0,0000	0,0000	0,0000	0 E+00	0 E+00	0 E+00
00181	X	0,0000	0,0000	-0,0095	-5,5495 E-05	1,4733 E-05	1,8544 E-10	0,0000	0,0000	-0,0074	-4,3611 E-05	1,1578 E-05	1,4573 E-10
00181	Y	0,0000	0,0000	-0,0008	-6,9262 E-05	-1,1029 E-05	-1,2412 E-09	0,0000	0,0000	-0,0006	-5,4431 E-05	-8,6675 E-06	-9,754 E-10
00181	Z	0,0000	0,0000	0,0000	0 E+00	0 E+00	0 E+00	0,0000	0,0000	0,0000	0 E+00	0 E+00	0 E+00
00182	X	0,0000	0,0000	-0,0123	-5,9632 E-05	1,9465 E-05	-4,834 E-09	0,0000	0,0000	-0,0097	-4,6863 E-05	1,5297 E-05	-3,7989 E-09
00182	Y	0,0000	0,0000	-0,0050	-1,0248 E-04	-9,9121 E-06	3,1976 E-08	0,0000	0,0000	-0,0039	-8,0538 E-05	-7,7896 E-06	2,5129 E-08
00182	Z	0,0000	0,0000	0,0000	0 E+00	0 E+00	0 E+00	0,0000	0,0000	0,0000	0 E+00	0 E+00	0 E+00
00183	X	0,0000	0,0000	0,0004	1,0713 E-06	-2,662 E-07	-8,5188 E-23	0,0000	0,0000	0,0004	8,4186 E-07	-2,0919 E-07	-6,6946 E-23
00183	Y	0,0000	0,0000	-0,0006	8,6638 E-06	-5,4891 E-07	8,1013 E-22	0,0000	0,0000	-0,0004	6,8086 E-06	-4,3137 E-07	6,3665 E-22
00183	Z	0,0000	0,0000	0,0000	0 E+00	0 E+00	0 E+00	0,0000	0,0000	0,0000	0 E+00	0 E+00	0 E+00
00184	X	0,0000	0,0000	0,0115	1,1777 E-05	3,3435 E-05	-1,7154 E-09	0,0000	0,0000	0,0090	9,255 E-06	2,6276 E-05	-1,348 E-09
00184	Y	0,0000	0,0000	-0,0127	-5,0397 E-05	-1,0113 E-05	-2,4373 E-09	0,0000	0,0000	-0,0099	-3,9605 E-05	-7,9474 E-06	-1,9154 E-09
00184	Z	0,0000	0,0000	0,0000	0 E+00	0 E+00	0 E+00	0,0000	0,0000	0,0000	0 E+00	0 E+00	0 E+00
00185	X	0,0000	0,0000	0,0090	2,0489 E-05	2,8008 E-05	3,4328 E-09	0,0000	0,0000	0,0071	1,6102 E-05	2,2011 E-05	2,6977 E-09
00185	Y	0,0000	0,0000	-0,0117	-5,8369 E-05	-1,3253 E-05	1,4112 E-09	0,0000	0,0000	-0,0092	-4,587 E-05	-1,0415 E-05	1,109 E-09
00185	Z	0,0000	0,0000	0,0000	0 E+00	0 E+00	0 E+00	0,0000	0,0000	0,0000	0 E+00	0 E+00	0 E+00
00186	X	0,0000	0,0000	0,0069	2,2261 E-05	2,3996 E-05	-1,9645 E-09	0,0000	0,0000	0,0055	1,7494 E-05	1,8858 E-05	-1,5438 E-09
00186	Y	0,0000	0,0000	-0,0106	-6,7509 E-05	-1,2526 E-05	-1,2366 E-09	0,0000	0,0000	-0,0083	-5,3053 E-05	-9,8438 E-06	-9,7177 E-10
00186	Z	0,0000	0,0000	0,0000	0 E+00	0 E+00	0 E+00	0,0000	0,0000	0,0000	0 E+00	0 E+00	0 E+00
00187	X	0,0000	0,0000	0,0051	1,9524 E-05	2,1369 E-05	1,3075 E-10	0,0000	0,0000	0,0040	1,5343 E-05	1,6793 E-05	1,0275 E-10
00187	Y	0,0000	0,0000	-0,0096	-7,5904 E-05	-1,1036 E-05	2,9256 E-10	0,0000	0,0000	-0,0076	-5,965 E-05	-8,6731 E-06	2,2991 E-10
00187	Z	0,0000	0,0000	0,0000	0 E+00	0 E+00	0 E+00	0,0000	0,0000	0,0000	0 E+00	0 E+00	0 E+00
00188	X	0,0000	0,0000	0,0035	1,4182 E-05	1,961 E-05	-3,3967 E-10	0,0000	0,0000	0,0027	1,1145 E-05	1,5411 E-05	-2,6693 E-10
00188	Y	0,0000	0,0000	-0,0088	-8,2515 E-05	-9,2833 E-06	4,5935 E-10	0,0000	0,0000	-0,0069	-6,4846 E-05	-7,2954 E-06	3,6099 E-10
00188	Z	0,0000	0,0000	0,0000	0 E+00	0 E+00	0 E+00	0,0000	0,0000	0,0000	0 E+00	0 E+00	0 E+00
00189	X	0,0000	0,0000	0,0019	7,4129 E-06	1,8613 E-05	-8,2921 E-11	0,0000	0,0000	0,0015	5,8255 E-06	1,4628 E-05	-6,5165 E-11
00189	Y	0,0000	0,0000	-0,0081	-8,7639 E-05	-7,8678 E-06	2,2823 E-10	0,0000	0,0000	-0,0064	-6,8873 E-05	-6,183 E-06	1,7936 E-10
00189	Z	0,0000	0,0000	0,0000	0 E+00	0 E+00	0 E+00	0,0000	0,0000	0,0000	0 E+00	0 E+00	0 E+00
00190	X	0,0000	0,0000	0,0005	6,8405 E-08	1,794 E-05	1,5496 E-10	0,0000	0,0000	0,0004	5,3757 E-08	1,4099 E-05	1,2178 E-10
00190	Y	0,0000	0,0000	-0,0076	-9,134 E-05	-6,5437 E-06	3,6862 E-09	0,0000	0,0000	-0,0059	-7,1781 E-05	-5,1424 E-06	2,8968 E-09
00190	Z	0,0000	0,0000	0,0000	0 E+00	0 E+00	0 E+00	0,0000	0,0000	0,0000	0 E+00	0 E+00	0 E+00
00191	X	0,0000	0,0000	-0,0010	-7,5257 E-06	1,7681 E-05	-4,4041 E-10	0,0000	0,0000	-0,0007	-5,9142 E-06	1,3895 E-05	-3,4611 E-10
00191	Y	0,0000	0,0000	-0,0071	-9,3774 E-05	-5,4909 E-06	-4,1369 E-09	0,0000	0,0000	-0,0056	-7,3693 E-05	-4,3151 E-06	-3,251 E-09
00191	Z	0,000	0,000	0,000	0 E+00	0 E+00	0 E+00	0,000	0,000	0,000	0 E+00	0 E+00	0 E+00

Nodo	Dir	Stato Limite Ultimo						Stato Limite di Danno					
		S_X [cm]	S_Y [cm]	S_Z [cm]	Θ_X [rad]	Θ_Y [rad]	Θ_Z [rad]	S_X [cm]	S_Y [cm]	S_Z [cm]	Θ_X [rad]	Θ_Y [rad]	Θ_Z [rad]
		0	0	0				0	0	0			
00192	X	0,0000	0,0000	-0,0024	-1,5061 E-05	1,7676 E-05	-5,2183 E-11	0,0000	0,0000	-0,0019	-1,1836 E-05	1,3891 E-05	-4,1009 E-11
00192	Y	0,0000	0,0000	-0,0067	-9,5452 E-05	-4,7748 E-06	1,6434 E-09	0,0000	0,0000	-0,0052	-7,5012 E-05	-3,7523 E-06	1,2915 E-09
00192	Z	0,0000	0,0000	0,0000	0 E+00	0 E+00	0 E+00	0,0000	0,0000	0,0000	0 E+00	0 E+00	0 E+00
00193	X	0,0000	0,0000	-0,0038	-2,2455 E-05	1,7755 E-05	-5,6484 E-11	0,0000	0,0000	-0,0030	-1,7647 E-05	1,3953 E-05	-4,4389 E-11
00193	Y	0,0000	0,0000	-0,0063	-9,6164 E-05	-4,1233 E-06	-4,9463 E-09	0,0000	0,0000	-0,0050	-7,5572 E-05	-3,2403 E-06	-3,8871 E-09
00193	Z	0,0000	0,0000	0,0000	0 E+00	0 E+00	0 E+00	0,0000	0,0000	0,0000	0 E+00	0 E+00	0 E+00
00194	X	0,0000	0,0000	-0,0052	-2,9663 E-05	1,8028 E-05	1,027 E-10	0,0000	0,0000	-0,0041	-2,3311 E-05	1,4168 E-05	8,0705 E-11
00194	Y	0,0000	0,0000	-0,0060	-9,6397 E-05	-3,6162 E-06	-3,0363 E-09	0,0000	0,0000	-0,0047	-7,5755 E-05	-2,8419 E-06	-2,3861 E-09
00194	Z	0,0000	0,0000	0,0000	0 E+00	0 E+00	0 E+00	0,0000	0,0000	0,0000	0 E+00	0 E+00	0 E+00
00195	X	0,0000	0,0000	-0,0067	-3,6498 E-05	1,8506 E-05	-1,2328 E-10	0,0000	0,0000	-0,0053	-2,8682 E-05	1,4543 E-05	-9,6881 E-11
00195	Y	0,0000	0,0000	-0,0057	-9,6262 E-05	-3,4646 E-06	1,1168 E-09	0,0000	0,0000	-0,0045	-7,5649 E-05	-2,7227 E-06	8,7766 E-10
00195	Z	0,0000	0,0000	0,0000	0 E+00	0 E+00	0 E+00	0,0000	0,0000	0,0000	0 E+00	0 E+00	0 E+00
00196	X	0,0000	0,0000	-0,0082	-4,3213 E-05	1,8876 E-05	1,5759 E-10	0,0000	0,0000	-0,0064	-3,3959 E-05	1,4834 E-05	1,2385 E-10
00196	Y	0,0000	0,0000	-0,0054	-9,5819 E-05	-3,3385 E-06	-3,9814 E-09	0,0000	0,0000	-0,0043	-7,5301 E-05	-2,6236 E-06	-3,1289 E-09
00196	Z	0,0000	0,0000	0,0000	0 E+00	0 E+00	0 E+00	0,0000	0,0000	0,0000	0 E+00	0 E+00	0 E+00
00197	X	0,0000	0,0000	-0,0097	-4,9527 E-05	1,9323 E-05	-1,9245 E-10	0,0000	0,0000	-0,0076	-3,8922 E-05	1,5185 E-05	-1,5124 E-10
00197	Y	0,0000	0,0000	-0,0052	-9,5679 E-05	-3,733 E-06	1,3048 E-09	0,0000	0,0000	-0,0041	-7,5191 E-05	-2,9337 E-06	1,0254 E-09
00197	Z	0,0000	0,0000	0,0000	0 E+00	0 E+00	0 E+00	0,0000	0,0000	0,0000	0 E+00	0 E+00	0 E+00
00198	X	0,0000	0,0000	-0,0113	-5,6363 E-05	1,8961 E-05	1,8162 E-09	0,0000	0,0000	-0,0089	-4,4294 E-05	1,4901 E-05	1,4273 E-09
00198	Y	0,0000	0,0000	-0,0048	-9,7198 E-05	-6,0054 E-06	-1,661 E-08	0,0000	0,0000	-0,0038	-7,6384 E-05	-4,7195 E-06	-1,3053 E-08
00198	Z	0,0000	0,0000	0,0000	0 E+00	0 E+00	0 E+00	0,0000	0,0000	0,0000	0 E+00	0 E+00	0 E+00
00199	X	0,0000	0,0000	0,0090	1,8169 E-05	3,8424 E-05	2,6029 E-10	0,0000	0,0000	0,0071	1,4278 E-05	3,0196 E-05	2,0455 E-10
00199	Y	0,0000	0,0000	-0,0088	-4,7559 E-05	-1,6353 E-05	-5,1377 E-10	0,0000	0,0000	-0,0069	-3,7375 E-05	-1,2851 E-05	-4,0375 E-10
00199	Z	0,0000	0,0000	0,0000	0 E+00	0 E+00	0 E+00	0,0000	0,0000	0,0000	0 E+00	0 E+00	0 E+00
00200	X	0,0000	0,0000	0,0064	2,4292 E-05	2,769 E-05	-4,7612 E-11	0,0000	0,0000	0,0050	1,909 E-05	2,176 E-05	-3,7417 E-11
00200	Y	0,0000	0,0000	-0,0074	-4,8926 E-05	-1,7801 E-05	5,4535 E-12	0,0000	0,0000	-0,0058	-3,8449 E-05	-1,399 E-05	4,2858 E-12
00200	Z	0,0000	0,0000	0,0000	0 E+00	0 E+00	0 E+00	0,0000	0,0000	0,0000	0 E+00	0 E+00	0 E+00
00201	X	0,0000	0,0000	0,0045	2,3937 E-05	2,0348 E-05	5,1323 E-11	0,0000	0,0000	0,0035	1,8811 E-05	1,5991 E-05	4,0333 E-11
00201	Y	0,0000	0,0000	-0,0060	-5,1119 E-05	-1,6142 E-05	2,6339 E-11	0,0000	0,0000	-0,0047	-4,0173 E-05	-1,2685 E-05	2,0699 E-11
00201	Z	0,0000	0,0000	0,0000	0 E+00	0 E+00	0 E+00	0,0000	0,0000	0,0000	0 E+00	0 E+00	0 E+00
00202	X	0,0000	0,0000	0,0030	1,9631 E-05	1,5851 E-05	4,2342 E-12	0,0000	0,0000	0,0024	1,5428 E-05	1,2457 E-05	3,3275 E-12
00202	Y	0,0000	0,0000	-0,0048	-5,324 E-05	-1,3683 E-05	-2,0877 E-11	0,0000	0,0000	-0,0038	-4,184 E-05	-1,0753 E-05	-1,6407 E-11
00202	Z	0,0000	0,0000	0,0000	0 E+00	0 E+00	0 E+00	0,0000	0,0000	0,0000	0 E+00	0 E+00	0 E+00
00203	X	0,0000	0,0000	0,0019	1,33 E-05	1,3369 E-05	1,1548 E-11	0,0000	0,0000	0,0015	1,0452 E-05	1,0506 E-05	9,0751 E-12
00203	Y	0,0000	0,0000	-0,0038	-5,504 E-05	-1,1263 E-05	-1,5807 E-11	0,0000	0,0000	-0,0030	-4,3254 E-05	-8,8513 E-06	-1,2422 E-11
00203	Z	0,0000	0,0000	0,0000	0 E+00	0 E+00	0 E+00	0,0000	0,0000	0,0000	0 E+00	0 E+00	0 E+00
00204	X	0,0000	0,0000	0,0009	6,1459 E-06	1,2144 E-05	-2,4319 E-12	0,0000	0,0000	0,0007	4,8298 E-06	9,5435 E-06	-1,9112 E-12
00204	Y	0,0000	0,0000	-0,0030	-5,6364 E-05	-9,1085 E-06	-1,0732 E-10	0,0000	0,0000	-0,0024	-4,4294 E-05	-7,1581 E-06	-8,4336 E-11
00204	Z	0,0000	0,0000	0,0000	0 E+00	0 E+00	0 E+00	0,0000	0,0000	0,0000	0 E+00	0 E+00	0 E+00
00205	X	0,0000	0,0000	-0,0001	-1,1459 E-06	1,1679 E-05	7,5717 E-12	0,0000	0,0000	-0,0001	-9,0054 E-07	9,178 E-06	5,9503 E-12
00205	Y	0,0000	0,0000	-0,0024	-5,7241 E-05	-7,2943 E-06	1,3345 E-11	0,0000	0,0000	-0,0019	-4,4983 E-05	-5,7323 E-06	1,0487 E-11
00205	Z	0,000	0,000	0,000	0 E+00	0 E+00	0 E+00	0,000	0,000	0,000	0 E+00	0 E+00	0 E+00

Nodo	Dir	Stato Limite Ultimo						Stato Limite di Danno					
		S_X [cm]	S_Y [cm]	S_Z [cm]	Θ_X [rad]	Θ_Y [rad]	Θ_Z [rad]	S_X [cm]	S_Y [cm]	S_Z [cm]	Θ_X [rad]	Θ_Y [rad]	Θ_Z [rad]
		0	0	0				0	0	0			
00206	X	0,0000	0,0000	-0,0010	-8,2801 E-06	1,1648 E-05	1,3268 E-11	0,0000	0,0000	-0,0008	-6,5071 E-06	9,1535 E-06	1,0427 E-11
00206	Y	0,0000	0,0000	-0,0018	-5,7681 E-05	-5,8218 E-06	6,6079 E-11	0,0000	0,0000	-0,0014	-4,533 E-05	-4,5752 E-06	5,1929 E-11
00206	Z	0,0000	0,0000	0,0000	0 E+00	0 E+00	0 E+00	0,0000	0,0000	0,0000	0 E+00	0 E+00	0 E+00
00207	X	0,0000	0,0000	-0,0019	-1,5157 E-05	1,1874 E-05	2,6967 E-12	0,0000	0,0000	-0,0015	-1,1912 E-05	9,3313 E-06	2,1192 E-12
00207	Y	0,0000	0,0000	-0,0014	-5,7701 E-05	-4,6918 E-06	8,3883 E-11	0,0000	0,0000	-0,0011	-4,5345 E-05	-3,6871 E-06	6,5921 E-11
00207	Z	0,0000	0,0000	0,0000	0 E+00	0 E+00	0 E+00	0,0000	0,0000	0,0000	0 E+00	0 E+00	0 E+00
00208	X	0,0000	0,0000	-0,0029	-2,1749 E-05	1,2275 E-05	-1,3468 E-12	0,0000	0,0000	-0,0023	-1,7092 E-05	9,6464 E-06	-1,0584 E-12
00208	Y	0,0000	0,0000	-0,0011	-5,7417 E-05	-3,7698 E-06	2,1588 E-10	0,0000	0,0000	-0,0009	-4,5122 E-05	-2,9625 E-06	1,6965 E-10
00208	Z	0,0000	0,0000	0,0000	0 E+00	0 E+00	0 E+00	0,0000	0,0000	0,0000	0 E+00	0 E+00	0 E+00
00209	X	0,0000	0,0000	-0,0039	-2,8086 E-05	1,2798 E-05	6,2084 E-13	0,0000	0,0000	-0,0031	-2,2071 E-05	1,0058 E-05	4,879 E-13
00209	Y	0,0000	0,0000	-0,0008	-5,6932 E-05	-3,1817 E-06	4,5694 E-11	0,0000	0,0000	-0,0006	-4,4741 E-05	-2,5004 E-06	3,5909 E-11
00209	Z	0,0000	0,0000	0,0000	0 E+00	0 E+00	0 E+00	0,0000	0,0000	0,0000	0 E+00	0 E+00	0 E+00
00210	X	0,0000	0,0000	-0,0050	-3,4199 E-05	1,3421 E-05	-1,0185 E-12	0,0000	0,0000	-0,0039	-2,6876 E-05	1,0547 E-05	-8,0038 E-13
00210	Y	0,0000	0,0000	-0,0006	-5,6349 E-05	-2,9714 E-06	7,6133 E-11	0,0000	0,0000	-0,0004	-4,4283 E-05	-2,3351 E-06	5,983 E-11
00210	Z	0,0000	0,0000	0,0000	0 E+00	0 E+00	0 E+00	0,0000	0,0000	0,0000	0 E+00	0 E+00	0 E+00
00211	X	0,0000	0,0000	-0,0060	-4,017 E-05	1,3956 E-05	2,672 E-12	0,0000	0,0000	-0,0048	-3,1568 E-05	1,0968 E-05	2,0999 E-12
00211	Y	0,0000	0,0000	-0,0003	-5,5979 E-05	-3,3699 E-06	5,6343 E-11	0,0000	0,0000	-0,0003	-4,3992 E-05	-2,6483 E-06	4,4278 E-11
00211	Z	0,0000	0,0000	0,0000	0 E+00	0 E+00	0 E+00	0,0000	0,0000	0,0000	0 E+00	0 E+00	0 E+00
00212	X	0,0000	0,0000	-0,0072	-4,6071 E-05	1,4133 E-05	-7,0966 E-11	0,0000	0,0000	-0,0056	-3,6205 E-05	1,1107 E-05	-5,577 E-11
00212	Y	0,0000	0,0000	0,0000	-5,6344 E-05	-5,2404 E-06	6,4041 E-10	0,0000	0,0000	0,0000	-4,4278 E-05	-4,1182 E-06	5,0327 E-10
00212	Z	0,0000	0,0000	0,0000	0 E+00	0 E+00	0 E+00	0,0000	0,0000	0,0000	0 E+00	0 E+00	0 E+00
00213	X	0,0000	0,0000	0,0098	1,1404 E-05	5,6081 E-05	-2,6461 E-11	0,0000	0,0000	0,0077	8,9619 E-06	4,4072 E-05	-2,0794 E-11
00213	Y	0,0000	0,0000	-0,0063	-4,5374 E-05	-9,2881 E-06	1,4805 E-10	0,0000	0,0000	-0,0049	-3,5658 E-05	-7,2992 E-06	1,1634 E-10
00213	Z	0,0000	0,0000	0,0000	0 E+00	0 E+00	0 E+00	0,0000	0,0000	0,0000	0 E+00	0 E+00	0 E+00
00214	X	0,0000	0,0000	0,0061	2,0591 E-05	3,7423 E-05	-9,1154 E-12	0,0000	0,0000	0,0048	1,6182 E-05	2,9409 E-05	-7,1635 E-12
00214	Y	0,0000	0,0000	-0,0052	-4,0202 E-05	-1,6152 E-05	6,612 E-11	0,0000	0,0000	-0,0041	-3,1594 E-05	-1,2694 E-05	5,1962 E-11
00214	Z	0,0000	0,0000	0,0000	0 E+00	0 E+00	0 E+00	0,0000	0,0000	0,0000	0 E+00	0 E+00	0 E+00
00215	X	0,0000	0,0000	0,0037	2,2936 E-05	2,3332 E-05	2,9919 E-13	0,0000	0,0000	0,0029	1,8024 E-05	1,8336 E-05	2,3512 E-13
00215	Y	0,0000	0,0000	-0,0039	-3,6206 E-05	-1,6641 E-05	-3,7588 E-12	0,0000	0,0000	-0,0030	-2,8453 E-05	-1,3077 E-05	-2,9539 E-12
00215	Z	0,0000	0,0000	0,0000	0 E+00	0 E+00	0 E+00	0,0000	0,0000	0,0000	0 E+00	0 E+00	0 E+00
00216	X	0,0000	0,0000	0,0023	2,0801 E-05	1,4371 E-05	-1,5268 E-12	0,0000	0,0000	0,0018	1,6347 E-05	1,1294 E-05	-1,1998 E-12
00216	Y	0,0000	0,0000	-0,0026	-3,3697 E-05	-1,4933 E-05	-5,4019 E-14	0,0000	0,0000	-0,0020	-2,6481 E-05	-1,1735 E-05	-4,2453 E-14
00216	Z	0,0000	0,0000	0,0000	0 E+00	0 E+00	0 E+00	0,0000	0,0000	0,0000	0 E+00	0 E+00	0 E+00
00217	X	0,0000	0,0000	0,0013	1,6029 E-05	9,3724 E-06	-3,9072 E-13	0,0000	0,0000	0,0010	1,2596 E-05	7,3654 E-06	-3,0705 E-13
00217	Y	0,0000	0,0000	-0,0015	-3,2157 E-05	-1,2618 E-05	9,2849 E-13	0,0000	0,0000	-0,0012	-2,5271 E-05	-9,9164 E-06	7,2967 E-13
00217	Z	0,0000	0,0000	0,0000	0 E+00	0 E+00	0 E+00	0,0000	0,0000	0,0000	0 E+00	0 E+00	0 E+00
00218	X	0,0000	0,0000	0,0007	1,0065 E-05	6,9907 E-06	-2,3781 E-13	0,0000	0,0000	0,0005	7,9095 E-06	5,4938 E-06	-1,8689 E-13
00218	Y	0,0000	0,0000	-0,0006	-3,1202 E-05	-1,0323 E-05	3,2945 E-12	0,0000	0,0000	-0,0004	-2,452 E-05	-8,1121 E-06	2,589 E-12
00218	Z	0,0000	0,0000	0,0000	0 E+00	0 E+00	0 E+00	0,0000	0,0000	0,0000	0 E+00	0 E+00	0 E+00
00219	X	0,0000	0,0000	0,0002	3,8005 E-06	6,1323 E-06	-1,22 E-13	0,0000	0,0000	0,0001	2,9867 E-06	4,8192 E-06	-9,5875 E-14
00219	Y	0,0000	0,0000	0,0002	-3,0546 E-05	-8,2256 E-06	2,5504 E-12	0,0000	0,0000	0,0001	-2,4005 E-05	-6,4642 E-06	2,0043 E-12
00219	Z	0,000	0,000	0,000	0 E+00	0 E+00	0 E+00	0,000	0,000	0,000	0 E+00	0 E+00	0 E+00

Nodo	Dir	Stato Limite Ultimo						Stato Limite di Danno					
		S_X	S_Y	S_Z	Θ_X	Θ_Y	Θ_Z	S_X	S_Y	S_Z	Θ_X	Θ_Y	Θ_Z
		[cm]	[cm]	[cm]	[rad]	[rad]	[rad]	[cm]	[cm]	[cm]	[rad]	[rad]	[rad]
		0	0	0				0	0	0			
00220	X	0,0000	0,0000	-0,0003	-2,3111 E-06	6,0999 E-06	-5,5863 E-13	0,0000	0,0000	-0,0002	-1,8162 E-06	4,7937 E-06	-4,39 E-13
00220	Y	0,0000	0,0000	0,0008	-3,0005 E-05	-6,4281 E-06	-2,1471 E-12	0,0000	0,0000	0,0006	-2,358 E-05	-5,0516 E-06	-1,6873 E-12
00220	Z	0,0000	0,0000	0,0000	0 E+00	0 E+00	0 E+00	0,0000	0,0000	0,0000	0 E+00	0 E+00	0 E+00
00221	X	0,0000	0,0000	-0,0008	-8,113 E-06	6,4742 E-06	-4,2395 E-13	0,0000	0,0000	-0,0006	-6,3757 E-06	5,0879 E-06	-3,3317 E-13
00221	Y	0,0000	0,0000	0,0012	-2,9451 E-05	-4,9555 E-06	-3,8726 E-12	0,0000	0,0000	0,0010	-2,3144 E-05	-3,8943 E-06	-3,0433 E-12
00221	Z	0,0000	0,0000	0,0000	0 E+00	0 E+00	0 E+00	0,0000	0,0000	0,0000	0 E+00	0 E+00	0 E+00
00222	X	0,0000	0,0000	-0,0014	-1,3588 E-05	7,038 E-06	-2,7401 E-14	0,0000	0,0000	-0,0011	-1,0678 E-05	5,5309 E-06	-2,1533 E-14
00222	Y	0,0000	0,0000	0,0016	-2,8838 E-05	-3,7784 E-06	-7,9656 E-12	0,0000	0,0000	0,0012	-2,2663 E-05	-2,9693 E-06	-6,2599 E-12
00222	Z	0,0000	0,0000	0,0000	0 E+00	0 E+00	0 E+00	0,0000	0,0000	0,0000	0 E+00	0 E+00	0 E+00
00223	X	0,0000	0,0000	-0,0019	-1,8785 E-05	7,7219 E-06	2,0279 E-14	0,0000	0,0000	-0,0015	-1,4762 E-05	6,0684 E-06	1,5937 E-14
00223	Y	0,0000	0,0000	0,0018	-2,8196 E-05	-2,9362 E-06	-6,9113 E-12	0,0000	0,0000	0,0014	-2,2158 E-05	-2,3074 E-06	-5,4314 E-12
00223	Z	0,0000	0,0000	0,0000	0 E+00	0 E+00	0 E+00	0,0000	0,0000	0,0000	0 E+00	0 E+00	0 E+00
00224	X	0,0000	0,0000	-0,0026	-2,3781 E-05	8,4785 E-06	1,2502 E-14	0,0000	0,0000	-0,0020	-1,8689 E-05	6,6629 E-06	9,8247 E-15
00224	Y	0,0000	0,0000	0,0021	-2,7571 E-05	-2,5277 E-06	-3,1023 E-12	0,0000	0,0000	0,0016	-2,1667 E-05	-1,9865 E-06	-2,438 E-12
00224	Z	0,0000	0,0000	0,0000	0 E+00	0 E+00	0 E+00	0,0000	0,0000	0,0000	0 E+00	0 E+00	0 E+00
00225	X	0,0000	0,0000	-0,0033	-2,8644 E-05	9,1951 E-06	-8,8426 E-14	0,0000	0,0000	-0,0026	-2,251 E-05	7,2261 E-06	-6,9491 E-14
00225	Y	0,0000	0,0000	0,0023	-2,7077 E-05	-2,7288 E-06	-3,1235 E-12	0,0000	0,0000	0,0018	-2,1279 E-05	-2,1444 E-06	-2,4547 E-12
00225	Z	0,0000	0,0000	0,0000	0 E+00	0 E+00	0 E+00	0,0000	0,0000	0,0000	0 E+00	0 E+00	0 E+00
00226	X	0,0000	0,0000	-0,0040	-3,3448 E-05	9,5947 E-06	1,7925 E-12	0,0000	0,0000	-0,0032	-2,6286 E-05	7,5401 E-06	1,4086 E-12
00226	Y	0,0000	0,0000	0,0025	-2,6777 E-05	-4,0383 E-06	-1,829 E-11	0,0000	0,0000	0,0020	-2,1043 E-05	-3,1735 E-06	-1,4374 E-11
00226	Z	0,0000	0,0000	0,0000	0 E+00	0 E+00	0 E+00	0,0000	0,0000	0,0000	0 E+00	0 E+00	0 E+00
00227	X	0,0000	0,0000	-0,0048	-3,8258 E-05	9,02 E-06	3,4976 E-12	0,0000	0,0000	-0,0038	-3,0066 E-05	7,0885 E-06	2,7486 E-12
00227	Y	0,0000	0,0000	0,0030	-2,6356 E-05	-7,4363 E-06	-3,1496 E-11	0,0000	0,0000	0,0023	-2,0712 E-05	-5,8439 E-06	-2,4752 E-11
00227	Z	0,0000	0,0000	0,0000	0 E+00	0 E+00	0 E+00	0,0000	0,0000	0,0000	0 E+00	0 E+00	0 E+00
00228	X	0,0000	0,0000	0,0067	1,4935 E-05	5,3069 E-05	1,4886 E-10	0,0000	0,0000	0,0053	1,1737 E-05	4,1705 E-05	1,1698 E-10
00228	Y	0,0000	0,0000	-0,0031	-3,9251 E-05	-7,6509 E-06	-2,0821 E-09	0,0000	0,0000	-0,0024	-3,0846 E-05	-6,0126 E-06	-1,6362 E-09
00228	Z	0,0000	0,0000	0,0000	0 E+00	0 E+00	0 E+00	0,0000	0,0000	0,0000	0 E+00	0 E+00	0 E+00
00229	X	0,0000	0,0000	0,0034	1,9344 E-05	3,1397 E-05	-5,3343 E-12	0,0000	0,0000	0,0027	1,5202 E-05	2,4674 E-05	-4,192 E-12
00229	Y	0,0000	0,0000	-0,0023	-3,0404 E-05	-1,1744 E-05	4,7291 E-11	0,0000	0,0000	-0,0018	-2,3894 E-05	-9,2293 E-06	3,7164 E-11
00229	Z	0,0000	0,0000	0,0000	0 E+00	0 E+00	0 E+00	0,0000	0,0000	0,0000	0 E+00	0 E+00	0 E+00
00230	X	0,0000	0,0000	0,0015	1,9104 E-05	1,6573 E-05	2,2127 E-13	0,0000	0,0000	0,0012	1,5013 E-05	1,3024 E-05	1,7389 E-13
00230	Y	0,0000	0,0000	-0,0013	-2,3447 E-05	-1,2346 E-05	-9,5604 E-13	0,0000	0,0000	-0,0010	-1,8426 E-05	-9,7023 E-06	-7,5132 E-13
00230	Z	0,0000	0,0000	0,0000	0 E+00	0 E+00	0 E+00	0,0000	0,0000	0,0000	0 E+00	0 E+00	0 E+00
00231	X	0,0000	0,0000	0,0006	1,6073 E-05	7,8233 E-06	4,5238 E-14	0,0000	0,0000	0,0005	1,2631 E-05	6,148 E-06	3,5551 E-14
00231	Y	0,0000	0,0000	-0,0003	-1,8566 E-05	-1,1434 E-05	-1,2447 E-15	0,0000	0,0000	-0,0003	-1,459 E-05	-8,9859 E-06	-9,7816 E-16
00231	Z	0,0000	0,0000	0,0000	0 E+00	0 E+00	0 E+00	0,0000	0,0000	0,0000	0 E+00	0 E+00	0 E+00
00232	X	0,0000	0,0000	0,0002	1,1622 E-05	3,4301 E-06	1,599 E-14	0,0000	0,0000	0,0001	9,1336 E-06	2,6956 E-06	1,2566 E-14
00232	Y	0,0000	0,0000	0,0005	-1,5315 E-05	-9,9157 E-06	-1,1197 E-13	0,0000	0,0000	0,0004	-1,2035 E-05	-7,7924 E-06	-8,7996 E-14
00232	Z	0,0000	0,0000	0,0000	0 E+00	0 E+00	0 E+00	0,0000	0,0000	0,0000	0 E+00	0 E+00	0 E+00
00233	X	0,0000	0,0000	0,0000	6,6922 E-06	1,7401 E-06	9,0619 E-15	0,0000	0,0000	0,0000	5,2592 E-06	1,3675 E-06	7,1214 E-15
00233	Y	0,0000	0,0000	0,0013	-1,3177 E-05	-8,2092 E-06	-1,574 E-13	0,0000	0,0000	0,0010	-1,0355 E-05	-6,4513 E-06	-1,237 E-13
00233	Z	0,000	0,000	0,000	0 E+00	0 E+00	0 E+00	0,000	0,000	0,000	0 E+00	0 E+00	0 E+00

Nodo	Dir	Stato Limite Ultimo						Stato Limite di Danno					
		S_X	S_Y	S_Z	Θ_X	Θ_Y	Θ_Z	S_X	S_Y	S_Z	Θ_X	Θ_Y	Θ_Z
		[cm]	[cm]	[cm]	[rad]	[rad]	[rad]	[cm]	[cm]	[cm]	[rad]	[rad]	[rad]
		0	0	0				0	0	0			
00234	X	0,0000	0,0000	-0,0002	1,8249 E-06	1,5252 E-06	1,7828 E-14	0,0000	0,0000	-0,0001	1,4341 E-06	1,1986 E-06	1,4011 E-14
00234	Y	0,0000	0,0000	0,0018	-1,1735 E-05	-6,5331 E-06	-1,108 E-14	0,0000	0,0000	0,0014	-9,2223 E-06	-5,1341 E-06	-8,7075 E-15
00234	Z	0,0000	0,0000	0,0000	0 E+00	0 E+00	0 E+00	0,0000	0,0000	0,0000	0 E+00	0 E+00	0 E+00
00235	X	0,0000	0,0000	-0,0003	-2,7458 E-06	2,0094 E-06	2,6248 E-14	0,0000	0,0000	-0,0002	-2,1578 E-06	1,5791 E-06	2,0627 E-14
00235	Y	0,0000	0,0000	0,0023	-1,0692 E-05	-5,0175 E-06	1,5796 E-13	0,0000	0,0000	0,0018	-8,4026 E-06	-3,9431 E-06	1,2413 E-13
00235	Z	0,0000	0,0000	0,0000	0 E+00	0 E+00	0 E+00	0,0000	0,0000	0,0000	0 E+00	0 E+00	0 E+00
00236	X	0,0000	0,0000	-0,0005	-6,9745 E-06	2,7703 E-06	1,1757 E-14	0,0000	0,0000	-0,0004	-5,481 E-06	2,1771 E-06	9,2392 E-15
00236	Y	0,0000	0,0000	0,0027	-9,8593 E-06	-3,7404 E-06	3,1157 E-13	0,0000	0,0000	0,0021	-7,7481 E-06	-2,9394 E-06	2,4485 E-13
00236	Z	0,0000	0,0000	0,0000	0 E+00	0 E+00	0 E+00	0,0000	0,0000	0,0000	0 E+00	0 E+00	0 E+00
00237	X	0,0000	0,0000	-0,0007	-1,0912 E-05	3,6217 E-06	-6,207 E-17	0,0000	0,0000	-0,0006	-8,575 E-06	2,8462 E-06	-4,8778 E-17
00237	Y	0,0000	0,0000	0,0029	-9,1497 E-06	-2,7574 E-06	3,9442 E-13	0,0000	0,0000	0,0023	-7,1904 E-06	-2,167 E-06	3,0996 E-13
00237	Z	0,0000	0,0000	0,0000	0 E+00	0 E+00	0 E+00	0,0000	0,0000	0,0000	0 E+00	0 E+00	0 E+00
00238	X	0,0000	0,0000	-0,0011	-1,4644 E-05	4,4965 E-06	-9,7192 E-16	0,0000	0,0000	-0,0008	-1,1508 E-05	3,5336 E-06	-7,638 E-16
00238	Y	0,0000	0,0000	0,0031	-8,5397 E-06	-2,1698 E-06	2,6166 E-13	0,0000	0,0000	0,0024	-6,7111 E-06	-1,7052 E-06	2,0563 E-13
00238	Z	0,0000	0,0000	0,0000	0 E+00	0 E+00	0 E+00	0,0000	0,0000	0,0000	0 E+00	0 E+00	0 E+00
00239	X	0,0000	0,0000	-0,0015	-1,8265 E-05	5,3354 E-06	3,1356 E-15	0,0000	0,0000	-0,0011	-1,4354 E-05	4,1929 E-06	2,4641 E-15
00239	Y	0,0000	0,0000	0,0033	-8,0287 E-06	-2,1282 E-06	1,5143 E-13	0,0000	0,0000	0,0026	-6,3095 E-06	-1,6725 E-06	1,19 E-13
00239	Z	0,0000	0,0000	0,0000	0 E+00	0 E+00	0 E+00	0,0000	0,0000	0,0000	0 E+00	0 E+00	0 E+00
00240	X	0,0000	0,0000	-0,0019	-2,1844 E-05	5,9794 E-06	-4,312 E-14	0,0000	0,0000	-0,0015	-1,7167 E-05	4,699 E-06	-3,3887 E-14
00240	Y	0,0000	0,0000	0,0035	-7,5862 E-06	-2,892 E-06	5,4933 E-13	0,0000	0,0000	0,0027	-5,9617 E-06	-2,2727 E-06	4,317 E-13
00240	Z	0,0000	0,0000	0,0000	0 E+00	0 E+00	0 E+00	0,0000	0,0000	0,0000	0 E+00	0 E+00	0 E+00
00241	X	0,0000	0,0000	-0,0024	-2,547 E-05	6,0577 E-06	-1,5499 E-13	0,0000	0,0000	-0,0019	-2,0016 E-05	4,7605 E-06	-1,218 E-13
00241	Y	0,0000	0,0000	0,0038	-7,0486 E-06	-4,8387 E-06	1,4445 E-12	0,0000	0,0000	0,0030	-5,5392 E-06	-3,8025 E-06	1,1352 E-12
00241	Z	0,0000	0,0000	0,0000	0 E+00	0 E+00	0 E+00	0,0000	0,0000	0,0000	0 E+00	0 E+00	0 E+00
00242	X	0,0000	0,0000	0,0084	9,5284 E-06	7,4165 E-05	-2,1047 E-09	0,0000	0,0000	0,0066	7,4881 E-06	5,8283 E-05	-1,654 E-09
00242	Y	0,0000	0,0000	-0,0004	-4,2845 E-05	5,5503 E-06	6,8668 E-11	0,0000	0,0000	-0,0003	-3,367 E-05	4,3618 E-06	5,3963 E-11
00242	Z	0,0000	0,0000	0,0000	0 E+00	0 E+00	0 E+00	0,0000	0,0000	0,0000	0 E+00	0 E+00	0 E+00
00243	X	0,0000	0,0000	0,0037	1,5172 E-05	4,4404 E-05	7,2375 E-11	0,0000	0,0000	0,0029	1,1923 E-05	3,4895 E-05	5,6877 E-11
00243	Y	0,0000	0,0000	-0,0005	-3,132 E-05	-1,6079 E-06	7,8304 E-11	0,0000	0,0000	-0,0004	-2,4614 E-05	-1,2636 E-06	6,1536 E-11
00243	Z	0,0000	0,0000	0,0000	0 E+00	0 E+00	0 E+00	0,0000	0,0000	0,0000	0 E+00	0 E+00	0 E+00
00244	X	0,0000	0,0000	0,0011	1,6207 E-05	2,2786 E-05	-2,1762 E-12	0,0000	0,0000	0,0009	1,2736 E-05	1,7907 E-05	-1,7102 E-12
00244	Y	0,0000	0,0000	-0,0002	-2,0706 E-05	-5,4486 E-06	-3,7165 E-12	0,0000	0,0000	-0,0002	-1,6272 E-05	-4,2819 E-06	-2,9206 E-12
00244	Z	0,0000	0,0000	0,0000	0 E+00	0 E+00	0 E+00	0,0000	0,0000	0,0000	0 E+00	0 E+00	0 E+00
00245	X	0,0000	0,0000	-0,0001	1,4552 E-05	9,1943 E-06	5,6889 E-14	0,0000	0,0000	-0,0001	1,1436 E-05	7,2255 E-06	4,4707 E-14
00245	Y	0,0000	0,0000	0,0003	-1,2726 E-05	-7,1268 E-06	1,2672 E-13	0,0000	0,0000	0,0002	-1,0001 E-05	-5,6007 E-06	9,9586 E-14
00245	Z	0,0000	0,0000	0,0000	0 E+00	0 E+00	0 E+00	0,0000	0,0000	0,0000	0 E+00	0 E+00	0 E+00
00246	X	0,0000	0,0000	-0,0005	1,1443 E-05	1,8729 E-06	-3,2482 E-15	0,0000	0,0000	-0,0004	8,9926 E-06	1,4718 E-06	-2,5527 E-15
00246	Y	0,0000	0,0000	0,0009	-7,1879 E-06	-7,4511 E-06	-2,8341 E-16	0,0000	0,0000	0,0007	-5,6487 E-06	-5,8556 E-06	-2,2272 E-16
00246	Z	0,0000	0,0000	0,0000	0 E+00	0 E+00	0 E+00	0,0000	0,0000	0,0000	0 E+00	0 E+00	0 E+00
00247	X	0,0000	0,0000	-0,0005	7,7757 E-06	-1,2742 E-06	-5,8972 E-16	0,0000	0,0000	-0,0004	6,1106 E-06	-1,0014 E-06	-4,6344 E-16
00247	Y	0,0000	0,0000	0,0015	-3,5407 E-06	-6,9402 E-06	7,2895 E-15	0,0000	0,0000	0,0011	-2,7825 E-06	-5,4541 E-06	5,7286 E-15
00247	Z	0,000	0,000	0,000	0 E+00	0 E+00	0 E+00	0,000	0,000	0,000	0 E+00	0 E+00	0 E+00

Nodo	Dir	Stato Limite Ultimo						Stato Limite di Danno					
		S_X	S_Y	S_Z	Θ_X	Θ_Y	Θ_Z	S_X	S_Y	S_Z	Θ_X	Θ_Y	Θ_Z
		[cm]	[cm]	[cm]	[rad]	[rad]	[rad]	[cm]	[cm]	[cm]	[rad]	[rad]	[rad]
		0	0	0				0	0	0			
00248	X	0,0000	0,0000	-0,0004	4,0954 E-06	-2,0049 E-06	-6,9572 E-16	0,0000	0,0000	-0,0003	3,2184 E-06	-1,5756 E-06	-5,4674 E-16
00248	Y	0,0000	0,0000	0,0020	-1,194 E-06	-5,9595 E-06	4,5397 E-15	0,0000	0,0000	0,0016	-9,383 E-07	-4,6834 E-06	3,5676 E-15
00248	Z	0,0000	0,0000	0,0000	0 E+00	0 E+00	0 E+00	0,0000	0,0000	0,0000	0 E+00	0 E+00	0 E+00
00249	X	0,0000	0,0000	-0,0002	6,7036 E-07	-1,5378 E-06	-1,1684 E-15	0,0000	0,0000	-0,0002	5,2681 E-07	-1,2085 E-06	-9,1824 E-16
00249	Y	0,0000	0,0000	0,0024	3,2797 E-07	-4,7875 E-06	-3,8429 E-15	0,0000	0,0000	0,0019	2,5774 E-07	-3,7623 E-06	-3,02 E-15
00249	Z	0,0000	0,0000	0,0000	0 E+00	0 E+00	0 E+00	0,0000	0,0000	0,0000	0 E+00	0 E+00	0 E+00
00250	X	0,0000	0,0000	-0,0001	-2,4233 E-06	-5,9852 E-07	-1,0075 E-15	0,0000	0,0000	-0,0001	-1,9044 E-06	-4,7036 E-07	-7,9179 E-16
00250	Y	0,0000	0,0000	0,0027	1,3585 E-06	-3,6302 E-06	-1,2343 E-14	0,0000	0,0000	0,0022	1,0676 E-06	-2,8528 E-06	-9,7 E-15
00250	Z	0,0000	0,0000	0,0000	0 E+00	0 E+00	0 E+00	0,0000	0,0000	0,0000	0 E+00	0 E+00	0 E+00
00251	X	0,0000	0,0000	-0,0001	-5,2207 E-06	4,5085 E-07	-2,9766 E-16	0,0000	0,0000	-0,0001	-4,1027 E-06	3,543 E-07	-2,3392 E-16
00251	Y	0,0000	0,0000	0,0030	2,1018 E-06	-2,6376 E-06	-1,8659 E-14	0,0000	0,0000	0,0024	1,6518 E-06	-2,0728 E-06	-1,4664 E-14
00251	Z	0,0000	0,0000	0,0000	0 E+00	0 E+00	0 E+00	0,0000	0,0000	0,0000	0 E+00	0 E+00	0 E+00
00252	X	0,0000	0,0000	-0,0002	-7,8084 E-06	1,4711 E-06	3,7447 E-17	0,0000	0,0000	-0,0002	-6,1364 E-06	1,1561 E-06	2,9428 E-17
00252	Y	0,0000	0,0000	0,0032	2,6676 E-06	-1,9407 E-06	-1,7302 E-14	0,0000	0,0000	0,0025	2,0964 E-06	-1,5251 E-06	-1,3597 E-14
00252	Z	0,0000	0,0000	0,0000	0 E+00	0 E+00	0 E+00	0,0000	0,0000	0,0000	0 E+00	0 E+00	0 E+00
00253	X	0,0000	0,0000	-0,0004	-1,0287 E-05	2,4121 E-06	-8,3568 E-17	0,0000	0,0000	-0,0003	-8,0843 E-06	1,8956 E-06	-6,5673 E-17
00253	Y	0,0000	0,0000	0,0033	3,1222 E-06	-1,6788 E-06	-1,0495 E-14	0,0000	0,0000	0,0026	2,4536 E-06	-1,3193 E-06	-8,248 E-15
00253	Z	0,0000	0,0000	0,0000	0 E+00	0 E+00	0 E+00	0,0000	0,0000	0,0000	0 E+00	0 E+00	0 E+00
00254	X	0,0000	0,0000	-0,0006	-1,2744 E-05	3,1943 E-06	9,7638 E-16	0,0000	0,0000	-0,0005	-1,0015 E-05	2,5103 E-06	7,6731 E-16
00254	Y	0,0000	0,0000	0,0035	3,5403 E-06	-2,0145 E-06	-1,7739 E-14	0,0000	0,0000	0,0027	2,7822 E-06	-1,5832 E-06	-1,3941 E-14
00254	Z	0,0000	0,0000	0,0000	0 E+00	0 E+00	0 E+00	0,0000	0,0000	0,0000	0 E+00	0 E+00	0 E+00
00255	X	0,0000	0,0000	-0,0009	-1,5215 E-05	3,5973 E-06	5,1085 E-15	0,0000	0,0000	-0,0007	-1,1957 E-05	2,827 E-06	4,0146 E-15
00255	Y	0,0000	0,0000	0,0037	4,1436 E-06	-3,1104 E-06	-5,1452 E-14	0,0000	0,0000	0,0029	3,2563 E-06	-2,4444 E-06	-4,0435 E-14
00255	Z	0,0000	0,0000	0,0000	0 E+00	0 E+00	0 E+00	0,0000	0,0000	0,0000	0 E+00	0 E+00	0 E+00
00256	X	0,0000	0,0000	-0,0011	-1,7719 E-05	3,0842 E-06	1,3535 E-14	0,0000	0,0000	-0,0009	-1,3925 E-05	2,4237 E-06	1,0637 E-14
00256	Y	0,0000	0,0000	0,0040	5,1512 E-06	-4,9841 E-06	-1,2601 E-13	0,0000	0,0000	0,0031	4,0481 E-06	-3,9168 E-06	-9,9031 E-14
00256	Z	0,0000	0,0000	0,0000	0 E+00	0 E+00	0 E+00	0,0000	0,0000	0,0000	0 E+00	0 E+00	0 E+00
00257	X	0,0000	0,0000	0,0050	1,1249 E-05	6,2159 E-05	-9,212 E-10	0,0000	0,0000	0,0039	8,8404 E-06	4,8849 E-05	-7,2394 E-10
00257	Y	0,0000	0,0000	0,0019	-3,5873 E-05	1,2031 E-05	-9,0169 E-10	0,0000	0,0000	0,0015	-2,8191 E-05	9,4544 E-06	-7,0861 E-10
00257	Z	0,0000	0,0000	0,0000	0 E+00	0 E+00	0 E+00	0,0000	0,0000	0,0000	0 E+00	0 E+00	0 E+00
00258	X	0,0000	0,0000	0,0012	1,3222 E-05	3,3085 E-05	2,0164 E-11	0,0000	0,0000	0,0010	1,039 E-05	2,6001 E-05	1,5847 E-11
00258	Y	0,0000	0,0000	0,0012	-2,3177 E-05	5,5572 E-06	1,9532 E-11	0,0000	0,0000	0,0009	-1,8214 E-05	4,3672 E-06	1,5349 E-11
00258	Z	0,0000	0,0000	0,0000	0 E+00	0 E+00	0 E+00	0,0000	0,0000	0,0000	0 E+00	0 E+00	0 E+00
00259	X	0,0000	0,0000	-0,0006	1,2501 E-05	1,37 E-05	-4,0075 E-13	0,0000	0,0000	-0,0005	9,8241 E-06	1,0767 E-05	-3,1494 E-13
00259	Y	0,0000	0,0000	0,0010	-1,2654 E-05	6,7551 E-07	-3,4806 E-13	0,0000	0,0000	0,0008	-9,9444 E-06	5,3086 E-07	-2,7353 E-13
00259	Z	0,0000	0,0000	0,0000	0 E+00	0 E+00	0 E+00	0,0000	0,0000	0,0000	0 E+00	0 E+00	0 E+00
00260	X	0,0000	0,0000	-0,0012	1,0376 E-05	2,5379 E-06	7,0237 E-15	0,0000	0,0000	-0,0009	8,1541 E-06	1,9945 E-06	5,5197 E-15
00260	Y	0,0000	0,0000	0,0010	-4,9672 E-06	-2,4403 E-06	3,9246 E-15	0,0000	0,0000	0,0008	-3,9035 E-06	-1,9177 E-06	3,0842 E-15
00260	Z	0,0000	0,0000	0,0000	0 E+00	0 E+00	0 E+00	0,0000	0,0000	0,0000	0 E+00	0 E+00	0 E+00
00261	X	0,0000	0,0000	-0,0011	7,6965 E-06	-2,7735 E-06	-2,7317 E-17	0,0000	0,0000	-0,0009	6,0484 E-06	-2,1796 E-06	-2,1467 E-17
00261	Y	0,0000	0,0000	0,0013	2,1848 E-07	-4,0098 E-06	-2,4838 E-16	0,0000	0,0000	0,0010	1,717 E-07	-3,1512 E-06	-1,9519 E-16
00261	Z	0,000	0,000	0,000	0 E+00	0 E+00	0 E+00	0,000	0,000	0,000	0 E+00	0 E+00	0 E+00

Nodo	Dir	Stato Limite Ultimo						Stato Limite di Danno					
		S_X	S_Y	S_Z	Θ_X	Θ_Y	Θ_Z	S_X	S_Y	S_Z	Θ_X	Θ_Y	Θ_Z
		[cm]	[cm]	[cm]	[rad]	[rad]	[rad]	[cm]	[cm]	[cm]	[rad]	[rad]	[rad]
		0	0	0				0	0	0			
00262	X	0,0000	0,0000	-0,0008	4,9725 E-06	-4,472 E-06	3,3718 E-17	0,0000	0,0000	-0,0006	3,9077 E-06	-3,5144 E-06	2,6498 E-17
00262	Y	0,0000	0,0000	0,0017	3,5418 E-06	-4,417 E-06	-3,1886 E-16	0,0000	0,0000	0,0013	2,7834 E-06	-3,4711 E-06	-2,5058 E-16
00262	Z	0,0000	0,0000	0,0000	0 E+00	0 E+00	0 E+00	0,0000	0,0000	0,0000	0 E+00	0 E+00	0 E+00
00263	X	0,0000	0,0000	-0,0005	2,4699 E-06	-4,2528 E-06	4,8982 E-17	0,0000	0,0000	-0,0004	1,941 E-06	-3,3422 E-06	3,8493 E-17
00263	Y	0,0000	0,0000	0,0020	5,608 E-06	-4,0747 E-06	-2,1632 E-17	0,0000	0,0000	0,0016	4,4071 E-06	-3,2021 E-06	-1,7 E-17
00263	Z	0,0000	0,0000	0,0000	0 E+00	0 E+00	0 E+00	0,0000	0,0000	0,0000	0 E+00	0 E+00	0 E+00
00264	X	0,0000	0,0000	-0,0002	2,8003 E-07	-3,2126 E-06	5,7704 E-17	0,0000	0,0000	-0,0001	2,2007 E-07	-2,5247 E-06	4,5347 E-17
00264	Y	0,0000	0,0000	0,0023	6,8853 E-06	-3,3484 E-06	4,2502 E-16	0,0000	0,0000	0,0018	5,4109 E-06	-2,6314 E-06	3,3401 E-16
00264	Z	0,0000	0,0000	0,0000	0 E+00	0 E+00	0 E+00	0,0000	0,0000	0,0000	0 E+00	0 E+00	0 E+00
00265	X	0,0000	0,0000	0,0000	-1,6161 E-06	-1,9569 E-06	3,4277 E-17	0,0000	0,0000	0,0000	-1,27 E-06	-1,5379 E-06	2,6937 E-17
00265	Y	0,0000	0,0000	0,0025	7,6922 E-06	-2,5262 E-06	8,1765 E-16	0,0000	0,0000	0,0020	6,045 E-06	-1,9852 E-06	6,4256 E-16
00265	Z	0,0000	0,0000	0,0000	0 E+00	0 E+00	0 E+00	0,0000	0,0000	0,0000	0 E+00	0 E+00	0 E+00
00266	X	0,0000	0,0000	0,0002	-3,2959 E-06	-7,5603 E-07	6,2819 E-18	0,0000	0,0000	0,0001	-2,5901 E-06	-5,9414 E-07	4,9367 E-18
00266	Y	0,0000	0,0000	0,0027	8,2259 E-06	-1,8253 E-06	9,4972 E-16	0,0000	0,0000	0,0021	6,4644 E-06	-1,4344 E-06	7,4635 E-16
00266	Z	0,0000	0,0000	0,0000	0 E+00	0 E+00	0 E+00	0,0000	0,0000	0,0000	0 E+00	0 E+00	0 E+00
00267	X	0,0000	0,0000	0,0002	-4,8587 E-06	3,0211 E-07	1,623 E-18	0,0000	0,0000	0,0001	-3,8183 E-06	2,3742 E-07	1,2755 E-18
00267	Y	0,0000	0,0000	0,0028	8,6084 E-06	-1,4167 E-06	7,2271 E-16	0,0000	0,0000	0,0022	6,7651 E-06	-1,1133 E-06	5,6795 E-16
00267	Z	0,0000	0,0000	0,0000	0 E+00	0 E+00	0 E+00	0,0000	0,0000	0,0000	0 E+00	0 E+00	0 E+00
00268	X	0,0000	0,0000	0,0001	-6,3987 E-06	1,1805 E-06	-2,1251 E-17	0,0000	0,0000	0,0001	-5,0285 E-06	9,2768 E-07	-1,67 E-17
00268	Y	0,0000	0,0000	0,0029	8,9425 E-06	-1,4394 E-06	7,189 E-16	0,0000	0,0000	0,0023	7,0276 E-06	-1,1312 E-06	5,6496 E-16
00268	Z	0,0000	0,0000	0,0000	0 E+00	0 E+00	0 E+00	0,0000	0,0000	0,0000	0 E+00	0 E+00	0 E+00
00269	X	0,0000	0,0000	0,0000	-7,9814 E-06	1,782 E-06	-1,3674 E-16	0,0000	0,0000	0,0000	-6,2723 E-06	1,4004 E-06	-1,0746 E-16
00269	Y	0,0000	0,0000	0,0031	9,3665 E-06	-1,9942 E-06	1,6024 E-15	0,0000	0,0000	0,0024	7,3608 E-06	-1,5672 E-06	1,2593 E-15
00269	Z	0,0000	0,0000	0,0000	0 E+00	0 E+00	0 E+00	0,0000	0,0000	0,0000	0 E+00	0 E+00	0 E+00
00270	X	0,0000	0,0000	-0,0002	-9,5884 E-06	1,8629 E-06	-1,2451 E-15	0,0000	0,0000	-0,0001	-7,5352 E-06	1,464 E-06	-9,7847 E-16
00270	Y	0,0000	0,0000	0,0033	1,0089 E-05	-3,0777 E-06	1,1686 E-14	0,0000	0,0000	0,0026	7,9285 E-06	-2,4187 E-06	9,1834 E-15
00270	Z	0,0000	0,0000	0,0000	0 E+00	0 E+00	0 E+00	0,0000	0,0000	0,0000	0 E+00	0 E+00	0 E+00
00271	X	0,0000	0,0000	0,0073	7,8457 E-06	8,4901 E-05	8,3493 E-10	0,0000	0,0000	0,0057	6,1656 E-06	6,672 E-05	6,5614 E-10
00271	Y	0,0000	0,0000	0,0053	-4,1954 E-05	2,6291 E-05	4,9909 E-10	0,0000	0,0000	0,0041	-3,297 E-05	2,0661 E-05	3,9222 E-10
00271	Z	0,0000	0,0000	0,0000	0 E+00	0 E+00	0 E+00	0,0000	0,0000	0,0000	0 E+00	0 E+00	0 E+00
00272	X	0,0000	0,0000	0,0020	1,0655 E-05	4,7614 E-05	1,9446 E-11	0,0000	0,0000	0,0016	8,373 E-06	3,7418 E-05	1,5282 E-11
00272	Y	0,0000	0,0000	0,0034	-2,8764 E-05	1,9602 E-05	2,0529 E-11	0,0000	0,0000	0,0027	-2,2605 E-05	1,5405 E-05	1,6133 E-11
00272	Z	0,0000	0,0000	0,0000	0 E+00	0 E+00	0 E+00	0,0000	0,0000	0,0000	0 E+00	0 E+00	0 E+00
00273	X	0,0000	0,0000	-0,0007	1,0557 E-05	2,1513 E-05	-1,3454 E-12	0,0000	0,0000	-0,0005	8,2962 E-06	1,6906 E-05	-1,0573 E-12
00273	Y	0,0000	0,0000	0,0022	-1,6397 E-05	1,1918 E-05	-1,2229 E-12	0,0000	0,0000	0,0017	-1,2886 E-05	9,3659 E-06	-9,6106 E-13
00273	Z	0,0000	0,0000	0,0000	0 E+00	0 E+00	0 E+00	0,0000	0,0000	0,0000	0 E+00	0 E+00	0 E+00
00274	X	0,0000	0,0000	-0,0017	9,1178 E-06	5,5805 E-06	4,9996 E-14	0,0000	0,0000	-0,0013	7,1654 E-06	4,3855 E-06	3,929 E-14
00274	Y	0,0000	0,0000	0,0015	-6,8712 E-06	5,4881 E-06	4,3095 E-14	0,0000	0,0000	0,0012	-5,3998 E-06	4,3129 E-06	3,3867 E-14
00274	Z	0,0000	0,0000	0,0000	0 E+00	0 E+00	0 E+00	0,0000	0,0000	0,0000	0 E+00	0 E+00	0 E+00
00275	X	0,0000	0,0000	-0,0017	7,1291 E-06	-2,6778 E-06	-1,5166 E-15	0,0000	0,0000	-0,0014	5,6025 E-06	-2,1044 E-06	-1,1919 E-15
00275	Y	0,0000	0,0000	0,0012	-1,6927 E-07	1,0402 E-06	-1,209 E-15	0,0000	0,0000	0,0010	-1,3303 E-07	8,1743 E-07	-9,5009 E-16
00275	Z	0,000	0,000	0,000	0 E+00	0 E+00	0 E+00	0,000	0,000	0,000	0 E+00	0 E+00	0 E+00

Nodo	Dir	Stato Limite Ultimo						Stato Limite di Danno					
		S_X	S_Y	S_Z	Θ_X	Θ_Y	Θ_Z	S_X	S_Y	S_Z	Θ_X	Θ_Y	Θ_Z
		[cm]	[cm]	[cm]	[rad]	[rad]	[rad]	[cm]	[cm]	[cm]	[rad]	[rad]	[rad]
		0	0	0				0	0	0			
00276	X	0,0000	0,0000	-0,0014	5,0798 E-06	-5,9 E-06	3,8179 E-17	0,0000	0,0000	-0,0011	3,992 E-06	-4,6366 E-06	3,0003 E-17
00276	Y	0,0000	0,0000	0,0013	4,2223 E-06	-1,5063 E-06	4,5105 E-17	0,0000	0,0000	0,0010	3,3182 E-06	-1,1837 E-06	3,5447 E-17
00276	Z	0,0000	0,0000	0,0000	0 E+00	0 E+00	0 E+00	0,0000	0,0000	0,0000	0 E+00	0 E+00	0 E+00
00277	X	0,0000	0,0000	-0,0009	3,2257 E-06	-6,2584 E-06	-3,1405 E-18	0,0000	0,0000	-0,0007	2,5349 E-06	-4,9182 E-06	-2,468 E-18
00277	Y	0,0000	0,0000	0,0014	6,9529 E-06	-2,5815 E-06	8,5215 E-18	0,0000	0,0000	0,0011	5,464 E-06	-2,0287 E-06	6,6968 E-18
00277	Z	0,0000	0,0000	0,0000	0 E+00	0 E+00	0 E+00	0,0000	0,0000	0,0000	0 E+00	0 E+00	0 E+00
00278	X	0,0000	0,0000	-0,0004	1,6646 E-06	-5,266 E-06	-2,7933 E-18	0,0000	0,0000	-0,0003	1,3081 E-06	-4,1383 E-06	-2,1952 E-18
00278	Y	0,0000	0,0000	0,0016	8,5876 E-06	-2,6952 E-06	-1,0489 E-17	0,0000	0,0000	0,0013	6,7487 E-06	-2,118 E-06	-8,2428 E-18
00278	Z	0,0000	0,0000	0,0000	0 E+00	0 E+00	0 E+00	0,0000	0,0000	0,0000	0 E+00	0 E+00	0 E+00
00279	X	0,0000	0,0000	0,0000	3,9256 E-07	-3,8338 E-06	-2,4315 E-18	0,0000	0,0000	0,0000	3,085 E-07	-3,0129 E-06	-1,9108 E-18
00279	Y	0,0000	0,0000	0,0018	9,5462 E-06	-2,3007 E-06	-3,2725 E-17	0,0000	0,0000	0,0014	7,502 E-06	-1,8081 E-06	-2,5718 E-17
00279	Z	0,0000	0,0000	0,0000	0 E+00	0 E+00	0 E+00	0,0000	0,0000	0,0000	0 E+00	0 E+00	0 E+00
00280	X	0,0000	0,0000	0,0002	-6,5421 E-07	-2,4209 E-06	-1,0498 E-18	0,0000	0,0000	0,0002	-5,1412 E-07	-1,9025 E-06	-8,2498 E-19
00280	Y	0,0000	0,0000	0,0020	1,0109 E-05	-1,7514 E-06	-4,6654 E-17	0,0000	0,0000	0,0016	7,9445 E-06	-1,3764 E-06	-3,6664 E-17
00280	Z	0,0000	0,0000	0,0000	0 E+00	0 E+00	0 E+00	0,0000	0,0000	0,0000	0 E+00	0 E+00	0 E+00
00281	X	0,0000	0,0000	0,0004	-1,5666 E-06	-1,2029 E-06	-2,0281 E-19	0,0000	0,0000	0,0003	-1,2312 E-06	-9,4529 E-07	-1,5938 E-19
00281	Y	0,0000	0,0000	0,0021	1,0456 E-05	-1,3018 E-06	-4,3877 E-17	0,0000	0,0000	0,0017	8,2169 E-06	-1,0231 E-06	-3,4481 E-17
00281	Z	0,0000	0,0000	0,0000	0 E+00	0 E+00	0 E+00	0,0000	0,0000	0,0000	0 E+00	0 E+00	0 E+00
00282	X	0,0000	0,0000	0,0004	-2,4388 E-06	-2,2199 E-07	4,6059 E-19	0,0000	0,0000	0,0003	-1,9166 E-06	-1,7446 E-07	3,6196 E-19
00282	Y	0,0000	0,0000	0,0022	1,0713 E-05	-1,1272 E-06	-3,7198 E-17	0,0000	0,0000	0,0017	8,4187 E-06	-8,8585 E-07	-2,9232 E-17
00282	Z	0,0000	0,0000	0,0000	0 E+00	0 E+00	0 E+00	0,0000	0,0000	0,0000	0 E+00	0 E+00	0 E+00
00283	X	0,0000	0,0000	0,0004	-3,3453 E-06	4,9392 E-07	3,4444 E-18	0,0000	0,0000	0,0003	-2,6289 E-06	3,8816 E-07	2,7068 E-18
00283	Y	0,0000	0,0000	0,0023	1,0999 E-05	-1,3302 E-06	-5,4347 E-17	0,0000	0,0000	0,0018	8,6438 E-06	-1,0454 E-06	-4,271 E-17
00283	Z	0,0000	0,0000	0,0000	0 E+00	0 E+00	0 E+00	0,0000	0,0000	0,0000	0 E+00	0 E+00	0 E+00
00284	X	0,0000	0,0000	0,0003	-4,3094 E-06	8,3527 E-07	3,6819 E-17	0,0000	0,0000	0,0003	-3,3866 E-06	6,5641 E-07	2,8934 E-17
00284	Y	0,0000	0,0000	0,0024	1,1482 E-05	-1,8973 E-06	-3,5379 E-16	0,0000	0,0000	0,0019	9,0231 E-06	-1,491 E-06	-2,7803 E-16
00284	Z	0,0000	0,0000	0,0000	0 E+00	0 E+00	0 E+00	0,0000	0,0000	0,0000	0 E+00	0 E+00	0 E+00
00285	X	0,0000	0,0000	0,0003	-5,2256 E-06	6,1166 E-07	4,3116 E-17	0,0000	0,0000	0,0002	-4,1066 E-06	4,8068 E-07	3,3883 E-17
00285	Y	0,0000	0,0000	0,0026	1,2383 E-05	-2,5374 E-06	-4,0446 E-16	0,0000	0,0000	0,0021	9,7312 E-06	-1,994 E-06	-3,1785 E-16
00285	Z	0,0000	0,0000	0,0000	0 E+00	0 E+00	0 E+00	0,0000	0,0000	0,0000	0 E+00	0 E+00	0 E+00
00286	X	0,0000	0,0000	0,0037	8,5461 E-06	6,646 E-05	-5,668 E-10	0,0000	0,0000	0,0029	6,716 E-06	5,2229 E-05	-4,4543 E-10
00286	Y	0,0000	0,0000	0,0066	-3,5499 E-05	3,4804 E-05	-3,1995 E-10	0,0000	0,0000	0,0052	-2,7897 E-05	2,7351 E-05	-2,5144 E-10
00286	Z	0,0000	0,0000	0,0000	0 E+00	0 E+00	0 E+00	0,0000	0,0000	0,0000	0 E+00	0 E+00	0 E+00
00287	X	0,0000	0,0000	-0,0002	9,0237 E-06	3,2939 E-05	1,2144 E-11	0,0000	0,0000	-0,0002	7,0914 E-06	2,5886 E-05	9,5439 E-12
00287	Y	0,0000	0,0000	0,0042	-2,2391 E-05	2,5996 E-05	7,1961 E-12	0,0000	0,0000	0,0033	-1,7597 E-05	2,043 E-05	5,6552 E-12
00287	Z	0,0000	0,0000	0,0000	0 E+00	0 E+00	0 E+00	0,0000	0,0000	0,0000	0 E+00	0 E+00	0 E+00
00288	X	0,0000	0,0000	-0,0019	8,1049 E-06	1,1253 E-05	-2,3027 E-13	0,0000	0,0000	-0,0015	6,3693 E-06	8,8431 E-06	-1,8096 E-13
00288	Y	0,0000	0,0000	0,0025	-1,1409 E-05	1,6449 E-05	-1,3596 E-13	0,0000	0,0000	0,0020	-8,9658 E-06	1,2926 E-05	-1,0685 E-13
00288	Z	0,0000	0,0000	0,0000	0 E+00	0 E+00	0 E+00	0,0000	0,0000	0,0000	0 E+00	0 E+00	0 E+00
00289	X	0,0000	0,0000	-0,0023	6,5974 E-06	-8,4082 E-07	3,6533 E-15	0,0000	0,0000	-0,0018	5,1846 E-06	-6,6077 E-07	2,871 E-15
00289	Y	0,0000	0,0000	0,0015	-3,2763 E-06	8,6151 E-06	1,872 E-15	0,0000	0,0000	0,0012	-2,5748 E-06	6,7703 E-06	1,4711 E-15
00289	Z	0,000	0,000	0,000	0 E+00	0 E+00	0 E+00	0,000	0,000	0,000	0 E+00	0 E+00	0 E+00

Nodo	Dir	Stato Limite Ultimo						Stato Limite di Danno					
		S_X	S_Y	S_Z	Θ_X	Θ_Y	Θ_Z	S_X	S_Y	S_Z	Θ_X	Θ_Y	Θ_Z
		[cm]	[cm]	[cm]	[rad]	[rad]	[rad]	[cm]	[cm]	[cm]	[rad]	[rad]	[rad]
		0	0	0				0	0	0			
00290	X	0,0000	0,0000	-0,0020	4,9825 E-06	-6,2653 E-06	-4,0809 E-17	0,0000	0,0000	-0,0015	3,9156 E-06	-4,9237 E-06	-3,207 E-17
00290	Y	0,0000	0,0000	0,0010	2,2599 E-06	3,222 E-06	-3,8978 E-18	0,0000	0,0000	0,0008	1,776 E-06	2,5321 E-06	-3,0631 E-18
00290	Z	0,0000	0,0000	0,0000	0 E+00	0 E+00	0 E+00	0,0000	0,0000	0,0000	0 E+00	0 E+00	0 E+00
00291	X	0,0000	0,0000	-0,0014	3,5172 E-06	-7,6424 E-06	1,5709 E-19	0,0000	0,0000	-0,0011	2,764 E-06	-6,0059 E-06	1,2345 E-19
00291	Y	0,0000	0,0000	0,0009	5,7975 E-06	7,8992 E-08	-1,6684 E-18	0,0000	0,0000	0,0007	4,5561 E-06	6,2077 E-08	-1,3111 E-18
00291	Z	0,0000	0,0000	0,0000	0 E+00	0 E+00	0 E+00	0,0000	0,0000	0,0000	0 E+00	0 E+00	0 E+00
00292	X	0,0000	0,0000	-0,0008	2,3162 E-06	-6,9326 E-06	1,4225 E-19	0,0000	0,0000	-0,0006	1,8202 E-06	-5,448 E-06	1,1179 E-19
00292	Y	0,0000	0,0000	0,0010	7,942 E-06	-1,3791 E-06	7,5226 E-20	0,0000	0,0000	0,0008	6,2413 E-06	-1,0838 E-06	5,9118 E-20
00292	Z	0,0000	0,0000	0,0000	0 E+00	0 E+00	0 E+00	0,0000	0,0000	0,0000	0 E+00	0 E+00	0 E+00
00293	X	0,0000	0,0000	-0,0003	1,3979 E-06	-5,4058 E-06	1,3841 E-19	0,0000	0,0000	-0,0002	1,0986 E-06	-4,2483 E-06	1,0877 E-19
00293	Y	0,0000	0,0000	0,0011	9,1851 E-06	-1,7612 E-06	1,1334 E-18	0,0000	0,0000	0,0009	7,2182 E-06	-1,3841 E-06	8,9073 E-19
00293	Z	0,0000	0,0000	0,0000	0 E+00	0 E+00	0 E+00	0,0000	0,0000	0,0000	0 E+00	0 E+00	0 E+00
00294	X	0,0000	0,0000	0,0001	7,173 E-07	-3,7701 E-06	9,1399 E-20	0,0000	0,0000	0,0001	5,637 E-07	-2,9628 E-06	7,1827 E-20
00294	Y	0,0000	0,0000	0,0013	9,8826 E-06	-1,5865 E-06	2,0936 E-18	0,0000	0,0000	0,0010	7,7664 E-06	-1,2468 E-06	1,6453 E-18
00294	Z	0,0000	0,0000	0,0000	0 E+00	0 E+00	0 E+00	0,0000	0,0000	0,0000	0 E+00	0 E+00	0 E+00
00295	X	0,0000	0,0000	0,0003	1,9638 E-07	-2,341 E-06	3,2321 E-20	0,0000	0,0000	0,0003	1,5433 E-07	-1,8397 E-06	2,54 E-20
00295	Y	0,0000	0,0000	0,0014	1,027 E-05	-1,2421 E-06	2,383 E-18	0,0000	0,0000	0,0011	8,0712 E-06	-9,7611 E-07	1,8727 E-18
00295	Z	0,0000	0,0000	0,0000	0 E+00	0 E+00	0 E+00	0,0000	0,0000	0,0000	0 E+00	0 E+00	0 E+00
00296	X	0,0000	0,0000	0,0005	-2,5239 E-07	-1,2121 E-06	-5,8638 E-21	0,0000	0,0000	0,0004	-1,9834 E-07	-9,5254 E-07	-4,6081 E-21
00296	Y	0,0000	0,0000	0,0015	1,0506 E-05	-9,8589 E-07	2,1143 E-18	0,0000	0,0000	0,0011	8,2566 E-06	-7,7477 E-07	1,6615 E-18
00296	Z	0,0000	0,0000	0,0000	0 E+00	0 E+00	0 E+00	0,0000	0,0000	0,0000	0 E+00	0 E+00	0 E+00
00297	X	0,0000	0,0000	0,0005	-7,0728 E-07	-3,8868 E-07	-8,2378 E-20	0,0000	0,0000	0,0004	-5,5582 E-07	-3,0545 E-07	-6,4738 E-20
00297	Y	0,0000	0,0000	0,0015	1,0712 E-05	-9,6587 E-07	2,211 E-18	0,0000	0,0000	0,0012	8,4184 E-06	-7,5904 E-07	1,7376 E-18
00297	Z	0,0000	0,0000	0,0000	0 E+00	0 E+00	0 E+00	0,0000	0,0000	0,0000	0 E+00	0 E+00	0 E+00
00298	X	0,0000	0,0000	0,0005	-1,2102 E-06	1,1634 E-07	-1,0304 E-18	0,0000	0,0000	0,0004	-9,5108 E-07	9,1427 E-08	-8,0977 E-19
00298	Y	0,0000	0,0000	0,0016	1,1011 E-05	-1,2166 E-06	1,0462 E-17	0,0000	0,0000	0,0013	8,6528 E-06	-9,5605 E-07	8,2216 E-18
00298	Z	0,0000	0,0000	0,0000	0 E+00	0 E+00	0 E+00	0,0000	0,0000	0,0000	0 E+00	0 E+00	0 E+00
00299	X	0,0000	0,0000	0,0005	-1,7539 E-06	2,2704 E-07	-3,0237 E-18	0,0000	0,0000	0,0004	-1,3783 E-06	1,7842 E-07	-2,3763 E-18
00299	Y	0,0000	0,0000	0,0017	1,1513 E-05	-1,6319 E-06	2,8573 E-17	0,0000	0,0000	0,0014	9,0473 E-06	-1,2825 E-06	2,2454 E-17
00299	Z	0,0000	0,0000	0,0000	0 E+00	0 E+00	0 E+00	0,0000	0,0000	0,0000	0 E+00	0 E+00	0 E+00
00300	X	0,0000	0,0000	0,0063	6,9583 E-06	9,0078 E-05	-1,4909 E-09	0,0000	0,0000	0,0049	5,4683 E-06	7,0789 E-05	-1,1716 E-09
00300	Y	0,0000	0,0000	0,0109	-4,2398 E-05	4,8002 E-05	1,1062 E-10	0,0000	0,0000	0,0086	-3,3319 E-05	3,7723 E-05	8,693 E-11
00300	Z	0,0000	0,0000	0,0000	0 E+00	0 E+00	0 E+00	0,0000	0,0000	0,0000	0 E+00	0 E+00	0 E+00
00301	X	0,0000	0,0000	0,0008	8,0417 E-06	4,8399 E-05	4,6982 E-11	0,0000	0,0000	0,0006	6,3197 E-06	3,8035 E-05	3,6922 E-11
00301	Y	0,0000	0,0000	0,0073	-2,9474 E-05	4,1668 E-05	4,637 E-12	0,0000	0,0000	0,0057	-2,3162 E-05	3,2746 E-05	3,6441 E-12
00301	Z	0,0000	0,0000	0,0000	0 E+00	0 E+00	0 E+00	0,0000	0,0000	0,0000	0 E+00	0 E+00	0 E+00
00302	X	0,0000	0,0000	-0,0018	7,5763 E-06	1,9951 E-05	-1,19 E-12	0,0000	0,0000	-0,0014	5,954 E-06	1,5679 E-05	-9,3518 E-13
00302	Y	0,0000	0,0000	0,0044	-1,7399 E-05	3,0211 E-05	-3,0766 E-13	0,0000	0,0000	0,0034	-1,3673 E-05	2,3741 E-05	-2,4178 E-13
00302	Z	0,0000	0,0000	0,0000	0 E+00	0 E+00	0 E+00	0,0000	0,0000	0,0000	0 E+00	0 E+00	0 E+00
00303	X	0,0000	0,0000	-0,0027	6,4661 E-06	3,0304 E-06	2,448 E-14	0,0000	0,0000	-0,0021	5,0815 E-06	2,3815 E-06	1,9238 E-14
00303	Y	0,0000	0,0000	0,0024	-7,9895 E-06	1,8974 E-05	1,1784 E-14	0,0000	0,0000	0,0019	-6,2787 E-06	1,4911 E-05	9,2608 E-15
00303	Z	0,000	0,000	0,000	0 E+00	0 E+00	0 E+00	0,000	0,000	0,000	0 E+00	0 E+00	0 E+00

Nodo	Dir	Stato Limite Ultimo						Stato Limite di Danno					
		S_X	S_Y	S_Z	Θ_X	Θ_Y	Θ_Z	S_X	S_Y	S_Z	Θ_X	Θ_Y	Θ_Z
		[cm]	[cm]	[cm]	[rad]	[rad]	[rad]	[cm]	[cm]	[cm]	[rad]	[rad]	[rad]
		0	0	0				0	0	0			
00304	X	0,0000	0,0000	-0,0025	5,1199 E-06	-5,4396 E-06	-2,9523 E-16	0,0000	0,0000	-0,0020	4,0236 E-06	-4,2748 E-06	-2,3201 E-16
00304	Y	0,0000	0,0000	0,0013	-1,2665 E-06	1,0203 E-05	-3,7801 E-16	0,0000	0,0000	0,0010	-9,9526 E-07	8,0183 E-06	-2,9707 E-16
00304	Z	0,0000	0,0000	0,0000	0 E+00	0 E+00	0 E+00	0,0000	0,0000	0,0000	0 E+00	0 E+00	0 E+00
00305	X	0,0000	0,0000	-0,0019	3,8211 E-06	-8,4156 E-06	-4,9002 E-18	0,0000	0,0000	-0,0015	3,0029 E-06	-6,6135 E-06	-3,8509 E-18
00305	Y	0,0000	0,0000	0,0007	3,2086 E-06	4,3441 E-06	1,0982 E-17	0,0000	0,0000	0,0006	2,5216 E-06	3,4139 E-06	8,6304 E-18
00305	Z	0,0000	0,0000	0,0000	0 E+00	0 E+00	0 E+00	0,0000	0,0000	0,0000	0 E+00	0 E+00	0 E+00
00306	X	0,0000	0,0000	-0,0013	2,7389 E-06	-8,3326 E-06	5,0842 E-19	0,0000	0,0000	-0,0010	2,1524 E-06	-6,5483 E-06	3,9955 E-19
00306	Y	0,0000	0,0000	0,0005	6,023 E-06	9,6498 E-07	-2,7838 E-19	0,0000	0,0000	0,0004	4,7333 E-06	7,5835 E-07	-2,1877 E-19
00306	Z	0,0000	0,0000	0,0000	0 E+00	0 E+00	0 E+00	0,0000	0,0000	0,0000	0 E+00	0 E+00	0 E+00
00307	X	0,0000	0,0000	-0,0006	1,9294 E-06	-6,8615 E-06	-3,244 E-20	0,0000	0,0000	-0,0005	1,5163 E-06	-5,3922 E-06	-2,5494 E-20
00307	Y	0,0000	0,0000	0,0005	7,702 E-06	-6,3521 E-07	-2,219 E-20	0,0000	0,0000	0,0004	6,0527 E-06	-4,9919 E-07	-1,7438 E-20
00307	Z	0,0000	0,0000	0,0000	0 E+00	0 E+00	0 E+00	0,0000	0,0000	0,0000	0 E+00	0 E+00	0 E+00
00308	X	0,0000	0,0000	-0,0002	1,3782 E-06	-5,0267 E-06	-5,0854 E-21	0,0000	0,0000	-0,0001	1,0831 E-06	-3,9503 E-06	-3,9964 E-21
00308	Y	0,0000	0,0000	0,0006	8,6616 E-06	-1,1376 E-06	-8,5254 E-20	0,0000	0,0000	0,0005	6,8068 E-06	-8,9398 E-07	-6,6998 E-20
00308	Z	0,0000	0,0000	0,0000	0 E+00	0 E+00	0 E+00	0,0000	0,0000	0,0000	0 E+00	0 E+00	0 E+00
00309	X	0,0000	0,0000	0,0002	1,0217 E-06	-3,3417 E-06	-3,2666 E-21	0,0000	0,0000	0,0001	8,0291 E-07	-2,6261 E-06	-2,5671 E-21
00309	Y	0,0000	0,0000	0,0007	9,1931 E-06	-1,0996 E-06	-1,1795 E-19	0,0000	0,0000	0,0005	7,2245 E-06	-8,641 E-07	-9,2694 E-20
00309	Z	0,0000	0,0000	0,0000	0 E+00	0 E+00	0 E+00	0,0000	0,0000	0,0000	0 E+00	0 E+00	0 E+00
00310	X	0,0000	0,0000	0,0004	7,8108 E-07	-1,9991 E-06	-6,9012 E-22	0,0000	0,0000	0,0003	6,1382 E-07	-1,571 E-06	-5,4234 E-22
00310	Y	0,0000	0,0000	0,0008	9,4895 E-06	-9,0325 E-07	-1,1797 E-19	0,0000	0,0000	0,0006	7,4575 E-06	-7,0983 E-07	-9,2708 E-20
00310	Z	0,0000	0,0000	0,0000	0 E+00	0 E+00	0 E+00	0,0000	0,0000	0,0000	0 E+00	0 E+00	0 E+00
00311	X	0,0000	0,0000	0,0005	5,7837 E-07	-1,0261 E-06	1,7702 E-21	0,0000	0,0000	0,0004	4,5452 E-07	-8,0635 E-07	1,3911 E-21
00311	Y	0,0000	0,0000	0,0008	9,6865 E-06	-7,8297 E-07	-1,0818 E-19	0,0000	0,0000	0,0006	7,6123 E-06	-6,1531 E-07	-8,5018 E-20
00311	Z	0,0000	0,0000	0,0000	0 E+00	0 E+00	0 E+00	0,0000	0,0000	0,0000	0 E+00	0 E+00	0 E+00
00312	X	0,0000	0,0000	0,0005	3,553 E-07	-3,952 E-07	2,7916 E-20	0,0000	0,0000	0,0004	2,7922 E-07	-3,1058 E-07	2,1938 E-20
00312	Y	0,0000	0,0000	0,0009	9,8898 E-06	-8,4257 E-07	-3,2035 E-19	0,0000	0,0000	0,0007	7,7721 E-06	-6,6214 E-07	-2,5175 E-19
00312	Z	0,0000	0,0000	0,0000	0 E+00	0 E+00	0 E+00	0,0000	0,0000	0,0000	0 E+00	0 E+00	0 E+00
00313	X	0,0000	0,0000	0,0006	9,8903 E-08	-9,6142 E-08	1,0765 E-19	0,0000	0,0000	0,0004	7,7725 E-08	-7,5554 E-08	8,4596 E-20
00313	Y	0,0000	0,0000	0,0010	1,0194 E-05	-1,0435 E-06	-1,0358 E-18	0,0000	0,0000	0,0008	8,0112 E-06	-8,2001 E-07	-8,1396 E-19
00313	Z	0,0000	0,0000	0,0000	0 E+00	0 E+00	0 E+00	0,0000	0,0000	0,0000	0 E+00	0 E+00	0 E+00
00314	X	0,0000	0,0000	0,0006	-1,3413 E-07	-1,4413 E-07	1,2221 E-19	0,0000	0,0000	0,0005	-1,0541 E-07	-1,1326 E-07	9,6039 E-20
00314	Y	0,0000	0,0000	0,0011	1,065 E-05	-1,1813 E-06	-1,1543 E-18	0,0000	0,0000	0,0008	8,3694 E-06	-9,2836 E-07	-9,0712 E-19
00314	Z	0,0000	0,0000	0,0000	0 E+00	0 E+00	0 E+00	0,0000	0,0000	0,0000	0 E+00	0 E+00	0 E+00
00315	X	0,0000	0,0000	0,0026	7,4822 E-06	6,8132 E-05	1,8513 E-10	0,0000	0,0000	0,0020	5,88 E-06	5,3542 E-05	1,4549 E-10
00315	Y	0,0000	0,0000	0,0114	-3,6465 E-05	5,71 E-05	4,4745 E-11	0,0000	0,0000	0,0090	-2,8657 E-05	4,4873 E-05	3,5163 E-11
00315	Z	0,0000	0,0000	0,0000	0 E+00	0 E+00	0 E+00	0,0000	0,0000	0,0000	0 E+00	0 E+00	0 E+00
00316	X	0,0000	0,0000	-0,0013	7,7311 E-06	3,2219 E-05	-1,0935 E-11	0,0000	0,0000	-0,0010	6,0756 E-06	2,532 E-05	-8,5931 E-12
00316	Y	0,0000	0,0000	0,0073	-2,3915 E-05	4,6093 E-05	3,5208 E-14	0,0000	0,0000	0,0057	-1,8794 E-05	3,6223 E-05	2,7669 E-14
00316	Z	0,0000	0,0000	0,0000	0 E+00	0 E+00	0 E+00	0,0000	0,0000	0,0000	0 E+00	0 E+00	0 E+00
00317	X	0,0000	0,0000	-0,0029	7,0454 E-06	9,3341 E-06	4,1298 E-13	0,0000	0,0000	-0,0023	5,5367 E-06	7,3353 E-06	3,2455 E-13
00317	Y	0,0000	0,0000	0,0041	-1,3382 E-05	3,2115 E-05	-2,2013 E-14	0,0000	0,0000	0,0033	-1,0516 E-05	2,5238 E-05	-1,7299 E-14
00317	Z	0,000	0,000	0,000	0 E+00	0 E+00	0 E+00	0,000	0,000	0,000	0 E+00	0 E+00	0 E+00

Nodo	Dir	Stato Limite Ultimo						Stato Limite di Danno					
		S_X	S_Y	S_Z	Θ_X	Θ_Y	Θ_Z	S_X	S_Y	S_Z	Θ_X	Θ_Y	Θ_Z
		[cm]	[cm]	[cm]	[rad]	[rad]	[rad]	[cm]	[cm]	[cm]	[rad]	[rad]	[rad]
		0	0	0				0	0	0			
00318	X	0,0000	0,0000	-0,0031	5,8469 E-06	-3,1872 E-06	-1,5227 E-14	0,0000	0,0000	-0,0024	4,5948 E-06	-2,5047 E-06	-1,1967 E-14
00318	Y	0,0000	0,0000	0,0021	-5,4785 E-06	1,9777 E-05	1,4395 E-15	0,0000	0,0000	0,0016	-4,3054 E-06	1,5542 E-05	1,1313 E-15
00318	Z	0,0000	0,0000	0,0000	0 E+00	0 E+00	0 E+00	0,0000	0,0000	0,0000	0 E+00	0 E+00	0 E+00
00319	X	0,0000	0,0000	-0,0026	4,4902 E-06	-8,5179 E-06	4,9814 E-16	0,0000	0,0000	-0,0020	3,5287 E-06	-6,6939 E-06	3,9147 E-16
00319	Y	0,0000	0,0000	0,0009	1,5846 E-08	1,0625 E-05	-5,8981 E-17	0,0000	0,0000	0,0007	1,2452 E-08	8,3496 E-06	-4,6351 E-17
00319	Z	0,0000	0,0000	0,0000	0 E+00	0 E+00	0 E+00	0,0000	0,0000	0,0000	0 E+00	0 E+00	0 E+00
00320	X	0,0000	0,0000	-0,0018	3,2937 E-06	-9,5224 E-06	-1,4915 E-17	0,0000	0,0000	-0,0014	2,5884 E-06	-7,4833 E-06	-1,1721 E-17
00320	Y	0,0000	0,0000	0,0003	3,6072 E-06	4,7337 E-06	2,0304 E-18	0,0000	0,0000	0,0002	2,8348 E-06	3,7201 E-06	1,5956 E-18
00320	Z	0,0000	0,0000	0,0000	0 E+00	0 E+00	0 E+00	0,0000	0,0000	0,0000	0 E+00	0 E+00	0 E+00
00321	X	0,0000	0,0000	-0,0011	2,3692 E-06	-8,3372 E-06	4,6623 E-19	0,0000	0,0000	-0,0009	1,8619 E-06	-6,5519 E-06	3,664 E-19
00321	Y	0,0000	0,0000	0,0001	5,8523 E-06	1,3966 E-06	-7,8801 E-20	0,0000	0,0000	0,0001	4,5991 E-06	1,0975 E-06	-6,1927 E-20
00321	Z	0,0000	0,0000	0,0000	0 E+00	0 E+00	0 E+00	0,0000	0,0000	0,0000	0 E+00	0 E+00	0 E+00
00322	X	0,0000	0,0000	-0,0005	1,7466 E-06	-6,3677 E-06	-1,282 E-20	0,0000	0,0000	-0,0004	1,3726 E-06	-5,0041 E-06	-1,0075 E-20
00322	Y	0,0000	0,0000	0,0000	7,1781 E-06	-1,759 E-07	5,5926 E-21	0,0000	0,0000	0,0000	5,641 E-06	-1,3823 E-07	4,395 E-21
00322	Z	0,0000	0,0000	0,0000	0 E+00	0 E+00	0 E+00	0,0000	0,0000	0,0000	0 E+00	0 E+00	0 E+00
00323	X	0,0000	0,0000	-0,0001	1,3713 E-06	-4,4016 E-06	6,1703 E-22	0,0000	0,0000	-0,0001	1,0776 E-06	-3,4591 E-06	4,849 E-22
00323	Y	0,0000	0,0000	0,0001	7,9497 E-06	-7,0345 E-07	5,263 E-21	0,0000	0,0000	0,0001	6,2474 E-06	-5,5281 E-07	4,136 E-21
00323	Z	0,0000	0,0000	0,0000	0 E+00	0 E+00	0 E+00	0,0000	0,0000	0,0000	0 E+00	0 E+00	0 E+00
00324	X	0,0000	0,0000	0,0002	1,1682 E-06	-2,7739 E-06	9,1681 E-23	0,0000	0,0000	0,0002	9,1808 E-07	-2,1799 E-06	7,2049 E-23
00324	Y	0,0000	0,0000	0,0001	8,3881 E-06	-7,4671 E-07	6,2079 E-21	0,0000	0,0000	0,0001	6,5919 E-06	-5,8681 E-07	4,8786 E-21
00324	Z	0,0000	0,0000	0,0000	0 E+00	0 E+00	0 E+00	0,0000	0,0000	0,0000	0 E+00	0 E+00	0 E+00
00325	X	0,0000	0,0000	0,0004	1,0607 E-06	-1,5799 E-06	-1,4322 E-23	0,0000	0,0000	0,0003	8,3358 E-07	-1,2416 E-06	-1,1255 E-23
00325	Y	0,0000	0,0000	0,0002	8,6499 E-06	-6,5592 E-07	5,7977 E-21	0,0000	0,0000	0,0001	6,7977 E-06	-5,1547 E-07	4,5562 E-21
00325	Z	0,0000	0,0000	0,0000	0 E+00	0 E+00	0 E+00	0,0000	0,0000	0,0000	0 E+00	0 E+00	0 E+00
00326	X	0,0000	0,0000	0,0005	9,7752 E-07	-7,8985 E-07	-7,2941 E-22	0,0000	0,0000	0,0004	7,6819 E-07	-6,2072 E-07	-5,7322 E-22
00326	Y	0,0000	0,0000	0,0002	8,8485 E-06	-6,2613 E-07	1,0771 E-20	0,0000	0,0000	0,0002	6,9537 E-06	-4,9205 E-07	8,4644 E-21
00326	Z	0,0000	0,0000	0,0000	0 E+00	0 E+00	0 E+00	0,0000	0,0000	0,0000	0 E+00	0 E+00	0 E+00
00327	X	0,0000	0,0000	0,0005	8,812 E-07	-3,5007 E-07	-3,541 E-21	0,0000	0,0000	0,0004	6,9251 E-07	-2,7511 E-07	-2,7827 E-21
00327	Y	0,0000	0,0000	0,0003	9,0588 E-06	-7,1224 E-07	3,5418 E-20	0,0000	0,0000	0,0002	7,119 E-06	-5,5973 E-07	2,7833 E-20
00327	Z	0,0000	0,0000	0,0000	0 E+00	0 E+00	0 E+00	0,0000	0,0000	0,0000	0 E+00	0 E+00	0 E+00
00328	X	0,0000	0,0000	0,0005	7,6629 E-07	-2,1087 E-07	-6,7113 E-21	0,0000	0,0000	0,0004	6,022 E-07	-1,6571 E-07	-5,2742 E-21
00328	Y	0,0000	0,0000	0,0003	9,3374 E-06	-8,3697 E-07	6,3851 E-20	0,0000	0,0000	0,0003	7,3379 E-06	-6,5774 E-07	5,0179 E-20
00328	Z	0,0000	0,0000	0,0000	0 E+00	0 E+00	0 E+00	0,0000	0,0000	0,0000	0 E+00	0 E+00	0 E+00
00329	X	0,0000	0,0000	0,0053	7,4527 E-06	9,3072 E-05	1,3105 E-09	0,0000	0,0000	0,0042	5,8568 E-06	7,3142 E-05	1,0299 E-09
00329	Y	0,0000	0,0000	0,0166	-4,2844 E-05	6,8487 E-05	-4,0141 E-10	0,0000	0,0000	0,0131	-3,3669 E-05	5,3821 E-05	-3,1545 E-10
00329	Z	0,0000	0,0000	0,0000	0 E+00	0 E+00	0 E+00	0,0000	0,0000	0,0000	0 E+00	0 E+00	0 E+00
00330	X	0,0000	0,0000	-0,0002	8,8223 E-06	4,8895 E-05	1,9171 E-10	0,0000	0,0000	-0,0002	6,9332 E-06	3,8425 E-05	1,5066 E-10
00330	Y	0,0000	0,0000	0,0112	-3,0054 E-05	6,2914 E-05	-4,6737 E-11	0,0000	0,0000	0,0088	-2,3618 E-05	4,9442 E-05	-3,6729 E-11
00330	Z	0,0000	0,0000	0,0000	0 E+00	0 E+00	0 E+00	0,0000	0,0000	0,0000	0 E+00	0 E+00	0 E+00
00331	X	0,0000	0,0000	-0,0029	8,9279 E-06	1,8733 E-05	-4,2823 E-12	0,0000	0,0000	-0,0022	7,0161 E-06	1,4722 E-05	-3,3653 E-12
00331	Y	0,0000	0,0000	0,0068	-1,8569 E-05	4,7832 E-05	1,1122 E-12	0,0000	0,0000	0,0053	-1,4593 E-05	3,7589 E-05	8,7408 E-13
00331	Z	0,000	0,000	0,000	0 E+00	0 E+00	0 E+00	0,000	0,000	0,000	0 E+00	0 E+00	0 E+00

Nodo	Dir	Stato Limite Ultimo						Stato Limite di Danno					
		S_X	S_Y	S_Z	Θ_X	Θ_Y	Θ_Z	S_X	S_Y	S_Z	Θ_X	Θ_Y	Θ_Z
		[cm]	[cm]	[cm]	[rad]	[rad]	[rad]	[cm]	[cm]	[cm]	[rad]	[rad]	[rad]
		0	0	0				0	0	0			
00332	X	0,0000	0,0000	-0,0036	7,5199 E-06	9,676 E-07	1,6621 E-13	0,0000	0,0000	-0,0028	5,9096 E-06	7,604 E-07	1,3062 E-13
00332	Y	0,0000	0,0000	0,0036	-9,3812 E-06	3,2169 E-05	-4,5481 E-14	0,0000	0,0000	0,0028	-7,3723 E-06	2,5281 E-05	-3,5742 E-14
00332	Z	0,0000	0,0000	0,0000	0 E+00	0 E+00	0 E+00	0,0000	0,0000	0,0000	0 E+00	0 E+00	0 E+00
00333	X	0,0000	0,0000	-0,0032	5,7843 E-06	-7,8144 E-06	-4,3575 E-15	0,0000	0,0000	-0,0025	4,5457 E-06	-6,141 E-06	-3,4244 E-15
00333	Y	0,0000	0,0000	0,0016	-3,0195 E-06	1,9287 E-05	1,2641 E-15	0,0000	0,0000	0,0012	-2,3729 E-06	1,5157 E-05	9,934 E-16
00333	Z	0,0000	0,0000	0,0000	0 E+00	0 E+00	0 E+00	0,0000	0,0000	0,0000	0 E+00	0 E+00	0 E+00
00334	X	0,0000	0,0000	-0,0025	4,1629 E-06	-1,0448 E-05	1,0708 E-16	0,0000	0,0000	-0,0019	3,2715 E-06	-8,2104 E-06	8,4151 E-17
00334	Y	0,0000	0,0000	0,0004	1,4486 E-06	1,0308 E-05	-3,3384 E-17	0,0000	0,0000	0,0003	1,1384 E-06	8,1009 E-06	-2,6236 E-17
00334	Z	0,0000	0,0000	0,0000	0 E+00	0 E+00	0 E+00	0,0000	0,0000	0,0000	0 E+00	0 E+00	0 E+00
00335	X	0,0000	0,0000	-0,0016	2,9077 E-06	-9,9142 E-06	-4,2342 E-18	0,0000	0,0000	-0,0013	2,285 E-06	-7,7912 E-06	-3,3275 E-18
00335	Y	0,0000	0,0000	-0,0001	4,1618 E-06	4,6248 E-06	1,3878 E-18	0,0000	0,0000	-0,0001	3,2706 E-06	3,6344 E-06	1,0906 E-18
00335	Z	0,0000	0,0000	0,0000	0 E+00	0 E+00	0 E+00	0,0000	0,0000	0,0000	0 E+00	0 E+00	0 E+00
00336	X	0,0000	0,0000	-0,0009	2,05 E-06	-7,9289 E-06	9,078 E-20	0,0000	0,0000	-0,0007	1,611 E-06	-6,231 E-06	7,1341 E-20
00336	Y	0,0000	0,0000	-0,0004	5,9244 E-06	1,5596 E-06	-3,1779 E-20	0,0000	0,0000	-0,0003	4,6557 E-06	1,2256 E-06	-2,4974 E-20
00336	Z	0,0000	0,0000	0,0000	0 E+00	0 E+00	0 E+00	0,0000	0,0000	0,0000	0 E+00	0 E+00	0 E+00
00337	X	0,0000	0,0000	-0,0004	1,5044 E-06	-5,6748 E-06	-2,8632 E-21	0,0000	0,0000	-0,0003	1,1823 E-06	-4,4596 E-06	-2,2501 E-21
00337	Y	0,0000	0,0000	-0,0004	6,9702 E-06	1,3599 E-07	8,2841 E-22	0,0000	0,0000	-0,0003	5,4776 E-06	1,0687 E-07	6,5102 E-22
00337	Z	0,0000	0,0000	0,0000	0 E+00	0 E+00	0 E+00	0,0000	0,0000	0,0000	0 E+00	0 E+00	0 E+00
00338	X	0,0000	0,0000	0,0000	1,2462 E-06	-3,6895 E-06	7,4957 E-23	0,0000	0,0000	0,0000	9,7938 E-07	-2,8995 E-06	5,8906 E-23
00338	Y	0,0000	0,0000	-0,0004	7,5645 E-06	-3,8479 E-07	-3,2891 E-22	0,0000	0,0000	-0,0003	5,9447 E-06	-3,0239 E-07	-2,5848 E-22
00338	Z	0,0000	0,0000	0,0000	0 E+00	0 E+00	0 E+00	0,0000	0,0000	0,0000	0 E+00	0 E+00	0 E+00
00339	X	0,0000	0,0000	0,0002	1,1272 E-06	-2,1926 E-06	-4,6564 E-24	0,0000	0,0000	0,0002	8,8579 E-07	-1,7231 E-06	-3,6593 E-24
00339	Y	0,0000	0,0000	-0,0004	7,9453 E-06	-4,6719 E-07	-2,9065 E-22	0,0000	0,0000	-0,0003	6,2439 E-06	-3,6715 E-07	-2,2841 E-22
00339	Z	0,0000	0,0000	0,0000	0 E+00	0 E+00	0 E+00	0,0000	0,0000	0,0000	0 E+00	0 E+00	0 E+00
00340	X	0,0000	0,0000	0,0004	1,0967 E-06	-1,183 E-06	1,7977 E-23	0,0000	0,0000	0,0003	8,6183 E-07	-9,2964 E-07	1,4128 E-23
00340	Y	0,0000	0,0000	-0,0004	8,201 E-06	-4,5543 E-07	-4,1495 E-22	0,0000	0,0000	-0,0003	6,4449 E-06	-3,5791 E-07	-3,2609 E-22
00340	Z	0,0000	0,0000	0,0000	0 E+00	0 E+00	0 E+00	0,0000	0,0000	0,0000	0 E+00	0 E+00	0 E+00
00341	X	0,0000	0,0000	0,0004	1,0814 E-06	-5,7554 E-07	1,0706 E-22	0,0000	0,0000	0,0003	8,498 E-07	-4,523 E-07	8,4132 E-23
00341	Y	0,0000	0,0000	-0,0003	8,4005 E-06	-4,8827 E-07	-1,161 E-21	0,0000	0,0000	-0,0002	6,6017 E-06	-3,8371 E-07	-9,1239 E-22
00341	Z	0,0000	0,0000	0,0000	0 E+00	0 E+00	0 E+00	0,0000	0,0000	0,0000	0 E+00	0 E+00	0 E+00
00342	X	0,0000	0,0000	0,0005	1,0563 E-06	-3,0301 E-07	2,6507 E-22	0,0000	0,0000	0,0004	8,301 E-07	-2,3812 E-07	2,0831 E-22
00342	Y	0,0000	0,0000	-0,0003	8,6079 E-06	-5,8297 E-07	-2,5659 E-21	0,0000	0,0000	-0,0002	6,7646 E-06	-4,5813 E-07	-2,0165 E-21
00342	Z	0,0000	0,0000	0,0000	0 E+00	0 E+00	0 E+00	0,0000	0,0000	0,0000	0 E+00	0 E+00	0 E+00
00343	X	0,0000	0,0000	0,0005	1,0325 E-06	-2,5944 E-07	4,5312 E-22	0,0000	0,0000	0,0004	8,1142 E-07	-2,0389 E-07	3,5609 E-22
00343	Y	0,0000	0,0000	-0,0002	8,8012 E-06	-6,3101 E-07	-4,309 E-21	0,0000	0,0000	-0,0002	6,9166 E-06	-4,9589 E-07	-3,3863 E-21
00343	Z	0,0000	0,0000	0,0000	0 E+00	0 E+00	0 E+00	0,0000	0,0000	0,0000	0 E+00	0 E+00	0 E+00
00344	X	0,0006	0,0014	-0,0147	-5,2231 E-05	2,4009 E-05	1,6541 E-06	0,0005	0,0011	-0,0115	-4,1046 E-05	1,8868 E-05	1,2999 E-06
00344	Y	-0,0001	0,0040	-0,0110	-1,6798 E-04	-3,9524 E-06	-1,4266 E-06	-0,0001	0,0031	-0,0087	-1,3201 E-04	-3,1061 E-06	-1,1211 E-06
00344	Z	0,0000	0,0000	0,0000	0 E+00	0 E+00	0 E+00	0,0000	0,0000	0,0000	0 E+00	0 E+00	0 E+00
00345	X	0,0066	0,0120	-0,0147	-3,7919 E-05	2,3954 E-05	9,5024 E-06	0,0052	0,0094	-0,0116	-2,9799 E-05	1,8825 E-05	7,4676 E-06
00345	Y	-0,0010	0,0665	-0,0110	-2,8804 E-04	-3,6183 E-06	-2,0602 E-06	-0,0008	0,0522	-0,0087	-2,2636 E-04	-2,8435 E-06	-1,619 E-06
00345	Z	0,000	0,000	0,000	0 E+00	0 E+00	0 E+00	0,000	0,000	0,000	0 E+00	0 E+00	0 E+00

Nodo	Dir	Stato Limite Ultimo						Stato Limite di Danno					
		S_X [cm]	S_Y [cm]	S_Z [cm]	Θ_X [rad]	Θ_Y [rad]	Θ_Z [rad]	S_X [cm]	S_Y [cm]	S_Z [cm]	Θ_X [rad]	Θ_Y [rad]	Θ_Z [rad]
		0	0	0				0	0	0			
00346	X	0,0071	-0,0003	0,0121	2,5846 E-07	2,658 E-05	5,0142 E-05	0,0056	-0,0002	0,0095	2,0311 E-07	2,0888 E-05	3,9405 E-05
00346	Y	-0,0012	0,0157	-0,0155	-6,1107 E-05	-4,562 E-06	9,0572 E-05	-0,0010	0,0123	-0,0122	-4,8022 E-05	-3,5851 E-06	7,1178 E-05
00346	Z	0,0000	0,0000	0,0000	0 E+00	0 E+00	0 E+00	0,0000	0,0000	0,0000	0 E+00	0 E+00	0 E+00
00347	X	0,0007	-0,0002	0,0121	5,0897 E-06	2,6091 E-05	3,191 E-07	0,0005	-0,0001	0,0095	3,9998 E-06	2,0504 E-05	2,5077 E-07
00347	Y	-0,0001	0,0014	-0,0154	-5,353 E-05	-4,8109 E-06	4,6787 E-06	-0,0001	0,0011	-0,0121	-4,2067 E-05	-3,7807 E-06	3,6768 E-06
00347	Z	0,0000	0,0000	0,0000	0 E+00	0 E+00	0 E+00	0,0000	0,0000	0,0000	0 E+00	0 E+00	0 E+00
00348	X	0,0010	-0,0002	0,0109	5,8154 E-07	2,5802 E-05	2,5119 E-07	0,0008	-0,0001	0,0086	4,5701 E-07	2,0277 E-05	1,974 E-07
00348	Y	-0,0002	0,0024	-0,0152	-6,5364 E-05	-4,7028 E-06	9,1489 E-06	-0,0001	0,0018	-0,0120	-5,1367 E-05	-3,6958 E-06	7,1898 E-06
00348	Z	0,0000	0,0000	0,0000	0 E+00	0 E+00	0 E+00	0,0000	0,0000	0,0000	0 E+00	0 E+00	0 E+00
00349	X	0,0029	0,0001	0,0110	-6,4687 E-06	2,562 E-05	5,9169 E-06	0,0023	0,0001	0,0086	-5,0835 E-06	2,0134 E-05	4,6499 E-06
00349	Y	-0,0005	0,0076	-0,0152	-7,3337 E-05	-4,5311 E-06	3,4403 E-05	-0,0004	0,0060	-0,0120	-5,7633 E-05	-3,5608 E-06	2,7036 E-05
00349	Z	0,0000	0,0000	0,0000	0 E+00	0 E+00	0 E+00	0,0000	0,0000	0,0000	0 E+00	0 E+00	0 E+00
00350	X	0,0048	0,0007	0,0110	-7,4042 E-06	2,5643 E-05	1,5676 E-05	0,0038	0,0005	0,0086	-5,8187 E-06	2,0152 E-05	1,2319 E-05
00350	Y	-0,0008	0,0133	-0,0153	-7,7448 E-05	-4,5224 E-06	6,6547 E-05	-0,0007	0,0104	-0,0120	-6,0863 E-05	-3,554 E-06	5,2297 E-05
00350	Z	0,0000	0,0000	0,0000	0 E+00	0 E+00	0 E+00	0,0000	0,0000	0,0000	0 E+00	0 E+00	0 E+00
00351	X	0,0068	0,0012	0,0110	-7,7686 E-06	2,5633 E-05	2,5335 E-05	0,0053	0,0010	0,0086	-6,1051 E-06	2,0144 E-05	1,991 E-05
00351	Y	-0,0012	0,0191	-0,0153	-7,8558 E-05	-4,6992 E-06	1,0077 E-04	-0,0009	0,0150	-0,0120	-6,1736 E-05	-3,693 E-06	7,919 E-05
00351	Z	0,0000	0,0000	0,0000	0 E+00	0 E+00	0 E+00	0,0000	0,0000	0,0000	0 E+00	0 E+00	0 E+00
00352	X	0,0019	-0,0001	0,0092	-6,9036 E-06	2,5306 E-05	-8,0691 E-07	0,0015	-0,0001	0,0072	-5,4253 E-06	1,9887 E-05	-6,3413 E-07
00352	Y	-0,0003	0,0064	-0,0149	-9,5222 E-05	-4,5185 E-06	2,2077 E-05	-0,0003	0,0050	-0,0117	-7,4832 E-05	-3,551 E-06	1,735 E-05
00352	Z	0,0000	0,0000	0,0000	0 E+00	0 E+00	0 E+00	0,0000	0,0000	0,0000	0 E+00	0 E+00	0 E+00
00353	X	0,0038	0,0007	0,0092	-1,2861 E-05	2,5252 E-05	9,2008 E-07	0,0030	0,0006	0,0072	-1,0107 E-05	1,9845 E-05	7,2306 E-07
00353	Y	-0,0007	0,0140	-0,0149	-1,0672 E-04	-4,4897 E-06	5,311 E-05	-0,0005	0,0110	-0,0117	-8,3869 E-05	-3,5283 E-06	4,1737 E-05
00353	Z	0,0000	0,0000	0,0000	0 E+00	0 E+00	0 E+00	0,0000	0,0000	0,0000	0 E+00	0 E+00	0 E+00
00354	X	0,0057	0,0017	0,0092	-1,3463 E-05	2,514 E-05	4,3622 E-06	0,0045	0,0014	0,0072	-1,058 E-05	1,9757 E-05	3,4281 E-06
00354	Y	-0,0010	0,0222	-0,0149	-1,1076 E-04	-4,5369 E-06	8,7344 E-05	-0,0008	0,0175	-0,0117	-8,7039 E-05	-3,5654 E-06	6,8641 E-05
00354	Z	0,0000	0,0000	0,0000	0 E+00	0 E+00	0 E+00	0,0000	0,0000	0,0000	0 E+00	0 E+00	0 E+00
00355	X	0,0009	-0,0003	0,0074	1,3319 E-06	2,4896 E-05	-1,7809 E-07	0,0007	-0,0002	0,0058	1,0467 E-06	1,9565 E-05	-1,3996 E-07
00355	Y	-0,0002	0,0036	-0,0146	-1,058 E-04	-4,3953 E-06	9,1998 E-06	-0,0001	0,0029	-0,0115	-8,3142 E-05	-3,4541 E-06	7,2298 E-06
00355	Z	0,0000	0,0000	0,0000	0 E+00	0 E+00	0 E+00	0,0000	0,0000	0,0000	0 E+00	0 E+00	0 E+00
00356	X	0,0028	0,0002	0,0075	-1,1119 E-05	2,4897 E-05	-1,2298 E-06	0,0022	0,0001	0,0059	-8,738 E-06	1,9566 E-05	-9,6647 E-07
00356	Y	-0,0005	0,0126	-0,0146	-1,301 E-04	-4,3852 E-06	3,3912 E-05	-0,0004	0,0099	-0,0115	-1,0224 E-04	-3,4462 E-06	2,665 E-05
00356	Z	0,0000	0,0000	0,0000	0 E+00	0 E+00	0 E+00	0,0000	0,0000	0,0000	0 E+00	0 E+00	0 E+00
00357	X	0,0047	0,0012	0,0075	-1,5128 E-05	2,4798 E-05	-1,4092 E-06	0,0037	0,0010	0,0059	-1,1889 E-05	1,9488 E-05	-1,1075 E-06
00357	Y	-0,0008	0,0228	-0,0146	-1,4063 E-04	-4,4034 E-06	6,4696 E-05	-0,0006	0,0180	-0,0115	-1,1051 E-04	-3,4605 E-06	5,0842 E-05
00357	Z	0,0000	0,0000	0,0000	0 E+00	0 E+00	0 E+00	0,0000	0,0000	0,0000	0 E+00	0 E+00	0 E+00
00358	X	0,0066	0,0024	0,0075	-1,556 E-05	2,464 E-05	-7,1225 E-07	0,0052	0,0019	0,0059	-1,2228 E-05	1,9364 E-05	-5,5973 E-07
00358	Y	-0,0011	0,0335	-0,0146	-1,4338 E-04	-4,4457 E-06	9,7287 E-05	-0,0009	0,0263	-0,0115	-1,1268 E-04	-3,4937 E-06	7,6454 E-05
00358	Z	0,0000	0,0000	0,0000	0 E+00	0 E+00	0 E+00	0,0000	0,0000	0,0000	0 E+00	0 E+00	0 E+00
00359	X	0,0019	-0,0002	0,0058	-5,4514 E-06	2,4552 E-05	5,4082 E-07	0,0015	-0,0001	0,0045	-4,2841 E-06	1,9294 E-05	4,2501 E-07
00359	Y	-0,0003	0,0092	-0,0143	-1,4223 E-04	-4,2477 E-06	1,7228 E-05	-0,0002	0,0072	-0,0112	-1,1178 E-04	-3,3381 E-06	1,3539 E-05
00359	Z	0,000	0,000	0,000	0 E+00	0 E+00	0 E+00	0,000	0,000	0,000	0 E+00	0 E+00	0 E+00

Nodo	Dir	Stato Limite Ultimo						Stato Limite di Danno					
		S_X	S_Y	S_Z	Θ_X	Θ_Y	Θ_Z	S_X	S_Y	S_Z	Θ_X	Θ_Y	Θ_Z
		[cm]	[cm]	[cm]	[rad]	[rad]	[rad]	[cm]	[cm]	[cm]	[rad]	[rad]	[rad]
		0	0	0				0	0	0			
00360	X	0,0038	0,0006	0,0058	-1,3236 E-05	2,4495 E-05	-4,1754 E-07	0,0030	0,0005	0,0045	-1,0402 E-05	1,925 E-05	-3,2813 E-07
00360	Y	-0,0006	0,0208	-0,0143	-1,6377 E-04	-4,2627 E-06	4,1993 E-05	-0,0005	0,0164	-0,0112	-1,287 E-04	-3,3499 E-06	3,3001 E-05
00360	Z	0,0000	0,0000	0,0000	0 E+00	0 E+00	0 E+00	0,0000	0,0000	0,0000	0 E+00	0 E+00	0 E+00
00361	X	0,0056	0,0017	0,0058	-1,5605 E-05	2,4333 E-05	-1,0487 E-06	0,0044	0,0013	0,0045	-1,2264 E-05	1,9123 E-05	-8,2411 E-07
00361	Y	-0,0010	0,0334	-0,0143	-1,7098 E-04	-4,2793 E-06	6,9893 E-05	-0,0007	0,0263	-0,0112	-1,3437 E-04	-3,363 E-06	5,4926 E-05
00361	Z	0,0000	0,0000	0,0000	0 E+00	0 E+00	0 E+00	0,0000	0,0000	0,0000	0 E+00	0 E+00	0 E+00
00362	X	0,0009	-0,0002	0,0041	6,6107 E-07	2,4209 E-05	1,3267 E-06	0,0007	-0,0001	0,0032	5,1951 E-07	1,9025 E-05	1,0426 E-06
00362	Y	-0,0002	0,0047	-0,0140	-1,384 E-04	-4,0981 E-06	6,3156 E-06	-0,0001	0,0037	-0,0110	-1,0877 E-04	-3,2206 E-06	4,9632 E-06
00362	Z	0,0000	0,0000	0,0000	0 E+00	0 E+00	0 E+00	0,0000	0,0000	0,0000	0 E+00	0 E+00	0 E+00
00363	X	0,0028	0,0002	0,0041	-9,5971 E-06	2,4225 E-05	2,139 E-06	0,0022	0,0002	0,0032	-7,5421 E-06	1,9037 E-05	1,6809 E-06
00363	Y	-0,0005	0,0166	-0,0140	-1,7623 E-04	-4,1212 E-06	2,3621 E-05	-0,0004	0,0131	-0,0110	-1,3849 E-04	-3,2387 E-06	1,8563 E-05
00363	Z	0,0000	0,0000	0,0000	0 E+00	0 E+00	0 E+00	0,0000	0,0000	0,0000	0 E+00	0 E+00	0 E+00
00364	X	0,0047	0,0011	0,0041	-1,4288 E-05	2,4095 E-05	1,7141 E-06	0,0037	0,0009	0,0032	-1,1229 E-05	1,8936 E-05	1,347 E-06
00364	Y	-0,0008	0,0306	-0,0140	-1,9282 E-04	-4,1321 E-06	4,6005 E-05	-0,0006	0,0241	-0,0110	-1,5153 E-04	-3,2473 E-06	3,6154 E-05
00364	Z	0,0000	0,0000	0,0000	0 E+00	0 E+00	0 E+00	0,0000	0,0000	0,0000	0 E+00	0 E+00	0 E+00
00365	X	0,0065	0,0023	0,0041	-1,5411 E-05	2,3896 E-05	1,3336 E-06	0,0051	0,0018	0,0032	-1,2111 E-05	1,8779 E-05	1,048 E-06
00365	Y	-0,0011	0,0453	-0,0140	-1,9718 E-04	-4,1326 E-06	7,0271 E-05	-0,0009	0,0356	-0,0110	-1,5496 E-04	-3,2476 E-06	5,5223 E-05
00365	Z	0,0000	0,0000	0,0000	0 E+00	0 E+00	0 E+00	0,0000	0,0000	0,0000	0 E+00	0 E+00	0 E+00
00366	X	0,0019	0,0001	0,0025	-6,46 E-06	2,3996 E-05	3,3961 E-06	0,0015	0,0001	0,0019	-5,0767 E-06	1,8857 E-05	2,6689 E-06
00366	Y	-0,0003	0,0112	-0,0137	-1,7553 E-04	-3,9916 E-06	1,0981 E-05	-0,0002	0,0088	-0,0108	-1,3794 E-04	-3,1369 E-06	8,6296 E-06
00366	Z	0,0000	0,0000	0,0000	0 E+00	0 E+00	0 E+00	0,0000	0,0000	0,0000	0 E+00	0 E+00	0 E+00
00367	X	0,0037	0,0009	0,0025	-1,256 E-05	2,391 E-05	4,4481 E-06	0,0029	0,0007	0,0019	-9,8707 E-06	1,879 E-05	3,4956 E-06
00367	Y	-0,0006	0,0256	-0,0137	-2,057 E-04	-4,0017 E-06	2,7453 E-05	-0,0005	0,0201	-0,0108	-1,6165 E-04	-3,1448 E-06	2,1574 E-05
00367	Z	0,0000	0,0000	0,0000	0 E+00	0 E+00	0 E+00	0,0000	0,0000	0,0000	0 E+00	0 E+00	0 E+00
00368	X	0,0055	0,0019	0,0025	-1,5133 E-05	2,3716 E-05	4,8116 E-06	0,0043	0,0015	0,0019	-1,1893 E-05	1,8638 E-05	3,7813 E-06
00368	Y	-0,0009	0,0416	-0,0137	-2,1638 E-04	-3,9962 E-06	4,6765 E-05	-0,0007	0,0327	-0,0108	-1,7004 E-04	-3,1405 E-06	3,6751 E-05
00368	Z	0,0000	0,0000	0,0000	0 E+00	0 E+00	0 E+00	0,0000	0,0000	0,0000	0 E+00	0 E+00	0 E+00
00369	X	0,0009	0,0001	0,0008	-5,3002 E-06	2,3771 E-05	2,4315 E-06	0,0007	0,0001	0,0007	-4,1653 E-06	1,8681 E-05	1,9108 E-06
00369	Y	-0,0001	0,0053	-0,0134	-1,5926 E-04	-3,8698 E-06	3,6879 E-06	-0,0001	0,0042	-0,0106	-1,2515 E-04	-3,0412 E-06	2,8982 E-06
00369	Z	0,0000	0,0000	0,0000	0 E+00	0 E+00	0 E+00	0,0000	0,0000	0,0000	0 E+00	0 E+00	0 E+00
00370	X	0,0028	0,0008	0,0008	-1,1512 E-05	2,3765 E-05	5,6825 E-06	0,0022	0,0006	0,0007	-9,0467 E-06	1,8676 E-05	4,4657 E-06
00370	Y	-0,0004	0,0193	-0,0134	-2,0714 E-04	-3,8885 E-06	1,4501 E-05	-0,0004	0,0151	-0,0106	-1,6278 E-04	-3,0558 E-06	1,1396 E-05
00370	Z	0,0000	0,0000	0,0000	0 E+00	0 E+00	0 E+00	0,0000	0,0000	0,0000	0 E+00	0 E+00	0 E+00
00371	X	0,0046	0,0018	0,0008	-1,4957 E-05	2,3609 E-05	7,3346 E-06	0,0036	0,0014	0,0007	-1,1754 E-05	1,8553 E-05	5,764 E-06
00371	Y	-0,0007	0,0358	-0,0135	-2,2908 E-04	-3,883 E-06	2,8912 E-05	-0,0006	0,0281	-0,0106	-1,8003 E-04	-3,0515 E-06	2,2721 E-05
00371	Z	0,0000	0,0000	0,0000	0 E+00	0 E+00	0 E+00	0,0000	0,0000	0,0000	0 E+00	0 E+00	0 E+00
00372	X	0,0064	0,0030	0,0009	-1,6043 E-05	2,3382 E-05	8,5044 E-06	0,0050	0,0023	0,0007	-1,2608 E-05	1,8375 E-05	6,6833 E-06
00372	Y	-0,0010	0,0533	-0,0135	-2,3515 E-04	-3,8603 E-06	4,5007 E-05	-0,0008	0,0419	-0,0106	-1,8479 E-04	-3,0337 E-06	3,537 E-05
00372	Z	0,0000	0,0000	0,0000	0 E+00	0 E+00	0 E+00	0,0000	0,0000	0,0000	0 E+00	0 E+00	0 E+00
00373	X	0,0018	0,0007	-0,0008	-1,2076 E-05	2,3655 E-05	5,0942 E-06	0,0014	0,0006	-0,0006	-9,49 E-06	1,859 E-05	4,0033 E-06
00373	Y	-0,0003	0,0123	-0,0132	-1,9617 E-04	-3,795 E-06	6,3627 E-06	-0,0002	0,0097	-0,0104	-1,5416 E-04	-2,9823 E-06	5,0002 E-06
00373	Z	0,000	0,000	0,000	0 E+00	0 E+00	0 E+00	0,000	0,000	0,000	0 E+00	0 E+00	0 E+00

Nodo	Dir	Stato Limite Ultimo						Stato Limite di Danno					
		S_X [cm]	S_Y [cm]	S_Z [cm]	Θ_X [rad]	Θ_Y [rad]	Θ_Z [rad]	S_X [cm]	S_Y [cm]	S_Z [cm]	Θ_X [rad]	Θ_Y [rad]	Θ_Z [rad]
		0	0	0				0	0	0			
00374	X	0,0037	0,0018	-0,0008	-1,5521 E-05	2,3553 E-05	8,2437 E-06	0,0029	0,0014	-0,0006	-1,2197 E-05	1,8509 E-05	6,4784 E-06
00374	Y	-0,0006	0,0286	-0,0132	-2,329 E-04	-3,7938 E-06	1,6351 E-05	-0,0005	0,0225	-0,0104	-1,8303 E-04	-2,9814 E-06	1,285 E-05
00374	Z	0,0000	0,0000	0,0000	0 E+00	0 E+00	0 E+00	0,0000	0,0000	0,0000	0 E+00	0 E+00	0 E+00
00375	X	0,0055	0,0030	-0,0008	-1,7253 E-05	2,3343 E-05	1,0443 E-05	0,0043	0,0024	-0,0006	-1,3559 E-05	1,8344 E-05	8,2069 E-06
00375	Y	-0,0009	0,0467	-0,0132	-2,4671 E-04	-3,7729 E-06	2,8608 E-05	-0,0007	0,0367	-0,0104	-1,9388 E-04	-2,965 E-06	2,2482 E-05
00375	Z	0,0000	0,0000	0,0000	0 E+00	0 E+00	0 E+00	0,0000	0,0000	0,0000	0 E+00	0 E+00	0 E+00
00376	X	0,0009	0,0005	-0,0024	-1,4612 E-05	2,3552 E-05	2,9299 E-06	0,0007	0,0004	-0,0019	-1,1483 E-05	1,8509 E-05	2,3025 E-06
00376	Y	-0,0001	0,0057	-0,0129	-1,7121 E-04	-3,7221 E-06	1,8042 E-06	-0,0001	0,0045	-0,0102	-1,3454 E-04	-2,925 E-06	1,4179 E-06
00376	Z	0,0000	0,0000	0,0000	0 E+00	0 E+00	0 E+00	0,0000	0,0000	0,0000	0 E+00	0 E+00	0 E+00
00377	X	0,0027	0,0017	-0,0024	-1,727 E-05	2,3526 E-05	7,5738 E-06	0,0021	0,0014	-0,0019	-1,3572 E-05	1,8488 E-05	5,952 E-06
00377	Y	-0,0004	0,0208	-0,0129	-2,2603 E-04	-3,7224 E-06	8,2003 E-06	-0,0003	0,0164	-0,0102	-1,7763 E-04	-2,9253 E-06	6,4443 E-06
00377	Z	0,0000	0,0000	0,0000	0 E+00	0 E+00	0 E+00	0,0000	0,0000	0,0000	0 E+00	0 E+00	0 E+00
00378	X	0,0045	0,0031	-0,0024	-1,8962 E-05	2,3363 E-05	1,0859 E-05	0,0036	0,0024	-0,0019	-1,4901 E-05	1,836 E-05	8,5336 E-06
00378	Y	-0,0007	0,0389	-0,0129	-2,5209 E-04	-3,7061 E-06	1,6861 E-05	-0,0006	0,0306	-0,0102	-1,9811 E-04	-2,9125 E-06	1,325 E-05
00378	Z	0,0000	0,0000	0,0000	0 E+00	0 E+00	0 E+00	0,0000	0,0000	0,0000	0 E+00	0 E+00	0 E+00
00379	X	0,0063	0,0045	-0,0024	-1,9579 E-05	2,3127 E-05	1,3549 E-05	0,0050	0,0036	-0,0018	-1,5387 E-05	1,8175 E-05	1,0647 E-05
00379	Y	-0,0010	0,0582	-0,0129	-2,5966 E-04	-3,6708 E-06	2,6831 E-05	-0,0008	0,0457	-0,0102	-2,0406 E-04	-2,8848 E-06	2,1086 E-05
00379	Z	0,0000	0,0000	0,0000	0 E+00	0 E+00	0 E+00	0,0000	0,0000	0,0000	0 E+00	0 E+00	0 E+00
00380	X	0,0018	0,0015	-0,0040	-2,0466 E-05	2,3522 E-05	5,6813 E-06	0,0014	0,0012	-0,0031	-1,6084 E-05	1,8485 E-05	4,4647 E-06
00380	Y	-0,0003	0,0130	-0,0127	-2,0802 E-04	-3,6666 E-06	3,3915 E-06	-0,0002	0,0102	-0,0100	-1,6348 E-04	-2,8814 E-06	2,6653 E-06
00380	Z	0,0000	0,0000	0,0000	0 E+00	0 E+00	0 E+00	0,0000	0,0000	0,0000	0 E+00	0 E+00	0 E+00
00381	X	0,0036	0,0031	-0,0040	-2,1498 E-05	2,3421 E-05	9,9143 E-06	0,0029	0,0024	-0,0031	-1,6894 E-05	1,8406 E-05	7,7913 E-06
00381	Y	-0,0006	0,0304	-0,0127	-2,4934 E-04	-3,6608 E-06	9,0798 E-06	-0,0004	0,0239	-0,0100	-1,9595 E-04	-2,8769 E-06	7,1355 E-06
00381	Z	0,0000	0,0000	0,0000	0 E+00	0 E+00	0 E+00	0,0000	0,0000	0,0000	0 E+00	0 E+00	0 E+00
00382	X	0,0054	0,0047	-0,0040	-2,2116 E-05	2,3215 E-05	1,3254 E-05	0,0043	0,0037	-0,0031	-1,738 E-05	1,8244 E-05	1,0416 E-05
00382	Y	-0,0008	0,0498	-0,0127	-2,6556 E-04	-3,6341 E-06	1,6388 E-05	-0,0007	0,0392	-0,0100	-2,087 E-04	-2,8559 E-06	1,2879 E-05
00382	Z	0,0000	0,0000	0,0000	0 E+00	0 E+00	0 E+00	0,0000	0,0000	0,0000	0 E+00	0 E+00	0 E+00
00383	X	0,0009	0,0009	-0,0055	-2,5191 E-05	2,3522 E-05	2,9942 E-06	0,0007	0,0007	-0,0044	-1,9797 E-05	1,8485 E-05	2,3531 E-06
00383	Y	-0,0001	0,0059	-0,0124	-1,7742 E-04	-3,6303 E-06	1,0199 E-06	-0,0001	0,0046	-0,0098	-1,3943 E-04	-2,853 E-06	8,015 E-07
00383	Z	0,0000	0,0000	0,0000	0 E+00	0 E+00	0 E+00	0,0000	0,0000	0,0000	0 E+00	0 E+00	0 E+00
00384	X	0,0027	0,0028	-0,0055	-2,5032 E-05	2,3491 E-05	8,0007 E-06	0,0021	0,0022	-0,0044	-1,9672 E-05	1,8461 E-05	6,2874 E-06
00384	Y	-0,0004	0,0217	-0,0124	-2,3688 E-04	-3,6296 E-06	4,3206 E-06	-0,0003	0,0170	-0,0098	-1,8616 E-04	-2,8524 E-06	3,3954 E-06
00384	Z	0,0000	0,0000	0,0000	0 E+00	0 E+00	0 E+00	0,0000	0,0000	0,0000	0 E+00	0 E+00	0 E+00
00385	X	0,0045	0,0047	-0,0055	-2,5076 E-05	2,3344 E-05	1,1906 E-05	0,0036	0,0037	-0,0044	-1,9706 E-05	1,8345 E-05	9,3568 E-06
00385	Y	-0,0007	0,0407	-0,0124	-2,6577 E-04	-3,612 E-06	9,2158 E-06	-0,0006	0,0320	-0,0098	-2,0886 E-04	-2,8385 E-06	7,2424 E-06
00385	Z	0,0000	0,0000	0,0000	0 E+00	0 E+00	0 E+00	0,0000	0,0000	0,0000	0 E+00	0 E+00	0 E+00
00386	X	0,0063	0,0066	-0,0055	-2,5134 E-05	2,315 E-05	1,5228 E-05	0,0049	0,0052	-0,0044	-1,9752 E-05	1,8192 E-05	1,1967 E-05
00386	Y	-0,0010	0,0611	-0,0124	-2,7465 E-04	-3,5768 E-06	1,4954 E-05	-0,0008	0,0480	-0,0098	-2,1584 E-04	-2,8108 E-06	1,1752 E-05
00386	Z	0,0000	0,0000	0,0000	0 E+00	0 E+00	0 E+00	0,0000	0,0000	0,0000	0 E+00	0 E+00	0 E+00
00387	X	0,0018	0,0023	-0,0071	-2,9666 E-05	2,3561 E-05	5,5588 E-06	0,0014	0,0018	-0,0056	-2,3313 E-05	1,8516 E-05	4,3684 E-06
00387	Y	-0,0003	0,0133	-0,0122	-2,1442 E-04	-3,6098 E-06	1,58 E-06	-0,0002	0,0105	-0,0096	-1,685 E-04	-2,8369 E-06	1,2417 E-06
00387	Z	0,000	0,000	0,000	0 E+00	0 E+00	0 E+00	0,000	0,000	0,000	0 E+00	0 E+00	0 E+00

Nodo	Dir	Stato Limite Ultimo						Stato Limite di Danno					
		S_X [cm]	S_Y [cm]	S_Z [cm]	Θ_X [rad]	Θ_Y [rad]	Θ_Z [rad]	S_X [cm]	S_Y [cm]	S_Z [cm]	Θ_X [rad]	Θ_Y [rad]	Θ_Z [rad]
		0	0	0				0	0	0			
00388	X	0,0036	0,0045	-0,0071	-2,864 E-05	2,3483 E-05	9,8338 E-06	0,0028	0,0035	-0,0056	-2,2507 E-05	1,8455 E-05	7,728 E-06
00388	Y	-0,0006	0,0313	-0,0122	-2,5864 E-04	-3,6056 E-06	4,713 E-06	-0,0004	0,0246	-0,0096	-2,0326 E-04	-2,8335 E-06	3,7038 E-06
00388	Z	0,0000	0,0000	0,0000	0 E+00	0 E+00	0 E+00	0,0000	0,0000	0,0000	0 E+00	0 E+00	0 E+00
00389	X	0,0054	0,0066	-0,0072	-2,8189 E-05	2,3307 E-05	1,3328 E-05	0,0042	0,0052	-0,0056	-2,2153 E-05	1,8316 E-05	1,0474 E-05
00389	Y	-0,0008	0,0515	-0,0122	-2,7643 E-04	-3,5815 E-06	8,6115 E-06	-0,0007	0,0405	-0,0096	-2,1724 E-04	-2,8145 E-06	6,7675 E-06
00389	Z	0,0000	0,0000	0,0000	0 E+00	0 E+00	0 E+00	0,0000	0,0000	0,0000	0 E+00	0 E+00	0 E+00
00390	X	0,0009	0,0014	-0,0087	-3,5537 E-05	2,3631 E-05	2,7647 E-06	0,0007	0,0011	-0,0069	-2,7927 E-05	1,8571 E-05	2,1727 E-06
00390	Y	-0,0001	0,0060	-0,0119	-1,8052 E-04	-3,5994 E-06	6,7089 E-07	-0,0001	0,0047	-0,0094	-1,4186 E-04	-2,8287 E-06	5,2723 E-07
00390	Z	0,0000	0,0000	0,0000	0 E+00	0 E+00	0 E+00	0,0000	0,0000	0,0000	0 E+00	0 E+00	0 E+00
00391	X	0,0027	0,0039	-0,0088	-3,2918 E-05	2,3621 E-05	7,4061 E-06	0,0021	0,0031	-0,0069	-2,5869 E-05	1,8563 E-05	5,8202 E-06
00391	Y	-0,0004	0,0221	-0,0119	-2,4272 E-04	-3,6089 E-06	2,0198 E-06	-0,0003	0,0174	-0,0094	-1,9074 E-04	-2,8361 E-06	1,5873 E-06
00391	Z	0,0000	0,0000	0,0000	0 E+00	0 E+00	0 E+00	0,0000	0,0000	0,0000	0 E+00	0 E+00	0 E+00
00392	X	0,0045	0,0063	-0,0088	-3,1494 E-05	2,3505 E-05	1,0981 E-05	0,0036	0,0050	-0,0069	-2,475 E-05	1,8472 E-05	8,6295 E-06
00392	Y	-0,0007	0,0416	-0,0119	-2,7326 E-04	-3,5951 E-06	4,5379 E-06	-0,0005	0,0327	-0,0094	-2,1474 E-04	-2,8252 E-06	3,5662 E-06
00392	Z	0,0000	0,0000	0,0000	0 E+00	0 E+00	0 E+00	0,0000	0,0000	0,0000	0 E+00	0 E+00	0 E+00
00393	X	0,0063	0,0087	-0,0088	-3,1013 E-05	2,3334 E-05	1,4053 E-05	0,0049	0,0068	-0,0069	-2,4372 E-05	1,8338 E-05	1,1044 E-05
00393	Y	-0,0010	0,0626	-0,0119	-2,825 E-04	-3,5673 E-06	7,397 E-06	-0,0008	0,0492	-0,0094	-2,2201 E-04	-2,8034 E-06	5,8131 E-06
00393	Z	0,0000	0,0000	0,0000	0 E+00	0 E+00	0 E+00	0,0000	0,0000	0,0000	0 E+00	0 E+00	0 E+00
00394	X	0,0018	0,0030	-0,0104	-3,8122 E-05	2,3744 E-05	4,9149 E-06	0,0014	0,0024	-0,0082	-2,9959 E-05	1,866 E-05	3,8625 E-06
00394	Y	-0,0003	0,0135	-0,0117	-2,1766 E-04	-3,6219 E-06	6,3843 E-07	-0,0002	0,0106	-0,0092	-1,7105 E-04	-2,8463 E-06	5,0173 E-07
00394	Z	0,0000	0,0000	0,0000	0 E+00	0 E+00	0 E+00	0,0000	0,0000	0,0000	0 E+00	0 E+00	0 E+00
00395	X	0,0036	0,0058	-0,0104	-3,5219 E-05	2,3693 E-05	8,5048 E-06	0,0028	0,0045	-0,0082	-2,7677 E-05	1,8619 E-05	6,6836 E-06
00395	Y	-0,0006	0,0318	-0,0117	-2,6331 E-04	-3,6162 E-06	2,0041 E-06	-0,0004	0,0250	-0,0092	-2,0692 E-04	-2,8418 E-06	1,575 E-06
00395	Z	0,0000	0,0000	0,0000	0 E+00	0 E+00	0 E+00	0,0000	0,0000	0,0000	0 E+00	0 E+00	0 E+00
00396	X	0,0054	0,0083	-0,0104	-3,3796 E-05	2,3568 E-05	1,1377 E-05	0,0043	0,0066	-0,0082	-2,6559 E-05	1,8521 E-05	8,9411 E-06
00396	Y	-0,0008	0,0524	-0,0117	-2,8191 E-04	-3,5977 E-06	3,62 E-06	-0,0007	0,0411	-0,0092	-2,2155 E-04	-2,8273 E-06	2,8448 E-06
00396	Z	0,0000	0,0000	0,0000	0 E+00	0 E+00	0 E+00	0,0000	0,0000	0,0000	0 E+00	0 E+00	0 E+00
00397	X	0,0009	0,0017	-0,0120	-4,4589 E-05	2,3836 E-05	2,3844 E-06	0,0007	0,0014	-0,0094	-3,5041 E-05	1,8732 E-05	1,8738 E-06
00397	Y	-0,0001	0,0060	-0,0115	-1,8206 E-04	-3,6621 E-06	3,1876 E-07	-0,0001	0,0047	-0,0090	-1,4307 E-04	-2,8779 E-06	2,5051 E-07
00397	Z	0,0000	0,0000	0,0000	0 E+00	0 E+00	0 E+00	0,0000	0,0000	0,0000	0 E+00	0 E+00	0 E+00
00398	X	0,0027	0,0049	-0,0120	-3,9595 E-05	2,3857 E-05	6,1831 E-06	0,0021	0,0038	-0,0094	-3,1116 E-05	1,8748 E-05	4,859 E-06
00398	Y	-0,0004	0,0223	-0,0114	-2,451 E-04	-3,6517 E-06	4,9191 E-07	-0,0003	0,0175	-0,0090	-1,9261 E-04	-2,8698 E-06	3,8658 E-07
00398	Z	0,0000	0,0000	0,0000	0 E+00	0 E+00	0 E+00	0,0000	0,0000	0,0000	0 E+00	0 E+00	0 E+00
00399	X	0,0045	0,0077	-0,0120	-3,6808 E-05	2,379 E-05	8,9304 E-06	0,0036	0,0061	-0,0094	-2,8926 E-05	1,8695 E-05	7,0181 E-06
00399	Y	-0,0007	0,0420	-0,0114	-2,7641 E-04	-3,6214 E-06	9,578 E-07	-0,0005	0,0330	-0,0090	-2,1722 E-04	-2,8459 E-06	7,5271 E-07
00399	Z	0,0000	0,0000	0,0000	0 E+00	0 E+00	0 E+00	0,0000	0,0000	0,0000	0 E+00	0 E+00	0 E+00
00400	X	0,0063	0,0104	-0,0120	-3,5737 E-05	2,3691 E-05	1,1153 E-05	0,0050	0,0082	-0,0095	-2,8085 E-05	1,8618 E-05	8,7645 E-06
00400	Y	-0,0010	0,0632	-0,0114	-2,8608 E-04	-3,6092 E-06	1,8332 E-06	-0,0008	0,0497	-0,0090	-2,2482 E-04	-2,8363 E-06	1,4406 E-06
00400	Z	0,0000	0,0000	0,0000	0 E+00	0 E+00	0 E+00	0,0000	0,0000	0,0000	0 E+00	0 E+00	0 E+00
00401	X	0,0018	0,0037	-0,0137	-4,5082 E-05	2,4006 E-05	4,1536 E-06	0,0014	0,0029	-0,0107	-3,5428 E-05	1,8865 E-05	3,2642 E-06
00401	Y	-0,0003	0,0135	-0,0112	-2,1785 E-04	-3,7191 E-06	-8,2927 E-07	-0,0002	0,0106	-0,0088	-1,712 E-04	-2,9227 E-06	-6,5169 E-07
00401	Z	0,000	0,000	0,000	0 E+00	0 E+00	0 E+00	0,000	0,000	0,000	0 E+00	0 E+00	0 E+00

Nodo	Dir	Stato Limite Ultimo						Stato Limite di Danno					
		S_X [cm]	S_Y [cm]	S_Z [cm]	Θ_X [rad]	Θ_Y [rad]	Θ_Z [rad]	S_X [cm]	S_Y [cm]	S_Z [cm]	Θ_X [rad]	Θ_Y [rad]	Θ_Z [rad]
		0	0	0				0	0	0			
00402	X	0,0036	0,0068	-0,0137	-4,0385 E-05	2,3993 E-05	7,0498 E-06	0,0029	0,0054	-0,0107	-3,1737 E-05	1,8855 E-05	5,5402 E-06
00402	Y	-0,0006	0,0318	-0,0112	-2,6393 E-04	-3,6334 E-06	-1,7014 E-06	-0,0004	0,0250	-0,0088	-2,0741 E-04	-2,8554 E-06	-1,3371 E-06
00402	Z	0,0000	0,0000	0,0000	0 E+00	0 E+00	0 E+00	0,0000	0,0000	0,0000	0 E+00	0 E+00	0 E+00
00403	X	0,0054	0,0098	-0,0137	-3,7828 E-05	2,3897 E-05	9,051 E-06	0,0043	0,0077	-0,0108	-2,9728 E-05	1,878 E-05	7,1129 E-06
00403	Y	-0,0008	0,0525	-0,0112	-2,8391 E-04	-3,6181 E-06	-1,2232 E-06	-0,0007	0,0413	-0,0088	-2,2311 E-04	-2,8433 E-06	-9,6129 E-07
00403	Z	0,0000	0,0000	0,0000	0 E+00	0 E+00	0 E+00	0,0000	0,0000	0,0000	0 E+00	0 E+00	0 E+00
00404	X	0,0008	-0,0002	0,0126	6,9986 E-06	3,0418 E-05	5,2572 E-06	0,0006	-0,0002	0,0099	5,5 E-06	2,3905 E-05	4,1314 E-06
00404	Y	-0,0001	0,0013	-0,0143	-4,9134 E-05	-2,1163 E-06	1,4901 E-06	-0,0001	0,0010	-0,0112	-3,8613 E-05	-1,6631 E-06	1,171 E-06
00404	Z	0,0000	0,0000	0,0000	0 E+00	0 E+00	0 E+00	0,0000	0,0000	0,0000	0 E+00	0 E+00	0 E+00
00405	X	0,0092	-0,0018	0,0126	6,7776 E-06	3,7651 E-05	8,7455 E-05	0,0072	-0,0014	0,0099	5,3263 E-06	2,9588 E-05	6,8728 E-05
00405	Y	0,0005	0,0135	-0,0143	-4,9418 E-05	2,382 E-06	5,7056 E-05	0,0004	0,0106	-0,0112	-3,8836 E-05	1,8719 E-06	4,4839 E-05
00405	Z	0,0000	0,0000	0,0000	0 E+00	0 E+00	0 E+00	0,0000	0,0000	0,0000	0 E+00	0 E+00	0 E+00
00406	X	0,0562	-0,0018	0,0079	6,3379 E-06	2,3989 E-04	1,1145 E-05	0,0442	-0,0014	0,0062	4,9808 E-06	1,8852 E-04	8,7582 E-06
00406	Y	0,0141	0,0131	0,0205	-4,768 E-05	4,3296 E-05	1,4672 E-05	0,0111	0,0103	0,0161	-3,747 E-05	3,4025 E-05	1,153 E-05
00406	Z	0,0000	0,0000	0,0000	0 E+00	0 E+00	0 E+00	0,0000	0,0000	0,0000	0 E+00	0 E+00	0 E+00
00407	X	0,0033	-0,0002	0,0079	6,6089 E-06	1,4143 E-04	-3,1941 E-07	0,0026	-0,0001	0,0062	5,1937 E-06	1,1114 E-04	-2,5101 E-07
00407	Y	0,0018	0,0012	0,0204	-4,773 E-05	6,4518 E-05	2,9133 E-06	0,0014	0,0010	0,0160	-3,7509 E-05	5,0702 E-05	2,2894 E-06
00407	Z	0,0000	0,0000	0,0000	0 E+00	0 E+00	0 E+00	0,0000	0,0000	0,0000	0 E+00	0 E+00	0 E+00
00408	X	0,0050	-0,0002	0,0082	6,5359 E-06	1,5266 E-04	9,658 E-07	0,0039	-0,0002	0,0064	5,1363 E-06	1,1997 E-04	7,5899 E-07
00408	Y	0,0023	0,0018	0,0183	-4,7571 E-05	5,7878 E-05	4,046 E-06	0,0018	0,0014	0,0144	-3,7385 E-05	4,5484 E-05	3,1796 E-06
00408	Z	0,0000	0,0000	0,0000	0 E+00	0 E+00	0 E+00	0,0000	0,0000	0,0000	0 E+00	0 E+00	0 E+00
00409	X	0,0187	-0,0007	0,0082	6,3826 E-06	2,0593 E-04	4,1446 E-06	0,0147	-0,0006	0,0064	5,0158 E-06	1,6184 E-04	3,2571 E-06
00409	Y	0,0063	0,0054	0,0183	-4,7788 E-05	4,8817 E-05	9,5937 E-06	0,0049	0,0042	0,0144	-3,7555 E-05	3,8363 E-05	7,5393 E-06
00409	Z	0,0000	0,0000	0,0000	0 E+00	0 E+00	0 E+00	0,0000	0,0000	0,0000	0 E+00	0 E+00	0 E+00
00410	X	0,0353	-0,0012	0,0081	6,3441 E-06	2,3096 E-04	8,6617 E-06	0,0277	-0,0009	0,0064	4,9856 E-06	1,815 E-04	6,8069 E-06
00410	Y	0,0097	0,0090	0,0183	-4,7721 E-05	4,4194 E-05	1,2857 E-05	0,0076	0,0071	0,0144	-3,7502 E-05	3,473 E-05	1,0104 E-05
00410	Z	0,0000	0,0000	0,0000	0 E+00	0 E+00	0 E+00	0,0000	0,0000	0,0000	0 E+00	0 E+00	0 E+00
00411	X	0,0529	-0,0017	0,0081	6,3346 E-06	2,3747 E-04	1,3256 E-05	0,0416	-0,0013	0,0064	4,9782 E-06	1,8662 E-04	1,0418 E-05
00411	Y	0,0130	0,0126	0,0183	-4,7619 E-05	4,2401 E-05	1,5002 E-05	0,0102	0,0099	0,0144	-3,7422 E-05	3,3321 E-05	1,179 E-05
00411	Z	0,0000	0,0000	0,0000	0 E+00	0 E+00	0 E+00	0,0000	0,0000	0,0000	0 E+00	0 E+00	0 E+00
00412	X	0,0111	-0,0005	0,0086	6,3628 E-06	1,8014 E-04	3,9535 E-06	0,0087	-0,0004	0,0068	5,0003 E-06	1,4157 E-04	3,1069 E-06
00412	Y	0,0038	0,0036	0,0149	-4,7567 E-05	4,7167 E-05	7,8479 E-06	0,0030	0,0028	0,0117	-3,7381 E-05	3,7067 E-05	6,1674 E-06
00412	Z	0,0000	0,0000	0,0000	0 E+00	0 E+00	0 E+00	0,0000	0,0000	0,0000	0 E+00	0 E+00	0 E+00
00413	X	0,0262	-0,0010	0,0086	6,3476 E-06	2,1666 E-04	9,7116 E-06	0,0206	-0,0008	0,0068	4,9883 E-06	1,7026 E-04	7,632 E-06
00413	Y	0,0072	0,0072	0,0149	-4,7563 E-05	4,2815 E-05	1,2394 E-05	0,0056	0,0057	0,0117	-3,7378 E-05	3,3647 E-05	9,7398 E-06
00413	Z	0,0000	0,0000	0,0000	0 E+00	0 E+00	0 E+00	0,0000	0,0000	0,0000	0 E+00	0 E+00	0 E+00
00414	X	0,0431	-0,0014	0,0086	6,327 E-06	2,2997 E-04	1,6678 E-05	0,0339	-0,0011	0,0068	4,9721 E-06	1,8072 E-04	1,3107 E-05
00414	Y	0,0103	0,0108	0,0149	-4,744 E-05	4,0864 E-05	1,5298 E-05	0,0081	0,0085	0,0117	-3,7282 E-05	3,2114 E-05	1,2022 E-05
00414	Z	0,0000	0,0000	0,0000	0 E+00	0 E+00	0 E+00	0,0000	0,0000	0,0000	0 E+00	0 E+00	0 E+00
00415	X	0,0048	-0,0002	0,0091	6,3175 E-06	1,4532 E-04	2,1076 E-06	0,0037	-0,0002	0,0071	4,9647 E-06	1,142 E-04	1,6563 E-06
00415	Y	0,0017	0,0018	0,0115	-4,744 E-05	4,2936 E-05	4,6474 E-06	0,0013	0,0014	0,0091	-3,7281 E-05	3,3742 E-05	3,6522 E-06
00415	Z	0,000	0,000	0,000	0 E+00	0 E+00	0 E+00	0,000	0,000	0,000	0 E+00	0 E+00	0 E+00

Nodo	Dir	Stato Limite Ultimo						Stato Limite di Danno					
		S_X [cm]	S_Y [cm]	S_Z [cm]	Θ_X [rad]	Θ_Y [rad]	Θ_Z [rad]	S_X [cm]	S_Y [cm]	S_Z [cm]	Θ_X [rad]	Θ_Y [rad]	Θ_Z [rad]
		0	0	0				0	0	0			
00416	X	0,0178	-0,0007	0,0091	6,3358 E-06	1,949 E-04	9,3719 E-06	0,0140	-0,0006	0,0071	4,9791 E-06	1,5317 E-04	7,3651 E-06
00416	Y	0,0048	0,0054	0,0116	-4,7467 E-05	4,0245 E-05	1,1123 E-05	0,0037	0,0042	0,0091	-3,7303 E-05	3,1627 E-05	8,7415 E-06
00416	Z	0,0000	0,0000	0,0000	0 E+00	0 E+00	0 E+00	0,0000	0,0000	0,0000	0 E+00	0 E+00	0 E+00
00417	X	0,0334	-0,0012	0,0091	6,3255 E-06	2,1738 E-04	1,8756 E-05	0,0262	-0,0009	0,0071	4,971 E-06	1,7083 E-04	1,474 E-05
00417	Y	0,0077	0,0090	0,0116	-4,7367 E-05	3,8813 E-05	1,4862 E-05	0,0061	0,0071	0,0091	-3,7224 E-05	3,0502 E-05	1,1679 E-05
00417	Z	0,0000	0,0000	0,0000	0 E+00	0 E+00	0 E+00	0,0000	0,0000	0,0000	0 E+00	0 E+00	0 E+00
00418	X	0,0500	-0,0017	0,0091	6,3005 E-06	2,2347 E-04	2,922 E-05	0,0393	-0,0013	0,0071	4,9513 E-06	1,7562 E-04	2,2963 E-05
00418	Y	0,0106	0,0126	0,0116	-4,7177 E-05	3,8283 E-05	1,7532 E-05	0,0083	0,0099	0,0091	-3,7075 E-05	3,0085 E-05	1,3777 E-05
00418	Z	0,0000	0,0000	0,0000	0 E+00	0 E+00	0 E+00	0,0000	0,0000	0,0000	0 E+00	0 E+00	0 E+00
00419	X	0,0103	-0,0005	0,0095	6,3262 E-06	1,6619 E-04	7,4977 E-06	0,0081	-0,0004	0,0075	4,9715 E-06	1,306 E-04	5,8922 E-06
00419	Y	0,0026	0,0036	0,0082	-4,7426 E-05	3,5394 E-05	8,4711 E-06	0,0021	0,0028	0,0064	-3,727 E-05	2,7815 E-05	6,6572 E-06
00419	Z	0,0000	0,0000	0,0000	0 E+00	0 E+00	0 E+00	0,0000	0,0000	0,0000	0 E+00	0 E+00	0 E+00
00420	X	0,0242	-0,0010	0,0095	6,3374 E-06	1,9834 E-04	1,917 E-05	0,0190	-0,0008	0,0075	4,9803 E-06	1,5587 E-04	1,5065 E-05
00420	Y	0,0053	0,0072	0,0082	-4,7372 E-05	3,5843 E-05	1,325 E-05	0,0042	0,0057	0,0065	-3,7228 E-05	2,8167 E-05	1,0413 E-05
00420	Z	0,0000	0,0000	0,0000	0 E+00	0 E+00	0 E+00	0,0000	0,0000	0,0000	0 E+00	0 E+00	0 E+00
00421	X	0,0396	-0,0014	0,0095	6,3199 E-06	2,0967 E-04	3,3163 E-05	0,0311	-0,0011	0,0075	4,9666 E-06	1,6477 E-04	2,6061 E-05
00421	Y	0,0080	0,0108	0,0082	-4,7189 E-05	3,5917 E-05	1,6307 E-05	0,0063	0,0085	0,0065	-3,7084 E-05	2,8226 E-05	1,2815 E-05
00421	Z	0,0000	0,0000	0,0000	0 E+00	0 E+00	0 E+00	0,0000	0,0000	0,0000	0 E+00	0 E+00	0 E+00
00422	X	0,0043	-0,0002	0,0099	6,3424 E-06	1,3079 E-04	4,3759 E-06	0,0034	-0,0002	0,0078	4,9843 E-06	1,0278 E-04	3,4388 E-06
00422	Y	0,0010	0,0018	0,0049	-4,74 E-05	2,7039 E-05	4,444 E-06	0,0008	0,0014	0,0038	-3,725 E-05	2,1249 E-05	3,4924 E-06
00422	Z	0,0000	0,0000	0,0000	0 E+00	0 E+00	0 E+00	0,0000	0,0000	0,0000	0 E+00	0 E+00	0 E+00
00423	X	0,0159	-0,0007	0,0099	6,3647 E-06	1,7228 E-04	1,7571 E-05	0,0125	-0,0006	0,0078	5,0018 E-06	1,3539 E-04	1,3808 E-05
00423	Y	0,0032	0,0054	0,0049	-4,7435 E-05	3,1365 E-05	1,0508 E-05	0,0025	0,0043	0,0038	-3,7277 E-05	2,4649 E-05	8,258 E-06
00423	Z	0,0000	0,0000	0,0000	0 E+00	0 E+00	0 E+00	0,0000	0,0000	0,0000	0 E+00	0 E+00	0 E+00
00424	X	0,0296	-0,0012	0,0099	6,3604 E-06	1,906 E-04	3,4649 E-05	0,0233	-0,0010	0,0078	4,9984 E-06	1,4978 E-04	2,7229 E-05
00424	Y	0,0056	0,0090	0,0049	-4,7302 E-05	3,3153 E-05	1,3874 E-05	0,0044	0,0071	0,0038	-3,7173 E-05	2,6053 E-05	1,0903 E-05
00424	Z	0,0000	0,0000	0,0000	0 E+00	0 E+00	0 E+00	0,0000	0,0000	0,0000	0 E+00	0 E+00	0 E+00
00425	X	0,0442	-0,0017	0,0099	6,3313 E-06	1,9543 E-04	5,3373 E-05	0,0347	-0,0013	0,0078	4,9755 E-06	1,5358 E-04	4,1944 E-05
00425	Y	0,0081	0,0126	0,0049	-4,7069 E-05	3,3456 E-05	1,6436 E-05	0,0064	0,0099	0,0038	-3,699 E-05	2,6292 E-05	1,2916 E-05
00425	Z	0,0000	0,0000	0,0000	0 E+00	0 E+00	0 E+00	0,0000	0,0000	0,0000	0 E+00	0 E+00	0 E+00
00426	X	0,0089	-0,0005	0,0104	6,406 E-06	1,405 E-04	1,3574 E-05	0,0070	-0,0004	0,0082	5,0343 E-06	1,1042 E-04	1,0667 E-05
00426	Y	0,0015	0,0036	0,0015	-4,7545 E-05	2,4574 E-05	7,0489 E-06	0,0012	0,0028	0,0012	-3,7364 E-05	1,9312 E-05	5,5395 E-06
00426	Z	0,0000	0,0000	0,0000	0 E+00	0 E+00	0 E+00	0,0000	0,0000	0,0000	0 E+00	0 E+00	0 E+00
00427	X	0,0205	-0,0010	0,0104	6,4213 E-06	1,6531 E-04	3,3525 E-05	0,0161	-0,0008	0,0082	5,0463 E-06	1,2991 E-04	2,6346 E-05
00427	Y	0,0035	0,0072	0,0015	-4,7491 E-05	2,9587 E-05	1,0588 E-05	0,0028	0,0057	0,0012	-3,7322 E-05	2,3251 E-05	8,3205 E-06
00427	Z	0,0000	0,0000	0,0000	0 E+00	0 E+00	0 E+00	0,0000	0,0000	0,0000	0 E+00	0 E+00	0 E+00
00428	X	0,0333	-0,0015	0,0104	6,4095 E-06	1,7362 E-04	5,6458 E-05	0,0262	-0,0011	0,0082	5,037 E-06	1,3644 E-04	4,4368 E-05
00428	Y	0,0058	0,0108	0,0015	-4,7296 E-05	3,1104 E-05	1,3126 E-05	0,0046	0,0085	0,0012	-3,7168 E-05	2,4444 E-05	1,0315 E-05
00428	Z	0,0000	0,0000	0,0000	0 E+00	0 E+00	0 E+00	0,0000	0,0000	0,0000	0 E+00	0 E+00	0 E+00
00429	X	0,0035	-0,0002	0,0108	6,4747 E-06	1,0452 E-04	7,7643 E-06	0,0027	-0,0002	0,0085	5,0882 E-06	8,2139 E-05	6,1017 E-06
00429	Y	0,0004	0,0018	-0,0018	-4,7674 E-05	1,4167 E-05	3,0213 E-06	0,0003	0,0014	-0,0014	-3,7465 E-05	1,1133 E-05	2,3743 E-06
00429	Z	0,000	0,000	0,000	0 E+00	0 E+00	0 E+00	0,000	0,000	0,000	0 E+00	0 E+00	0 E+00

Nodo	Dir	Stato Limite Ultimo						Stato Limite di Danno					
		S_X	S_Y	S_Z	Θ_X	Θ_Y	Θ_Z	S_X	S_Y	S_Z	Θ_X	Θ_Y	Θ_Z
		[cm]	[cm]	[cm]	[rad]	[rad]	[rad]	[cm]	[cm]	[cm]	[rad]	[rad]	[rad]
		0	0	0				0	0	0			
00430	X	0,0126	-0,0007	0,0109	6,4979 E-06	1,34 E-04	2,9014 E-05	0,0099	-0,0006	0,0085	5,1065 E-06	1,0531 E-04	2,2801 E-05
00430	Y	0,0019	0,0054	-0,0018	-4,7728 E-05	2,4593 E-05	7,0785 E-06	0,0015	0,0043	-0,0014	-3,7508 E-05	1,9327 E-05	5,5627 E-06
00430	Z	0,0000	0,0000	0,0000	0 E+00	0 E+00	0 E+00	0,0000	0,0000	0,0000	0 E+00	0 E+00	0 E+00
00431	X	0,0232	-0,0012	0,0109	6,4971 E-06	1,4676 E-04	5,5495 E-05	0,0182	-0,0010	0,0085	5,1058 E-06	1,1534 E-04	4,3612 E-05
00431	Y	0,0039	0,0091	-0,0018	-4,7601 E-05	2,8293 E-05	9,6483 E-06	0,0031	0,0071	-0,0015	-3,7408 E-05	2,2234 E-05	7,5822 E-06
00431	Z	0,0000	0,0000	0,0000	0 E+00	0 E+00	0 E+00	0,0000	0,0000	0,0000	0 E+00	0 E+00	0 E+00
00432	X	0,0344	-0,0017	0,0109	6,4849 E-06	1,5004 E-04	8,3681 E-05	0,0270	-0,0014	0,0085	5,0963 E-06	1,1791 E-04	6,5762 E-05
00432	Y	0,0061	0,0127	-0,0019	-4,7383 E-05	2,879 E-05	1,2283 E-05	0,0048	0,0100	-0,0015	-3,7237 E-05	2,2625 E-05	9,6527 E-06
00432	Z	0,0000	0,0000	0,0000	0 E+00	0 E+00	0 E+00	0,0000	0,0000	0,0000	0 E+00	0 E+00	0 E+00
00433	X	0,0064	-0,0005	0,0113	6,5973 E-06	9,9088 E-05	2,0756 E-05	0,0050	-0,0004	0,0089	5,1846 E-06	7,787 E-05	1,6311 E-05
00433	Y	0,0007	0,0036	-0,0052	-4,8006 E-05	1,7496 E-05	3,899 E-06	0,0006	0,0029	-0,0041	-3,7726 E-05	1,375 E-05	3,0641 E-06
00433	Z	0,0000	0,0000	0,0000	0 E+00	0 E+00	0 E+00	0,0000	0,0000	0,0000	0 E+00	0 E+00	0 E+00
00434	X	0,0145	-0,0010	0,0113	6,5881 E-06	1,1463 E-04	4,9668 E-05	0,0114	-0,0008	0,0089	5,1774 E-06	9,0081 E-05	3,9032 E-05
00434	Y	0,0023	0,0073	-0,0052	-4,7962 E-05	2,4428 E-05	6,7991 E-06	0,0018	0,0057	-0,0041	-3,7691 E-05	1,9197 E-05	5,3431 E-06
00434	Z	0,0000	0,0000	0,0000	0 E+00	0 E+00	0 E+00	0,0000	0,0000	0,0000	0 E+00	0 E+00	0 E+00
00435	X	0,0234	-0,0015	0,0113	6,5886 E-06	1,1985 E-04	8,1435 E-05	0,0183	-0,0012	0,0089	5,1777 E-06	9,419 E-05	6,3997 E-05
00435	Y	0,0042	0,0109	-0,0052	-4,779 E-05	2,5733 E-05	1,044 E-05	0,0033	0,0086	-0,0041	-3,7556 E-05	2,0223 E-05	8,2044 E-06
00435	Z	0,0000	0,0000	0,0000	0 E+00	0 E+00	0 E+00	0,0000	0,0000	0,0000	0 E+00	0 E+00	0 E+00
00436	X	0,0022	-0,0003	0,0118	6,7361 E-06	6,4547 E-05	1,051 E-05	0,0017	-0,0002	0,0093	5,2936 E-06	5,0725 E-05	8,2595 E-06
00436	Y	0,0001	0,0018	-0,0086	-4,833 E-05	7,2144 E-06	1,3153 E-06	0,0000	0,0014	-0,0068	-3,7981 E-05	5,6696 E-06	1,0336 E-06
00436	Z	0,0000	0,0000	0,0000	0 E+00	0 E+00	0 E+00	0,0000	0,0000	0,0000	0 E+00	0 E+00	0 E+00
00437	X	0,0077	-0,0008	0,0118	6,6774 E-06	7,9386 E-05	3,7955 E-05	0,0060	-0,0006	0,0093	5,2475 E-06	6,2387 E-05	2,9828 E-05
00437	Y	0,0011	0,0055	-0,0086	-4,8346 E-05	1,8198 E-05	5,2959 E-06	0,0009	0,0043	-0,0068	-3,7993 E-05	1,4301 E-05	4,1619 E-06
00437	Z	0,0000	0,0000	0,0000	0 E+00	0 E+00	0 E+00	0,0000	0,0000	0,0000	0 E+00	0 E+00	0 E+00
00438	X	0,0140	-0,0013	0,0118	6,664 E-06	8,6415 E-05	7,1147 E-05	0,0110	-0,0010	0,0093	5,237 E-06	6,7911 E-05	5,5912 E-05
00438	Y	0,0026	0,0091	-0,0086	-4,8246 E-05	2,0859 E-05	1,1132 E-05	0,0020	0,0072	-0,0068	-3,7915 E-05	1,6393 E-05	8,7481 E-06
00438	Z	0,0000	0,0000	0,0000	0 E+00	0 E+00	0 E+00	0,0000	0,0000	0,0000	0 E+00	0 E+00	0 E+00
00439	X	0,0205	-0,0018	0,0118	6,6956 E-06	8,8392 E-05	1,0569 E-04	0,0161	-0,0014	0,0093	5,2618 E-06	6,9464 E-05	8,3061 E-05
00439	Y	0,0042	0,0128	-0,0086	-4,8083 E-05	2,0869 E-05	1,7903 E-05	0,0033	0,0100	-0,0068	-3,7787 E-05	1,64 E-05	1,4069 E-05
00439	Z	0,0000	0,0000	0,0000	0 E+00	0 E+00	0 E+00	0,0000	0,0000	0,0000	0 E+00	0 E+00	0 E+00
00440	X	0,0032	-0,0005	0,0123	6,7707 E-06	4,7093 E-05	2,1349 E-05	0,0025	-0,0004	0,0096	5,3209 E-06	3,7008 E-05	1,6777 E-05
00440	Y	0,0002	0,0037	-0,0121	-4,8734 E-05	8,77 E-06	4,6337 E-06	0,0002	0,0029	-0,0095	-3,8298 E-05	6,8921 E-06	3,6415 E-06
00440	Z	0,0000	0,0000	0,0000	0 E+00	0 E+00	0 E+00	0,0000	0,0000	0,0000	0 E+00	0 E+00	0 E+00
00441	X	0,0069	-0,0010	0,0123	6,6674 E-06	5,227 E-05	5,0253 E-05	0,0055	-0,0008	0,0096	5,2397 E-06	4,1077 E-05	3,9492 E-05
00441	Y	0,0010	0,0073	-0,0121	-4,8673 E-05	1,2054 E-05	1,5931 E-05	0,0008	0,0058	-0,0095	-3,825 E-05	9,4728 E-06	1,2519 E-05
00441	Z	0,0000	0,0000	0,0000	0 E+00	0 E+00	0 E+00	0,0000	0,0000	0,0000	0 E+00	0 E+00	0 E+00
00442	X	0,0110	-0,0015	0,0123	6,7192 E-06	5,4747 E-05	8,3367 E-05	0,0086	-0,0012	0,0097	5,2804 E-06	4,3024 E-05	6,5515 E-05
00442	Y	0,0019	0,0110	-0,0121	-4,8668 E-05	1,1914 E-05	2,8244 E-05	0,0015	0,0086	-0,0095	-3,8247 E-05	9,3625 E-06	2,2196 E-05
00442	Z	0,0000	0,0000	0,0000	0 E+00	0 E+00	0 E+00	0,0000	0,0000	0,0000	0 E+00	0 E+00	0 E+00

LEGENDA:

Dir Direzione del sisma.

S_X, S_Y, S_Z, Θ_X, Le componenti dello spostamento sono relative al sistema di riferimento globale X, Y, Z.

Nodo	Dir	Stato Limite Ultimo						Stato Limite di Danno					
		S_X	S_Y	S_Z	Θ_X	Θ_Y	Θ_Z	S_X	S_Y	S_Z	Θ_X	Θ_Y	Θ_Z
		[cm]	[cm]	[cm]	[rad]	[rad]	[rad]	[cm]	[cm]	[cm]	[rad]	[rad]	[rad]

Θ_Y, Θ_Z

NODI - SPOSTAMENTI PER ECCENTRICITÀ ACCIDENTALE

Nodi - Spostamenti per eccentricità accidentale

Nodo	Dir	e	S_X	S_Y	S_Z	Θ_X	Θ_Y	Θ_Z
			[cm]	[cm]	[cm]	[rad]	[rad]	[rad]
00001	X	+	0,0004	0,0001	0,0004	-8,1898 E-09	9,7954 E-07	7,1222 E-06
	X	-	-0,0004	-0,0001	-0,0004	8,1898 E-09	-9,7954 E-07	-7,1222 E-06
	Y	+	0,0006	0,0002	0,0006	-1,2361 E-08	1,4784 E-06	1,0749 E-05
	Y	-	-0,0006	-0,0002	-0,0006	1,2361 E-08	-1,4784 E-06	-1,0749 E-05
00002	X	+	0,0136	0,0002	0,0009	-6,771 E-07	5,5223 E-05	4,7257 E-05
	X	-	-0,0136	-0,0002	-0,0009	6,771 E-07	-5,5223 E-05	-4,7257 E-05
	Y	+	0,0205	0,0003	0,0014	-1,0219 E-06	8,3346 E-05	7,1323 E-05
	Y	-	-0,0205	-0,0003	-0,0014	1,0219 E-06	-8,3346 E-05	-7,1323 E-05
00003	X	+	0,0000	0,0000	0,0009	-2,082 E-07	1,875 E-05	-6,6845 E-08
	X	-	0,0000	0,0000	-0,0009	2,082 E-07	-1,875 E-05	6,6845 E-08
	Y	+	0,0000	0,0000	0,0013	-3,1423 E-07	2,8299 E-05	-1,0089 E-07
	Y	-	0,0000	0,0000	-0,0013	3,1423 E-07	-2,8299 E-05	1,0089 E-07
00004	X	+	0,0000	0,0000	0,0004	-5,3618 E-07	1,4418 E-06	-8,2337 E-10
	X	-	0,0000	0,0000	-0,0004	5,3618 E-07	-1,4418 E-06	8,2337 E-10
	Y	+	0,0000	0,0000	0,0006	-8,0924 E-07	2,1761 E-06	-1,2427 E-09
	Y	-	0,0000	0,0000	-0,0006	8,0924 E-07	-2,1761 E-06	1,2427 E-09
00005	X	+	0,0005	0,0141	-0,0014	-5,6729 E-05	1,5362 E-06	4,7351 E-05
	X	-	-0,0005	-0,0141	0,0014	5,6729 E-05	-1,5362 E-06	-4,7351 E-05
	Y	+	0,0007	0,0213	-0,0021	-8,5618 E-05	2,3185 E-06	7,1465 E-05
	Y	-	-0,0007	-0,0213	0,0021	8,5618 E-05	-2,3185 E-06	-7,1465 E-05
00006	X	+	0,0000	0,0000	-0,0014	-2,068 E-05	1,0553 E-06	-6,143 E-08
	X	-	0,0000	0,0000	0,0014	2,068 E-05	-1,0553 E-06	6,143 E-08
	Y	+	0,0000	0,0000	-0,0021	-3,1211 E-05	1,5928 E-06	-9,2713 E-08
	Y	-	0,0000	0,0000	0,0021	3,1211 E-05	-1,5928 E-06	9,2713 E-08
00007	X	+	0,0000	0,0000	-0,0016	-2,0524 E-05	1,5603 E-06	-2 E-08
	X	-	0,0000	0,0000	0,0016	2,0524 E-05	-1,5603 E-06	2 E-08
	Y	+	0,0000	0,0000	-0,0025	-3,0977 E-05	2,3548 E-06	-3,0186 E-08
	Y	-	0,0000	0,0000	0,0025	3,0977 E-05	-2,3548 E-06	3,0186 E-08
00008	X	+	0,0000	0,0000	0,0000	8,306 E-07	-9,6171 E-08	-3,4989 E-23
	X	-	0,0000	0,0000	0,0000	-8,306 E-07	9,6171 E-08	3,4989 E-23
	Y	+	0,0000	0,0000	-0,0001	1,2536 E-06	-1,4515 E-07	-5,2808 E-23
	Y	-	0,0000	0,0000	0,0001	-1,2536 E-06	1,4515 E-07	5,2808 E-23
00009	X	+	0,0000	0,0000	0,0011	-7,0017 E-07	1,8596 E-05	-2,152 E-08
	X	-	0,0000	0,0000	-0,0011	7,0017 E-07	-1,8596 E-05	2,152 E-08
	Y	+	0,0000	0,0000	0,0017	-1,0567 E-06	2,8066 E-05	-3,2479 E-08
	Y	-	0,0000	0,0000	-0,0017	1,0567 E-06	-2,8066 E-05	3,2479 E-08
00010	X	+	0,0000	0,0000	0,0004	-5,5367 E-07	1,4226 E-06	-4,3347 E-11
	X	-	0,0000	0,0000	-0,0004	5,5367 E-07	-1,4226 E-06	4,3347 E-11
	Y	+	0,0000	0,0000	0,0006	-8,3563 E-07	2,1471 E-06	-6,5422 E-11
	Y	-	0,0000	0,0000	-0,0006	8,3563 E-07	-2,1471 E-06	6,5422 E-11
00011	X	+	0,0000	0,0000	0,0004	-6,0777 E-07	1,6032 E-06	2,8311 E-10
	X	-	0,0000	0,0000	-0,0004	6,0777 E-07	-1,6032 E-06	-2,8311 E-10
	Y	+	0,0000	0,0000	0,0006	-9,1728 E-07	2,4197 E-06	4,2729 E-10
	Y	-	0,0000	0,0000	-0,0006	9,1728 E-07	-2,4197 E-06	-4,2729 E-10
00012	X	+	0,0000	0,0000	0,0004	-6,5977 E-07	1,9413 E-06	1,2849 E-09
	X	-	0,0000	0,0000	-0,0004	6,5977 E-07	-1,9413 E-06	-1,2849 E-09
	Y	+	0,0000	0,0000	0,0007	-9,9577 E-07	2,9299 E-06	1,9392 E-09
	Y	-	0,0000	0,0000	-0,0007	9,9577 E-07	-2,9299 E-06	-1,9392 E-09
00013	X	+	0,0000	0,0000	0,0005	-7,2259 E-07	2,4046 E-06	2,451 E-10
	X	-	0,0000	0,0000	-0,0005	7,2259 E-07	-2,4046 E-06	-2,451 E-10
	Y	+	0,0000	0,0000	0,0007	-1,0906 E-06	3,6292 E-06	3,6992 E-10
	Y	-	0,0000	0,0000	-0,0007	1,0906 E-06	-3,6292 E-06	-3,6992 E-10
00014	X	+	0,0000	0,0000	0,0005	-7,7451 E-07	2,9623 E-06	5,4196 E-10
	X	-	0,0000	0,0000	-0,0005	7,7451 E-07	-2,9623 E-06	-5,4196 E-10
	Y	+	0,0000	0,0000	0,0008	-1,1689 E-06	4,4709 E-06	8,1796 E-10
	Y	-	0,0000	0,0000	-0,0008	1,1689 E-06	-4,4709 E-06	-8,1796 E-10
00015	X	+	0,0000	0,0000	0,0006	-8,141 E-07	3,5664 E-06	6,8713 E-10
	X	-	0,0000	0,0000	-0,0006	8,141 E-07	-3,5664 E-06	-6,8713 E-10
	Y	+	0,0000	0,0000	0,0008	-1,2287 E-06	5,3826 E-06	1,0371 E-09
	Y	-	0,0000	0,0000	-0,0008	1,2287 E-06	-5,3826 E-06	-1,0371 E-09
00016	X	+	0,0000	0,0000	0,0006	-8,7097 E-07	4,2543 E-06	4,2587 E-10
	X	-	0,0000	0,0000	-0,0006	8,7097 E-07	-4,2543 E-06	-4,2587 E-10
	Y	+	0,0000	0,0000	0,0009	-1,3145 E-06	6,4208 E-06	6,4274 E-10
	Y	-	0,0000	0,0000	-0,0009	1,3145 E-06	-6,4208 E-06	-6,4274 E-10
00017	X	+	0,0000	0,0000	0,0006	-9,1583 E-07	5,059 E-06	8,678 E-10
	X	-	0,0000	0,0000	-0,0006	9,1583 E-07	-5,059 E-06	-8,678 E-10
	Y	+	0,0000	0,0000	0,0010	-1,3822 E-06	7,6353 E-06	1,3097 E-09
	Y	-	0,0000	0,0000	-0,0010	1,3822 E-06	-7,6353 E-06	-1,3097 E-09
00018	X	+	0,0000	0,0000	0,0007	-9,4885 E-07	5,934 E-06	3,2306 E-10
	X	-	0,0000	0,0000	-0,0007	9,4885 E-07	-5,934 E-06	-3,2306 E-10
	Y	+	0,0000	0,0000	0,0010	-1,4321 E-06	8,956 E-06	4,8758 E-10
	Y	-	0,0000	0,0000	-0,0010	1,4321 E-06	-8,956 E-06	-4,8758 E-10
00019	X	+	0,0000	0,0000	0,0007	-9,8024 E-07	6,8705 E-06	8,2615 E-10
	X	-	0,0000	0,0000	-0,0007	9,8024 E-07	-6,8705 E-06	-8,2615 E-10
	Y	+	0,0000	0,0000	0,0011	-1,4794 E-06	1,0369 E-05	1,2469 E-09
	Y	-	0,0000	0,0000	-0,0011	1,4794 E-06	-1,0369 E-05	-1,2469 E-09
	X	+	0,0000	0,0000	0,0008	-1,047 E-06	7,9442 E-06	1,5707 E-09

Nodo	Dir	e	S_X	S_Y	S_Z	Θ_X	Θ_Y	Θ_Z
			[cm]	[cm]	[cm]	[rad]	[rad]	[rad]
00020	X	-	0,0000	0,0000	-0,0008	1,047 E-06	-7,9442 E-06	-1,5707 E-09
	Y	+	0,0000	0,0000	0,0012	-1,5802 E-06	1,199 E-05	2,3707 E-09
	Y	-	0,0000	0,0000	-0,0012	1,5802 E-06	-1,199 E-05	-2,3707 E-09
	X	+	0,0000	0,0000	0,0008	-1,0794 E-06	9,1883 E-06	-1,3076 E-09
00021	X	-	0,0000	0,0000	-0,0008	1,0794 E-06	-9,1883 E-06	1,3076 E-09
	Y	+	0,0000	0,0000	0,0012	-1,6291 E-06	1,3867 E-05	-1,9736 E-09
	Y	-	0,0000	0,0000	-0,0012	1,6291 E-06	-1,3867 E-05	1,9736 E-09
	X	+	0,0000	0,0000	0,0009	-1,1072 E-06	1,0509 E-05	1,6387 E-09
00022	X	-	0,0000	0,0000	-0,0009	1,1072 E-06	-1,0509 E-05	-1,6387 E-09
	Y	+	0,0000	0,0000	0,0013	-1,671 E-06	1,5861 E-05	2,4732 E-09
	Y	-	0,0000	0,0000	-0,0013	1,671 E-06	-1,5861 E-05	-2,4732 E-09
	X	+	0,0000	0,0000	0,0009	-1,1712 E-06	1,1974 E-05	2,3968 E-09
00023	X	-	0,0000	0,0000	-0,0009	1,1712 E-06	-1,1974 E-05	-2,3968 E-09
	Y	+	0,0000	0,0000	0,0014	-1,7677 E-06	1,8072 E-05	3,6174 E-09
	Y	-	0,0000	0,0000	-0,0014	1,7677 E-06	-1,8072 E-05	-3,6174 E-09
	X	+	0,0000	0,0000	0,0010	-1,1973 E-06	1,3672 E-05	-5,4997 E-09
00024	X	-	0,0000	0,0000	-0,0010	1,1973 E-06	-1,3672 E-05	5,4997 E-09
	Y	+	0,0000	0,0000	0,0015	-1,807 E-06	2,0634 E-05	-8,3005 E-09
	Y	-	0,0000	0,0000	-0,0015	1,807 E-06	-2,0634 E-05	8,3005 E-09
	X	+	0,0000	0,0000	0,0010	-1,1689 E-06	1,5429 E-05	-7,7449 E-10
00025	X	-	0,0000	0,0000	-0,0010	1,1689 E-06	-1,5429 E-05	7,7449 E-10
	Y	+	0,0000	0,0000	0,0016	-1,7642 E-06	2,3286 E-05	-1,1689 E-09
	Y	-	0,0000	0,0000	-0,0016	1,7642 E-06	-2,3286 E-05	1,1689 E-09
	X	+	0,0000	0,0000	0,0011	-9,4417 E-07	1,7139 E-05	1,7001 E-08
00026	X	-	0,0000	0,0000	-0,0011	9,4417 E-07	-1,7139 E-05	-1,7001 E-08
	Y	+	0,0000	0,0000	0,0016	-1,425 E-06	2,5867 E-05	2,5659 E-08
	Y	-	0,0000	0,0000	-0,0016	1,425 E-06	-2,5867 E-05	-2,5659 E-08
	X	+	0,0000	0,0000	0,0001	1,1017 E-06	1,1658 E-05	2,1711 E-09
00027	X	-	0,0000	0,0000	-0,0001	-1,1017 E-06	-1,1658 E-05	-2,1711 E-09
	Y	+	0,0000	0,0000	0,0002	1,6628 E-06	1,7595 E-05	3,2768 E-09
	Y	-	0,0000	0,0000	-0,0002	-1,6628 E-06	-1,7595 E-05	-3,2768 E-09
	X	+	0,0000	0,0000	-0,0003	2,0485 E-06	6,8341 E-06	-7,2499 E-11
00028	X	-	0,0000	0,0000	0,0003	-2,0485 E-06	-6,8341 E-06	7,2499 E-11
	Y	+	0,0000	0,0000	-0,0005	3,0917 E-06	1,0314 E-05	-1,0942 E-10
	Y	-	0,0000	0,0000	0,0005	-3,0917 E-06	-1,0314 E-05	1,0942 E-10
	X	+	0,0000	0,0000	-0,0005	1,9228 E-06	3,2185 E-06	-6,4386 E-13
00029	X	-	0,0000	0,0000	0,0005	-1,9228 E-06	-3,2185 E-06	6,4386 E-13
	Y	+	0,0000	0,0000	-0,0008	2,902 E-06	4,8575 E-06	-9,7175 E-13
	Y	-	0,0000	0,0000	0,0008	-2,902 E-06	-4,8575 E-06	9,7175 E-13
	X	+	0,0000	0,0000	-0,0006	1,8966 E-06	1,0308 E-06	3,6777 E-13
00030	X	-	0,0000	0,0000	0,0006	-1,8966 E-06	-1,0308 E-06	-3,6777 E-13
	Y	+	0,0000	0,0000	-0,0010	2,8625 E-06	1,5558 E-06	5,5507 E-13
	Y	-	0,0000	0,0000	0,0010	-2,8625 E-06	-1,5558 E-06	-5,5507 E-13
	X	+	0,0000	0,0000	-0,0007	1,7223 E-06	-5,3916 E-07	-1,0519 E-13
00031	X	-	0,0000	0,0000	0,0007	-1,7223 E-06	5,3916 E-07	1,0519 E-13
	Y	+	0,0000	0,0000	-0,0010	2,5994 E-06	-8,1373 E-07	-1,5876 E-13
	Y	-	0,0000	0,0000	0,0010	-2,5994 E-06	8,1373 E-07	1,5876 E-13
	X	+	0,0000	0,0000	-0,0006	1,4424 E-06	-1,3415 E-06	-2,7745 E-15
00032	X	-	0,0000	0,0000	0,0006	-1,4424 E-06	1,3415 E-06	2,7745 E-15
	Y	+	0,0000	0,0000	-0,0009	2,177 E-06	-2,0246 E-06	-4,1875 E-15
	Y	-	0,0000	0,0000	0,0009	-2,177 E-06	2,0246 E-06	4,1875 E-15
	X	+	0,0000	0,0000	-0,0005	1,2261 E-06	-1,6619 E-06	4,4098 E-16
00033	X	-	0,0000	0,0000	0,0005	-1,2261 E-06	1,6619 E-06	-4,4098 E-16
	Y	+	0,0000	0,0000	-0,0008	1,8504 E-06	-2,5082 E-06	6,6555 E-16
	Y	-	0,0000	0,0000	0,0008	-1,8504 E-06	2,5082 E-06	-6,6555 E-16
	X	+	0,0000	0,0000	-0,0004	1,0261 E-06	-1,7767 E-06	-2,2623 E-17
00034	X	-	0,0000	0,0000	0,0004	-1,0261 E-06	1,7767 E-06	2,2623 E-17
	Y	+	0,0000	0,0000	-0,0007	1,5486 E-06	-2,6816 E-06	-3,4144 E-17
	Y	-	0,0000	0,0000	0,0007	-1,5486 E-06	2,6816 E-06	3,4144 E-17
	X	+	0,0000	0,0000	-0,0004	8,4117 E-07	-1,6553 E-06	-2,8024 E-18
00035	X	-	0,0000	0,0000	0,0004	-8,4117 E-07	1,6553 E-06	2,8024 E-18
	Y	+	0,0000	0,0000	-0,0005	1,2695 E-06	-2,4983 E-06	-4,2296 E-18
	Y	-	0,0000	0,0000	0,0005	-1,2695 E-06	2,4983 E-06	4,2296 E-18
	X	+	0,0000	0,0000	-0,0003	7,0273 E-07	-1,4274 E-06	5,2149 E-19
00036	X	-	0,0000	0,0000	0,0003	-7,0273 E-07	1,4274 E-06	-5,2149 E-19
	Y	+	0,0000	0,0000	-0,0004	1,0606 E-06	-2,1543 E-06	7,8707 E-19
	Y	-	0,0000	0,0000	0,0004	-1,0606 E-06	2,1543 E-06	-7,8707 E-19
	X	+	0,0000	0,0000	-0,0002	6,1795 E-07	-1,1753 E-06	4,9801 E-20
00037	X	-	0,0000	0,0000	0,0002	-6,1795 E-07	1,1753 E-06	-4,9801 E-20
	Y	+	0,0000	0,0000	-0,0003	9,3265 E-07	-1,7739 E-06	7,5162 E-20
	Y	-	0,0000	0,0000	0,0003	-9,3265 E-07	1,7739 E-06	-7,5162 E-20
	X	+	0,0000	0,0000	-0,0002	5,4143 E-07	-9,1304 E-07	-9,9418 E-21
00038	X	-	0,0000	0,0000	0,0002	-5,4143 E-07	9,1304 E-07	9,9418 E-21
	Y	+	0,0000	0,0000	-0,0002	8,1716 E-07	-1,378 E-06	-1,5005 E-20
	Y	-	0,0000	0,0000	0,0002	-8,1716 E-07	1,378 E-06	1,5005 E-20
	X	+	0,0000	0,0000	-0,0001	5,1805 E-07	-6,6343 E-07	1,934 E-21
00039	X	-	0,0000	0,0000	0,0001	-5,1805 E-07	6,6343 E-07	-1,934 E-21
	Y	+	0,0000	0,0000	-0,0002	7,8187 E-07	-1,0013 E-06	2,9189 E-21
	Y	-	0,0000	0,0000	0,0002	-7,8187 E-07	1,0013 E-06	-2,9189 E-21
	X	+	0,0000	0,0000	-0,0001	5,0994 E-07	-4,5515 E-07	6,9763 E-23
00040	X	-	0,0000	0,0000	0,0001	-5,0994 E-07	4,5515 E-07	-6,9763 E-23
	Y	+	0,0000	0,0000	-0,0001	7,6963 E-07	-6,8693 E-07	1,0529 E-22
	Y	-	0,0000	0,0000	0,0001	-7,6963 E-07	6,8693 E-07	-1,0529 E-22
	X	+	0,0000	0,0000	-0,0001	5,0901 E-07	-2,9014 E-07	-9,8049 E-24
00041	X	-	0,0000	0,0000	0,0001	-5,0901 E-07	2,9014 E-07	9,8049 E-24

Nodo	Dir	e	S_X	S_Y	S_Z	Θ_X	Θ_Y	Θ_Z
			[cm]	[cm]	[cm]	[rad]	[rad]	[rad]
	Y	+	0,0000	0,0000	-0,0001	7,6823 E-07	-4,3789 E-07	-1,4798 E-23
	Y	-	0,0000	0,0000	0,0001	-7,6823 E-07	4,3789 E-07	1,4798 E-23
	X	+	0,0000	0,0000	-0,0001	5,3969 E-07	-1,5857 E-07	-1,5218 E-26
00042	X	-	0,0000	0,0000	0,0001	-5,3969 E-07	1,5857 E-07	1,5218 E-26
	Y	+	0,0000	0,0000	-0,0001	8,1453 E-07	-2,3932 E-07	-2,2968 E-26
	Y	-	0,0000	0,0000	0,0001	-8,1453 E-07	2,3932 E-07	2,2968 E-26
	X	+	0,0000	0,0000	-0,0001	5,7414 E-07	-7,7765 E-08	9,7815 E-25
00043	X	-	0,0000	0,0000	0,0001	-5,7414 E-07	7,7765 E-08	-9,7815 E-25
	Y	+	0,0000	0,0000	-0,0001	8,6652 E-07	-1,1737 E-07	1,4763 E-24
	Y	-	0,0000	0,0000	0,0001	-8,6652 E-07	1,1737 E-07	-1,4763 E-24
	X	+	0,0000	0,0000	-0,0001	6,1155 E-07	-2,3147 E-08	1,8709 E-24
00044	X	-	0,0000	0,0000	0,0001	-6,1155 E-07	2,3147 E-08	-1,8709 E-24
	Y	+	0,0000	0,0000	-0,0001	9,2298 E-07	-3,4935 E-08	2,8237 E-24
	Y	-	0,0000	0,0000	0,0001	-9,2298 E-07	3,4935 E-08	-2,8237 E-24
	X	+	0,0000	0,0000	-0,0001	6,5727 E-07	-2,6132 E-09	-3,037 E-25
00045	X	-	0,0000	0,0000	0,0001	-6,5727 E-07	2,6132 E-09	3,037 E-25
	Y	+	0,0000	0,0000	-0,0001	9,92 E-07	-3,9439 E-09	-4,5836 E-25
	Y	-	0,0000	0,0000	0,0001	-9,92 E-07	3,9439 E-09	4,5836 E-25
	X	+	0,0000	0,0000	-0,0001	7,0499 E-07	-1,038 E-08	4,7795 E-23
00046	X	-	0,0000	0,0000	0,0001	-7,0499 E-07	1,038 E-08	-4,7795 E-23
	Y	+	0,0000	0,0000	-0,0001	1,064 E-06	-1,5666 E-08	7,2134 E-23
	Y	-	0,0000	0,0000	0,0001	-1,064 E-06	1,5666 E-08	-7,2134 E-23
	X	+	0,0000	0,0000	-0,0001	7,4196 E-07	-3,1595 E-08	1,8343 E-23
00047	X	-	0,0000	0,0000	0,0001	-7,4196 E-07	3,1595 E-08	-1,8343 E-23
	Y	+	0,0000	0,0000	-0,0001	1,1198 E-06	-4,7685 E-08	2,7685 E-23
	Y	-	0,0000	0,0000	0,0001	-1,1198 E-06	4,7685 E-08	-2,7685 E-23
	X	+	0,0000	0,0000	-0,0001	7,7662 E-07	-5,9327 E-08	-2,1239 E-23
00048	X	-	0,0000	0,0000	0,0001	-7,7662 E-07	5,9327 E-08	2,1239 E-23
	Y	+	0,0000	0,0000	-0,0001	1,1721 E-06	-8,954 E-08	-3,2056 E-23
	Y	-	0,0000	0,0000	0,0001	-1,1721 E-06	8,954 E-08	3,2056 E-23
	X	+	0,0000	0,0000	0,0000	8,1524 E-07	-8,1106 E-08	-9,1357 E-24
00049	X	-	0,0000	0,0000	0,0000	-8,1524 E-07	8,1106 E-08	9,1357 E-24
	Y	+	0,0000	0,0000	-0,0001	1,2304 E-06	-1,2241 E-07	-1,3788 E-23
	Y	-	0,0000	0,0000	0,0001	-1,2304 E-06	1,2241 E-07	1,3788 E-23
	X	+	0,0000	0,0000	-0,0016	-1,9009 E-05	1,82 E-06	1,6033 E-08
00050	X	-	0,0000	0,0000	0,0016	1,9009 E-05	-1,82 E-06	-1,6033 E-08
	Y	+	0,0000	0,0000	-0,0024	-2,869 E-05	2,7469 E-06	2,4197 E-08
	Y	-	0,0000	0,0000	0,0024	2,869 E-05	-2,7469 E-06	-2,4197 E-08
	X	+	0,0000	0,0000	-0,0015	-1,7197 E-05	2,0426 E-06	-7,3115 E-09
00051	X	-	0,0000	0,0000	0,0015	1,7197 E-05	-2,0426 E-06	7,3115 E-09
	Y	+	0,0000	0,0000	-0,0022	-2,5954 E-05	3,0829 E-06	-1,1035 E-08
	Y	-	0,0000	0,0000	0,0022	2,5954 E-05	-3,0829 E-06	1,1035 E-08
	X	+	0,0000	0,0000	-0,0014	-1,519 E-05	2,0943 E-06	3,4136 E-09
00052	X	-	0,0000	0,0000	0,0014	1,519 E-05	-2,0943 E-06	-3,4136 E-09
	Y	+	0,0000	0,0000	-0,0021	-2,2926 E-05	3,1609 E-06	5,152 E-09
	Y	-	0,0000	0,0000	0,0021	2,2926 E-05	-3,1609 E-06	-5,152 E-09
	X	+	0,0000	0,0000	-0,0013	-1,3408 E-05	1,9994 E-06	1,084 E-09
00053	X	-	0,0000	0,0000	0,0013	1,3408 E-05	-1,9994 E-06	-1,084 E-09
	Y	+	0,0000	0,0000	-0,0019	-2,0236 E-05	3,0177 E-06	1,636 E-09
	Y	-	0,0000	0,0000	0,0019	2,0236 E-05	-3,0177 E-06	-1,636 E-09
	X	+	0,0000	0,0000	-0,0012	-1,194 E-05	1,9536 E-06	-2,6741 E-09
00054	X	-	0,0000	0,0000	0,0012	1,194 E-05	-1,9536 E-06	2,6741 E-09
	Y	+	0,0000	0,0000	-0,0018	-1,802 E-05	2,9485 E-06	-4,036 E-09
	Y	-	0,0000	0,0000	0,0018	1,802 E-05	-2,9485 E-06	4,036 E-09
	X	+	0,0000	0,0000	-0,0011	-1,0468 E-05	1,9373 E-06	2,2968 E-09
00055	X	-	0,0000	0,0000	0,0011	1,0468 E-05	-1,9373 E-06	-2,2968 E-09
	Y	+	0,0000	0,0000	-0,0016	-1,5799 E-05	2,9239 E-06	3,4665 E-09
	Y	-	0,0000	0,0000	0,0016	1,5799 E-05	-2,9239 E-06	-3,4665 E-09
	X	+	0,0000	0,0000	-0,0010	-9,1535 E-06	1,8788 E-06	7,8341 E-10
00056	X	-	0,0000	0,0000	0,0010	9,1535 E-06	-1,8788 E-06	-7,8341 E-10
	Y	+	0,0000	0,0000	-0,0015	-1,3815 E-05	2,8356 E-06	1,1824 E-09
	Y	-	0,0000	0,0000	0,0015	1,3815 E-05	-2,8356 E-06	-1,1824 E-09
	X	+	0,0000	0,0000	-0,0009	-8,0585 E-06	1,8352 E-06	-5,5909 E-10
00057	X	-	0,0000	0,0000	0,0009	8,0585 E-06	-1,8352 E-06	5,5909 E-10
	Y	+	0,0000	0,0000	-0,0014	-1,2162 E-05	2,7698 E-06	-8,4381 E-10
	Y	-	0,0000	0,0000	0,0014	1,2162 E-05	-2,7698 E-06	8,4381 E-10
	X	+	0,0000	0,0000	-0,0008	-7,0384 E-06	1,7991 E-06	1,4073 E-09
00058	X	-	0,0000	0,0000	0,0008	7,0384 E-06	-1,7991 E-06	-1,4073 E-09
	Y	+	0,0000	0,0000	-0,0012	-1,0623 E-05	2,7153 E-06	2,1239 E-09
	Y	-	0,0000	0,0000	0,0012	1,0623 E-05	-2,7153 E-06	-2,1239 E-09
	X	+	0,0000	0,0000	-0,0007	-6,1433 E-06	1,7631 E-06	-7,0967 E-10
00059	X	-	0,0000	0,0000	0,0007	6,1433 E-06	-1,7631 E-06	7,0967 E-10
	Y	+	0,0000	0,0000	-0,0011	-9,2719 E-06	2,661 E-06	-1,0711 E-09
	Y	-	0,0000	0,0000	0,0011	9,2719 E-06	-2,661 E-06	1,0711 E-09
	X	+	0,0000	0,0000	-0,0006	-5,3006 E-06	1,7444 E-06	5,7009 E-10
00060	X	-	0,0000	0,0000	0,0006	5,3006 E-06	-1,7444 E-06	-5,7009 E-10
	Y	+	0,0000	0,0000	-0,0010	-8 E-06	2,6328 E-06	8,6042 E-10
	Y	-	0,0000	0,0000	0,0010	8 E-06	-2,6328 E-06	-8,6042 E-10
	X	+	0,0000	0,0000	-0,0006	-4,544 E-06	1,7014 E-06	1,0225 E-10
00061	X	-	0,0000	0,0000	0,0006	4,544 E-06	-1,7014 E-06	-1,0225 E-10
	Y	+	0,0000	0,0000	-0,0008	-6,858 E-06	2,5678 E-06	1,5431 E-10
	Y	-	0,0000	0,0000	0,0008	6,858 E-06	-2,5678 E-06	-1,5431 E-10
	X	+	0,0000	0,0000	-0,0005	-3,8895 E-06	1,6726 E-06	4,6438 E-11
00062	X	-	0,0000	0,0000	0,0005	3,8895 E-06	-1,6726 E-06	-4,6438 E-11
	Y	+	0,0000	0,0000	-0,0007	-5,8703 E-06	2,5244 E-06	7,0088 E-11

Nodo	Dir	e	S_X	S_Y	S_Z	Θ_X	Θ_Y	Θ_Z
			[cm]	[cm]	[cm]	[rad]	[rad]	[rad]
	Y	-	0,0000	0,0000	0,0007	5,8703 E-06	-2,5244 E-06	-7,0088 E-11
	X	+	0,0000	0,0000	-0,0004	-3,2782 E-06	1,6525 E-06	4,7813 E-10
00063	X	-	0,0000	0,0000	0,0004	3,2782 E-06	-1,6525 E-06	-4,7813 E-10
	Y	+	0,0000	0,0000	-0,0006	-4,9477 E-06	2,494 E-06	7,2162 E-10
	Y	-	0,0000	0,0000	0,0006	4,9477 E-06	-2,494 E-06	-7,2162 E-10
	X	+	0,0000	0,0000	-0,0003	-2,7266 E-06	1,6201 E-06	1,211 E-10
00064	X	-	0,0000	0,0000	0,0003	2,7266 E-06	-1,6201 E-06	-1,211 E-10
	Y	+	0,0000	0,0000	-0,0005	-4,1151 E-06	2,4452 E-06	1,8277 E-10
	Y	-	0,0000	0,0000	0,0005	4,1151 E-06	-2,4452 E-06	-1,8277 E-10
	X	+	0,0000	0,0000	-0,0002	-2,2357 E-06	1,5985 E-06	2,6102 E-10
00065	X	-	0,0000	0,0000	0,0002	2,2357 E-06	-1,5985 E-06	-2,6102 E-10
	Y	+	0,0000	0,0000	-0,0004	-3,3742 E-06	2,4125 E-06	3,9395 E-10
	Y	-	0,0000	0,0000	0,0004	3,3742 E-06	-2,4125 E-06	-3,9395 E-10
	X	+	0,0000	0,0000	-0,0002	-1,7858 E-06	1,5733 E-06	3,4513 E-10
00066	X	-	0,0000	0,0000	0,0002	1,7858 E-06	-1,5733 E-06	-3,4513 E-10
	Y	+	0,0000	0,0000	-0,0003	-2,6952 E-06	2,3745 E-06	5,2088 E-10
	Y	-	0,0000	0,0000	0,0003	2,6952 E-06	-2,3745 E-06	-5,2088 E-10
	X	+	0,0000	0,0000	-0,0001	-1,3974 E-06	1,5427 E-06	-6,0478 E-11
00067	X	-	0,0000	0,0000	0,0001	1,3974 E-06	-1,5427 E-06	6,0478 E-11
	Y	+	0,0000	0,0000	-0,0001	-2,109 E-06	2,3283 E-06	-9,1277 E-11
	Y	-	0,0000	0,0000	0,0001	2,109 E-06	-2,3283 E-06	9,1277 E-11
	X	+	0,0000	0,0000	0,0000	-1,0766 E-06	1,5154 E-06	5,1393 E-10
00068	X	-	0,0000	0,0000	0,0000	1,0766 E-06	-1,5154 E-06	-5,1393 E-10
	Y	+	0,0000	0,0000	0,0000	-1,6248 E-06	2,2871 E-06	7,7566 E-10
	Y	-	0,0000	0,0000	0,0000	1,6248 E-06	-2,2871 E-06	-7,7566 E-10
	X	+	0,0000	0,0000	0,0000	-8,1389 E-07	1,4871 E-06	1,9587 E-10
00069	X	-	0,0000	0,0000	0,0000	8,1389 E-07	-1,4871 E-06	-1,9587 E-10
	Y	+	0,0000	0,0000	0,0001	-1,2284 E-06	2,2444 E-06	2,9562 E-10
	Y	-	0,0000	0,0000	-0,0001	1,2284 E-06	-2,2444 E-06	-2,9562 E-10
	X	+	0,0000	0,0000	0,0001	-6,2381 E-07	1,4481 E-06	-1,7506 E-10
00070	X	-	0,0000	0,0000	-0,0001	6,2381 E-07	-1,4481 E-06	1,7506 E-10
	Y	+	0,0000	0,0000	0,0002	-9,4149 E-07	2,1856 E-06	-2,6421 E-10
	Y	-	0,0000	0,0000	-0,0002	9,4149 E-07	-2,1856 E-06	2,6421 E-10
	X	+	0,0000	0,0000	0,0002	-5,206 E-07	1,4191 E-06	1,0747 E-09
00071	X	-	0,0000	0,0000	-0,0002	5,206 E-07	-1,4191 E-06	-1,0747 E-09
	Y	+	0,0000	0,0000	0,0003	-7,8572 E-07	2,1418 E-06	1,6219 E-09
	Y	-	0,0000	0,0000	-0,0003	7,8572 E-07	-2,1418 E-06	-1,6219 E-09
	X	+	0,0000	0,0000	0,0003	-4,9822 E-07	1,3898 E-06	2,0371 E-10
00072	X	-	0,0000	0,0000	-0,0003	4,9822 E-07	-1,3898 E-06	-2,0371 E-10
	Y	+	0,0000	0,0000	0,0004	-7,5194 E-07	2,0976 E-06	3,0745 E-10
	Y	-	0,0000	0,0000	-0,0004	7,5194 E-07	-2,0976 E-06	-3,0745 E-10
	X	+	0,0000	0,0000	0,0003	-5,1668 E-07	1,4124 E-06	2,9145 E-10
00073	X	-	0,0000	0,0000	-0,0003	5,1668 E-07	-1,4124 E-06	-2,9145 E-10
	Y	+	0,0000	0,0000	0,0005	-7,798 E-07	2,1316 E-06	4,3988 E-10
	Y	-	0,0000	0,0000	-0,0005	7,798 E-07	-2,1316 E-06	-4,3988 E-10
	X	+	0,0001	0,0012	-0,0014	-3,228 E-05	1,4911 E-06	1,7817 E-06
00074	X	-	-0,0001	-0,0012	0,0014	3,228 E-05	-1,4911 E-06	-1,7817 E-06
	Y	+	0,0001	0,0017	-0,0021	-4,8719 E-05	2,2505 E-06	2,689 E-06
	Y	-	-0,0001	-0,0017	0,0021	4,8719 E-05	-2,2505 E-06	-2,689 E-06
	X	+	0,0001	0,0027	-0,0014	-4,1051 E-05	1,5362 E-06	5,4197 E-06
00075	X	-	-0,0001	-0,0027	0,0014	4,1051 E-05	-1,5362 E-06	-5,4197 E-06
	Y	+	0,0002	0,0041	-0,0021	-6,1957 E-05	2,3186 E-06	8,1797 E-06
	Y	-	-0,0002	-0,0041	0,0021	6,1957 E-05	-2,3186 E-06	-8,1797 E-06
	X	+	0,0002	0,0047	-0,0014	-4,7778 E-05	1,538 E-06	1,0846 E-05
00076	X	-	-0,0002	-0,0047	0,0014	4,7778 E-05	-1,538 E-06	-1,0846 E-05
	Y	+	0,0003	0,0070	-0,0021	-7,211 E-05	2,3212 E-06	1,6369 E-05
	Y	-	-0,0003	-0,0070	0,0021	7,211 E-05	-2,3212 E-06	-1,6369 E-05
	X	+	0,0003	0,0068	-0,0014	-5,2462 E-05	1,5356 E-06	1,7054 E-05
00077	X	-	-0,0003	-0,0068	0,0014	5,2462 E-05	-1,5356 E-06	-1,7054 E-05
	Y	+	0,0004	0,0103	-0,0021	-7,9179 E-05	2,3176 E-06	2,5739 E-05
	Y	-	-0,0004	-0,0103	0,0021	7,9179 E-05	-2,3176 E-06	-2,5739 E-05
	X	+	0,0003	0,0091	-0,0014	-5,5467 E-05	1,5368 E-06	2,3092 E-05
00078	X	-	-0,0003	-0,0091	0,0014	5,5467 E-05	-1,5368 E-06	-2,3092 E-05
	Y	+	0,0005	0,0138	-0,0021	-8,3714 E-05	2,3194 E-06	3,4852 E-05
	Y	-	-0,0005	-0,0138	0,0021	8,3714 E-05	-2,3194 E-06	-3,4852 E-05
	X	+	0,0004	0,0116	-0,0014	-5,8446 E-05	1,5363 E-06	2,9849 E-05
00079	X	-	-0,0004	-0,0116	0,0014	5,8446 E-05	-1,5363 E-06	-2,9849 E-05
	Y	+	0,0006	0,0175	-0,0021	-8,821 E-05	2,3187 E-06	4,505 E-05
	Y	-	-0,0006	-0,0175	0,0021	8,821 E-05	-2,3187 E-06	-4,505 E-05
	X	+	0,0005	0,0122	-0,0013	-4,9234 E-05	1,5363 E-06	3,7344 E-05
00080	X	-	-0,0005	-0,0122	0,0013	4,9234 E-05	-1,5363 E-06	-3,7344 E-05
	Y	+	0,0007	0,0184	-0,0020	-7,4306 E-05	2,3187 E-06	5,6361 E-05
	Y	-	-0,0007	-0,0184	0,0020	7,4306 E-05	-2,3187 E-06	-5,6361 E-05
	X	+	0,0005	0,0105	-0,0012	-4,1873 E-05	1,5385 E-06	3,3702 E-05
00081	X	-	-0,0005	-0,0105	0,0012	4,1873 E-05	-1,5385 E-06	-3,3702 E-05
	Y	+	0,0007	0,0159	-0,0019	-6,3197 E-05	2,3219 E-06	5,0865 E-05
	Y	-	-0,0007	-0,0159	0,0019	6,3197 E-05	-2,3219 E-06	-5,0865 E-05
	X	+	0,0005	0,0091	-0,0012	-3,6455 E-05	1,5405 E-06	3,2309 E-05
00082	X	-	-0,0005	-0,0091	0,0012	3,6455 E-05	-1,5405 E-06	-3,2309 E-05
	Y	+	0,0007	0,0137	-0,0018	-5,5019 E-05	2,325 E-06	4,8763 E-05
	Y	-	-0,0007	-0,0137	0,0018	5,5019 E-05	-2,325 E-06	-4,8763 E-05
	X	+	0,0005	0,0078	-0,0011	-3,1602 E-05	1,5429 E-06	2,6144 E-05
00083	X	-	-0,0005	-0,0078	0,0011	3,1602 E-05	-1,5429 E-06	-2,6144 E-05
	Y	+	0,0007	0,0118	-0,0016	-4,7695 E-05	2,3287 E-06	3,9458 E-05
	Y	-	-0,0007	-0,0118	0,0016	4,7695 E-05	-2,3287 E-06	-3,9458 E-05

Nodo	Dir	e	S_X	S_Y	S_Z	Θ_X	Θ_Y	Θ_Z
			[cm]	[cm]	[cm]	[rad]	[rad]	[rad]
	X	+	0,0005	0,0067	-0,0010	-2,6433 E-05	1,5458 E-06	2,3439 E-05
00084	X	-	-0,0005	-0,0067	0,0010	2,6433 E-05	-1,5458 E-06	-2,3439 E-05
	Y	+	0,0007	0,0101	-0,0015	-3,9894 E-05	2,3331 E-06	3,5376 E-05
	Y	-	-0,0007	-0,0101	0,0015	3,9894 E-05	-2,3331 E-06	-3,5376 E-05
	X	+	0,0005	0,0057	-0,0009	-2,3348 E-05	1,5451 E-06	2,2483 E-05
00085	X	-	-0,0005	-0,0057	0,0009	2,3348 E-05	-1,5451 E-06	-2,2483 E-05
	Y	+	0,0007	0,0087	-0,0014	-3,5238 E-05	2,3319 E-06	3,3933 E-05
	Y	-	-0,0007	-0,0087	0,0014	3,5238 E-05	-2,3319 E-06	-3,3933 E-05
	X	+	0,0005	0,0049	-0,0009	-1,9862 E-05	1,5405 E-06	1,7688 E-05
00086	X	-	-0,0005	-0,0049	0,0009	1,9862 E-05	-1,5405 E-06	-1,7688 E-05
	Y	+	0,0007	0,0074	-0,0013	-2,9977 E-05	2,3251 E-06	2,6696 E-05
	Y	-	-0,0007	-0,0074	0,0013	2,9977 E-05	-2,3251 E-06	-2,6696 E-05
	X	+	0,0005	0,0042	-0,0008	-1,6156 E-05	1,5369 E-06	1,574 E-05
00087	X	-	-0,0005	-0,0042	0,0008	1,6156 E-05	-1,5369 E-06	-1,574 E-05
	Y	+	0,0007	0,0064	-0,0012	-2,4383 E-05	2,3197 E-06	2,3756 E-05
	Y	-	-0,0007	-0,0064	0,0012	2,4383 E-05	-2,3197 E-06	-2,3756 E-05
	X	+	0,0005	0,0036	-0,0007	-1,533 E-05	1,5324 E-06	1,3604 E-05
00088	X	-	-0,0005	-0,0036	0,0007	1,533 E-05	-1,5324 E-06	-1,3604 E-05
	Y	+	0,0007	0,0055	-0,0011	-2,3137 E-05	2,3128 E-06	2,0532 E-05
	Y	-	-0,0007	-0,0055	0,0011	2,3137 E-05	-2,3128 E-06	-2,0532 E-05
	X	+	0,0005	0,0031	-0,0006	-1,224 E-05	1,522 E-06	1,2167 E-05
00089	X	-	-0,0005	-0,0031	0,0006	1,224 E-05	-1,522 E-06	-1,2167 E-05
	Y	+	0,0007	0,0047	-0,0010	-1,8473 E-05	2,2971 E-06	1,8363 E-05
	Y	-	-0,0007	-0,0047	0,0010	1,8473 E-05	-2,2971 E-06	-1,8363 E-05
	X	+	0,0004	0,0027	-0,0006	-1,0223 E-05	1,5133 E-06	1,296 E-05
00090	X	-	-0,0004	-0,0027	0,0006	1,0223 E-05	-1,5133 E-06	-1,296 E-05
	Y	+	0,0007	0,0040	-0,0008	-1,5429 E-05	2,2839 E-06	1,9561 E-05
	Y	-	-0,0007	-0,0040	0,0008	1,5429 E-05	-2,2839 E-06	-1,9561 E-05
	X	+	0,0004	0,0023	-0,0005	-9,6581 E-06	1,5078 E-06	9,5186 E-06
00091	X	-	-0,0004	-0,0023	0,0005	9,6581 E-06	-1,5078 E-06	-9,5186 E-06
	Y	+	0,0007	0,0034	-0,0007	-1,4577 E-05	2,2756 E-06	1,4366 E-05
	Y	-	-0,0007	-0,0034	0,0007	1,4577 E-05	-2,2756 E-06	-1,4366 E-05
	X	+	0,0004	0,0019	-0,0004	-7,4975 E-06	1,4962 E-06	8,5535 E-06
00092	X	-	-0,0004	-0,0019	0,0004	7,4975 E-06	-1,4962 E-06	-8,5535 E-06
	Y	+	0,0007	0,0029	-0,0006	-1,1316 E-05	2,2581 E-06	1,2909 E-05
	Y	-	-0,0007	-0,0029	0,0006	1,1316 E-05	-2,2581 E-06	-1,2909 E-05
	X	+	0,0004	0,0017	-0,0003	-6,4251 E-06	1,4856 E-06	1,0231 E-05
00093	X	-	-0,0004	-0,0017	0,0003	6,4251 E-06	-1,4856 E-06	-1,0231 E-05
	Y	+	0,0007	0,0025	-0,0005	-9,6971 E-06	2,2422 E-06	1,5441 E-05
	Y	-	-0,0007	-0,0025	0,0005	9,6971 E-06	-2,2422 E-06	-1,5441 E-05
	X	+	0,0004	0,0014	-0,0003	-6,0781 E-06	1,4789 E-06	6,7937 E-06
00094	X	-	-0,0004	-0,0014	0,0003	6,0781 E-06	-1,4789 E-06	-6,7937 E-06
	Y	+	0,0007	0,0021	-0,0004	-9,1734 E-06	2,2321 E-06	1,0253 E-05
	Y	-	-0,0007	-0,0021	0,0004	9,1734 E-06	-2,2321 E-06	-1,0253 E-05
	X	+	0,0004	0,0012	-0,0002	-4,5197 E-06	1,4691 E-06	6,1914 E-06
00095	X	-	-0,0004	-0,0012	0,0002	4,5197 E-06	-1,4691 E-06	-6,1914 E-06
	Y	+	0,0007	0,0018	-0,0003	-6,8214 E-06	2,2172 E-06	9,3445 E-06
	Y	-	-0,0007	-0,0018	0,0003	6,8214 E-06	-2,2172 E-06	-9,3445 E-06
	X	+	0,0004	0,0010	-0,0001	-4,2175 E-06	1,4601 E-06	8,2617 E-06
00096	X	-	-0,0004	-0,0010	0,0001	4,2175 E-06	-1,4601 E-06	-8,2617 E-06
	Y	+	0,0007	0,0015	-0,0002	-6,3653 E-06	2,2036 E-06	1,2469 E-05
	Y	-	-0,0007	-0,0015	0,0002	6,3653 E-06	-2,2036 E-06	-1,2469 E-05
	X	+	0,0004	0,0009	0,0000	-3,8525 E-06	1,4539 E-06	5,0624 E-06
00097	X	-	-0,0004	-0,0009	0,0000	3,8525 E-06	-1,4539 E-06	-5,0624 E-06
	Y	+	0,0006	0,0013	-0,0001	-5,8144 E-06	2,1944 E-06	7,6405 E-06
	Y	-	-0,0006	-0,0013	0,0001	5,8144 E-06	-2,1944 E-06	-7,6405 E-06
	X	+	0,0004	0,0007	0,0000	-2,5534 E-06	1,4482 E-06	4,7701 E-06
00098	X	-	-0,0004	-0,0007	0,0000	2,5534 E-06	-1,4482 E-06	-4,7701 E-06
	Y	+	0,0006	0,0011	0,0000	-3,8537 E-06	2,1857 E-06	7,1993 E-06
	Y	-	-0,0006	-0,0011	0,0000	3,8537 E-06	-2,1857 E-06	-7,1993 E-06
	X	+	0,0004	0,0006	0,0001	-2,8397 E-06	1,4415 E-06	6,9001 E-06
00099	X	-	-0,0004	-0,0006	-0,0001	2,8397 E-06	-1,4415 E-06	-6,9001 E-06
	Y	+	0,0006	0,0009	0,0002	-4,2859 E-06	2,1756 E-06	1,0414 E-05
	Y	-	-0,0006	-0,0009	-0,0002	4,2859 E-06	-2,1756 E-06	-1,0414 E-05
	X	+	0,0004	0,0005	0,0002	-2,2835 E-06	1,441 E-06	4,4433 E-06
00100	X	-	-0,0004	-0,0005	-0,0002	2,2835 E-06	-1,441 E-06	-4,4433 E-06
	Y	+	0,0006	0,0008	0,0003	-3,4464 E-06	2,1748 E-06	6,7061 E-06
	Y	-	-0,0006	-0,0008	-0,0003	3,4464 E-06	-2,1748 E-06	-6,7061 E-06
	X	+	0,0004	0,0004	0,0002	-1,0087 E-06	1,4197 E-06	4,6783 E-06
00101	X	-	-0,0004	-0,0004	-0,0002	1,0087 E-06	-1,4197 E-06	-4,6783 E-06
	Y	+	0,0006	0,0006	0,0004	-1,5224 E-06	2,1427 E-06	7,0607 E-06
	Y	-	-0,0006	-0,0006	-0,0004	1,5224 E-06	-2,1427 E-06	-7,0607 E-06
	X	+	0,0004	0,0003	0,0003	-7,6238 E-07	1,3603 E-06	6,4877 E-06
00102	X	-	-0,0004	-0,0003	-0,0003	7,6238 E-07	-1,3603 E-06	-6,4877 E-06
	Y	+	0,0006	0,0004	0,0005	-1,1506 E-06	2,0531 E-06	9,7916 E-06
	Y	-	-0,0006	-0,0004	-0,0005	1,1506 E-06	-2,0531 E-06	-9,7916 E-06
	X	+	0,0003	0,0001	0,0004	-2,9424 E-07	1,1065 E-06	2,628 E-06
00103	X	-	-0,0003	-0,0001	-0,0004	2,9424 E-07	-1,1065 E-06	-2,628 E-06
	Y	+	0,0005	0,0002	0,0006	-4,4408 E-07	1,6699 E-06	3,9664 E-06
	Y	-	-0,0005	-0,0002	-0,0006	4,4408 E-07	-1,6699 E-06	-3,9664 E-06
	X	+	0,0003	0,0001	0,0004	-4,1779 E-07	1,263 E-06	2,5347 E-06
00104	X	-	-0,0003	-0,0001	-0,0004	4,1779 E-07	-1,263 E-06	-2,5347 E-06
	Y	+	0,0004	0,0002	0,0006	-6,3055 E-07	1,9063 E-06	3,8256 E-06
	Y	-	-0,0004	-0,0002	-0,0006	6,3055 E-07	-1,9063 E-06	-3,8256 E-06
	X	+	0,0002	0,0001	0,0004	-5,0253 E-07	1,3346 E-06	1,7711 E-06

Nodo	Dir	e	S_X	S_Y	S_Z	Θ_X	Θ_Y	Θ_Z
			[cm]	[cm]	[cm]	[rad]	[rad]	[rad]
00105	X	-	-0,0002	-0,0001	-0,0004	5,0253 E-07	-1,3346 E-06	-1,7711 E-06
	Y	+	0,0004	0,0001	0,0006	-7,5844 E-07	2,0143 E-06	2,673 E-06
	Y	-	-0,0004	-0,0001	-0,0006	7,5844 E-07	-2,0143 E-06	-2,673 E-06
	X	+	0,0002	0,0001	0,0004	-5,3824 E-07	1,3687 E-06	1,161 E-06
00106	X	-	-0,0002	-0,0001	-0,0004	5,3824 E-07	-1,3687 E-06	-1,161 E-06
	Y	+	0,0003	0,0001	0,0006	-8,1234 E-07	2,0657 E-06	1,7523 E-06
	Y	-	-0,0003	-0,0001	-0,0006	8,1234 E-07	-2,0657 E-06	-1,7523 E-06
	X	+	0,0001	0,0000	0,0004	-5,6088 E-07	1,3705 E-06	6,1063 E-07
00107	X	-	-0,0001	0,0000	-0,0004	5,6088 E-07	-1,3705 E-06	-6,1063 E-07
	Y	+	0,0002	0,0001	0,0006	-8,4651 E-07	2,0684 E-06	9,216 E-07
	Y	-	-0,0002	-0,0001	-0,0006	8,4651 E-07	-2,0684 E-06	-9,216 E-07
	X	+	0,0001	0,0000	0,0004	-5,6153 E-07	1,3995 E-06	2,1652 E-07
00108	X	-	-0,0001	0,0000	-0,0004	5,6153 E-07	-1,3995 E-06	-2,1652 E-07
	Y	+	0,0001	0,0000	0,0006	-8,4749 E-07	2,1122 E-06	3,2679 E-07
	Y	-	-0,0001	0,0000	-0,0006	8,4749 E-07	-2,1122 E-06	-3,2679 E-07
	X	+	0,0006	0,0001	0,0004	-4,9694 E-07	1,1178 E-06	7,6767 E-06
00109	X	-	-0,0006	-0,0001	-0,0004	4,9694 E-07	-1,1178 E-06	-7,6767 E-06
	Y	+	0,0009	0,0002	0,0006	-7,5 E-07	1,687 E-06	1,1586 E-05
	Y	-	-0,0009	-0,0002	-0,0006	7,5 E-07	-1,687 E-06	-1,1586 E-05
	X	+	0,0009	0,0002	0,0004	-6,2349 E-07	3,6444 E-06	8,5415 E-06
00110	X	-	-0,0009	-0,0002	-0,0004	6,2349 E-07	-3,6444 E-06	-8,5415 E-06
	Y	+	0,0013	0,0002	0,0006	-9,4101 E-07	5,5003 E-06	1,2891 E-05
	Y	-	-0,0013	-0,0002	-0,0006	9,4101 E-07	-5,5003 E-06	-1,2891 E-05
	X	+	0,0012	0,0002	0,0005	-6,1041 E-07	4,5349 E-06	1,2124 E-05
00111	X	-	-0,0012	-0,0002	-0,0005	6,1041 E-07	-4,5349 E-06	-1,2124 E-05
	Y	+	0,0018	0,0003	0,0007	-9,2126 E-07	6,8443 E-06	1,8298 E-05
	Y	-	-0,0018	-0,0003	-0,0007	9,2126 E-07	-6,8443 E-06	-1,8298 E-05
	X	+	0,0016	0,0002	0,0005	-6,4048 E-07	6,0354 E-06	1,0508 E-05
00112	X	-	-0,0016	-0,0002	-0,0005	6,4048 E-07	-6,0354 E-06	-1,0508 E-05
	Y	+	0,0024	0,0003	0,0007	-9,6665 E-07	9,1089 E-06	1,586 E-05
	Y	-	-0,0024	-0,0003	-0,0007	9,6665 E-07	-9,1089 E-06	-1,586 E-05
	X	+	0,0020	0,0002	0,0005	-6,5608 E-07	8,5575 E-06	1,1516 E-05
00113	X	-	-0,0020	-0,0002	-0,0005	6,5608 E-07	-8,5575 E-06	-1,1516 E-05
	Y	+	0,0031	0,0003	0,0008	-9,902 E-07	1,2916 E-05	1,738 E-05
	Y	-	-0,0031	-0,0003	-0,0008	9,902 E-07	-1,2916 E-05	-1,738 E-05
	X	+	0,0025	0,0002	0,0006	-6,5976 E-07	9,7842 E-06	1,5358 E-05
00114	X	-	-0,0025	-0,0002	-0,0006	6,5976 E-07	-9,7842 E-06	-1,5358 E-05
	Y	+	0,0038	0,0003	0,0008	-9,9575 E-07	1,4767 E-05	2,3179 E-05
	Y	-	-0,0038	-0,0003	-0,0008	9,9575 E-07	-1,4767 E-05	-2,3179 E-05
	X	+	0,0031	0,0002	0,0006	-6,7388 E-07	1,2152 E-05	1,444 E-05
00115	X	-	-0,0031	-0,0002	-0,0006	6,7388 E-07	-1,2152 E-05	-1,444 E-05
	Y	+	0,0046	0,0003	0,0009	-1,0171 E-06	1,834 E-05	2,1793 E-05
	Y	-	-0,0046	-0,0003	-0,0009	1,0171 E-06	-1,834 E-05	-2,1793 E-05
	X	+	0,0037	0,0002	0,0006	-6,8703 E-07	1,557 E-05	1,6052 E-05
00116	X	-	-0,0037	-0,0002	-0,0006	6,8703 E-07	-1,557 E-05	-1,6052 E-05
	Y	+	0,0056	0,0003	0,0009	-1,0369 E-06	2,3499 E-05	2,4226 E-05
	Y	-	-0,0056	-0,0003	-0,0009	1,0369 E-06	-2,3499 E-05	-2,4226 E-05
	X	+	0,0044	0,0002	0,0007	-6,8868 E-07	1,752 E-05	2,0503 E-05
00117	X	-	-0,0044	-0,0002	-0,0007	6,8868 E-07	-1,752 E-05	-2,0503 E-05
	Y	+	0,0067	0,0003	0,0010	-1,0394 E-06	2,6442 E-05	3,0944 E-05
	Y	-	-0,0067	-0,0003	-0,0010	1,0394 E-06	-2,6442 E-05	-3,0944 E-05
	X	+	0,0053	0,0002	0,0007	-6,9269 E-07	2,1176 E-05	2,0771 E-05
00118	X	-	-0,0053	-0,0002	-0,0007	6,9269 E-07	-2,1176 E-05	-2,0771 E-05
	Y	+	0,0080	0,0003	0,0010	-1,0454 E-06	3,1961 E-05	3,135 E-05
	Y	-	-0,0080	-0,0003	-0,0010	1,0454 E-06	-3,1961 E-05	-3,135 E-05
	X	+	0,0062	0,0002	0,0007	-6,9715 E-07	2,6036 E-05	2,3299 E-05
00119	X	-	-0,0062	-0,0002	-0,0007	6,9715 E-07	-2,6036 E-05	-2,3299 E-05
	Y	+	0,0094	0,0003	0,0011	-1,0522 E-06	3,9296 E-05	3,5165 E-05
	Y	-	-0,0094	-0,0003	-0,0011	1,0522 E-06	-3,9296 E-05	-3,5165 E-05
	X	+	0,0074	0,0002	0,0008	-6,9341 E-07	2,9249 E-05	2,8458 E-05
00120	X	-	-0,0074	-0,0002	-0,0008	6,9341 E-07	-2,9249 E-05	-2,8458 E-05
	Y	+	0,0111	0,0003	0,0011	-1,0465 E-06	4,4144 E-05	4,295 E-05
	Y	-	-0,0111	-0,0003	-0,0011	1,0465 E-06	-4,4144 E-05	-4,295 E-05
	X	+	0,0086	0,0002	0,0008	-6,8683 E-07	3,4649 E-05	2,9986 E-05
00121	X	-	-0,0086	-0,0002	-0,0008	6,8683 E-07	-3,4649 E-05	-2,9986 E-05
	Y	+	0,0130	0,0003	0,0012	-1,0366 E-06	5,2294 E-05	4,5257 E-05
	Y	-	-0,0130	-0,0003	-0,0012	1,0366 E-06	-5,2294 E-05	-4,5257 E-05
	X	+	0,0101	0,0002	0,0008	-6,8258 E-07	4,132 E-05	3,3204 E-05
00122	X	-	-0,0101	-0,0002	-0,0008	6,8258 E-07	-4,132 E-05	-3,3204 E-05
	Y	+	0,0152	0,0003	0,0013	-1,0302 E-06	6,2362 E-05	5,0114 E-05
	Y	-	-0,0152	-0,0003	-0,0013	1,0302 E-06	-6,2362 E-05	-5,0114 E-05
	X	+	0,0117	0,0002	0,0009	-6,7774 E-07	4,6971 E-05	3,8493 E-05
00123	X	-	-0,0117	-0,0002	-0,0009	6,7774 E-07	-4,6971 E-05	-3,8493 E-05
	Y	+	0,0176	0,0003	0,0013	-1,0229 E-06	7,0892 E-05	5,8095 E-05
	Y	-	-0,0176	-0,0003	-0,0013	1,0229 E-06	-7,0892 E-05	-5,8095 E-05
	X	+	0,0111	0,0002	0,0009	-6,7693 E-07	5,6525 E-05	2,9886 E-05
00124	X	-	-0,0111	-0,0002	-0,0009	6,7693 E-07	-5,6525 E-05	-2,9886 E-05
	Y	+	0,0168	0,0003	0,0014	-1,0217 E-06	8,5311 E-05	4,5105 E-05
	Y	-	-0,0168	-0,0003	-0,0014	1,0217 E-06	-8,5311 E-05	-4,5105 E-05
	X	+	0,0088	0,0001	0,0009	-6,7453 E-07	5,4283 E-05	2,3514 E-05
00125	X	-	-0,0088	-0,0001	-0,0009	6,7453 E-07	-5,4283 E-05	-2,3514 E-05
	Y	+	0,0132	0,0002	0,0014	-1,018 E-06	8,1927 E-05	3,5488 E-05
	Y	-	-0,0132	-0,0002	-0,0014	1,018 E-06	-8,1927 E-05	-3,5488 E-05
	X	+	0,0065	0,0001	0,0009	-6,7274 E-07	5,0639 E-05	1,5941 E-05
00126	X	-	-0,0065	-0,0001	-0,0009	6,7274 E-07	-5,0639 E-05	-1,5941 E-05

Nodo	Dir	e	S_X	S_Y	S_Z	Θ_X	Θ_Y	Θ_Z
			[cm]	[cm]	[cm]	[rad]	[rad]	[rad]
	Y	+	0,0098	0,0002	0,0014	-1,0153 E-06	7,6428 E-05	2,4059 E-05
	Y	-	-0,0098	-0,0002	-0,0014	1,0153 E-06	-7,6428 E-05	-2,4059 E-05
	X	+	0,0044	0,0001	0,0009	-6,6943 E-07	4,586 E-05	1,1101 E-05
00127	X	-	-0,0044	-0,0001	-0,0009	6,6943 E-07	-4,586 E-05	-1,1101 E-05
	Y	+	0,0067	0,0001	0,0014	-1,0103 E-06	6,9214 E-05	1,6755 E-05
	Y	-	-0,0067	-0,0001	-0,0014	1,0103 E-06	-6,9214 E-05	-1,6755 E-05
	X	+	0,0026	0,0001	0,0009	-6,7511 E-07	3,9574 E-05	5,9643 E-06
00128	X	-	-0,0026	-0,0001	-0,0009	6,7511 E-07	-3,9574 E-05	-5,9643 E-06
	Y	+	0,0039	0,0001	0,0014	-1,0189 E-06	5,9728 E-05	9,0016 E-06
	Y	-	-0,0039	-0,0001	-0,0014	1,0189 E-06	-5,9728 E-05	-9,0016 E-06
	X	+	0,0011	0,0000	0,0009	-6,1687 E-07	3,0766 E-05	1,9469 E-06
00129	X	-	-0,0011	0,0000	-0,0009	6,1687 E-07	-3,0766 E-05	-1,9469 E-06
	Y	+	0,0016	0,0000	0,0014	-9,3102 E-07	4,6434 E-05	2,9383 E-06
	Y	-	-0,0016	0,0000	-0,0014	9,3102 E-07	-4,6434 E-05	-2,9383 E-06
	X	+	0,0000	0,0000	0,0009	-5,7063 E-07	1,7067 E-05	1,1012 E-08
00130	X	-	0,0000	0,0000	-0,0009	5,7063 E-07	-1,7067 E-05	-1,1012 E-08
	Y	+	0,0000	0,0000	0,0013	-8,6122 E-07	2,5758 E-05	1,662 E-08
	Y	-	0,0000	0,0000	-0,0013	8,6122 E-07	-2,5758 E-05	-1,662 E-08
	X	+	0,0000	0,0000	0,0008	-6,864 E-07	1,5268 E-05	1,3248 E-08
00131	X	-	0,0000	0,0000	-0,0008	6,864 E-07	-1,5268 E-05	-1,3248 E-08
	Y	+	0,0000	0,0000	0,0013	-1,036 E-06	2,3043 E-05	1,9995 E-08
	Y	-	0,0000	0,0000	-0,0013	1,036 E-06	-2,3043 E-05	-1,9995 E-08
	X	+	0,0000	0,0000	0,0008	-6,8885 E-07	1,3431 E-05	-9,1569 E-09
00132	X	-	0,0000	0,0000	-0,0008	6,8885 E-07	-1,3431 E-05	9,1569 E-09
	Y	+	0,0000	0,0000	0,0012	-1,0397 E-06	2,0271 E-05	-1,382 E-08
	Y	-	0,0000	0,0000	-0,0012	1,0397 E-06	-2,0271 E-05	1,382 E-08
	X	+	0,0000	0,0000	0,0008	-7,0016 E-07	1,1668 E-05	-3,678 E-09
00133	X	-	0,0000	0,0000	-0,0008	7,0016 E-07	-1,1668 E-05	3,678 E-09
	Y	+	0,0000	0,0000	0,0012	-1,0567 E-06	1,761 E-05	-5,5511 E-09
	Y	-	0,0000	0,0000	-0,0012	1,0567 E-06	-1,761 E-05	5,5511 E-09
	X	+	0,0000	0,0000	0,0007	-6,912 E-07	1,0191 E-05	3,0436 E-09
00134	X	-	0,0000	0,0000	-0,0007	6,912 E-07	-1,0191 E-05	-3,0436 E-09
	Y	+	0,0000	0,0000	0,0011	-1,0432 E-06	1,5382 E-05	4,5936 E-09
	Y	-	0,0000	0,0000	-0,0011	1,0432 E-06	-1,5382 E-05	-4,5936 E-09
	X	+	0,0000	0,0000	0,0007	-6,8636 E-07	8,8365 E-06	-4,391 E-09
00135	X	-	0,0000	0,0000	-0,0007	6,8636 E-07	-8,8365 E-06	4,391 E-09
	Y	+	0,0000	0,0000	0,0010	-1,0359 E-06	1,3337 E-05	-6,6272 E-09
	Y	-	0,0000	0,0000	-0,0010	1,0359 E-06	-1,3337 E-05	6,6272 E-09
	X	+	0,0000	0,0000	0,0007	-6,8352 E-07	7,5629 E-06	-1,7679 E-09
00136	X	-	0,0000	0,0000	-0,0007	6,8352 E-07	-7,5629 E-06	1,7679 E-09
	Y	+	0,0000	0,0000	0,0010	-1,0316 E-06	1,1414 E-05	-2,6682 E-09
	Y	-	0,0000	0,0000	-0,0010	1,0316 E-06	-1,1414 E-05	2,6682 E-09
	X	+	0,0000	0,0000	0,0006	-6,671 E-07	6,5119 E-06	2,9395 E-10
00137	X	-	0,0000	0,0000	-0,0006	6,671 E-07	-6,5119 E-06	-2,9395 E-10
	Y	+	0,0000	0,0000	0,0009	-1,0068 E-06	9,8281 E-06	4,4364 E-10
	Y	-	0,0000	0,0000	-0,0009	1,0068 E-06	-9,8281 E-06	-4,4364 E-10
	X	+	0,0000	0,0000	0,0006	-6,5837 E-07	5,5663 E-06	-2,1097 E-09
00138	X	-	0,0000	0,0000	-0,0006	6,5837 E-07	-5,5663 E-06	2,1097 E-09
	Y	+	0,0000	0,0000	0,0009	-9,9364 E-07	8,4009 E-06	-3,1841 E-09
	Y	-	0,0000	0,0000	-0,0009	9,9364 E-07	-8,4009 E-06	3,1841 E-09
	X	+	0,0000	0,0000	0,0006	-6,4131 E-07	4,6744 E-06	-6,3629 E-10
00139	X	-	0,0000	0,0000	-0,0006	6,4131 E-07	-4,6744 E-06	6,3629 E-10
	Y	+	0,0000	0,0000	0,0008	-9,679 E-07	7,0549 E-06	-9,6032 E-10
	Y	-	0,0000	0,0000	-0,0008	9,679 E-07	-7,0549 E-06	9,6032 E-10
	X	+	0,0000	0,0000	0,0005	-6,2339 E-07	3,8821 E-06	-1,2301 E-10
00140	X	-	0,0000	0,0000	-0,0005	6,2339 E-07	-3,8821 E-06	1,2301 E-10
	Y	+	0,0000	0,0000	0,0008	-9,4086 E-07	5,8591 E-06	-1,8565 E-10
	Y	-	0,0000	0,0000	-0,0008	9,4086 E-07	-5,8591 E-06	1,8565 E-10
	X	+	0,0000	0,0000	0,0005	-6,0294 E-07	3,2323 E-06	-1,8753 E-09
00141	X	-	0,0000	0,0000	-0,0005	6,0294 E-07	-3,2323 E-06	1,8753 E-09
	Y	+	0,0000	0,0000	0,0007	-9,1 E-07	4,8783 E-06	-2,8304 E-09
	Y	-	0,0000	0,0000	-0,0007	9,1 E-07	-4,8783 E-06	2,8304 E-09
	X	+	0,0000	0,0000	0,0005	-5,8139 E-07	2,6167 E-06	-4,0442 E-10
00142	X	-	0,0000	0,0000	-0,0005	5,8139 E-07	-2,6167 E-06	4,0442 E-10
	Y	+	0,0000	0,0000	0,0007	-8,7746 E-07	3,9493 E-06	-6,1038 E-10
	Y	-	0,0000	0,0000	-0,0007	8,7746 E-07	-3,9493 E-06	6,1038 E-10
	X	+	0,0000	0,0000	0,0004	-5,6522 E-07	2,088 E-06	2,3953 E-11
00143	X	-	0,0000	0,0000	-0,0004	5,6522 E-07	-2,088 E-06	-2,3953 E-11
	Y	+	0,0000	0,0000	0,0007	-8,5306 E-07	3,1514 E-06	3,6151 E-11
	Y	-	0,0000	0,0000	-0,0007	8,5306 E-07	-3,1514 E-06	-3,6151 E-11
	X	+	0,0000	0,0000	0,0004	-5,5048 E-07	1,6855 E-06	-3,3471 E-09
00144	X	-	0,0000	0,0000	-0,0004	5,5048 E-07	-1,6855 E-06	3,3471 E-09
	Y	+	0,0000	0,0000	0,0006	-8,3082 E-07	2,5439 E-06	-5,0516 E-09
	Y	-	0,0000	0,0000	-0,0006	8,3082 E-07	-2,5439 E-06	5,0516 E-09
	X	+	0,0000	0,0000	-0,0013	-1,8958 E-05	1,4361 E-06	1,145 E-08
00145	X	-	0,0000	0,0000	0,0013	1,8958 E-05	-1,4361 E-06	-1,145 E-08
	Y	+	0,0000	0,0000	-0,0020	-2,8612 E-05	2,1675 E-06	1,7281 E-08
	Y	-	0,0000	0,0000	0,0020	2,8612 E-05	-2,1675 E-06	-1,7281 E-08
	X	+	0,0000	0,0000	-0,0012	-1,7091 E-05	1,5336 E-06	-1,3856 E-08
00146	X	-	0,0000	0,0000	0,0012	1,7091 E-05	-1,5336 E-06	1,3856 E-08
	Y	+	0,0000	0,0000	-0,0019	-2,5794 E-05	2,3146 E-06	-2,0912 E-08
	Y	-	0,0000	0,0000	0,0019	2,5794 E-05	-2,3146 E-06	2,0912 E-08
	X	+	0,0000	0,0000	-0,0012	-1,5 E-05	1,5806 E-06	-1,6585 E-09
00147	X	-	0,0000	0,0000	0,0012	1,5 E-05	-1,5806 E-06	1,6585 E-09
	Y	+	0,0000	0,0000	-0,0018	-2,2639 E-05	2,3856 E-06	-2,5032 E-09

Nodo	Dir	e	S_X	S_Y	S_Z	Θ_X	Θ_Y	Θ_Z
			[cm]	[cm]	[cm]	[rad]	[rad]	[rad]
	Y	-	0,0000	0,0000	0,0018	2,2639 E-05	-2,3856 E-06	2,5032 E-09
00148	X	+	0,0000	0,0000	-0,0011	-1,3192 E-05	1,5409 E-06	3,5511 E-09
	X	-	0,0000	0,0000	0,0011	1,3192 E-05	-1,5409 E-06	-3,5511 E-09
	Y	+	0,0000	0,0000	-0,0016	-1,9911 E-05	2,3256 E-06	5,3596 E-09
	Y	-	0,0000	0,0000	0,0016	1,9911 E-05	-2,3256 E-06	-5,3596 E-09
00149	X	+	0,0000	0,0000	-0,0010	-1,1724 E-05	1,5549 E-06	-8,1256 E-09
	X	-	0,0000	0,0000	0,0010	1,1724 E-05	-1,5549 E-06	8,1256 E-09
	Y	+	0,0000	0,0000	-0,0015	-1,7694 E-05	2,3468 E-06	-1,2264 E-08
	Y	-	0,0000	0,0000	0,0015	1,7694 E-05	-2,3468 E-06	1,2264 E-08
00150	X	+	0,0000	0,0000	-0,0009	-1,02 E-05	1,5592 E-06	-2,0037 E-09
	X	-	0,0000	0,0000	0,0009	1,02 E-05	-1,5592 E-06	2,0037 E-09
	Y	+	0,0000	0,0000	-0,0014	-1,5394 E-05	2,3532 E-06	-3,0241 E-09
	Y	-	0,0000	0,0000	0,0014	1,5394 E-05	-2,3532 E-06	3,0241 E-09
00151	X	+	0,0000	0,0000	-0,0009	-8,8873 E-06	1,5312 E-06	6,9241 E-10
	X	-	0,0000	0,0000	0,0009	8,8873 E-06	-1,5312 E-06	-6,9241 E-10
	Y	+	0,0000	0,0000	-0,0013	-1,3413 E-05	2,3109 E-06	1,045 E-09
	Y	-	0,0000	0,0000	0,0013	1,3413 E-05	-2,3109 E-06	-1,045 E-09
00152	X	+	0,0000	0,0000	-0,0008	-7,8048 E-06	1,5349 E-06	-3,613 E-09
	X	-	0,0000	0,0000	0,0008	7,8048 E-06	-1,5349 E-06	3,613 E-09
	Y	+	0,0000	0,0000	-0,0012	-1,178 E-05	2,3166 E-06	-5,453 E-09
	Y	-	0,0000	0,0000	0,0012	1,178 E-05	-2,3166 E-06	5,453 E-09
00153	X	+	0,0000	0,0000	-0,0007	-6,7657 E-06	1,5209 E-06	2,151 E-09
	X	-	0,0000	0,0000	0,0007	6,7657 E-06	-1,5209 E-06	-2,151 E-09
	Y	+	0,0000	0,0000	-0,0011	-1,0211 E-05	2,2954 E-06	3,2464 E-09
	Y	-	0,0000	0,0000	0,0011	1,0211 E-05	-2,2954 E-06	-3,2464 E-09
00154	X	+	0,0000	0,0000	-0,0006	-5,8845 E-06	1,5191 E-06	-1,7023 E-09
	X	-	0,0000	0,0000	0,0006	5,8845 E-06	-1,5191 E-06	1,7023 E-09
	Y	+	0,0000	0,0000	-0,0009	-8,8813 E-06	2,2927 E-06	-2,5692 E-09
	Y	-	0,0000	0,0000	0,0009	8,8813 E-06	-2,2927 E-06	2,5692 E-09
00155	X	+	0,0000	0,0000	-0,0006	-5,0237 E-06	1,5129 E-06	-1,4636 E-10
	X	-	0,0000	0,0000	0,0006	5,0237 E-06	-1,5129 E-06	1,4636 E-10
	Y	+	0,0000	0,0000	-0,0008	-7,5821 E-06	2,2834 E-06	-2,209 E-10
	Y	-	0,0000	0,0000	0,0008	7,5821 E-06	-2,2834 E-06	2,209 E-10
00156	X	+	0,0000	0,0000	-0,0005	-4,2881 E-06	1,496 E-06	4,1604 E-10
	X	-	0,0000	0,0000	0,0005	4,2881 E-06	-1,496 E-06	-4,1604 E-10
	Y	+	0,0000	0,0000	-0,0007	-6,4719 E-06	2,2578 E-06	6,2792 E-10
	Y	-	0,0000	0,0000	0,0007	6,4719 E-06	-2,2578 E-06	-6,2792 E-10
00157	X	+	0,0000	0,0000	-0,0004	-3,6432 E-06	1,4888 E-06	-1,3207 E-09
	X	-	0,0000	0,0000	0,0004	3,6432 E-06	-1,4888 E-06	1,3207 E-09
	Y	+	0,0000	0,0000	-0,0006	-5,4985 E-06	2,247 E-06	-1,9933 E-09
	Y	-	0,0000	0,0000	0,0006	5,4985 E-06	-2,247 E-06	1,9933 E-09
00158	X	+	0,0000	0,0000	-0,0003	-3,0246 E-06	1,4778 E-06	-2,1457 E-10
	X	-	0,0000	0,0000	0,0003	3,0246 E-06	-1,4778 E-06	2,1457 E-10
	Y	+	0,0000	0,0000	-0,0005	-4,565 E-06	2,2304 E-06	-3,2384 E-10
	Y	-	0,0000	0,0000	0,0005	4,565 E-06	-2,2304 E-06	3,2384 E-10
00159	X	+	0,0000	0,0000	-0,0003	-2,4942 E-06	1,4681 E-06	2,9194 E-10
	X	-	0,0000	0,0000	0,0003	2,4942 E-06	-1,4681 E-06	-2,9194 E-10
	Y	+	0,0000	0,0000	-0,0004	-3,7645 E-06	2,2158 E-06	4,4061 E-10
	Y	-	0,0000	0,0000	0,0004	3,7645 E-06	-2,2158 E-06	-4,4061 E-10
00160	X	+	0,0000	0,0000	-0,0002	-2,0066 E-06	1,4551 E-06	-1,2623 E-09
	X	-	0,0000	0,0000	0,0002	2,0066 E-06	-1,4551 E-06	1,2623 E-09
	Y	+	0,0000	0,0000	-0,0003	-3,0284 E-06	2,1961 E-06	-1,9052 E-09
	Y	-	0,0000	0,0000	0,0003	3,0284 E-06	-2,1961 E-06	1,9052 E-09
00161	X	+	0,0000	0,0000	-0,0001	-1,5688 E-06	1,445 E-06	-9,8688 E-11
	X	-	0,0000	0,0000	0,0001	1,5688 E-06	-1,445 E-06	9,8688 E-11
	Y	+	0,0000	0,0000	-0,0002	-2,3678 E-06	2,1809 E-06	-1,4895 E-10
	Y	-	0,0000	0,0000	0,0002	2,3678 E-06	-2,1809 E-06	1,4895 E-10
00162	X	+	0,0000	0,0000	0,0000	-1,2104 E-06	1,4319 E-06	7,2921 E-10
	X	-	0,0000	0,0000	0,0000	1,2104 E-06	-1,4319 E-06	-7,2921 E-10
	Y	+	0,0000	0,0000	-0,0001	-1,8268 E-06	2,1611 E-06	1,1006 E-09
	Y	-	0,0000	0,0000	0,0001	1,8268 E-06	-2,1611 E-06	-1,1006 E-09
00163	X	+	0,0000	0,0000	0,0000	-9,1234 E-07	1,4212 E-06	-1,9354 E-09
	X	-	0,0000	0,0000	0,0000	9,1234 E-07	-1,4212 E-06	1,9354 E-09
	Y	+	0,0000	0,0000	0,0000	-1,377 E-06	2,1449 E-06	-2,921 E-09
	Y	-	0,0000	0,0000	0,0000	1,377 E-06	-2,1449 E-06	2,921 E-09
00164	X	+	0,0000	0,0000	0,0001	-6,8236 E-07	1,4081 E-06	1,6844 E-10
	X	-	0,0000	0,0000	-0,0001	6,8236 E-07	-1,4081 E-06	-1,6844 E-10
	Y	+	0,0000	0,0000	0,0002	-1,0299 E-06	2,1252 E-06	2,5421 E-10
	Y	-	0,0000	0,0000	-0,0002	1,0299 E-06	-2,1252 E-06	-2,5421 E-10
00165	X	+	0,0000	0,0000	0,0002	-5,4196 E-07	1,402 E-06	8,8873 E-10
	X	-	0,0000	0,0000	-0,0002	5,4196 E-07	-1,402 E-06	-8,8873 E-10
	Y	+	0,0000	0,0000	0,0003	-8,1796 E-07	2,116 E-06	1,3413 E-09
	Y	-	0,0000	0,0000	-0,0003	8,1796 E-07	-2,116 E-06	-1,3413 E-09
00166	X	+	0,0000	0,0000	0,0002	-4,9506 E-07	1,4002 E-06	-2,9993 E-09
	X	-	0,0000	0,0000	-0,0002	4,9506 E-07	-1,4002 E-06	2,9993 E-09
	Y	+	0,0000	0,0000	0,0004	-7,4717 E-07	2,1132 E-06	-4,5267 E-09
	Y	-	0,0000	0,0000	-0,0004	7,4717 E-07	-2,1132 E-06	4,5267 E-09
00167	X	+	0,0000	0,0000	0,0003	-5,0993 E-07	1,4073 E-06	-3,9157 E-10
	X	-	0,0000	0,0000	-0,0003	5,0993 E-07	-1,4073 E-06	3,9157 E-10
	Y	+	0,0000	0,0000	0,0005	-7,6962 E-07	2,124 E-06	-5,9098 E-10
	Y	-	0,0000	0,0000	-0,0005	7,6962 E-07	-2,124 E-06	5,9098 E-10
00168	X	+	0,0000	0,0000	0,0000	8,5228 E-07	-1,1101 E-07	4,8425 E-23
	X	-	0,0000	0,0000	0,0000	-8,5228 E-07	1,1101 E-07	-4,8425 E-23
	Y	+	0,0000	0,0000	0,0000	1,2863 E-06	-1,6754 E-07	7,3086 E-23
	Y	-	0,0000	0,0000	0,0000	-1,2863 E-06	1,6754 E-07	-7,3086 E-23

Nodo	Dir	e	S_X	S_Y	S_Z	Θ_X	Θ_Y	Θ_Z
			[cm]	[cm]	[cm]	[rad]	[rad]	[rad]
00169	X	+	0,0000	0,0000	0,0000	9,1788 E-07	-1,4446 E-07	-6,5617 E-22
	X	-	0,0000	0,0000	0,0000	-9,1788 E-07	1,4446 E-07	6,5617 E-22
	Y	+	0,0000	0,0000	0,0001	1,3853 E-06	-2,1803 E-07	-9,9033 E-22
	Y	-	0,0000	0,0000	-0,0001	-1,3853 E-06	2,1803 E-07	9,9033 E-22
00170	X	+	0,0000	0,0000	0,0001	1,017 E-06	-1,8539 E-07	-9,4589 E-21
	X	-	0,0000	0,0000	-0,0001	-1,017 E-06	1,8539 E-07	9,4589 E-21
	Y	+	0,0000	0,0000	0,0001	1,5349 E-06	-2,7981 E-07	-1,4276 E-20
	Y	-	0,0000	0,0000	-0,0001	-1,5349 E-06	2,7981 E-07	1,4276 E-20
00171	X	+	0,0000	0,0000	0,0001	1,1663 E-06	-2,4746 E-07	7,2094 E-20
	X	-	0,0000	0,0000	-0,0001	-1,1663 E-06	2,4746 E-07	-7,2094 E-20
	Y	+	0,0000	0,0000	0,0002	1,7602 E-06	-3,7348 E-07	1,0881 E-19
	Y	-	0,0000	0,0000	-0,0002	-1,7602 E-06	3,7348 E-07	-1,0881 E-19
00172	X	+	0,0000	0,0000	0,0002	1,3327 E-06	-3,4322 E-07	-5,841 E-19
	X	-	0,0000	0,0000	-0,0002	-1,3327 E-06	3,4322 E-07	5,841 E-19
	Y	+	0,0000	0,0000	0,0003	2,0114 E-06	-5,18 E-07	-8,8155 E-19
	Y	-	0,0000	0,0000	-0,0003	-2,0114 E-06	5,18 E-07	8,8155 E-19
00173	X	+	0,0000	0,0000	0,0003	1,4674 E-06	-4,6781 E-07	-1,8801 E-18
	X	-	0,0000	0,0000	-0,0003	-1,4674 E-06	4,6781 E-07	1,8801 E-18
	Y	+	0,0000	0,0000	0,0004	2,2147 E-06	-7,0605 E-07	-2,8375 E-18
	Y	-	0,0000	0,0000	-0,0004	-2,2147 E-06	7,0605 E-07	2,8375 E-18
00174	X	+	0,0000	0,0000	0,0003	1,5467 E-06	-6,1851 E-07	7,3102 E-17
	X	-	0,0000	0,0000	-0,0003	-1,5467 E-06	6,1851 E-07	-7,3102 E-17
	Y	+	0,0000	0,0000	0,0005	2,3344 E-06	-9,3349 E-07	1,1033 E-16
	Y	-	0,0000	0,0000	-0,0005	-2,3344 E-06	9,3349 E-07	-1,1033 E-16
00175	X	+	0,0000	0,0000	0,0004	1,5052 E-06	-7,7723 E-07	-3,3402 E-16
	X	-	0,0000	0,0000	-0,0004	-1,5052 E-06	7,7723 E-07	3,3402 E-16
	Y	+	0,0000	0,0000	0,0006	2,2717 E-06	-1,173 E-06	-5,0413 E-16
	Y	-	0,0000	0,0000	-0,0006	-2,2717 E-06	1,173 E-06	5,0413 E-16
00176	X	+	0,0000	0,0000	0,0005	1,2579 E-06	-9,8605 E-07	-3,8767 E-16
	X	-	0,0000	0,0000	-0,0005	-1,2579 E-06	9,8605 E-07	3,8767 E-16
	Y	+	0,0000	0,0000	0,0007	1,8984 E-06	-1,4882 E-06	-5,851 E-16
	Y	-	0,0000	0,0000	-0,0007	-1,8984 E-06	1,4882 E-06	5,851 E-16
00177	X	+	0,0000	0,0000	0,0005	6,7206 E-07	-1,1949 E-06	-1,1269 E-14
	X	-	0,0000	0,0000	-0,0005	-6,7206 E-07	1,1949 E-06	1,1269 E-14
	Y	+	0,0000	0,0000	0,0008	1,0143 E-06	-1,8034 E-06	-1,7008 E-14
	Y	-	0,0000	0,0000	-0,0008	-1,0143 E-06	1,8034 E-06	1,7008 E-14
00178	X	+	0,0000	0,0000	0,0005	-4,2738 E-07	-1,4437 E-06	-4,4813 E-13
	X	-	0,0000	0,0000	-0,0005	4,2738 E-07	1,4437 E-06	4,4813 E-13
	Y	+	0,0000	0,0000	0,0008	-6,4502 E-07	-2,1789 E-06	-6,7634 E-13
	Y	-	0,0000	0,0000	-0,0008	6,4502 E-07	2,1789 E-06	6,7634 E-13
00179	X	+	0,0000	0,0000	0,0005	-2,2595 E-06	-1,5355 E-06	1,8624 E-12
	X	-	0,0000	0,0000	-0,0005	2,2595 E-06	1,5355 E-06	-1,8624 E-12
	Y	+	0,0000	0,0000	0,0007	-3,4101 E-06	-2,3175 E-06	2,8109 E-12
	Y	-	0,0000	0,0000	-0,0007	3,4101 E-06	2,3175 E-06	-2,8109 E-12
00180	X	+	0,0000	0,0000	0,0003	-4,858 E-06	-1,4671 E-06	-2,1036 E-11
	X	-	0,0000	0,0000	-0,0003	4,858 E-06	1,4671 E-06	2,1036 E-11
	Y	+	0,0000	0,0000	0,0005	-7,332 E-06	-2,2142 E-06	-3,1748 E-11
	Y	-	0,0000	0,0000	-0,0005	7,332 E-06	2,2142 E-06	3,1748 E-11
00181	X	+	0,0000	0,0000	0,0000	-8,4158 E-06	-1,2879 E-06	-3,6435 E-10
	X	-	0,0000	0,0000	0,0000	8,4158 E-06	1,2879 E-06	3,6435 E-10
	Y	+	0,0000	0,0000	0,0000	-1,2702 E-05	-1,9438 E-06	-5,499 E-10
	Y	-	0,0000	0,0000	0,0000	1,2702 E-05	1,9438 E-06	5,499 E-10
00182	X	+	0,0000	0,0000	-0,0005	-1,3815 E-05	-7,9672 E-07	9,5166 E-09
	X	-	0,0000	0,0000	0,0005	1,3815 E-05	7,9672 E-07	-9,5166 E-09
	Y	+	0,0000	0,0000	-0,0008	-2,0851 E-05	-1,2025 E-06	1,4363 E-08
	Y	-	0,0000	0,0000	0,0008	2,0851 E-05	1,2025 E-06	-1,4363 E-08
00183	X	+	0,0000	0,0000	0,0000	8,239 E-07	-1,024 E-07	1,5645 E-22
	X	-	0,0000	0,0000	0,0000	-8,239 E-07	1,024 E-07	-1,5645 E-22
	Y	+	0,0000	0,0000	0,0000	1,2435 E-06	-1,5454 E-07	2,3612 E-22
	Y	-	0,0000	0,0000	0,0000	-1,2435 E-06	1,5454 E-07	-2,3612 E-22
00184	X	+	0,0000	0,0000	0,0004	-3,6173 E-07	1,6544 E-06	-7,782 E-11
	X	-	0,0000	0,0000	-0,0004	3,6173 E-07	-1,6544 E-06	7,782 E-11
	Y	+	0,0000	0,0000	0,0005	-5,4594 E-07	2,497 E-06	-1,1745 E-10
	Y	-	0,0000	0,0000	-0,0005	5,4594 E-07	-2,497 E-06	1,1745 E-10
00185	X	+	0,0000	0,0000	0,0002	-5,5016 E-08	1,4256 E-06	1,7507 E-10
	X	-	0,0000	0,0000	-0,0002	5,5016 E-08	-1,4256 E-06	-1,7507 E-10
	Y	+	0,0000	0,0000	0,0004	-8,3034 E-08	2,1517 E-06	2,6423 E-10
	Y	-	0,0000	0,0000	-0,0004	8,3034 E-08	-2,1517 E-06	-2,6423 E-10
00186	X	+	0,0000	0,0000	0,0001	-1,1109 E-07	1,244 E-06	-7,3064 E-11
	X	-	0,0000	0,0000	-0,0001	1,1109 E-07	-1,244 E-06	7,3064 E-11
	Y	+	0,0000	0,0000	0,0002	-1,6766 E-07	1,8775 E-06	-1,1027 E-10
	Y	-	0,0000	0,0000	-0,0002	1,6766 E-07	-1,8775 E-06	1,1027 E-10
00187	X	+	0,0000	0,0000	0,0000	-4,5029 E-07	1,1124 E-06	1,7924 E-11
	X	-	0,0000	0,0000	0,0000	4,5029 E-07	-1,1124 E-06	-1,7924 E-11
	Y	+	0,0000	0,0000	0,0001	-6,7961 E-07	1,6789 E-06	2,7052 E-11
	Y	-	0,0000	0,0000	-0,0001	6,7961 E-07	-1,6789 E-06	-2,7052 E-11
00188	X	+	0,0000	0,0000	0,0000	-9,9215 E-07	1,0256 E-06	9,8116 E-12
	X	-	0,0000	0,0000	0,0000	9,9215 E-07	-1,0256 E-06	-9,8116 E-12
	Y	+	0,0000	0,0000	-0,0001	-1,4974 E-06	1,548 E-06	1,4808 E-11
	Y	-	0,0000	0,0000	0,0001	1,4974 E-06	-1,548 E-06	-1,4808 E-11
00189	X	+	0,0000	0,0000	-0,0001	-1,6558 E-06	9,5597 E-07	1,2963 E-11
	X	-	0,0000	0,0000	0,0001	1,6558 E-06	-9,5597 E-07	-1,2963 E-11
	Y	+	0,0000	0,0000	-0,0002	-2,4991 E-06	1,4428 E-06	1,9564 E-11
	Y	-	0,0000	0,0000	0,0002	2,4991 E-06	-1,4428 E-06	-1,9564 E-11
	X	+	0,0000	0,0000	-0,0002	-2,4255 E-06	8,9818 E-07	4,1428 E-11

Nodo	Dir	e	S_X	S_Y	S_Z	Θ_X	Θ_Y	Θ_Z
			[cm]	[cm]	[cm]	[rad]	[rad]	[rad]
00190	X	-	0,0000	0,0000	0,0002	2,4255 E-06	-8,9818 E-07	-4,1428 E-11
	Y	+	0,0000	0,0000	-0,0003	-3,6606 E-06	1,3556 E-06	6,2526 E-11
	Y	-	0,0000	0,0000	0,0003	3,6606 E-06	-1,3556 E-06	-6,2526 E-11
00191	X	+	0,0000	0,0000	-0,0003	-3,271 E-06	8,3294 E-07	-1,6158 E-11
	X	-	0,0000	0,0000	0,0003	3,271 E-06	-8,3294 E-07	1,6158 E-11
	Y	+	0,0000	0,0000	-0,0004	-4,9368 E-06	1,2571 E-06	-2,4386 E-11
	Y	-	0,0000	0,0000	0,0004	4,9368 E-06	-1,2571 E-06	2,4386 E-11
00192	X	+	0,0000	0,0000	-0,0003	-4,211 E-06	7,3653 E-07	2,9833 E-11
	X	-	0,0000	0,0000	0,0003	4,211 E-06	-7,3653 E-07	-2,9833 E-11
	Y	+	0,0000	0,0000	-0,0005	-6,3555 E-06	1,1116 E-06	4,5025 E-11
	Y	-	0,0000	0,0000	0,0005	6,3555 E-06	-1,1116 E-06	-4,5025 E-11
00193	X	+	0,0000	0,0000	-0,0004	-5,2814 E-06	6,3792 E-07	-1,1627 E-10
	X	-	0,0000	0,0000	0,0004	5,2814 E-06	-6,3792 E-07	1,1627 E-10
	Y	+	0,0000	0,0000	-0,0006	-7,9709 E-06	9,6279 E-07	-1,7548 E-10
	Y	-	0,0000	0,0000	0,0006	7,9709 E-06	-9,6279 E-07	1,7548 E-10
00194	X	+	0,0000	0,0000	-0,0004	-6,4625 E-06	5,0275 E-07	-7,7441 E-11
	X	-	0,0000	0,0000	0,0004	6,4625 E-06	-5,0275 E-07	7,7441 E-11
	Y	+	0,0000	0,0000	-0,0006	-9,7536 E-06	7,5877 E-07	-1,1688 E-10
	Y	-	0,0000	0,0000	0,0006	9,7536 E-06	-7,5877 E-07	1,1688 E-10
00195	X	+	0,0000	0,0000	-0,0005	-7,8093 E-06	3,1786 E-07	1,5247 E-10
	X	-	0,0000	0,0000	0,0005	7,8093 E-06	-3,1786 E-07	-1,5247 E-10
	Y	+	0,0000	0,0000	-0,0007	-1,1786 E-05	4,7974 E-07	2,3012 E-10
	Y	-	0,0000	0,0000	0,0007	1,1786 E-05	-4,7974 E-07	-2,3012 E-10
00196	X	+	0,0000	0,0000	-0,0005	-9,2834 E-06	2,0598 E-07	-1,8605 E-10
	X	-	0,0000	0,0000	0,0005	9,2834 E-06	-2,0598 E-07	1,8605 E-10
	Y	+	0,0000	0,0000	-0,0007	-1,4011 E-05	3,1088 E-07	-2,8079 E-10
	Y	-	0,0000	0,0000	0,0007	1,4011 E-05	-3,1088 E-07	2,8079 E-10
00197	X	+	0,0000	0,0000	-0,0005	-1,0794 E-05	6,9427 E-08	3,2187 E-10
	X	-	0,0000	0,0000	0,0005	1,0794 E-05	-6,9427 E-08	-3,2187 E-10
	Y	+	0,0000	0,0000	-0,0007	-1,6291 E-05	1,0478 E-07	4,8579 E-10
	Y	-	0,0000	0,0000	0,0007	1,6291 E-05	-1,0478 E-07	-4,8579 E-10
00198	X	+	0,0000	0,0000	-0,0005	-1,2344 E-05	-5,3498 E-08	-3,3047 E-09
	X	-	0,0000	0,0000	0,0005	1,2344 E-05	5,3498 E-08	3,3047 E-09
	Y	+	0,0000	0,0000	-0,0007	-1,8631 E-05	-8,0742 E-08	-4,9877 E-09
	Y	-	0,0000	0,0000	0,0007	1,8631 E-05	8,0742 E-08	4,9877 E-09
00199	X	+	0,0000	0,0000	0,0003	-9,083 E-09	1,8797 E-06	1,4158 E-11
	X	-	0,0000	0,0000	-0,0003	9,083 E-09	-1,8797 E-06	-1,4158 E-11
	Y	+	0,0000	0,0000	0,0005	-1,3709 E-08	2,837 E-06	2,1368 E-11
	Y	-	0,0000	0,0000	-0,0005	1,3709 E-08	-2,837 E-06	-2,1368 E-11
00200	X	+	0,0000	0,0000	0,0002	2,9157 E-07	1,341 E-06	-3,1655 E-12
	X	-	0,0000	0,0000	-0,0002	-2,9157 E-07	-1,341 E-06	3,1655 E-12
	Y	+	0,0000	0,0000	0,0003	4,4005 E-07	2,0239 E-06	-4,7776 E-12
	Y	-	0,0000	0,0000	-0,0003	-4,4005 E-07	-2,0239 E-06	4,7776 E-12
00201	X	+	0,0000	0,0000	0,0001	2,0721 E-07	9,3073 E-07	1,6057 E-12
	X	-	0,0000	0,0000	-0,0001	-2,0721 E-07	-9,3073 E-07	-1,6057 E-12
	Y	+	0,0000	0,0000	0,0001	3,1273 E-07	1,4047 E-06	2,4233 E-12
	Y	-	0,0000	0,0000	-0,0001	-3,1273 E-07	-1,4047 E-06	-2,4233 E-12
00202	X	+	0,0000	0,0000	0,0000	-1,3734 E-07	6,5416 E-07	-7,8533 E-13
	X	-	0,0000	0,0000	0,0000	1,3734 E-07	-6,5416 E-07	7,8533 E-13
	Y	+	0,0000	0,0000	0,0000	-2,0728 E-07	9,873 E-07	-1,1853 E-12
	Y	-	0,0000	0,0000	0,0000	2,0728 E-07	-9,873 E-07	1,1853 E-12
00203	X	+	0,0000	0,0000	0,0000	-6,3249 E-07	4,7934 E-07	-5,7118 E-13
	X	-	0,0000	0,0000	0,0000	6,3249 E-07	-4,7934 E-07	5,7118 E-13
	Y	+	0,0000	0,0000	0,0000	-9,5459 E-07	7,2345 E-07	-8,6206 E-13
	Y	-	0,0000	0,0000	0,0000	9,5459 E-07	-7,2345 E-07	8,6206 E-13
00204	X	+	0,0000	0,0000	-0,0001	-1,2003 E-06	3,5863 E-07	-1,4629 E-12
	X	-	0,0000	0,0000	0,0001	1,2003 E-06	-3,5863 E-07	1,4629 E-12
	Y	+	0,0000	0,0000	-0,0001	-1,8116 E-06	5,4127 E-07	-2,2079 E-12
	Y	-	0,0000	0,0000	0,0001	1,8116 E-06	-5,4127 E-07	2,2079 E-12
00205	X	+	0,0000	0,0000	-0,0001	-1,7995 E-06	2,556 E-07	-6,4852 E-13
	X	-	0,0000	0,0000	0,0001	1,7995 E-06	-2,556 E-07	6,4852 E-13
	Y	+	0,0000	0,0000	-0,0001	-2,7159 E-06	3,8576 E-07	-9,7878 E-13
	Y	-	0,0000	0,0000	0,0001	2,7159 E-06	-3,8576 E-07	9,7878 E-13
00206	X	+	0,0000	0,0000	-0,0001	-2,4167 E-06	1,3695 E-07	-4,1344 E-13
	X	-	0,0000	0,0000	0,0001	2,4167 E-06	-1,3695 E-07	4,1344 E-13
	Y	+	0,0000	0,0000	-0,0001	-3,6475 E-06	2,067 E-07	-6,2399 E-13
	Y	-	0,0000	0,0000	0,0001	3,6475 E-06	-2,067 E-07	6,2399 E-13
00207	X	+	0,0000	0,0000	-0,0001	-3,0427 E-06	-1,3694 E-08	2,2544 E-12
	X	-	0,0000	0,0000	0,0001	3,0427 E-06	1,3694 E-08	-2,2544 E-12
	Y	+	0,0000	0,0000	-0,0001	-4,5922 E-06	-2,0667 E-08	3,4025 E-12
	Y	-	0,0000	0,0000	0,0001	4,5922 E-06	2,0667 E-08	-3,4025 E-12
00208	X	+	0,0000	0,0000	-0,0001	-3,6852 E-06	-1,929 E-07	5,3126 E-12
	X	-	0,0000	0,0000	0,0001	3,6852 E-06	1,929 E-07	-5,3126 E-12
	Y	+	0,0000	0,0000	-0,0001	-5,5619 E-06	-2,9113 E-07	8,0181 E-12
	Y	-	0,0000	0,0000	0,0001	5,5619 E-06	2,9113 E-07	-8,0181 E-12
00209	X	+	0,0000	0,0000	-0,0001	-4,3323 E-06	-3,9873 E-07	-2,2117 E-12
	X	-	0,0000	0,0000	0,0001	4,3323 E-06	3,9873 E-07	2,2117 E-12
	Y	+	0,0000	0,0000	-0,0001	-6,5386 E-06	-6,0179 E-07	-3,338 E-12
	Y	-	0,0000	0,0000	0,0001	6,5386 E-06	6,0179 E-07	3,338 E-12
00210	X	+	0,0000	0,0000	0,0000	-4,9576 E-06	-5,793 E-07	1,1351 E-12
	X	-	0,0000	0,0000	0,0000	4,9576 E-06	5,793 E-07	-1,1351 E-12
	Y	+	0,0000	0,0000	0,0000	-7,4823 E-06	-8,7431 E-07	1,7132 E-12
	Y	-	0,0000	0,0000	0,0000	7,4823 E-06	8,7431 E-07	-1,7132 E-12
00211	X	+	0,0000	0,0000	0,0000	-5,5421 E-06	-6,9885 E-07	-6,8766 E-12
	X	-	0,0000	0,0000	0,0000	5,5421 E-06	6,9885 E-07	6,8766 E-12

Nodo	Dir	e	S_X	S_Y	S_Z	Θ_X	Θ_Y	Θ_Z
			[cm]	[cm]	[cm]	[rad]	[rad]	[rad]
	Y	+	0,0000	0,0000	0,0000	-8,3645 E-06	-1,0547 E-06	-1,0379 E-11
	Y	-	0,0000	0,0000	0,0000	8,3645 E-06	1,0547 E-06	1,0379 E-11
	X	+	0,0000	0,0000	0,0001	-6,1417 E-06	-7,9134 E-07	1,3106 E-10
00212	X	-	0,0000	0,0000	-0,0001	6,1417 E-06	7,9134 E-07	-1,3106 E-10
	Y	+	0,0000	0,0000	0,0001	-9,2695 E-06	-1,1943 E-06	1,978 E-10
	Y	-	0,0000	0,0000	-0,0001	9,2695 E-06	1,1943 E-06	-1,978 E-10
	X	+	0,0000	0,0000	0,0004	-3,0623 E-07	2,8173 E-06	-2,0848 E-11
00213	X	-	0,0000	0,0000	-0,0004	3,0623 E-07	-2,8173 E-06	2,0848 E-11
	Y	+	0,0000	0,0000	0,0006	-4,6219 E-07	4,252 E-06	-3,1464 E-11
	Y	-	0,0000	0,0000	-0,0006	4,6219 E-07	-4,252 E-06	3,1464 E-11
	X	+	0,0000	0,0000	0,0002	3,467 E-07	1,8938 E-06	-6,1985 E-13
00214	X	-	0,0000	0,0000	-0,0002	-3,467 E-07	-1,8938 E-06	6,1985 E-13
	Y	+	0,0000	0,0000	0,0003	5,2326 E-07	2,8582 E-06	-9,3552 E-13
	Y	-	0,0000	0,0000	-0,0003	-5,2326 E-07	-2,8582 E-06	9,3552 E-13
	X	+	0,0000	0,0000	0,0001	5,4614 E-07	1,0908 E-06	7,8798 E-14
00215	X	-	0,0000	0,0000	-0,0001	-5,4614 E-07	-1,0908 E-06	-7,8798 E-14
	Y	+	0,0000	0,0000	0,0001	8,2427 E-07	1,6463 E-06	1,1893 E-13
	Y	-	0,0000	0,0000	-0,0001	-8,2427 E-07	-1,6463 E-06	-1,1893 E-13
	X	+	0,0000	0,0000	0,0000	4,228 E-07	5,3267 E-07	-2,572 E-14
00216	X	-	0,0000	0,0000	0,0000	-4,228 E-07	-5,3267 E-07	2,572 E-14
	Y	+	0,0000	0,0000	0,0001	6,3811 E-07	8,0394 E-07	-3,8818 E-14
	Y	-	0,0000	0,0000	-0,0001	-6,3811 E-07	-8,0394 E-07	3,8818 E-14
	X	+	0,0000	0,0000	0,0000	1,0578 E-07	1,954 E-07	3,6554 E-14
00217	X	-	0,0000	0,0000	0,0000	-1,0578 E-07	-1,954 E-07	-3,6554 E-14
	Y	+	0,0000	0,0000	0,0000	1,5966 E-07	2,9492 E-07	5,5169 E-14
	Y	-	0,0000	0,0000	0,0000	-1,5966 E-07	-2,9492 E-07	-5,5169 E-14
	X	+	0,0000	0,0000	0,0000	-2,9692 E-07	5,1356 E-09	5,3592 E-14
00218	X	-	0,0000	0,0000	0,0000	2,9692 E-07	-5,1356 E-09	-5,3592 E-14
	Y	+	0,0000	0,0000	0,0000	-4,4813 E-07	7,7509 E-09	8,0884 E-14
	Y	-	0,0000	0,0000	0,0000	4,4813 E-07	-7,7509 E-09	-8,0884 E-14
	X	+	0,0000	0,0000	0,0000	-7,1558 E-07	-1,1101 E-07	5,5952 E-14
00219	X	-	0,0000	0,0000	0,0000	7,1558 E-07	1,1101 E-07	-5,5952 E-14
	Y	+	0,0000	0,0000	0,0000	-1,08 E-06	-1,6754 E-07	8,4447 E-14
	Y	-	0,0000	0,0000	0,0000	1,08 E-06	1,6754 E-07	-8,4447 E-14
	X	+	0,0000	0,0000	0,0000	-1,1137 E-06	-2,1023 E-07	2,8903 E-14
00220	X	-	0,0000	0,0000	0,0000	1,1137 E-06	2,1023 E-07	-2,8903 E-14
	Y	+	0,0000	0,0000	0,0000	-1,6809 E-06	-3,173 E-07	4,3622 E-14
	Y	-	0,0000	0,0000	0,0000	1,6809 E-06	3,173 E-07	-4,3622 E-14
	X	+	0,0000	0,0000	0,0000	-1,4731 E-06	-3,2911 E-07	-4,6314 E-14
00221	X	-	0,0000	0,0000	0,0000	1,4731 E-06	3,2911 E-07	4,6314 E-14
	Y	+	0,0000	0,0000	0,0001	-2,2232 E-06	-4,9672 E-07	-6,99 E-14
	Y	-	0,0000	0,0000	-0,0001	2,2232 E-06	4,9672 E-07	6,99 E-14
	X	+	0,0000	0,0000	0,0001	-1,786 E-06	-4,7507 E-07	-2,0454 E-13
00222	X	-	0,0000	0,0000	-0,0001	1,786 E-06	4,7507 E-07	2,0454 E-13
	Y	+	0,0000	0,0000	0,0001	-2,6955 E-06	-7,17 E-07	-3,087 E-13
	Y	-	0,0000	0,0000	-0,0001	2,6955 E-06	7,17 E-07	3,087 E-13
	X	+	0,0000	0,0000	0,0001	-2,0469 E-06	-6,4362 E-07	-8,081 E-14
00223	X	-	0,0000	0,0000	-0,0001	2,0469 E-06	6,4362 E-07	8,081 E-14
	Y	+	0,0000	0,0000	0,0002	-3,0893 E-06	-9,7139 E-07	-1,2196 E-13
	Y	-	0,0000	0,0000	-0,0002	3,0893 E-06	9,7139 E-07	1,2196 E-13
	X	+	0,0000	0,0000	0,0002	-2,2439 E-06	-8,062 E-07	2,5922 E-14
00224	X	-	0,0000	0,0000	-0,0002	2,2439 E-06	8,062 E-07	-2,5922 E-14
	Y	+	0,0000	0,0000	0,0003	-3,3867 E-06	-1,2168 E-06	3,9123 E-14
	Y	-	0,0000	0,0000	-0,0003	3,3867 E-06	1,2168 E-06	-3,9123 E-14
	X	+	0,0000	0,0000	0,0002	-2,3849 E-06	-9,1809 E-07	2,3463 E-13
00225	X	-	0,0000	0,0000	-0,0002	2,3849 E-06	9,1809 E-07	-2,3463 E-13
	Y	+	0,0000	0,0000	0,0004	-3,5994 E-06	-1,3856 E-06	3,5412 E-13
	Y	-	0,0000	0,0000	-0,0004	3,5994 E-06	1,3856 E-06	-3,5412 E-13
	X	+	0,0000	0,0000	0,0003	-2,4981 E-06	-1,0006 E-06	-3,2586 E-12
00226	X	-	0,0000	0,0000	-0,0003	2,4981 E-06	1,0006 E-06	3,2586 E-12
	Y	+	0,0000	0,0000	0,0005	-3,7702 E-06	-1,5101 E-06	-4,9181 E-12
	Y	-	0,0000	0,0000	-0,0005	3,7702 E-06	1,5101 E-06	4,9181 E-12
	X	+	0,0000	0,0000	0,0004	-2,6104 E-06	-1,2522 E-06	-6,461 E-12
00227	X	-	0,0000	0,0000	-0,0004	2,6104 E-06	1,2522 E-06	6,461 E-12
	Y	+	0,0000	0,0000	0,0006	-3,9397 E-06	-1,8899 E-06	-9,7513 E-12
	Y	-	0,0000	0,0000	-0,0006	3,9397 E-06	1,8899 E-06	9,7513 E-12
	X	+	0,0000	0,0000	0,0003	1,6124 E-07	2,9364 E-06	3,0974 E-11
00228	X	-	0,0000	0,0000	-0,0003	-1,6124 E-07	-2,9364 E-06	-3,0974 E-11
	Y	+	0,0000	0,0000	0,0004	2,4335 E-07	4,4318 E-06	4,6748 E-11
	Y	-	0,0000	0,0000	-0,0004	-2,4335 E-07	-4,4318 E-06	-4,6748 E-11
	X	+	0,0000	0,0000	0,0001	6,5521 E-07	1,6577 E-06	-7,5555 E-13
00229	X	-	0,0000	0,0000	-0,0001	-6,5521 E-07	-1,6577 E-06	7,5555 E-13
	Y	+	0,0000	0,0000	0,0002	9,8888 E-07	2,5019 E-06	-1,1403 E-12
	Y	-	0,0000	0,0000	-0,0002	-9,8888 E-07	-2,5019 E-06	1,1403 E-12
	X	+	0,0000	0,0000	0,0000	7,4286 E-07	7,0414 E-07	1,6079 E-14
00230	X	-	0,0000	0,0000	0,0000	-7,4286 E-07	-7,0414 E-07	-1,6079 E-14
	Y	+	0,0000	0,0000	0,0000	1,1212 E-06	1,0627 E-06	2,4267 E-14
	Y	-	0,0000	0,0000	0,0000	-1,1212 E-06	-1,0627 E-06	-2,4267 E-14
	X	+	0,0000	0,0000	0,0000	5,8184 E-07	1,1053 E-07	-5,8354 E-16
00231	X	-	0,0000	0,0000	0,0000	-5,8184 E-07	-1,1053 E-07	5,8354 E-16
	Y	+	0,0000	0,0000	0,0000	8,7815 E-07	1,6682 E-07	-8,8072 E-16
	Y	-	0,0000	0,0000	0,0000	-8,7815 E-07	-1,6682 E-07	8,8072 E-16
	X	+	0,0000	0,0000	0,0000	3,0499 E-07	-2,0451 E-07	-2,3914 E-15
00232	X	-	0,0000	0,0000	0,0000	-3,0499 E-07	2,0451 E-07	2,3914 E-15
	Y	+	0,0000	0,0000	0,0000	4,6032 E-07	-3,0866 E-07	-3,6092 E-15

Nodo	Dir	e	S_X	S_Y	S_Z	Θ_X	Θ_Y	Θ_Z
			[cm]	[cm]	[cm]	[rad]	[rad]	[rad]
	Y	-	0,0000	0,0000	0,0000	-4,6032 E-07	3,0866 E-07	3,6092 E-15
00233	X	+	0,0000	0,0000	0,0000	4,9488 E-09	-3,511 E-07	-2,8938 E-15
	X	-	0,0000	0,0000	0,0000	-4,9488 E-09	3,511 E-07	2,8938 E-15
	Y	+	0,0000	0,0000	0,0000	7,4691 E-09	-5,299 E-07	-4,3676 E-15
	Y	-	0,0000	0,0000	0,0000	-7,4691 E-09	5,299 E-07	4,3676 E-15
00234	X	+	0,0000	0,0000	0,0000	-2,639 E-07	-4,23 E-07	-2,2676 E-15
	X	-	0,0000	0,0000	0,0000	2,639 E-07	4,23 E-07	2,2676 E-15
	Y	+	0,0000	0,0000	0,0001	-3,9829 E-07	-6,3842 E-07	-3,4225 E-15
	Y	-	0,0000	0,0000	-0,0001	3,9829 E-07	6,3842 E-07	3,4225 E-15
00235	X	+	0,0000	0,0000	0,0001	-4,7446 E-07	-4,8392 E-07	3,7215 E-16
	X	-	0,0000	0,0000	-0,0001	4,7446 E-07	4,8392 E-07	-3,7215 E-16
	Y	+	0,0000	0,0000	0,0001	-7,1608 E-07	-7,3037 E-07	5,6168 E-16
	Y	-	0,0000	0,0000	-0,0001	7,1608 E-07	7,3037 E-07	-5,6168 E-16
00236	X	+	0,0000	0,0000	0,0001	-6,1488 E-07	-5,6488 E-07	6,6904 E-15
	X	-	0,0000	0,0000	-0,0001	6,1488 E-07	5,6488 E-07	-6,6904 E-15
	Y	+	0,0000	0,0000	0,0002	-9,2801 E-07	-8,5256 E-07	1,0098 E-14
	Y	-	0,0000	0,0000	-0,0002	9,2801 E-07	8,5256 E-07	-1,0098 E-14
00237	X	+	0,0000	0,0000	0,0002	-6,818 E-07	-6,6964 E-07	7,6315 E-15
	X	-	0,0000	0,0000	-0,0002	6,818 E-07	6,6964 E-07	-7,6315 E-15
	Y	+	0,0000	0,0000	0,0003	-1,029 E-06	-1,0107 E-06	1,1518 E-14
	Y	-	0,0000	0,0000	-0,0003	1,029 E-06	1,0107 E-06	-1,1518 E-14
00238	X	+	0,0000	0,0000	0,0002	-6,7631 E-07	-7,831 E-07	1,5371 E-15
	X	-	0,0000	0,0000	-0,0002	6,7631 E-07	7,831 E-07	-1,5371 E-15
	Y	+	0,0000	0,0000	0,0004	-1,0207 E-06	-1,1819 E-06	2,3198 E-15
	Y	-	0,0000	0,0000	-0,0004	1,0207 E-06	1,1819 E-06	-2,3198 E-15
00239	X	+	0,0000	0,0000	0,0003	-6,1031 E-07	-8,7841 E-07	-9,0076 E-15
	X	-	0,0000	0,0000	-0,0003	6,1031 E-07	8,7841 E-07	9,0076 E-15
	Y	+	0,0000	0,0000	0,0005	-9,2111 E-07	-1,3258 E-06	-1,3595 E-14
	Y	-	0,0000	0,0000	-0,0005	9,2111 E-07	1,3258 E-06	1,3595 E-14
00240	X	+	0,0000	0,0000	0,0004	-5,1273 E-07	-9,5195 E-07	7,636 E-14
	X	-	0,0000	0,0000	-0,0004	5,1273 E-07	9,5195 E-07	-7,636 E-14
	Y	+	0,0000	0,0000	0,0006	-7,7384 E-07	-1,4367 E-06	1,1525 E-13
	Y	-	0,0000	0,0000	-0,0006	7,7384 E-07	1,4367 E-06	-1,1525 E-13
00241	X	+	0,0000	0,0000	0,0005	-4,2129 E-07	-1,0671 E-06	2,8521 E-13
	X	-	0,0000	0,0000	-0,0005	4,2129 E-07	1,0671 E-06	-2,8521 E-13
	Y	+	0,0000	0,0000	0,0007	-6,3584 E-07	-1,6105 E-06	4,3045 E-13
	Y	-	0,0000	0,0000	-0,0007	6,3584 E-07	1,6105 E-06	-4,3045 E-13
00242	X	+	0,0000	0,0000	0,0004	-2,4711 E-07	4,507 E-06	-9,5961 E-11
	X	-	0,0000	0,0000	-0,0004	2,4711 E-07	-4,507 E-06	9,5961 E-11
	Y	+	0,0000	0,0000	0,0007	-3,7296 E-07	6,8023 E-06	-1,4483 E-10
	Y	-	0,0000	0,0000	-0,0007	3,7296 E-07	-6,8023 E-06	1,4483 E-10
00243	X	+	0,0000	0,0000	0,0002	6,0296 E-07	2,6939 E-06	3,6295 E-13
	X	-	0,0000	0,0000	-0,0002	-6,0296 E-07	-2,6939 E-06	-3,6295 E-13
	Y	+	0,0000	0,0000	0,0002	9,1002 E-07	4,0658 E-06	5,4779 E-13
	Y	-	0,0000	0,0000	-0,0002	-9,1002 E-07	-4,0658 E-06	-5,4779 E-13
00244	X	+	0,0000	0,0000	0,0000	9,0569 E-07	1,2151 E-06	3,8259 E-14
	X	-	0,0000	0,0000	0,0000	-9,0569 E-07	-1,2151 E-06	-3,8259 E-14
	Y	+	0,0000	0,0000	0,0000	1,3669 E-06	1,8339 E-06	5,7743 E-14
	Y	-	0,0000	0,0000	0,0000	-1,3669 E-06	-1,8339 E-06	-5,7743 E-14
00245	X	+	0,0000	0,0000	-0,0001	8,7943 E-07	2,4407 E-07	-1,9085 E-15
	X	-	0,0000	0,0000	0,0001	-8,7943 E-07	-2,4407 E-07	1,9085 E-15
	Y	+	0,0000	0,0000	-0,0001	1,3273 E-06	3,6836 E-07	-2,8804 E-15
	Y	-	0,0000	0,0000	0,0001	-1,3273 E-06	-3,6836 E-07	2,8804 E-15
00246	X	+	0,0000	0,0000	-0,0001	6,8903 E-07	-2,8368 E-07	1,3394 E-16
	X	-	0,0000	0,0000	0,0001	-6,8903 E-07	2,8368 E-07	-1,3394 E-16
	Y	+	0,0000	0,0000	-0,0001	1,0399 E-06	-4,2815 E-07	2,0216 E-16
	Y	-	0,0000	0,0000	0,0001	-1,0399 E-06	4,2815 E-07	-2,0216 E-16
00247	X	+	0,0000	0,0000	0,0000	4,5498 E-07	-5,1037 E-07	1,384 E-16
	X	-	0,0000	0,0000	0,0000	-4,5498 E-07	5,1037 E-07	-1,384 E-16
	Y	+	0,0000	0,0000	0,0000	6,8668 E-07	-7,7029 E-07	2,0888 E-16
	Y	-	0,0000	0,0000	0,0000	-6,8668 E-07	7,7029 E-07	-2,0888 E-16
00248	X	+	0,0000	0,0000	0,0000	2,4831 E-07	-5,7499 E-07	1,3702 E-16
	X	-	0,0000	0,0000	0,0000	-2,4831 E-07	5,7499 E-07	-1,3702 E-16
	Y	+	0,0000	0,0000	0,0000	3,7477 E-07	-8,678 E-07	2,068 E-16
	Y	-	0,0000	0,0000	0,0000	-3,7477 E-07	8,678 E-07	-2,068 E-16
00249	X	+	0,0000	0,0000	0,0001	1,0446 E-07	-5,8009 E-07	5,3162 E-17
	X	-	0,0000	0,0000	-0,0001	-1,0446 E-07	5,8009 E-07	-5,3162 E-17
	Y	+	0,0000	0,0000	0,0001	1,5766 E-07	-8,7551 E-07	8,0236 E-17
	Y	-	0,0000	0,0000	-0,0001	-1,5766 E-07	8,7551 E-07	-8,0236 E-17
00250	X	+	0,0000	0,0000	0,0001	3,7224 E-08	-5,8595 E-07	-1,8588 E-16
	X	-	0,0000	0,0000	-0,0001	-3,7224 E-08	5,8595 E-07	1,8588 E-16
	Y	+	0,0000	0,0000	0,0002	5,618 E-08	-8,8434 E-07	-2,8054 E-16
	Y	-	0,0000	0,0000	-0,0002	-5,618 E-08	8,8434 E-07	2,8054 E-16
00251	X	+	0,0000	0,0000	0,0002	4,8197 E-08	-6,1612 E-07	-3,8252 E-16
	X	-	0,0000	0,0000	-0,0002	-4,8197 E-08	6,1612 E-07	3,8252 E-16
	Y	+	0,0000	0,0000	0,0003	7,2741 E-08	-9,2988 E-07	-5,7732 E-16
	Y	-	0,0000	0,0000	-0,0003	-7,2741 E-08	9,2988 E-07	5,7732 E-16
00252	X	+	0,0000	0,0000	0,0002	1,3128 E-07	-6,6936 E-07	-2,4831 E-16
	X	-	0,0000	0,0000	-0,0002	-1,3128 E-07	6,6936 E-07	2,4831 E-16
	Y	+	0,0000	0,0000	0,0003	1,9813 E-07	-1,0102 E-06	-3,7476 E-16
	Y	-	0,0000	0,0000	-0,0003	-1,9813 E-07	1,0102 E-06	3,7476 E-16
00253	X	+	0,0000	0,0000	0,0003	2,7289 E-07	-7,3107 E-07	2,498 E-16
	X	-	0,0000	0,0000	-0,0003	-2,7289 E-07	7,3107 E-07	-2,498 E-16
	Y	+	0,0000	0,0000	0,0004	4,1187 E-07	-1,1034 E-06	3,7702 E-16
	Y	-	0,0000	0,0000	-0,0004	-4,1187 E-07	1,1034 E-06	-3,7702 E-16

Nodo	Dir	e	S_X	S_Y	S_Z	Θ_X	Θ_Y	Θ_Z
			[cm]	[cm]	[cm]	[rad]	[rad]	[rad]
00254	X	+	0,0000	0,0000	0,0003	4,4953 E-07	-7,9068 E-07	-1,6301 E-15
	X	-	0,0000	0,0000	-0,0003	-4,4953 E-07	7,9068 E-07	1,6301 E-15
	Y	+	0,0000	0,0000	0,0005	6,7846 E-07	-1,1933 E-06	-2,4602 E-15
	Y	-	0,0000	0,0000	-0,0005	-6,7846 E-07	1,1933 E-06	2,4602 E-15
00255	X	+	0,0000	0,0000	0,0004	6,4385 E-07	-8,639 E-07	-9,3225 E-15
	X	-	0,0000	0,0000	-0,0004	-6,4385 E-07	8,639 E-07	9,3225 E-15
	Y	+	0,0000	0,0000	0,0006	9,7174 E-07	-1,3039 E-06	-1,407 E-14
	Y	-	0,0000	0,0000	-0,0006	-9,7174 E-07	1,3039 E-06	1,407 E-14
00256	X	+	0,0000	0,0000	0,0005	8,488 E-07	-1,0046 E-06	-2,491 E-14
	X	-	0,0000	0,0000	-0,0005	-8,488 E-07	1,0046 E-06	2,491 E-14
	Y	+	0,0000	0,0000	0,0007	1,2811 E-06	-1,5161 E-06	-3,7596 E-14
	Y	-	0,0000	0,0000	-0,0007	-1,2811 E-06	1,5161 E-06	3,7596 E-14
00257	X	+	0,0000	0,0000	0,0003	3,5452 E-07	4,3198 E-06	4,3346 E-11
	X	-	0,0000	0,0000	-0,0003	-3,5452 E-07	-4,3198 E-06	-4,3346 E-11
	Y	+	0,0000	0,0000	0,0004	5,3506 E-07	6,5197 E-06	6,542 E-11
	Y	-	0,0000	0,0000	-0,0004	-5,3506 E-07	-6,5197 E-06	-6,542 E-11
00258	X	+	0,0000	0,0000	0,0000	9,6375 E-07	2,1479 E-06	-1,0005 E-12
	X	-	0,0000	0,0000	0,0000	-9,6375 E-07	-2,1479 E-06	1,0005 E-12
	Y	+	0,0000	0,0000	0,0000	1,4545 E-06	3,2417 E-06	-1,51 E-12
	Y	-	0,0000	0,0000	0,0000	-1,4545 E-06	-3,2417 E-06	1,51 E-12
00259	X	+	0,0000	0,0000	-0,0001	1,0759 E-06	6,3788 E-07	2,0163 E-14
	X	-	0,0000	0,0000	0,0001	-1,0759 E-06	-6,3788 E-07	-2,0163 E-14
	Y	+	0,0000	0,0000	-0,0002	1,6238 E-06	9,6273 E-07	3,0431 E-14
	Y	-	0,0000	0,0000	0,0002	-1,6238 E-06	-9,6273 E-07	-3,0431 E-14
00260	X	+	0,0000	0,0000	-0,0001	9,4755 E-07	-2,2447 E-07	-3,2907 E-16
	X	-	0,0000	0,0000	0,0001	-9,4755 E-07	2,2447 E-07	3,2907 E-16
	Y	+	0,0000	0,0000	-0,0002	1,4301 E-06	-3,3878 E-07	-4,9665 E-16
	Y	-	0,0000	0,0000	0,0002	-1,4301 E-06	3,3878 E-07	4,9665 E-16
00261	X	+	0,0000	0,0000	-0,0001	7,4076 E-07	-6,0929 E-07	-2,6983 E-18
	X	-	0,0000	0,0000	0,0001	-7,4076 E-07	6,0929 E-07	2,6983 E-18
	Y	+	0,0000	0,0000	-0,0001	1,118 E-06	-9,1958 E-07	-4,0724 E-18
	Y	-	0,0000	0,0000	0,0001	-1,118 E-06	9,1958 E-07	4,0724 E-18
00262	X	+	0,0000	0,0000	0,0000	5,4893 E-07	-7,0889 E-07	-7,2785 E-18
	X	-	0,0000	0,0000	0,0000	-5,4893 E-07	7,0889 E-07	7,2785 E-18
	Y	+	0,0000	0,0000	0,0000	8,2848 E-07	-1,0699 E-06	-1,0985 E-17
	Y	-	0,0000	0,0000	0,0000	-8,2848 E-07	1,0699 E-06	1,0985 E-17
00263	X	+	0,0000	0,0000	0,0000	4,1752 E-07	-6,7668 E-07	-5,1269 E-18
	X	-	0,0000	0,0000	0,0000	-4,1752 E-07	6,7668 E-07	5,1269 E-18
	Y	+	0,0000	0,0000	0,0000	6,3015 E-07	-1,0213 E-06	-7,7378 E-18
	Y	-	0,0000	0,0000	0,0000	-6,3015 E-07	1,0213 E-06	7,7378 E-18
00264	X	+	0,0000	0,0000	0,0001	3,6286 E-07	-6,1173 E-07	3,4027 E-18
	X	-	0,0000	0,0000	-0,0001	-3,6286 E-07	6,1173 E-07	-3,4027 E-18
	Y	+	0,0000	0,0000	0,0001	5,4765 E-07	-9,2326 E-07	5,1356 E-18
	Y	-	0,0000	0,0000	-0,0001	-5,4765 E-07	9,2326 E-07	-5,1356 E-18
00265	X	+	0,0000	0,0000	0,0001	3,855 E-07	-5,6457 E-07	1,5106 E-17
	X	-	0,0000	0,0000	-0,0001	-3,855 E-07	5,6457 E-07	-1,5106 E-17
	Y	+	0,0000	0,0000	0,0002	5,8182 E-07	-8,5208 E-07	2,2799 E-17
	Y	-	0,0000	0,0000	-0,0002	-5,8182 E-07	8,5208 E-07	-2,2799 E-17
00266	X	+	0,0000	0,0000	0,0002	4,7737 E-07	-5,509 E-07	1,6972 E-17
	X	-	0,0000	0,0000	-0,0002	-4,7737 E-07	5,509 E-07	-1,6972 E-17
	Y	+	0,0000	0,0000	0,0003	7,2047 E-07	-8,3145 E-07	2,5616 E-17
	Y	-	0,0000	0,0000	-0,0003	-7,2047 E-07	8,3145 E-07	-2,5616 E-17
00267	X	+	0,0000	0,0000	0,0002	6,2454 E-07	-5,666 E-07	-1,2115 E-18
	X	-	0,0000	0,0000	-0,0002	-6,2454 E-07	5,666 E-07	1,2115 E-18
	Y	+	0,0000	0,0000	0,0003	9,4259 E-07	-8,5515 E-07	-1,8285 E-18
	Y	-	0,0000	0,0000	-0,0003	-9,4259 E-07	8,5515 E-07	1,8285 E-18
00268	X	+	0,0000	0,0000	0,0003	8,0833 E-07	-6,0153 E-07	3,2012 E-17
	X	-	0,0000	0,0000	-0,0003	-8,0833 E-07	6,0153 E-07	-3,2012 E-17
	Y	+	0,0000	0,0000	0,0004	1,22 E-06	-9,0786 E-07	4,8314 E-17
	Y	-	0,0000	0,0000	-0,0004	-1,22 E-06	9,0786 E-07	-4,8314 E-17
00269	X	+	0,0000	0,0000	0,0003	1,0097 E-06	-6,5367 E-07	2,4512 E-16
	X	-	0,0000	0,0000	-0,0003	-1,0097 E-06	6,5367 E-07	-2,4512 E-16
	Y	+	0,0000	0,0000	0,0005	1,5239 E-06	-9,8655 E-07	3,6995 E-16
	Y	-	0,0000	0,0000	-0,0005	-1,5239 E-06	9,8655 E-07	-3,6995 E-16
00270	X	+	0,0000	0,0000	0,0004	1,2217 E-06	-7,3426 E-07	2,2896 E-15
	X	-	0,0000	0,0000	-0,0004	-1,2217 E-06	7,3426 E-07	-2,2896 E-15
	Y	+	0,0000	0,0000	0,0006	1,8439 E-06	-1,1082 E-06	3,4556 E-15
	Y	-	0,0000	0,0000	-0,0006	-1,8439 E-06	1,1082 E-06	-3,4556 E-15
00271	X	+	0,0000	0,0000	0,0005	-1,465 E-07	6,7522 E-06	1,3818 E-11
	X	-	0,0000	0,0000	-0,0005	1,465 E-07	-6,7522 E-06	-1,3818 E-11
	Y	+	0,0000	0,0000	0,0007	-2,2111 E-07	1,0191 E-05	2,0855 E-11
	Y	-	0,0000	0,0000	-0,0007	2,2111 E-07	-1,0191 E-05	-2,0855 E-11
00272	X	+	0,0000	0,0000	0,0001	9,1044 E-07	3,653 E-06	-2,7975 E-12
	X	-	0,0000	0,0000	-0,0001	-9,1044 E-07	-3,653 E-06	2,7975 E-12
	Y	+	0,0000	0,0000	0,0001	1,3741 E-06	5,5134 E-06	-4,2221 E-12
	Y	-	0,0000	0,0000	-0,0001	-1,3741 E-06	-5,5134 E-06	4,2221 E-12
00273	X	+	0,0000	0,0000	-0,0001	1,2075 E-06	1,3799 E-06	1,2726 E-13
	X	-	0,0000	0,0000	0,0001	-1,2075 E-06	-1,3799 E-06	-1,2726 E-13
	Y	+	0,0000	0,0000	-0,0002	1,8224 E-06	2,0826 E-06	1,9206 E-13
	Y	-	0,0000	0,0000	0,0002	-1,8224 E-06	-2,0826 E-06	-1,9206 E-13
00274	X	+	0,0000	0,0000	-0,0002	1,1464 E-06	1,3523 E-08	-4,3775 E-15
	X	-	0,0000	0,0000	0,0002	-1,1464 E-06	-1,3523 E-08	4,3775 E-15
	Y	+	0,0000	0,0000	-0,0003	1,7303 E-06	2,041 E-08	-6,6068 E-15
	Y	-	0,0000	0,0000	0,0003	-1,7303 E-06	-2,041 E-08	6,6068 E-15
	X	+	0,0000	0,0000	-0,0002	9,4819 E-07	-6,4071 E-07	1,3017 E-16

Nodo	Dir	e	S_X	S_Y	S_Z	Θ_X	Θ_Y	Θ_Z
			[cm]	[cm]	[cm]	[rad]	[rad]	[rad]
00275	X	-	0,0000	0,0000	0,0002	-9,4819 E-07	6,4071 E-07	-1,3017 E-16
	Y	+	0,0000	0,0000	-0,0002	1,4311 E-06	-9,67 E-07	1,9646 E-16
	Y	-	0,0000	0,0000	0,0002	-1,4311 E-06	9,67 E-07	-1,9646 E-16
	X	+	0,0000	0,0000	-0,0001	7,4295 E-07	-8,4001 E-07	-3,0983 E-18
00276	X	-	0,0000	0,0000	0,0001	-7,4295 E-07	8,4001 E-07	3,0983 E-18
	Y	+	0,0000	0,0000	-0,0002	1,1213 E-06	-1,2678 E-06	-4,6761 E-18
	Y	-	0,0000	0,0000	0,0002	-1,1213 E-06	1,2678 E-06	4,6761 E-18
	X	+	0,0000	0,0000	0,0000	5,9122 E-07	-8,0337 E-07	4,1325 E-19
00277	X	-	0,0000	0,0000	0,0000	-5,9122 E-07	8,0337 E-07	-4,1325 E-19
	Y	+	0,0000	0,0000	-0,0001	8,923 E-07	-1,2125 E-06	6,2371 E-19
	Y	-	0,0000	0,0000	0,0001	-8,923 E-07	1,2125 E-06	-6,2371 E-19
	X	+	0,0000	0,0000	0,0000	5,1413 E-07	-6,8096 E-07	4,9301 E-20
00278	X	-	0,0000	0,0000	0,0000	-5,1413 E-07	6,8096 E-07	-4,9301 E-20
	Y	+	0,0000	0,0000	0,0000	7,7596 E-07	-1,0278 E-06	7,4408 E-20
	Y	-	0,0000	0,0000	0,0000	-7,7596 E-07	1,0278 E-06	-7,4408 E-20
	X	+	0,0000	0,0000	0,0001	5,1267 E-07	-5,5855 E-07	-4,8844 E-19
00279	X	-	0,0000	0,0000	-0,0001	-5,1267 E-07	5,5855 E-07	4,8844 E-19
	Y	+	0,0000	0,0000	0,0001	7,7375 E-07	-8,4299 E-07	-7,3718 E-19
	Y	-	0,0000	0,0000	-0,0001	-7,7375 E-07	8,4299 E-07	7,3718 E-19
	X	+	0,0000	0,0000	0,0001	5,7793 E-07	-4,7363 E-07	-8,5888 E-19
00280	X	-	0,0000	0,0000	-0,0001	-5,7793 E-07	4,7363 E-07	8,5888 E-19
	Y	+	0,0000	0,0000	0,0002	8,7225 E-07	-7,1483 E-07	-1,2963 E-18
	Y	-	0,0000	0,0000	-0,0002	-8,7225 E-07	7,1483 E-07	1,2963 E-18
	X	+	0,0000	0,0000	0,0002	6,9619 E-07	-4,3406 E-07	-3,953 E-19
00281	X	-	0,0000	0,0000	-0,0002	-6,9619 E-07	4,3406 E-07	3,953 E-19
	Y	+	0,0000	0,0000	0,0002	1,0507 E-06	-6,5511 E-07	-5,9661 E-19
	Y	-	0,0000	0,0000	-0,0002	-1,0507 E-06	6,5511 E-07	5,9661 E-19
	X	+	0,0000	0,0000	0,0002	8,5114 E-07	-4,3369 E-07	-6,9203 E-19
00282	X	-	0,0000	0,0000	-0,0002	-8,5114 E-07	4,3369 E-07	6,9203 E-19
	Y	+	0,0000	0,0000	0,0003	1,2846 E-06	-6,5455 E-07	-1,0444 E-18
	Y	-	0,0000	0,0000	-0,0003	-1,2846 E-06	6,5455 E-07	1,0444 E-18
	X	+	0,0000	0,0000	0,0002	1,0267 E-06	-4,639 E-07	-5,974 E-18
00283	X	-	0,0000	0,0000	-0,0002	-1,0267 E-06	4,639 E-07	5,974 E-18
	Y	+	0,0000	0,0000	0,0003	1,5495 E-06	-7,0014 E-07	-9,0164 E-18
	Y	-	0,0000	0,0000	-0,0003	-1,5495 E-06	7,0014 E-07	9,0164 E-18
	X	+	0,0000	0,0000	0,0003	1,2147 E-06	-5,172 E-07	-6,754 E-17
00284	X	-	0,0000	0,0000	-0,0003	-1,2147 E-06	5,172 E-07	6,754 E-17
	Y	+	0,0000	0,0000	0,0004	1,8333 E-06	-7,8059 E-07	-1,0194 E-16
	Y	-	0,0000	0,0000	-0,0004	-1,8333 E-06	7,8059 E-07	1,0194 E-16
	X	+	0,0000	0,0000	0,0003	1,4268 E-06	-5,7009 E-07	-7,929 E-17
00285	X	-	0,0000	0,0000	-0,0003	-1,4268 E-06	5,7009 E-07	7,929 E-17
	Y	+	0,0000	0,0000	0,0005	2,1534 E-06	-8,6041 E-07	-1,1967 E-16
	Y	-	0,0000	0,0000	-0,0005	-2,1534 E-06	8,6041 E-07	1,1967 E-16
	X	+	0,0000	0,0000	0,0002	6,2951 E-07	5,9886 E-06	4,8499 E-11
00286	X	-	0,0000	0,0000	-0,0002	-6,2951 E-07	-5,9886 E-06	-4,8499 E-11
	Y	+	0,0000	0,0000	0,0003	9,501 E-07	9,0383 E-06	7,3198 E-11
	Y	-	0,0000	0,0000	-0,0003	-9,501 E-07	-9,0383 E-06	-7,3198 E-11
	X	+	0,0000	0,0000	-0,0001	1,2638 E-06	2,628 E-06	-1,1856 E-12
00287	X	-	0,0000	0,0000	0,0001	-1,2638 E-06	-2,628 E-06	1,1856 E-12
	Y	+	0,0000	0,0000	-0,0002	1,9074 E-06	3,9663 E-06	-1,7894 E-12
	Y	-	0,0000	0,0000	0,0002	-1,9074 E-06	-3,9663 E-06	1,7894 E-12
	X	+	0,0000	0,0000	-0,0003	1,3096 E-06	5,1658 E-07	2,6531 E-14
00288	X	-	0,0000	0,0000	0,0003	-1,3096 E-06	-5,1658 E-07	-2,6531 E-14
	Y	+	0,0000	0,0000	-0,0004	1,9766 E-06	7,7966 E-07	4,0042 E-14
	Y	-	0,0000	0,0000	0,0004	-1,9766 E-06	-7,7966 E-07	-4,0042 E-14
	X	+	0,0000	0,0000	-0,0003	1,1267 E-06	-5,6462 E-07	-5,0789 E-16
00289	X	-	0,0000	0,0000	0,0003	-1,1267 E-06	5,6462 E-07	5,0789 E-16
	Y	+	0,0000	0,0000	-0,0004	1,7005 E-06	-8,5216 E-07	-7,6654 E-16
	Y	-	0,0000	0,0000	0,0004	-1,7005 E-06	8,5216 E-07	7,6654 E-16
	X	+	0,0000	0,0000	-0,0002	9,0077 E-07	-9,5769 E-07	6,2024 E-18
00290	X	-	0,0000	0,0000	0,0002	-9,0077 E-07	9,5769 E-07	-6,2024 E-18
	Y	+	0,0000	0,0000	-0,0003	1,3595 E-06	-1,4454 E-06	9,361 E-18
	Y	-	0,0000	0,0000	0,0003	-1,3595 E-06	1,4454 E-06	-9,361 E-18
	X	+	0,0000	0,0000	-0,0001	7,1411 E-07	-9,6722 E-07	6,5909 E-20
00291	X	-	0,0000	0,0000	0,0001	-7,1411 E-07	9,6722 E-07	-6,5909 E-20
	Y	+	0,0000	0,0000	-0,0002	1,0778 E-06	-1,4598 E-06	9,9474 E-20
	Y	-	0,0000	0,0000	0,0002	-1,0778 E-06	1,4598 E-06	-9,9474 E-20
	X	+	0,0000	0,0000	0,0000	5,9717 E-07	-8,1041 E-07	-2,0477 E-20
00292	X	-	0,0000	0,0000	0,0000	-5,9717 E-07	8,1041 E-07	2,0477 E-20
	Y	+	0,0000	0,0000	-0,0001	9,0128 E-07	-1,2231 E-06	-3,0906 E-20
	Y	-	0,0000	0,0000	0,0001	-9,0128 E-07	1,2231 E-06	3,0906 E-20
	X	+	0,0000	0,0000	0,0000	5,5424 E-07	-6,1932 E-07	1,191 E-20
00293	X	-	0,0000	0,0000	0,0000	-5,5424 E-07	6,1932 E-07	-1,191 E-20
	Y	+	0,0000	0,0000	0,0000	8,3649 E-07	-9,3472 E-07	1,7976 E-20
	Y	-	0,0000	0,0000	0,0000	-8,3649 E-07	9,3472 E-07	-1,7976 E-20
	X	+	0,0000	0,0000	0,0001	5,771 E-07	-4,6063 E-07	3,5881 E-20
00294	X	-	0,0000	0,0000	-0,0001	-5,771 E-07	4,6063 E-07	-3,5881 E-20
	Y	+	0,0000	0,0000	0,0001	8,71 E-07	-6,9521 E-07	5,4154 E-20
	Y	-	0,0000	0,0000	-0,0001	-8,71 E-07	6,9521 E-07	-5,4154 E-20
	X	+	0,0000	0,0000	0,0001	6,524 E-07	-3,5789 E-07	3,2933 E-20
00295	X	-	0,0000	0,0000	-0,0001	-6,524 E-07	3,5789 E-07	-3,2933 E-20
	Y	+	0,0000	0,0000	0,0001	9,8463 E-07	-5,4016 E-07	4,9705 E-20
	Y	-	0,0000	0,0000	-0,0001	-9,8463 E-07	5,4016 E-07	-4,9705 E-20
	X	+	0,0000	0,0000	0,0001	7,651 E-07	-3,1152 E-07	2,5739 E-20
00296	X	-	0,0000	0,0000	-0,0001	-7,651 E-07	3,1152 E-07	-2,5739 E-20

Nodo	Dir	e	S_X	S_Y	S_Z	Θ_X	Θ_Y	Θ_Z
			[cm]	[cm]	[cm]	[rad]	[rad]	[rad]
	Y	+	0,0000	0,0000	0,0002	1,1547 E-06	-4,7017 E-07	3,8847 E-20
	Y	-	0,0000	0,0000	-0,0002	-1,1547 E-06	4,7017 E-07	-3,8847 E-20
	X	+	0,0000	0,0000	0,0001	9,0091 E-07	-3,1173 E-07	1,3734 E-19
00297	X	-	0,0000	0,0000	-0,0001	-9,0091 E-07	3,1173 E-07	-1,3734 E-19
	Y	+	0,0000	0,0000	0,0002	1,3597 E-06	-4,7048 E-07	2,0728 E-19
	Y	-	0,0000	0,0000	-0,0002	-1,3597 E-06	4,7048 E-07	-2,0728 E-19
	X	+	0,0000	0,0000	0,0002	1,0502 E-06	-3,4496 E-07	1,8809 E-18
00298	X	-	0,0000	0,0000	-0,0002	-1,0502 E-06	3,4496 E-07	-1,8809 E-18
	Y	+	0,0000	0,0000	0,0003	1,585 E-06	-5,2064 E-07	2,8387 E-18
	Y	-	0,0000	0,0000	-0,0003	-1,585 E-06	5,2064 E-07	-2,8387 E-18
	X	+	0,0000	0,0000	0,0002	1,2101 E-06	-3,9228 E-07	5,5564 E-18
00299	X	-	0,0000	0,0000	-0,0002	-1,2101 E-06	3,9228 E-07	-5,5564 E-18
	Y	+	0,0000	0,0000	0,0003	1,8264 E-06	-5,9205 E-07	8,3861 E-18
	Y	-	0,0000	0,0000	-0,0003	-1,8264 E-06	5,9205 E-07	-8,3861 E-18
	X	+	0,0000	0,0000	0,0005	-1,7011 E-08	9,5906 E-06	-8,6627 E-11
00300	X	-	0,0000	0,0000	-0,0005	1,7011 E-08	-9,5906 E-06	8,6627 E-11
	Y	+	0,0000	0,0000	0,0007	-2,5674 E-08	1,4475 E-05	-1,3074 E-10
	Y	-	0,0000	0,0000	-0,0007	2,5674 E-08	-1,4475 E-05	1,3074 E-10
	X	+	0,0000	0,0000	-0,0001	1,1972 E-06	4,645 E-06	2,5742 E-12
00301	X	-	0,0000	0,0000	0,0001	-1,1972 E-06	-4,645 E-06	-2,5742 E-12
	Y	+	0,0000	0,0000	-0,0001	1,8069 E-06	7,0105 E-06	3,8852 E-12
	Y	-	0,0000	0,0000	0,0001	-1,8069 E-06	-7,0105 E-06	-3,8852 E-12
	X	+	0,0000	0,0000	-0,0003	1,4143 E-06	1,4323 E-06	-2,9279 E-14
00302	X	-	0,0000	0,0000	0,0003	-1,4143 E-06	-1,4323 E-06	2,9279 E-14
	Y	+	0,0000	0,0000	-0,0005	2,1345 E-06	2,1617 E-06	-4,419 E-14
	Y	-	0,0000	0,0000	0,0005	-2,1345 E-06	-2,1617 E-06	4,419 E-14
	X	+	0,0000	0,0000	-0,0004	1,2884 E-06	-2,9679 E-07	-1,0567 E-15
00303	X	-	0,0000	0,0000	0,0004	-1,2884 E-06	2,9679 E-07	1,0567 E-15
	Y	+	0,0000	0,0000	-0,0005	1,9446 E-06	-4,4793 E-07	-1,5948 E-15
	Y	-	0,0000	0,0000	0,0005	-1,9446 E-06	4,4793 E-07	1,5948 E-15
	X	+	0,0000	0,0000	-0,0003	1,0575 E-06	-1,0214 E-06	1,0627 E-16
00304	X	-	0,0000	0,0000	0,0003	-1,0575 E-06	1,0214 E-06	-1,0627 E-16
	Y	+	0,0000	0,0000	-0,0004	1,5961 E-06	-1,5415 E-06	1,6039 E-16
	Y	-	0,0000	0,0000	0,0004	-1,5961 E-06	1,5415 E-06	-1,6039 E-16
	X	+	0,0000	0,0000	-0,0002	8,3732 E-07	-1,1538 E-06	-5,4757 E-18
00305	X	-	0,0000	0,0000	0,0002	-8,3732 E-07	1,1538 E-06	5,4757 E-18
	Y	+	0,0000	0,0000	-0,0003	1,2637 E-06	-1,7414 E-06	-8,2643 E-18
	Y	-	0,0000	0,0000	0,0003	-1,2637 E-06	1,7414 E-06	8,2643 E-18
	X	+	0,0000	0,0000	-0,0001	6,7554 E-07	-1,0008 E-06	2,2396 E-19
00306	X	-	0,0000	0,0000	0,0001	-6,7554 E-07	1,0008 E-06	-2,2396 E-19
	Y	+	0,0000	0,0000	-0,0002	1,0196 E-06	-1,5104 E-06	3,3802 E-19
	Y	-	0,0000	0,0000	0,0002	-1,0196 E-06	1,5104 E-06	-3,3802 E-19
	X	+	0,0000	0,0000	0,0000	5,8462 E-07	-7,5443 E-07	-8,5183 E-21
00307	X	-	0,0000	0,0000	0,0000	-5,8462 E-07	7,5443 E-07	8,5183 E-21
	Y	+	0,0000	0,0000	-0,0001	8,8235 E-07	-1,1386 E-06	-1,2856 E-20
	Y	-	0,0000	0,0000	0,0001	-8,8235 E-07	1,1386 E-06	1,2856 E-20
	X	+	0,0000	0,0000	0,0000	5,6015 E-07	-5,218 E-07	-9,5715 E-22
00308	X	-	0,0000	0,0000	0,0000	-5,6015 E-07	5,218 E-07	9,5715 E-22
	Y	+	0,0000	0,0000	0,0000	8,4541 E-07	-7,8753 E-07	-1,4446 E-21
	Y	-	0,0000	0,0000	0,0000	-8,4541 E-07	7,8753 E-07	1,4446 E-21
	X	+	0,0000	0,0000	0,0000	5,897 E-07	-3,4865 E-07	-1,8327 E-21
00309	X	-	0,0000	0,0000	0,0000	-5,897 E-07	3,4865 E-07	1,8327 E-21
	Y	+	0,0000	0,0000	0,0001	8,9001 E-07	-5,262 E-07	-2,766 E-21
	Y	-	0,0000	0,0000	-0,0001	-8,9001 E-07	5,262 E-07	2,766 E-21
	X	+	0,0000	0,0000	0,0001	6,5907 E-07	-2,4594 E-07	-1,4879 E-21
00310	X	-	0,0000	0,0000	-0,0001	-6,5907 E-07	2,4594 E-07	1,4879 E-21
	Y	+	0,0000	0,0000	0,0001	9,947 E-07	-3,7118 E-07	-2,2456 E-21
	Y	-	0,0000	0,0000	-0,0001	-9,947 E-07	3,7118 E-07	2,2456 E-21
	X	+	0,0000	0,0000	0,0001	7,5425 E-07	-2,068 E-07	-3,2298 E-21
00311	X	-	0,0000	0,0000	-0,0001	-7,5425 E-07	2,068 E-07	3,2298 E-21
	Y	+	0,0000	0,0000	0,0001	1,1384 E-06	-3,1211 E-07	-4,8746 E-21
	Y	-	0,0000	0,0000	-0,0001	-1,1384 E-06	3,1211 E-07	4,8746 E-21
	X	+	0,0000	0,0000	0,0001	8,6414 E-07	-2,1566 E-07	-5,0574 E-20
00312	X	-	0,0000	0,0000	-0,0001	-8,6414 E-07	2,1566 E-07	5,0574 E-20
	Y	+	0,0000	0,0000	0,0001	1,3042 E-06	-3,2548 E-07	-7,633 E-20
	Y	-	0,0000	0,0000	-0,0001	-1,3042 E-06	3,2548 E-07	7,633 E-20
	X	+	0,0000	0,0000	0,0001	9,8306 E-07	-2,498 E-07	-1,9748 E-19
00313	X	-	0,0000	0,0000	-0,0001	-9,8306 E-07	2,498 E-07	1,9748 E-19
	Y	+	0,0000	0,0000	0,0002	1,4837 E-06	-3,7701 E-07	-2,9805 E-19
	Y	-	0,0000	0,0000	-0,0002	-1,4837 E-06	3,7701 E-07	2,9805 E-19
	X	+	0,0000	0,0000	0,0001	1,1097 E-06	-2,7245 E-07	-2,2458 E-19
00314	X	-	0,0000	0,0000	-0,0001	-1,1097 E-06	2,7245 E-07	2,2458 E-19
	Y	+	0,0000	0,0000	0,0002	1,6748 E-06	-4,112 E-07	-3,3895 E-19
	Y	-	0,0000	0,0000	-0,0002	-1,6748 E-06	4,112 E-07	3,3895 E-19
	X	+	0,0000	0,0000	0,0001	8,3034 E-07	7,7951 E-06	-6,3656 E-11
00315	X	-	0,0000	0,0000	-0,0001	-8,3034 E-07	-7,7951 E-06	6,3656 E-11
	Y	+	0,0000	0,0000	0,0001	1,2532 E-06	1,1765 E-05	-9,6074 E-11
	Y	-	0,0000	0,0000	-0,0001	-1,2532 E-06	-1,1765 E-05	9,6074 E-11
	X	+	0,0000	0,0000	-0,0003	1,4195 E-06	2,9922 E-06	-1,1513 E-13
00316	X	-	0,0000	0,0000	0,0003	-1,4195 E-06	-2,9922 E-06	1,1513 E-13
	Y	+	0,0000	0,0000	-0,0005	2,1425 E-06	4,516 E-06	-1,7376 E-13
	Y	-	0,0000	0,0000	0,0005	-2,1425 E-06	-4,516 E-06	1,7376 E-13
	X	+	0,0000	0,0000	-0,0004	1,424 E-06	2,9401 E-07	4,1185 E-14
00317	X	-	0,0000	0,0000	0,0004	-1,424 E-06	-2,9401 E-07	-4,1185 E-14
	Y	+	0,0000	0,0000	-0,0007	2,1492 E-06	4,4373 E-07	6,2158 E-14

Nodo	Dir	e	S_X	S_Y	S_Z	Θ_X	Θ_Y	Θ_Z
			[cm]	[cm]	[cm]	[rad]	[rad]	[rad]
	Y	-	0,0000	0,0000	0,0007	-2,1492 E-06	-4,4373 E-07	-6,2158 E-14
00318	X	+	0,0000	0,0000	-0,0004	1,2265 E-06	-9,5667 E-07	-2,5297 E-15
	X	-	0,0000	0,0000	0,0004	-1,2265 E-06	9,5667 E-07	2,5297 E-15
	Y	+	0,0000	0,0000	-0,0006	1,8511 E-06	-1,4439 E-06	-3,818 E-15
	Y	-	0,0000	0,0000	0,0006	-1,8511 E-06	1,4439 E-06	3,818 E-15
00319	X	+	0,0000	0,0000	-0,0003	9,8308 E-07	-1,3287 E-06	1,0181 E-16
	X	-	0,0000	0,0000	0,0003	-9,8308 E-07	1,3287 E-06	-1,0181 E-16
	Y	+	0,0000	0,0000	-0,0005	1,4837 E-06	-2,0053 E-06	1,5366 E-16
	Y	-	0,0000	0,0000	0,0005	-1,4837 E-06	2,0053 E-06	-1,5366 E-16
00320	X	+	0,0000	0,0000	-0,0002	7,7748 E-07	-1,2395 E-06	-3,4397 E-18
	X	-	0,0000	0,0000	0,0002	-7,7748 E-07	1,2395 E-06	3,4397 E-18
	Y	+	0,0000	0,0000	-0,0003	1,1734 E-06	-1,8707 E-06	-5,1913 E-18
	Y	-	0,0000	0,0000	0,0003	-1,1734 E-06	1,8707 E-06	5,1913 E-18
00321	X	+	0,0000	0,0000	-0,0001	6,3682 E-07	-9,6233 E-07	1,2384 E-19
	X	-	0,0000	0,0000	0,0001	-6,3682 E-07	9,6233 E-07	-1,2384 E-19
	Y	+	0,0000	0,0000	-0,0002	9,6113 E-07	-1,4524 E-06	1,8691 E-19
	Y	-	0,0000	0,0000	0,0002	-9,6113 E-07	1,4524 E-06	-1,8691 E-19
00322	X	+	0,0000	0,0000	-0,0001	5,6537 E-07	-6,5906 E-07	-3,7863 E-21
	X	-	0,0000	0,0000	0,0001	-5,6537 E-07	6,5906 E-07	3,7863 E-21
	Y	+	0,0000	0,0000	-0,0001	8,5329 E-07	-9,9469 E-07	-5,7145 E-21
	Y	-	0,0000	0,0000	0,0001	-8,5329 E-07	9,9469 E-07	5,7145 E-21
00323	X	+	0,0000	0,0000	0,0000	5,5197 E-07	-4,097 E-07	2,0023 E-22
	X	-	0,0000	0,0000	0,0000	-5,5197 E-07	4,097 E-07	-2,0023 E-22
	Y	+	0,0000	0,0000	0,0000	8,3306 E-07	-6,1834 E-07	3,022 E-22
	Y	-	0,0000	0,0000	0,0000	-8,3306 E-07	6,1834 E-07	-3,022 E-22
00324	X	+	0,0000	0,0000	0,0000	5,8308 E-07	-2,3975 E-07	8,2897 E-23
	X	-	0,0000	0,0000	0,0000	-5,8308 E-07	2,3975 E-07	-8,2897 E-23
	Y	+	0,0000	0,0000	0,0000	8,8001 E-07	-3,6184 E-07	1,2511 E-22
	Y	-	0,0000	0,0000	0,0000	-8,8001 E-07	3,6184 E-07	-1,2511 E-22
00325	X	+	0,0000	0,0000	0,0000	6,4478 E-07	-1,499 E-07	9,5906 E-23
	X	-	0,0000	0,0000	0,0000	-6,4478 E-07	1,499 E-07	-9,5906 E-23
	Y	+	0,0000	0,0000	0,0000	9,7315 E-07	-2,2624 E-07	1,4475 E-22
	Y	-	0,0000	0,0000	0,0000	-9,7315 E-07	2,2624 E-07	-1,4475 E-22
00326	X	+	0,0000	0,0000	0,0000	7,2371 E-07	-1,2596 E-07	1,3189 E-21
	X	-	0,0000	0,0000	0,0000	-7,2371 E-07	1,2596 E-07	-1,3189 E-21
	Y	+	0,0000	0,0000	0,0001	1,0923 E-06	-1,901 E-07	1,9905 E-21
	Y	-	0,0000	0,0000	-0,0001	-1,0923 E-06	1,901 E-07	-1,9905 E-21
00327	X	+	0,0000	0,0000	0,0000	8,1067 E-07	-1,4544 E-07	6,4787 E-21
	X	-	0,0000	0,0000	0,0000	-8,1067 E-07	1,4544 E-07	-6,4787 E-21
	Y	+	0,0000	0,0000	0,0001	1,2235 E-06	-2,1951 E-07	9,778 E-21
	Y	-	0,0000	0,0000	-0,0001	-1,2235 E-06	2,1951 E-07	-9,778 E-21
00328	X	+	0,0000	0,0000	0,0001	9,0154 E-07	-1,7787 E-07	1,2325 E-20
	X	-	0,0000	0,0000	-0,0001	-9,0154 E-07	1,7787 E-07	-1,2325 E-20
	Y	+	0,0000	0,0000	0,0001	1,3607 E-06	-2,6846 E-07	1,8601 E-20
	Y	-	0,0000	0,0000	-0,0001	-1,3607 E-06	2,6846 E-07	-1,8601 E-20
00329	X	+	0,0000	0,0000	0,0005	1,6258 E-07	1,2871 E-05	3,6422 E-10
	X	-	0,0000	0,0000	-0,0005	-1,6258 E-07	-1,2871 E-05	-3,6422 E-10
	Y	+	0,0000	0,0000	0,0007	2,4538 E-07	1,9425 E-05	5,4971 E-10
	Y	-	0,0000	0,0000	-0,0007	-2,4538 E-07	-1,9425 E-05	-5,4971 E-10
00330	X	+	0,0000	0,0000	-0,0003	1,2883 E-06	5,5607 E-06	5,9996 E-11
	X	-	0,0000	0,0000	0,0003	-1,2883 E-06	-5,5607 E-06	-5,9996 E-11
	Y	+	0,0000	0,0000	-0,0004	1,9444 E-06	8,3926 E-06	9,055 E-11
	Y	-	0,0000	0,0000	0,0004	-1,9444 E-06	-8,3926 E-06	-9,055 E-11
00331	X	+	0,0000	0,0000	-0,0005	1,5884 E-06	1,434 E-06	-1,426 E-12
	X	-	0,0000	0,0000	0,0005	-1,5884 E-06	-1,434 E-06	1,426 E-12
	Y	+	0,0000	0,0000	-0,0008	2,3972 E-06	2,1642 E-06	-2,1522 E-12
	Y	-	0,0000	0,0000	0,0008	-2,3972 E-06	-2,1642 E-06	2,1522 E-12
00332	X	+	0,0000	0,0000	-0,0005	1,4316 E-06	-6,3195 E-07	5,7967 E-14
	X	-	0,0000	0,0000	0,0005	-1,4316 E-06	6,3195 E-07	-5,7967 E-14
	Y	+	0,0000	0,0000	-0,0008	2,1607 E-06	-9,5378 E-07	8,7487 E-14
	Y	-	0,0000	0,0000	0,0008	-2,1607 E-06	9,5378 E-07	-8,7487 E-14
00333	X	+	0,0000	0,0000	-0,0004	1,1614 E-06	-1,4382 E-06	-1,593 E-15
	X	-	0,0000	0,0000	0,0004	-1,1614 E-06	1,4382 E-06	1,593 E-15
	Y	+	0,0000	0,0000	-0,0007	1,7528 E-06	-2,1706 E-06	-2,4043 E-15
	Y	-	0,0000	0,0000	0,0007	-1,7528 E-06	2,1706 E-06	2,4043 E-15
00334	X	+	0,0000	0,0000	-0,0003	9,023 E-07	-1,4966 E-06	4,133 E-17
	X	-	0,0000	0,0000	0,0003	-9,023 E-07	1,4966 E-06	-4,133 E-17
	Y	+	0,0000	0,0000	-0,0005	1,3618 E-06	-2,2588 E-06	6,2377 E-17
	Y	-	0,0000	0,0000	0,0005	-1,3618 E-06	2,2588 E-06	-6,2377 E-17
00335	X	+	0,0000	0,0000	-0,0002	7,1102 E-07	-1,2347 E-06	-1,6942 E-18
	X	-	0,0000	0,0000	0,0002	-7,1102 E-07	1,2347 E-06	1,6942 E-18
	Y	+	0,0000	0,0000	-0,0003	1,0731 E-06	-1,8635 E-06	-2,5571 E-18
	Y	-	0,0000	0,0000	0,0003	-1,0731 E-06	1,8635 E-06	2,5571 E-18
00336	X	+	0,0000	0,0000	-0,0001	5,9291 E-07	-8,7268 E-07	3,7978 E-20
	X	-	0,0000	0,0000	0,0001	-5,9291 E-07	8,7268 E-07	-3,7978 E-20
	Y	+	0,0000	0,0000	-0,0002	8,9486 E-07	-1,3171 E-06	5,7318 E-20
	Y	-	0,0000	0,0000	0,0002	-8,9486 E-07	1,3171 E-06	-5,7318 E-20
00337	X	+	0,0000	0,0000	-0,0001	5,3888 E-07	-5,4204 E-07	-1,2404 E-21
	X	-	0,0000	0,0000	0,0001	-5,3888 E-07	5,4204 E-07	1,2404 E-21
	Y	+	0,0000	0,0000	-0,0001	8,1331 E-07	-8,1809 E-07	-1,872 E-21
	Y	-	0,0000	0,0000	0,0001	-8,1331 E-07	8,1809 E-07	1,872 E-21
00338	X	+	0,0000	0,0000	0,0000	5,4344 E-07	-2,922 E-07	3,3164 E-23
	X	-	0,0000	0,0000	0,0000	-5,4344 E-07	2,922 E-07	-3,3164 E-23
	Y	+	0,0000	0,0000	-0,0001	8,2019 E-07	-4,4101 E-07	5,0053 E-23
	Y	-	0,0000	0,0000	0,0001	-8,2019 E-07	4,4101 E-07	-5,0053 E-23

Nodo	Dir	e	S_X	S_Y	S_Z	Θ_X	Θ_Y	Θ_Z
			[cm]	[cm]	[cm]	[rad]	[rad]	[rad]
	X	+	0,0000	0,0000	0,0000	5,8091 E-07	-1,3945 E-07	-4,0136 E-24
00339	X	-	0,0000	0,0000	0,0000	-5,8091 E-07	1,3945 E-07	4,0136 E-24
	Y	+	0,0000	0,0000	0,0000	8,7675 E-07	-2,1047 E-07	-6,0576 E-24
	Y	-	0,0000	0,0000	0,0000	-8,7675 E-07	2,1047 E-07	6,0576 E-24
	X	+	0,0000	0,0000	0,0000	6,4251 E-07	-7,1964 E-08	-3,3816 E-23
00340	X	-	0,0000	0,0000	0,0000	-6,4251 E-07	7,1964 E-08	3,3816 E-23
	Y	+	0,0000	0,0000	0,0000	9,6971 E-07	-1,0861 E-07	-5,1037 E-23
	Y	-	0,0000	0,0000	0,0000	-9,6971 E-07	1,0861 E-07	5,1037 E-23
	X	+	0,0000	0,0000	0,0000	7,1262 E-07	-6,6684 E-08	-1,9539 E-22
00341	X	-	0,0000	0,0000	0,0000	-7,1262 E-07	6,6684 E-08	1,9539 E-22
	Y	+	0,0000	0,0000	0,0000	1,0755 E-06	-1,0064 E-07	-2,949 E-22
	Y	-	0,0000	0,0000	0,0000	-1,0755 E-06	1,0064 E-07	2,949 E-22
	X	+	0,0000	0,0000	0,0000	7,8349 E-07	-9,7791 E-08	-4,8615 E-22
00342	X	-	0,0000	0,0000	0,0000	-7,8349 E-07	9,7791 E-08	4,8615 E-22
	Y	+	0,0000	0,0000	0,0000	1,1825 E-06	-1,4759 E-07	-7,3372 E-22
	Y	-	0,0000	0,0000	0,0000	-1,1825 E-06	1,4759 E-07	7,3372 E-22
	X	+	0,0000	0,0000	0,0000	8,4322 E-07	-1,2373 E-07	-8,3214 E-22
00343	X	-	0,0000	0,0000	0,0000	-8,4322 E-07	1,2373 E-07	8,3214 E-22
	Y	+	0,0000	0,0000	0,0000	1,2726 E-06	-1,8674 E-07	-1,2559 E-21
	Y	-	0,0000	0,0000	0,0000	-1,2726 E-06	1,8674 E-07	1,2559 E-21
	X	+	0,0000	0,0006	-0,0014	-2,6991 E-05	1,4646 E-06	1,4519 E-06
00344	X	-	0,0000	-0,0006	0,0014	2,6991 E-05	-1,4646 E-06	-1,4519 E-06
	Y	+	0,0001	0,0009	-0,0020	-4,0737 E-05	2,2105 E-06	2,1912 E-06
	Y	-	-0,0001	-0,0009	0,0020	4,0737 E-05	-2,2105 E-06	-2,1912 E-06
	X	+	0,0004	0,0117	-0,0014	-5,3237 E-05	1,5362 E-06	3,2749 E-05
00345	X	-	-0,0004	-0,0117	0,0014	5,3237 E-05	-1,5362 E-06	-3,2749 E-05
	Y	+	0,0006	0,0176	-0,0020	-8,0348 E-05	2,3186 E-06	4,9426 E-05
	Y	-	-0,0006	-0,0176	0,0020	8,0348 E-05	-2,3186 E-06	-4,9426 E-05
	X	+	0,0004	0,0002	0,0003	-5,0566 E-07	1,1611 E-06	2,0825 E-06
00346	X	-	-0,0004	-0,0002	-0,0003	5,0566 E-07	-1,1611 E-06	-2,0825 E-06
	Y	+	0,0005	0,0003	0,0005	-7,6318 E-07	1,7524 E-06	3,143 E-06
	Y	-	-0,0005	-0,0003	-0,0005	7,6318 E-07	-1,7524 E-06	-3,143 E-06
	X	+	0,0000	0,0000	0,0003	-6,5379 E-07	1,3982 E-06	4,0311 E-08
00347	X	-	0,0000	0,0000	-0,0003	6,5379 E-07	-1,3982 E-06	-4,0311 E-08
	Y	+	0,0001	0,0000	0,0005	-9,8673 E-07	2,1103 E-06	6,0839 E-08
	Y	-	-0,0001	0,0000	-0,0005	9,8673 E-07	-2,1103 E-06	-6,0839 E-08
	X	+	0,0001	0,0000	0,0003	-9,1601 E-07	1,3947 E-06	8,8299 E-08
00348	X	-	-0,0001	0,0000	-0,0003	9,1601 E-07	-1,3947 E-06	-8,8299 E-08
	Y	+	0,0001	0,0000	0,0004	-1,3825 E-06	2,105 E-06	1,3327 E-07
	Y	-	-0,0001	0,0000	-0,0004	1,3825 E-06	-2,105 E-06	-1,3327 E-07
	X	+	0,0002	0,0001	0,0003	-1,2891 E-06	1,3768 E-06	5,4517 E-07
00349	X	-	-0,0002	-0,0001	-0,0003	1,2891 E-06	-1,3768 E-06	-5,4517 E-07
	Y	+	0,0002	0,0002	0,0004	-1,9456 E-06	2,078 E-06	8,228 E-07
	Y	-	-0,0002	-0,0002	-0,0004	1,9456 E-06	-2,078 E-06	-8,228 E-07
	X	+	0,0003	0,0002	0,0003	-1,2878 E-06	1,3526 E-06	1,3606 E-06
00350	X	-	-0,0003	-0,0002	-0,0003	1,2878 E-06	-1,3526 E-06	-1,3606 E-06
	Y	+	0,0004	0,0003	0,0004	-1,9437 E-06	2,0415 E-06	2,0535 E-06
	Y	-	-0,0004	-0,0003	-0,0004	1,9437 E-06	-2,0415 E-06	-2,0535 E-06
	X	+	0,0004	0,0003	0,0003	-1,3027 E-06	1,3683 E-06	1,5558 E-06
00351	X	-	-0,0004	-0,0003	-0,0003	1,3027 E-06	-1,3683 E-06	-1,5558 E-06
	Y	+	0,0005	0,0005	0,0004	-1,966 E-06	2,0651 E-06	2,3482 E-06
	Y	-	-0,0005	-0,0005	-0,0004	1,966 E-06	-2,0651 E-06	-2,3482 E-06
	X	+	0,0001	0,0001	0,0002	-1,5285 E-06	1,3983 E-06	2,409 E-07
00352	X	-	-0,0001	-0,0001	-0,0002	1,5285 E-06	-1,3983 E-06	-2,409 E-07
	Y	+	0,0002	0,0001	0,0003	-2,3069 E-06	2,1104 E-06	3,6358 E-07
	Y	-	-0,0002	-0,0001	-0,0003	2,3069 E-06	-2,1104 E-06	-3,6358 E-07
	X	+	0,0002	0,0002	0,0002	-1,9365 E-06	1,395 E-06	6,9998 E-07
00353	X	-	-0,0002	-0,0002	-0,0002	1,9365 E-06	-1,395 E-06	-6,9998 E-07
	Y	+	0,0003	0,0003	0,0003	-2,9226 E-06	2,1055 E-06	1,0565 E-06
	Y	-	-0,0003	-0,0003	-0,0003	2,9226 E-06	-2,1055 E-06	-1,0565 E-06
	X	+	0,0003	0,0004	0,0002	-1,9538 E-06	1,4051 E-06	1,038 E-06
00354	X	-	-0,0003	-0,0004	-0,0002	1,9538 E-06	-1,4051 E-06	-1,038 E-06
	Y	+	0,0005	0,0005	0,0003	-2,9488 E-06	2,1206 E-06	1,5667 E-06
	Y	-	-0,0005	-0,0005	-0,0003	2,9488 E-06	-2,1206 E-06	-1,5667 E-06
	X	+	0,0001	0,0000	0,0001	-1,3907 E-06	1,4117 E-06	1,6098 E-07
00355	X	-	-0,0001	0,0000	-0,0001	1,3907 E-06	-1,4117 E-06	-1,6098 E-07
	Y	+	0,0001	0,0001	0,0001	-2,0989 E-06	2,1306 E-06	2,4296 E-07
	Y	-	-0,0001	-0,0001	-0,0001	2,0989 E-06	-2,1306 E-06	-2,4296 E-07
	X	+	0,0002	0,0002	0,0001	-2,2108 E-06	1,415 E-06	5,3284 E-07
00356	X	-	-0,0002	-0,0002	-0,0001	2,2108 E-06	-1,415 E-06	-5,3284 E-07
	Y	+	0,0002	0,0003	0,0001	-3,3367 E-06	2,1356 E-06	8,042 E-07
	Y	-	-0,0002	-0,0003	-0,0001	3,3367 E-06	-2,1356 E-06	-8,042 E-07
	X	+	0,0003	0,0004	0,0001	-2,5718 E-06	1,4223 E-06	1,3119 E-06
00357	X	-	-0,0003	-0,0004	-0,0001	2,5718 E-06	-1,4223 E-06	-1,3119 E-06
	Y	+	0,0004	0,0005	0,0001	-3,8815 E-06	2,1466 E-06	1,9799 E-06
	Y	-	-0,0004	-0,0005	-0,0001	3,8815 E-06	-2,1466 E-06	-1,9799 E-06
	X	+	0,0004	0,0006	0,0001	-2,7537 E-06	1,4363 E-06	1,0851 E-06
00358	X	-	-0,0004	-0,0006	-0,0001	2,7537 E-06	-1,4363 E-06	-1,0851 E-06
	Y	+	0,0006	0,0008	0,0001	-4,156 E-06	2,1677 E-06	1,6378 E-06
	Y	-	-0,0006	-0,0008	-0,0001	4,156 E-06	-2,1677 E-06	-1,6378 E-06
	X	+	0,0001	0,0001	0,0000	-2,2958 E-06	1,4287 E-06	4,8168 E-07
00359	X	-	-0,0001	-0,0001	0,0000	2,2958 E-06	-1,4287 E-06	-4,8168 E-07
	Y	+	0,0002	0,0002	0,0000	-3,4649 E-06	2,1563 E-06	7,2698 E-07
	Y	-	-0,0002	-0,0002	0,0000	3,4649 E-06	-2,1563 E-06	-7,2698 E-07
	X	+	0,0002	0,0003	0,0000	-3,0249 E-06	1,4351 E-06	1,0619 E-06

Nodo	Dir	e	S_X	S_Y	S_Z	Θ_X	Θ_Y	Θ_Z
			[cm]	[cm]	[cm]	[rad]	[rad]	[rad]
00360	X	-	-0,0002	-0,0003	0,0000	3,0249 E-06	-1,4351 E-06	-1,0619 E-06
	Y	+	0,0003	0,0005	0,0000	-4,5653 E-06	2,1659 E-06	1,6027 E-06
	Y	-	-0,0003	-0,0005	0,0000	4,5653 E-06	-2,1659 E-06	-1,6027 E-06
	X	+	0,0003	0,0006	0,0000	-3,3504 E-06	1,4431 E-06	1,4761 E-06
00361	X	-	-0,0003	-0,0006	0,0000	3,3504 E-06	-1,4431 E-06	-1,4761 E-06
	Y	+	0,0005	0,0009	0,0000	-5,0567 E-06	2,1781 E-06	2,2277 E-06
	Y	-	-0,0005	-0,0009	0,0000	5,0567 E-06	-2,1781 E-06	-2,2277 E-06
	X	+	0,0001	0,0001	-0,0001	-2,267 E-06	1,442 E-06	3,1119 E-07
00362	X	-	-0,0001	-0,0001	0,0001	2,267 E-06	-1,442 E-06	-3,1119 E-07
	Y	+	0,0001	0,0001	-0,0002	-3,4214 E-06	2,1763 E-06	4,6966 E-07
	Y	-	-0,0001	-0,0001	0,0002	3,4214 E-06	-2,1763 E-06	-4,6966 E-07
	X	+	0,0002	0,0003	-0,0001	-3,3357 E-06	1,447 E-06	9,7825 E-07
00363	X	-	-0,0002	-0,0003	0,0001	3,3357 E-06	-1,447 E-06	-9,7825 E-07
	Y	+	0,0002	0,0004	-0,0002	-5,0344 E-06	2,1838 E-06	1,4764 E-06
	Y	-	-0,0002	-0,0004	0,0002	5,0344 E-06	-2,1838 E-06	-1,4764 E-06
	X	+	0,0003	0,0006	-0,0001	-3,9914 E-06	1,4531 E-06	2,025 E-06
00364	X	-	-0,0003	-0,0006	0,0001	3,9914 E-06	-1,4531 E-06	-2,025 E-06
	Y	+	0,0004	0,0009	-0,0002	-6,024 E-06	2,1932 E-06	3,0563 E-06
	Y	-	-0,0004	-0,0009	0,0002	6,024 E-06	-2,1932 E-06	-3,0563 E-06
	X	+	0,0004	0,0009	-0,0001	-4,2618 E-06	1,4588 E-06	2,0319 E-06
00365	X	-	-0,0004	-0,0009	0,0001	4,2618 E-06	-1,4588 E-06	-2,0319 E-06
	Y	+	0,0006	0,0013	-0,0002	-6,4322 E-06	2,2017 E-06	3,0667 E-06
	Y	-	-0,0006	-0,0013	0,0002	6,4322 E-06	-2,2017 E-06	-3,0667 E-06
	X	+	0,0001	0,0002	-0,0002	-3,5809 E-06	1,4591 E-06	8,0886 E-07
00366	X	-	-0,0001	-0,0002	0,0002	3,5809 E-06	-1,4591 E-06	-8,0886 E-07
	Y	+	0,0002	0,0003	-0,0003	-5,4045 E-06	2,2022 E-06	1,2208 E-06
	Y	-	-0,0002	-0,0003	0,0003	5,4045 E-06	-2,2022 E-06	-1,2208 E-06
	X	+	0,0002	0,0005	-0,0002	-4,6018 E-06	1,4641 E-06	1,7698 E-06
00367	X	-	-0,0002	-0,0005	0,0002	4,6018 E-06	-1,4641 E-06	-1,7698 E-06
	Y	+	0,0003	0,0008	-0,0003	-6,9453 E-06	2,2097 E-06	2,6711 E-06
	Y	-	-0,0003	-0,0008	0,0003	6,9453 E-06	-2,2097 E-06	-2,6711 E-06
	X	+	0,0003	0,0009	-0,0002	-5,1801 E-06	1,4689 E-06	2,5766 E-06
00368	X	-	-0,0003	-0,0009	0,0002	5,1801 E-06	-1,4689 E-06	-2,5766 E-06
	Y	+	0,0005	0,0014	-0,0003	-7,8181 E-06	2,217 E-06	3,8887 E-06
	Y	-	-0,0005	-0,0014	0,0003	7,8181 E-06	-2,217 E-06	-3,8887 E-06
	X	+	0,0001	0,0001	-0,0003	-3,7542 E-06	1,4726 E-06	4,648 E-07
00369	X	-	-0,0001	-0,0001	0,0003	3,7542 E-06	-1,4726 E-06	-4,648 E-07
	Y	+	0,0001	0,0002	-0,0005	-5,6661 E-06	2,2225 E-06	7,0151 E-07
	Y	-	-0,0001	-0,0002	0,0005	5,6661 E-06	-2,2225 E-06	-7,0151 E-07
	X	+	0,0002	0,0005	-0,0003	-5,1689 E-06	1,4757 E-06	1,5427 E-06
00370	X	-	-0,0002	-0,0005	0,0003	5,1689 E-06	-1,4757 E-06	-1,5427 E-06
	Y	+	0,0002	0,0007	-0,0005	-7,8012 E-06	2,2272 E-06	2,3284 E-06
	Y	-	-0,0002	-0,0007	0,0005	7,8012 E-06	-2,2272 E-06	-2,3284 E-06
	X	+	0,0003	0,0009	-0,0003	-6,1558 E-06	1,48 E-06	3,1008 E-06
00371	X	-	-0,0003	-0,0009	0,0003	6,1558 E-06	-1,48 E-06	-3,1008 E-06
	Y	+	0,0004	0,0013	-0,0005	-9,2906 E-06	2,2337 E-06	4,6798 E-06
	Y	-	-0,0004	-0,0013	0,0005	9,2906 E-06	-2,2337 E-06	-4,6798 E-06
	X	+	0,0004	0,0014	-0,0003	-6,5062 E-06	1,484 E-06	3,6604 E-06
00372	X	-	-0,0004	-0,0014	0,0003	6,5062 E-06	-1,484 E-06	-3,6604 E-06
	Y	+	0,0006	0,0021	-0,0005	-9,8196 E-06	2,2398 E-06	5,5245 E-06
	Y	-	-0,0006	-0,0021	0,0005	9,8196 E-06	-2,2398 E-06	-5,5245 E-06
	X	+	0,0001	0,0004	-0,0004	-5,6521 E-06	1,4874 E-06	1,1881 E-06
00373	X	-	-0,0001	-0,0004	0,0004	5,6521 E-06	-1,4874 E-06	-1,1881 E-06
	Y	+	0,0002	0,0005	-0,0006	-8,5304 E-06	2,2449 E-06	1,7931 E-06
	Y	-	-0,0002	-0,0005	0,0006	8,5304 E-06	-2,2449 E-06	-1,7931 E-06
	X	+	0,0002	0,0008	-0,0004	-7,133 E-06	1,4909 E-06	2,7104 E-06
00374	X	-	-0,0002	-0,0008	0,0004	7,133 E-06	-1,4909 E-06	-2,7104 E-06
	Y	+	0,0003	0,0013	-0,0006	-1,0766 E-05	2,2502 E-06	4,0907 E-06
	Y	-	-0,0003	-0,0013	0,0006	1,0766 E-05	-2,2502 E-06	-4,0907 E-06
	X	+	0,0003	0,0014	-0,0004	-8,0389 E-06	1,495 E-06	4,1942 E-06
00375	X	-	-0,0003	-0,0014	0,0004	8,0389 E-06	-1,495 E-06	-4,1942 E-06
	Y	+	0,0005	0,0021	-0,0006	-1,2133 E-05	2,2563 E-06	6,3301 E-06
	Y	-	-0,0005	-0,0021	0,0006	1,2133 E-05	-2,2563 E-06	-6,3301 E-06
	X	+	0,0001	0,0002	-0,0005	-5,9605 E-06	1,4999 E-06	6,5534 E-07
00376	X	-	-0,0001	-0,0002	0,0005	5,9605 E-06	-1,4999 E-06	-6,5534 E-07
	Y	+	0,0001	0,0003	-0,0008	-8,9959 E-06	2,2637 E-06	9,8908 E-07
	Y	-	-0,0001	-0,0003	0,0008	8,9959 E-06	-2,2637 E-06	-9,8908 E-07
	X	+	0,0002	0,0007	-0,0005	-8,0651 E-06	1,5016 E-06	2,2985 E-06
00377	X	-	-0,0002	-0,0007	0,0005	8,0651 E-06	-1,5016 E-06	-2,2985 E-06
	Y	+	0,0003	0,0011	-0,0008	-1,2172 E-05	2,2663 E-06	3,469 E-06
	Y	-	-0,0003	-0,0011	0,0008	1,2172 E-05	-2,2663 E-06	-3,469 E-06
	X	+	0,0003	0,0014	-0,0005	-9,5824 E-06	1,5053 E-06	4,6186 E-06
00378	X	-	-0,0003	-0,0014	0,0005	9,5824 E-06	-1,5053 E-06	-4,6186 E-06
	Y	+	0,0004	0,0021	-0,0008	-1,4462 E-05	2,2719 E-06	6,9707 E-06
	Y	-	-0,0004	-0,0021	0,0008	1,4462 E-05	-2,2719 E-06	-6,9707 E-06
	X	+	0,0004	0,0021	-0,0005	-1,013 E-05	1,51 E-06	6,0726 E-06
00379	X	-	-0,0004	-0,0021	0,0005	1,013 E-05	-1,51 E-06	-6,0726 E-06
	Y	+	0,0006	0,0032	-0,0008	-1,5288 E-05	2,2789 E-06	9,1652 E-06
	Y	-	-0,0006	-0,0032	0,0008	1,5288 E-05	-2,2789 E-06	-9,1652 E-06
	X	+	0,0001	0,0006	-0,0006	-8,8194 E-06	1,5115 E-06	1,7422 E-06
00380	X	-	-0,0001	-0,0006	0,0006	8,8194 E-06	-1,5115 E-06	-1,7422 E-06
	Y	+	0,0002	0,0008	-0,0010	-1,3311 E-05	2,2812 E-06	2,6294 E-06
	Y	-	-0,0002	-0,0008	0,0010	1,3311 E-05	-2,2812 E-06	-2,6294 E-06
	X	+	0,0002	0,0013	-0,0006	-1,1107 E-05	1,5142 E-06	4,1024 E-06
00381	X	-	-0,0002	-0,0013	0,0006	1,1107 E-05	-1,5142 E-06	-4,1024 E-06

Nodo	Dir	e	S_X	S_Y	S_Z	Θ_X	Θ_Y	Θ_Z
			[cm]	[cm]	[cm]	[rad]	[rad]	[rad]
	Y	+	0,0003	0,0020	-0,0010	-1,6764 E-05	2,2854 E-06	6,1916 E-06
	Y	-	-0,0003	-0,0020	0,0010	1,6764 E-05	-2,2854 E-06	-6,1916 E-06
	X	+	0,0003	0,0022	-0,0006	-1,2518 E-05	1,5185 E-06	6,5821 E-06
00382	X	-	-0,0003	-0,0022	0,0006	1,2518 E-05	-1,5185 E-06	-6,5821 E-06
	Y	+	0,0005	0,0033	-0,0010	-1,8893 E-05	2,2918 E-06	9,9341 E-06
	Y	-	-0,0005	-0,0033	0,0010	1,8893 E-05	-2,2918 E-06	-9,9341 E-06
	X	+	0,0001	0,0003	-0,0007	-9,1588 E-06	1,522 E-06	9,5396 E-07
00383	X	-	-0,0001	-0,0003	0,0007	9,1588 E-06	-1,522 E-06	-9,5396 E-07
	Y	+	0,0001	0,0005	-0,0011	-1,3823 E-05	2,297 E-06	1,4398 E-06
	Y	-	-0,0001	-0,0005	0,0011	1,3823 E-05	-2,297 E-06	-1,4398 E-06
	X	+	0,0002	0,0011	-0,0007	-1,2573 E-05	1,5222 E-06	3,4982 E-06
00384	X	-	-0,0002	-0,0011	0,0007	1,2573 E-05	-1,5222 E-06	-3,4982 E-06
	Y	+	0,0003	0,0017	-0,0011	-1,8976 E-05	2,2975 E-06	5,2797 E-06
	Y	-	-0,0003	-0,0017	0,0011	1,8976 E-05	-2,2975 E-06	-5,2797 E-06
	X	+	0,0003	0,0022	-0,0007	-1,4897 E-05	1,5255 E-06	7,0113 E-06
00385	X	-	-0,0003	-0,0022	0,0007	1,4897 E-05	-1,5255 E-06	-7,0113 E-06
	Y	+	0,0004	0,0033	-0,0011	-2,2483 E-05	2,3024 E-06	1,0582 E-05
	Y	-	-0,0004	-0,0033	0,0011	2,2483 E-05	-2,3024 E-06	-1,0582 E-05
	X	+	0,0004	0,0033	-0,0007	-1,5805 E-05	1,5309 E-06	9,8846 E-06
00386	X	-	-0,0004	-0,0033	0,0007	1,5805 E-05	-1,5309 E-06	-9,8846 E-06
	Y	+	0,0006	0,0050	-0,0011	-2,3854 E-05	2,3106 E-06	1,4918 E-05
	Y	-	-0,0006	-0,0050	0,0011	2,3854 E-05	-2,3106 E-06	-1,4918 E-05
	X	+	0,0001	0,0008	-0,0009	-1,3681 E-05	1,5302 E-06	2,5582 E-06
00387	X	-	-0,0001	-0,0008	0,0009	1,3681 E-05	-1,5302 E-06	-2,5582 E-06
	Y	+	0,0002	0,0013	-0,0013	-2,0648 E-05	2,3094 E-06	3,861 E-06
	Y	-	-0,0002	-0,0013	0,0013	2,0648 E-05	-2,3094 E-06	-3,861 E-06
	X	+	0,0002	0,0020	-0,0009	-1,7373 E-05	1,5306 E-06	6,2797 E-06
00388	X	-	-0,0002	-0,0020	0,0009	1,7373 E-05	-1,5306 E-06	-6,2797 E-06
	Y	+	0,0003	0,0031	-0,0013	-2,6221 E-05	2,31 E-06	9,4777 E-06
	Y	-	-0,0003	-0,0031	0,0013	2,6221 E-05	-2,31 E-06	-9,4777 E-06
	X	+	0,0003	0,0034	-0,0009	-1,9395 E-05	1,5347 E-06	1,0397 E-05
00389	X	-	-0,0003	-0,0034	0,0009	1,9395 E-05	-1,5347 E-06	-1,0397 E-05
	Y	+	0,0005	0,0052	-0,0013	-2,9272 E-05	2,3162 E-06	1,5692 E-05
	Y	-	-0,0005	-0,0052	0,0013	2,9272 E-05	-2,3162 E-06	-1,5692 E-05
	X	+	0,0001	0,0005	-0,0010	-1,394 E-05	1,5369 E-06	1,4245 E-06
00390	X	-	-0,0001	-0,0005	0,0010	1,394 E-05	-1,5369 E-06	-1,4245 E-06
	Y	+	0,0001	0,0007	-0,0015	-2,1039 E-05	2,3195 E-06	2,1499 E-06
	Y	-	-0,0001	-0,0007	0,0015	2,1039 E-05	-2,3195 E-06	-2,1499 E-06
	X	+	0,0002	0,0017	-0,0010	-1,9609 E-05	1,5339 E-06	5,3119 E-06
00391	X	-	-0,0002	-0,0017	0,0010	1,9609 E-05	-1,5339 E-06	-5,3119 E-06
	Y	+	0,0003	0,0026	-0,0015	-2,9596 E-05	2,3151 E-06	8,017 E-06
	Y	-	-0,0003	-0,0026	0,0015	2,9596 E-05	-2,3151 E-06	-8,017 E-06
	X	+	0,0003	0,0034	-0,0010	-2,3171 E-05	1,5361 E-06	1,0626 E-05
00392	X	-	-0,0003	-0,0034	0,0010	2,3171 E-05	-1,5361 E-06	-1,0626 E-05
	Y	+	0,0004	0,0051	-0,0015	-3,4971 E-05	2,3184 E-06	1,6038 E-05
	Y	-	-0,0004	-0,0051	0,0015	3,4971 E-05	-2,3184 E-06	-1,6038 E-05
	X	+	0,0004	0,0052	-0,0010	-2,4616 E-05	1,5416 E-06	1,5361 E-05
00393	X	-	-0,0004	-0,0052	0,0010	2,4616 E-05	-1,5416 E-06	-1,5361 E-05
	Y	+	0,0006	0,0078	-0,0015	-3,7152 E-05	2,3267 E-06	2,3184 E-05
	Y	-	-0,0006	-0,0078	0,0015	3,7152 E-05	-2,3267 E-06	-2,3184 E-05
	X	+	0,0001	0,0013	-0,0011	-2,1215 E-05	1,5369 E-06	3,8542 E-06
00394	X	-	-0,0001	-0,0013	0,0011	2,1215 E-05	-1,5369 E-06	-3,8542 E-06
	Y	+	0,0002	0,0019	-0,0016	-3,2018 E-05	2,3195 E-06	5,8169 E-06
	Y	-	-0,0002	-0,0019	0,0016	3,2018 E-05	-2,3195 E-06	-5,8169 E-06
	X	+	0,0002	0,0031	-0,0011	-2,7014 E-05	1,5356 E-06	9,6196 E-06
00395	X	-	-0,0002	-0,0031	0,0011	2,7014 E-05	-1,5356 E-06	-9,6196 E-06
	Y	+	0,0003	0,0047	-0,0016	-4,0771 E-05	2,3176 E-06	1,4518 E-05
	Y	-	-0,0003	-0,0047	0,0016	4,0771 E-05	-2,3176 E-06	-1,4518 E-05
	X	+	0,0003	0,0053	-0,0011	-3,0021 E-05	1,5389 E-06	1,5988 E-05
00396	X	-	-0,0003	-0,0053	0,0011	3,0021 E-05	-1,5389 E-06	-1,5988 E-05
	Y	+	0,0005	0,0080	-0,0016	-4,5309 E-05	2,3227 E-06	2,4131 E-05
	Y	-	-0,0005	-0,0080	0,0016	4,5309 E-05	-2,3227 E-06	-2,4131 E-05
	X	+	0,0001	0,0007	-0,0012	-2,1283 E-05	1,5364 E-06	2,1166 E-06
00397	X	-	-0,0001	-0,0007	0,0012	2,1283 E-05	-1,5364 E-06	-2,1166 E-06
	Y	+	0,0001	0,0010	-0,0018	-3,2121 E-05	2,3189 E-06	3,1944 E-06
	Y	-	-0,0001	-0,0010	0,0018	3,2121 E-05	-2,3189 E-06	-3,1944 E-06
	X	+	0,0002	0,0027	-0,0012	-3,0426 E-05	1,5311 E-06	8,0015 E-06
00398	X	-	-0,0002	-0,0027	0,0012	3,0426 E-05	-1,5311 E-06	-8,0015 E-06
	Y	+	0,0003	0,0040	-0,0018	-4,592 E-05	2,3108 E-06	1,2076 E-05
	Y	-	-0,0003	-0,0040	0,0018	4,592 E-05	-2,3108 E-06	-1,2076 E-05
	X	+	0,0003	0,0052	-0,0012	-3,5678 E-05	1,5359 E-06	1,5804 E-05
00399	X	-	-0,0003	-0,0052	0,0012	3,5678 E-05	-1,5359 E-06	-1,5804 E-05
	Y	+	0,0004	0,0078	-0,0018	-5,3847 E-05	2,3181 E-06	2,3852 E-05
	Y	-	-0,0004	-0,0078	0,0018	5,3847 E-05	-2,3181 E-06	-2,3852 E-05
	X	+	0,0004	0,0079	-0,0012	-3,7645 E-05	1,5391 E-06	2,308 E-05
00400	X	-	-0,0004	-0,0079	0,0012	3,7645 E-05	-1,5391 E-06	-2,308 E-05
	Y	+	0,0006	0,0120	-0,0018	-5,6816 E-05	2,3229 E-06	3,4834 E-05
	Y	-	-0,0006	-0,0120	0,0018	5,6816 E-05	-2,3229 E-06	-3,4834 E-05
	X	+	0,0001	0,0019	-0,0013	-3,2477 E-05	1,518 E-06	5,3858 E-06
00401	X	-	-0,0001	-0,0019	0,0013	3,2477 E-05	-1,518 E-06	-5,3858 E-06
	Y	+	0,0002	0,0029	-0,0019	-4,9017 E-05	2,2911 E-06	8,1285 E-06
	Y	-	-0,0002	-0,0029	0,0019	4,9017 E-05	-2,2911 E-06	-8,1285 E-06
	X	+	0,0002	0,0047	-0,0013	-4,1122 E-05	1,5336 E-06	1,34 E-05
00402	X	-	-0,0002	-0,0047	0,0013	4,1122 E-05	-1,5336 E-06	-1,34 E-05
	Y	+	0,0003	0,0072	-0,0019	-6,2063 E-05	2,3146 E-06	2,0225 E-05

Nodo	Dir	e	S_X	S_Y	S_Z	Θ_X	Θ_Y	Θ_Z
			[cm]	[cm]	[cm]	[rad]	[rad]	[rad]
	Y	-	-0,0003	-0,0072	0,0019	6,2063 E-05	-2,3146 E-06	-2,0225 E-05
	X	+	0,0003	0,0080	-0,0013	-4,5708 E-05	1,5364 E-06	2,2739 E-05
00403	X	-	-0,0003	-0,0080	0,0013	4,5708 E-05	-1,5364 E-06	-2,2739 E-05
	Y	+	0,0005	0,0121	-0,0019	-6,8986 E-05	2,3189 E-06	3,4318 E-05
	Y	-	-0,0005	-0,0121	0,0019	6,8986 E-05	-2,3189 E-06	-3,4318 E-05
	X	+	0,0000	0,0000	0,0004	-5,5083 E-07	1,5655 E-06	1,8993 E-07
00404	X	-	0,0000	0,0000	-0,0004	5,5083 E-07	-1,5655 E-06	-1,8993 E-07
	Y	+	0,0001	0,0000	0,0006	-8,3135 E-07	2,3628 E-06	2,8665 E-07
	Y	-	-0,0001	0,0000	-0,0006	8,3135 E-07	-2,3628 E-06	-2,8665 E-07
	X	+	0,0005	0,0001	0,0004	-3,5575 E-07	1,5731 E-06	3,4846 E-06
00405	X	-	-0,0005	-0,0001	-0,0004	3,5575 E-07	-1,5731 E-06	-3,4846 E-06
	Y	+	0,0007	0,0002	0,0006	-5,3692 E-07	2,3743 E-06	5,2591 E-06
	Y	-	-0,0007	-0,0002	-0,0006	5,3692 E-07	-2,3743 E-06	-5,2591 E-06
	X	+	0,0112	0,0002	0,0009	-6,7725 E-07	5,1234 E-05	3,2431 E-05
00406	X	-	-0,0112	-0,0002	-0,0009	6,7725 E-07	-5,1234 E-05	-3,2431 E-05
	Y	+	0,0169	0,0003	0,0013	-1,0221 E-06	7,7326 E-05	4,8948 E-05
	Y	-	-0,0169	-0,0003	-0,0013	1,0221 E-06	-7,7326 E-05	-4,8948 E-05
	X	+	0,0006	0,0000	0,0009	-6,1058 E-07	2,5051 E-05	1,2819 E-06
00407	X	-	-0,0006	0,0000	-0,0009	6,1058 E-07	-2,5051 E-05	-1,2819 E-06
	Y	+	0,0009	0,0000	0,0013	-9,2152 E-07	3,7808 E-05	1,9347 E-06
	Y	-	-0,0009	0,0000	-0,0013	9,2152 E-07	-3,7808 E-05	-1,9347 E-06
	X	+	0,0008	0,0000	0,0009	-6,34 E-07	2,4294 E-05	2,277 E-06
00408	X	-	-0,0008	0,0000	-0,0009	6,34 E-07	-2,4294 E-05	-2,277 E-06
	Y	+	0,0012	0,0000	0,0013	-9,5688 E-07	3,6666 E-05	3,4365 E-06
	Y	-	-0,0012	0,0000	-0,0013	9,5688 E-07	-3,6666 E-05	-3,4365 E-06
	X	+	0,0031	0,0001	0,0008	-6,6572 E-07	3,5559 E-05	9,0884 E-06
00409	X	-	-0,0031	-0,0001	-0,0008	6,6572 E-07	-3,5559 E-05	-9,0884 E-06
	Y	+	0,0046	0,0001	0,0013	-1,0047 E-06	5,3668 E-05	1,3717 E-05
	Y	-	-0,0046	-0,0001	-0,0013	1,0047 E-06	-5,3668 E-05	-1,3717 E-05
	X	+	0,0060	0,0001	0,0008	-6,747 E-07	4,2051 E-05	1,8281 E-05
00410	X	-	-0,0060	-0,0001	-0,0008	6,747 E-07	-4,2051 E-05	-1,8281 E-05
	Y	+	0,0091	0,0002	0,0013	-1,0183 E-06	6,3465 E-05	2,7591 E-05
	Y	-	-0,0091	-0,0002	-0,0013	1,0183 E-06	-6,3465 E-05	-2,7591 E-05
	X	+	0,0093	0,0002	0,0008	-6,7845 E-07	4,4276 E-05	2,7572 E-05
00411	X	-	-0,0093	-0,0002	-0,0008	6,7845 E-07	-4,4276 E-05	-2,7572 E-05
	Y	+	0,0140	0,0003	0,0013	-1,024 E-06	6,6824 E-05	4,1613 E-05
	Y	-	-0,0140	-0,0003	-0,0013	1,024 E-06	-6,6824 E-05	-4,1613 E-05
	X	+	0,0014	0,0000	0,0008	-6,7317 E-07	2,4497 E-05	4,6746 E-06
00412	X	-	-0,0014	0,0000	-0,0008	6,7317 E-07	-2,4497 E-05	-4,6746 E-06
	Y	+	0,0022	0,0001	0,0012	-1,016 E-06	3,6972 E-05	7,0551 E-06
	Y	-	-0,0022	-0,0001	-0,0012	1,016 E-06	-3,6972 E-05	-7,0551 E-06
	X	+	0,0036	0,0001	0,0008	-6,7527 E-07	3,1482 E-05	1,1543 E-05
00413	X	-	-0,0036	-0,0001	-0,0008	6,7527 E-07	-3,1482 E-05	-1,1543 E-05
	Y	+	0,0054	0,0001	0,0012	-1,0192 E-06	4,7515 E-05	1,7421 E-05
	Y	-	-0,0054	-0,0001	-0,0012	1,0192 E-06	-4,7515 E-05	-1,7421 E-05
	X	+	0,0061	0,0001	0,0008	-6,8107 E-07	3,5078 E-05	1,9129 E-05
00414	X	-	-0,0061	-0,0001	-0,0008	6,8107 E-07	-3,5078 E-05	-1,9129 E-05
	Y	+	0,0092	0,0002	0,0012	-1,0279 E-06	5,2942 E-05	2,887 E-05
	Y	-	-0,0092	-0,0002	-0,0012	1,0279 E-06	-5,2942 E-05	-2,887 E-05
	X	+	0,0005	0,0000	0,0007	-6,8029 E-07	1,5449 E-05	1,6222 E-06
00415	X	-	-0,0005	0,0000	-0,0007	6,8029 E-07	-1,5449 E-05	-1,6222 E-06
	Y	+	0,0008	0,0000	0,0011	-1,0267 E-06	2,3316 E-05	2,4483 E-06
	Y	-	-0,0008	0,0000	-0,0011	1,0267 E-06	-2,3316 E-05	-2,4483 E-06
	X	+	0,0019	0,0001	0,0007	-6,768 E-07	2,2384 E-05	6,3914 E-06
00416	X	-	-0,0019	-0,0001	-0,0007	6,768 E-07	-2,2384 E-05	-6,3914 E-06
	Y	+	0,0029	0,0001	0,0011	-1,0215 E-06	3,3783 E-05	9,6463 E-06
	Y	-	-0,0029	-0,0001	-0,0011	1,0215 E-06	-3,3783 E-05	-9,6463 E-06
	X	+	0,0038	0,0001	0,0007	-6,8071 E-07	2,67 E-05	1,2871 E-05
00417	X	-	-0,0038	-0,0001	-0,0007	6,8071 E-07	-2,67 E-05	-1,2871 E-05
	Y	+	0,0057	0,0002	0,0011	-1,0274 E-06	4,0298 E-05	1,9425 E-05
	Y	-	-0,0057	-0,0002	-0,0011	1,0274 E-06	-4,0298 E-05	-1,9425 E-05
	X	+	0,0059	0,0002	0,0007	-6,8883 E-07	2,8194 E-05	1,8811 E-05
00418	X	-	-0,0059	-0,0002	-0,0007	6,8883 E-07	-2,8194 E-05	-1,8811 E-05
	Y	+	0,0089	0,0003	0,0011	-1,0396 E-06	4,2552 E-05	2,8391 E-05
	Y	-	-0,0089	-0,0003	-0,0011	1,0396 E-06	-4,2552 E-05	-2,8391 E-05
	X	+	0,0009	0,0000	0,0007	-6,7379 E-07	1,5035 E-05	3,0649 E-06
00419	X	-	-0,0009	0,0000	-0,0007	6,7379 E-07	-1,5035 E-05	-3,0649 E-06
	Y	+	0,0014	0,0001	0,0011	-1,0169 E-06	2,2692 E-05	4,6257 E-06
	Y	-	-0,0014	-0,0001	-0,0011	1,0169 E-06	-2,2692 E-05	-4,6257 E-06
	X	+	0,0022	0,0001	0,0007	-6,7539 E-07	1,9448 E-05	7,6179 E-06
00420	X	-	-0,0022	-0,0001	-0,0007	6,7539 E-07	-1,9448 E-05	-7,6179 E-06
	Y	+	0,0033	0,0001	0,0011	-1,0193 E-06	2,9352 E-05	1,1497 E-05
	Y	-	-0,0033	-0,0001	-0,0011	1,0193 E-06	-2,9352 E-05	-1,1497 E-05
	X	+	0,0038	0,0001	0,0007	-6,8276 E-07	2,1873 E-05	1,2728 E-05
00421	X	-	-0,0038	-0,0001	-0,0007	6,8276 E-07	-2,1873 E-05	-1,2728 E-05
	Y	+	0,0057	0,0002	0,0011	-1,0305 E-06	3,3012 E-05	1,9211 E-05
	Y	-	-0,0057	-0,0002	-0,0011	1,0305 E-06	-3,3012 E-05	-1,9211 E-05
	X	+	0,0003	0,0000	0,0006	-6,6401 E-07	9,5558 E-06	1,091 E-06
00422	X	-	-0,0003	0,0000	-0,0006	6,6401 E-07	-9,5558 E-06	-1,091 E-06
	Y	+	0,0005	0,0000	0,0010	-1,0022 E-06	1,4422 E-05	1,6466 E-06
	Y	-	-0,0005	0,0000	-0,0010	1,0022 E-06	-1,4422 E-05	-1,6466 E-06
	X	+	0,0012	0,0001	0,0006	-6,6483 E-07	1,3516 E-05	4,1719 E-06
00423	X	-	-0,0012	-0,0001	-0,0006	6,6483 E-07	-1,3516 E-05	-4,1719 E-06
	Y	+	0,0018	0,0001	0,0010	-1,0034 E-06	2,0399 E-05	6,2965 E-06
	Y	-	-0,0018	-0,0001	-0,0010	1,0034 E-06	-2,0399 E-05	-6,2965 E-06

Nodo	Dir	e	S_X	S_Y	S_Z	Θ_X	Θ_Y	Θ_Z
			[cm]	[cm]	[cm]	[rad]	[rad]	[rad]
00424	X	+	0,0023	0,0001	0,0006	-6,7148 E-07	1,6197 E-05	8,5206 E-06
	X	-	-0,0023	-0,0001	-0,0006	6,7148 E-07	-1,6197 E-05	-8,5206 E-06
	Y	+	0,0035	0,0002	0,0010	-1,0134 E-06	2,4446 E-05	1,286 E-05
	Y	-	-0,0035	-0,0002	-0,0010	1,0134 E-06	-2,4446 E-05	-1,286 E-05
00425	X	+	0,0036	0,0002	0,0006	-6,8218 E-07	1,7156 E-05	1,2204 E-05
	X	-	-0,0036	-0,0002	-0,0006	6,8218 E-07	-1,7156 E-05	-1,2204 E-05
	Y	+	0,0054	0,0003	0,0010	-1,0296 E-06	2,5892 E-05	1,8419 E-05
	Y	-	-0,0054	-0,0003	-0,0010	1,0296 E-06	-2,5892 E-05	-1,8419 E-05
00426	X	+	0,0006	0,0000	0,0006	-6,4843 E-07	8,9435 E-06	2,0402 E-06
	X	-	-0,0006	0,0000	-0,0006	6,4843 E-07	-8,9435 E-06	-2,0402 E-06
	Y	+	0,0008	0,0001	0,0009	-9,7866 E-07	1,3498 E-05	3,0791 E-06
	Y	-	-0,0008	-0,0001	-0,0009	9,7866 E-07	-1,3498 E-05	-3,0791 E-06
00427	X	+	0,0013	0,0001	0,0006	-6,5405 E-07	1,1457 E-05	5,0198 E-06
	X	-	-0,0013	-0,0001	-0,0006	6,5405 E-07	-1,1457 E-05	-5,0198 E-06
	Y	+	0,0020	0,0001	0,0009	-9,8713 E-07	1,7291 E-05	7,5762 E-06
	Y	-	-0,0020	-0,0001	-0,0009	9,8713 E-07	-1,7291 E-05	-7,5762 E-06
00428	X	+	0,0022	0,0001	0,0006	-6,6403 E-07	1,2932 E-05	8,3115 E-06
	X	-	-0,0022	-0,0001	-0,0006	6,6403 E-07	-1,2932 E-05	-8,3115 E-06
	Y	+	0,0034	0,0002	0,0009	-1,0022 E-06	1,9517 E-05	1,2544 E-05
	Y	-	-0,0034	-0,0002	-0,0009	1,0022 E-06	-1,9517 E-05	-1,2544 E-05
00429	X	+	0,0002	0,0000	0,0005	-6,2913 E-07	5,6453 E-06	7,6218 E-07
	X	-	-0,0002	0,0000	-0,0005	6,2913 E-07	-5,6453 E-06	-7,6218 E-07
	Y	+	0,0003	0,0000	0,0008	-9,4953 E-07	8,5202 E-06	1,1503 E-06
	Y	-	-0,0003	0,0000	-0,0008	9,4953 E-07	-8,5202 E-06	-1,1503 E-06
00430	X	+	0,0007	0,0001	0,0005	-6,3162 E-07	7,7111 E-06	2,8086 E-06
	X	-	-0,0007	-0,0001	-0,0005	6,3162 E-07	-7,7111 E-06	-2,8086 E-06
	Y	+	0,0010	0,0001	0,0008	-9,5328 E-07	1,1638 E-05	4,2389 E-06
	Y	-	-0,0010	-0,0001	-0,0008	9,5328 E-07	-1,1638 E-05	-4,2389 E-06
00431	X	+	0,0013	0,0001	0,0006	-6,4125 E-07	9,1947 E-06	5,7725 E-06
	X	-	-0,0013	-0,0001	-0,0006	6,4125 E-07	-9,1947 E-06	-5,7725 E-06
	Y	+	0,0020	0,0002	0,0008	-9,6781 E-07	1,3877 E-05	8,7122 E-06
	Y	-	-0,0020	-0,0002	-0,0008	9,6781 E-07	-1,3877 E-05	-8,7122 E-06
00432	X	+	0,0021	0,0002	0,0006	-6,5399 E-07	9,7223 E-06	7,9337 E-06
	X	-	-0,0021	-0,0002	-0,0006	6,5399 E-07	-9,7223 E-06	-7,9337 E-06
	Y	+	0,0031	0,0002	0,0008	-9,8703 E-07	1,4674 E-05	1,1974 E-05
	Y	-	-0,0031	-0,0002	-0,0008	9,8703 E-07	-1,4674 E-05	-1,1974 E-05
00433	X	+	0,0003	0,0000	0,0005	-6,053 E-07	4,9028 E-06	1,4029 E-06
	X	-	-0,0003	0,0000	-0,0005	6,053 E-07	-4,9028 E-06	-1,4029 E-06
	Y	+	0,0005	0,0001	0,0008	-9,1355 E-07	7,3996 E-06	2,1173 E-06
	Y	-	-0,0005	-0,0001	-0,0008	9,1355 E-07	-7,3996 E-06	-2,1173 E-06
00434	X	+	0,0007	0,0001	0,0005	-6,1144 E-07	6,1418 E-06	3,4088 E-06
	X	-	-0,0007	-0,0001	-0,0005	6,1144 E-07	-6,1418 E-06	-3,4088 E-06
	Y	+	0,0011	0,0001	0,0008	-9,2282 E-07	9,2696 E-06	5,1448 E-06
	Y	-	-0,0011	-0,0001	-0,0008	9,2282 E-07	-9,2696 E-06	-5,1448 E-06
00435	X	+	0,0012	0,0001	0,0005	-6,2428 E-07	6,8944 E-06	5,5436 E-06
	X	-	-0,0012	-0,0001	-0,0005	6,2428 E-07	-6,8944 E-06	-5,5436 E-06
	Y	+	0,0018	0,0002	0,0008	-9,422 E-07	1,0406 E-05	8,3668 E-06
	Y	-	-0,0018	-0,0002	-0,0008	9,422 E-07	-1,0406 E-05	-8,3668 E-06
00436	X	+	0,0001	0,0000	0,0005	-5,7974 E-07	2,9715 E-06	5,1524 E-07
	X	-	-0,0001	0,0000	-0,0005	5,7974 E-07	-2,9715 E-06	-5,1524 E-07
	Y	+	0,0002	0,0000	0,0007	-8,7497 E-07	4,4847 E-06	7,7763 E-07
	Y	-	-0,0002	0,0000	-0,0007	8,7497 E-07	-4,4847 E-06	-7,7763 E-07
00437	X	+	0,0004	0,0001	0,0005	-5,7937 E-07	3,8145 E-06	1,8774 E-06
	X	-	-0,0004	-0,0001	-0,0005	5,7937 E-07	-3,8145 E-06	-1,8774 E-06
	Y	+	0,0005	0,0001	0,0007	-8,7441 E-07	5,7571 E-06	2,8334 E-06
	Y	-	-0,0005	-0,0001	-0,0007	8,7441 E-07	-5,7571 E-06	-2,8334 E-06
00438	X	+	0,0007	0,0001	0,0005	-5,8393 E-07	4,4446 E-06	3,9548 E-06
	X	-	-0,0007	-0,0001	-0,0005	5,8393 E-07	-4,4446 E-06	-3,9548 E-06
	Y	+	0,0010	0,0002	0,0007	-8,813 E-07	6,7081 E-06	5,9689 E-06
	Y	-	-0,0010	-0,0002	-0,0007	8,813 E-07	-6,7081 E-06	-5,9689 E-06
00439	X	+	0,0010	0,0001	0,0005	-6,0199 E-07	4,589 E-06	5,1749 E-06
	X	-	-0,0010	-0,0001	-0,0005	6,0199 E-07	-4,589 E-06	-5,1749 E-06
	Y	+	0,0015	0,0002	0,0007	-9,0855 E-07	6,926 E-06	7,8103 E-06
	Y	-	-0,0015	-0,0002	-0,0007	9,0855 E-07	-6,926 E-06	-7,8103 E-06
00440	X	+	0,0002	0,0000	0,0004	-5,5797 E-07	2,2408 E-06	8,4511 E-07
	X	-	-0,0002	0,0000	-0,0004	5,5797 E-07	-2,2408 E-06	-8,4511 E-07
	Y	+	0,0002	0,0001	0,0006	-8,4212 E-07	3,382 E-06	1,2755 E-06
	Y	-	-0,0002	-0,0001	-0,0006	8,4212 E-07	-3,382 E-06	-1,2755 E-06
00441	X	+	0,0003	0,0001	0,0004	-5,3999 E-07	2,5702 E-06	2,1145 E-06
	X	-	-0,0003	-0,0001	-0,0004	5,3999 E-07	-2,5702 E-06	-2,1145 E-06
	Y	+	0,0005	0,0001	0,0006	-8,1498 E-07	3,879 E-06	3,1914 E-06
	Y	-	-0,0005	-0,0001	-0,0006	8,1498 E-07	-3,879 E-06	-3,1914 E-06
00442	X	+	0,0005	0,0001	0,0004	-5,2186 E-07	2,6868 E-06	3,4027 E-06
	X	-	-0,0005	-0,0001	-0,0004	5,2186 E-07	-2,6868 E-06	-3,4027 E-06
	Y	+	0,0008	0,0002	0,0006	-7,8762 E-07	4,0551 E-06	5,1356 E-06
	Y	-	-0,0008	-0,0002	-0,0006	7,8762 E-07	-4,0551 E-06	-5,1356 E-06

LEGENDA:

Dir Direzione del sisma.

S_X, S_Y, S_Z, Θ_X, Θ_Y, Θ_Z Le componenti dello spostamento sono relative al sistema di riferimento globale X, Y, Z.

Pareti - TENSIONI PER CONDIZIONI DI CARICO NON SISMICHE

Nodo	σL1 σP1 [N/mm²]	σL2 σP2 [N/mm²]	τL τP [N/mm²]	τP13 τP23 [N/mm²]	Nodo	σL1 σP1 [N/mm²]	σL2 σP2 [N/mm²]	τL τP [N/mm²]	τP13 τP23 [N/mm²]	Nodo	σL1 σP1 [N/mm²]	σL2 σP2 [N/mm²]	τL τP [N/mm²]	τP13 τP23 [N/mm²]	Nodo	σL1 σP1 [N/mm²]	σL2 σP2 [N/mm²]	τL τP [N/mm²]	τP13 τP23 [N/mm²]
Piano Terra						**Parete P2-P3**						**Parete P2-P3**							
Condizione carico (Carico Permanente)																			
00075	-0,054 0,017	-0,002 0,002	-0,001 0,011	0,000 0,000	00076	-0,038 0,007	-0,001 0,004	0,005 0,005	0,000 0,000	00401	-0,042 0,014	-0,010 0,011	0,004 0,008	0,000 0,000	00349	-0,022 0,011	0,043 0,265	-0,040 -0,162	0,000 0,000
00107	0,034 0,181	0,045 0,622	-0,026 0,004	0,000 0,000	00348	-0,042 -0,257	0,044 0,030	-0,029 -0,275	0,000 0,000	00344	-0,057 0,029	-0,021 0,012	-0,006 0,015	0,000 0,000	00074	-0,092 0,031	-0,016 0,004	-0,026 0,012	0,000 0,000
00077	-0,026 0,001	0,000 0,003	0,005 0,004	0,000 0,000	00402	-0,032 0,000	0,000 0,006	0,004 0,004	0,000 0,000	00078	-0,016 0,001	0,002 0,000	0,002 0,001	0,000 0,000	00403	-0,016 -0,003	0,004 0,002	0,003 0,000	0,000 0,000
00079	-0,014 -0,001	0,001 0,000	0,002 0,000	0,000 0,000	00345	-0,009 -0,001	0,002 0,000	0,001 0,000	0,000 0,000	00346	-0,006 0,116	0,046 0,840	-0,003 -0,047	0,000 0,000	00001	-0,009 0,219	0,047 1,103	0,002 0,030	0,000 0,000
00103	0,010 0,235	0,034 1,061	0,008 -0,051	0,000 0,000	00167	-0,061 -0,498	0,008 -0,139	-0,006 -0,350	0,000 0,000	00347	0,045 -0,115	0,063 0,092	-0,022 -0,178	0,000 0,000	00004	0,127 -0,312	0,068 0,000	-0,007 -0,102	0,000 0,000
00108	0,136 0,088	0,133 0,616	-0,035 0,001	0,000 0,000	00104	-0,018 0,187	0,029 0,867	-0,013 -0,038	0,000 0,000	00006	-0,073 -0,034	-0,039 -0,029	-0,020 -0,016	0,000 0,000	00145	-0,038 0,071	-0,014 0,028	0,007 -0,003	0,000 0,000
00101	-0,011 0,048	0,051 0,426	-0,004 -0,187	0,000 0,000	00102	-0,010 -0,001	0,033 0,701	-0,008 -0,110	0,000 0,000	00351	-0,010 0,086	0,047 0,548	-0,012 -0,101	0,000 0,000	00350	-0,013 0,091	0,039 0,434	-0,027 -0,113	0,000 0,000
00105	-0,001 0,177	0,032 0,854	-0,019 -0,070	0,000 0,000	00106	-0,004 0,182	0,039 0,772	-0,025 -0,015	0,000 0,000	00080	-0,007 0,000	0,002 0,000	-0,001 -0,001	0,000 0,000	00166	-0,089 -0,628	-0,002 -0,179	-0,012 -0,408	0,000 0,000
00165	-0,101 -0,728	-0,012 -0,150	-0,011 -0,381	0,000 0,000	00352	-0,077 -0,258	0,033 -0,051	-0,026 -0,303	0,000 0,000	00005	-0,004 0,000	-0,003 0,000	-0,001 0,000	0,000 0,000	00354	-0,016 0,041	0,060 0,178	-0,022 -0,191	0,000 0,000
00100	-0,007 0,037	0,083 0,182	-0,009 -0,197	0,000 0,000	00353	-0,042 -0,035	0,048 0,075	-0,032 -0,228	0,000 0,000	00098	-0,005 -0,007	0,102 -0,076	-0,004 -0,251	0,000 0,000	00099	0,002 -0,035	0,093 0,042	-0,006 -0,231	0,000 0,000
00358	-0,012 -0,003	0,082 -0,004	-0,012 -0,225	0,000 0,000	00355	-0,100 -0,541	0,005 -0,139	-0,012 -0,331	0,000 0,000	00356	-0,069 -0,215	0,040 -0,106	-0,020 -0,288	0,000 0,000	00164	-0,099 -0,778	-0,025 -0,158	-0,014 -0,320	0,000 0,000
00398	-0,038 -0,002	-0,002 0,008	0,011 0,005	0,000 0,000	00399	-0,025 -0,008	0,005 0,001	0,008 -0,002	0,000 0,000	00357	-0,037 -0,055	0,061 -0,050	-0,020 -0,247	0,000 0,000	00146	-0,046 0,042	-0,007 0,013	0,009 0,015	0,000 0,000
00359	-0,089 -0,396	0,018 -0,151	-0,006 -0,280	0,000 0,000	00163	-0,109 -0,706	-0,012 -0,179	-0,012 -0,288	0,000 0,000	00097	-0,004 0,001	0,117 -0,157	-0,001 -0,245	0,000 0,000	00361	-0,021 -0,050	0,081 -0,135	-0,008 -0,242	0,000 0,000
00081	-0,007 -0,002	0,005 -0,002	0,001 -0,001	0,000 0,000	00400	-0,009 -0,003	0,008 -0,005	0,004 -0,005	0,000 0,000	00360	-0,053 -0,172	0,050 -0,150	-0,009 -0,261	0,000 0,000	00162	-0,103 -0,659	-0,016 -0,158	0,003 -0,252	0,000 0,000
00363	-0,065 -0,278	0,032 -0,167	0,002 -0,235	0,000 0,000	00364	-0,036 -0,126	0,064 -0,179	0,000 -0,231	0,000 0,000	00095	-0,003 -0,014	0,118 -0,209	-0,001 -0,197	0,000 0,000	00096	-0,001 0,010	0,124 -0,200	-0,001 -0,220	0,000 0,000
00365	-0,011 -0,029	0,101 -0,190	-0,001 -0,223	0,000 0,000	00397	-0,048 0,023	-0,009 0,009	0,013 0,015	0,000 0,000	00362	-0,093 -0,512	-0,002 -0,137	0,002 -0,217	0,000 0,000	00161	-0,095 -0,643	-0,022 -0,130	0,002 -0,193	0,000 0,000
00366	-0,078 -0,355	0,012 -0,136	0,012 -0,178	0,000 0,000	00160	-0,097 -0,544	-0,016 -0,115	0,004 -0,137	0,000 0,000	00082	-0,004 0,003	0,007 -0,009	0,002 -0,005	0,000 0,000	00394	-0,047 -0,010	-0,005 0,005	0,018 0,009	0,000 0,000
00148	-0,055 0,037	-0,010 0,008	0,014 0,028	0,000 0,000	00368	-0,019 -0,079	0,082 -0,193	0,005 -0,198	0,000 0,000	00367	-0,047 -0,194	0,045 -0,170	0,009 -0,197	0,000 0,000	00094	-0,003 -0,018	0,111 -0,208	0,003 -0,194	0,000 0,000
00369	-0,080 -0,374	-0,003 -0,096	0,015 -0,108	0,000 0,000	00370	-0,056 -0,237	0,026 -0,136	0,017 -0,145	0,000 0,000	00159	-0,090 -0,471	-0,012 -0,124	0,016 -0,108	0,000 0,000	00093	-0,001 0,017	0,112 -0,212	0,003 -0,166	0,000 0,000
00372	-0,011 -0,033	0,092 -0,195	0,006 -0,164	0,000 0,000	00371	-0,032 -0,127	0,058 -0,166	0,012 -0,162	0,000 0,000	00395	-0,032 -0,018	0,005 -0,003	0,014 -0,003	0,000 0,000	00158	-0,083 -0,399	-0,019 -0,081	0,016 -0,079	0,000 0,000
00083	-0,006 -0,003	0,010 -0,015	0,003 -0,011	0,000 0,000	00378	-0,029 -0,096	0,045 -0,113	0,017 -0,092	0,000 0,000	00374	-0,041 -0,156	0,037 -0,126	0,018 -0,118	0,000 0,000	00377	-0,050 -0,163	0,020 -0,088	0,023 -0,070	0,000 0,000
00092	-0,005 -0,007	0,103 -0,189	0,003 -0,125	0,000 0,000	00396	-0,016 -0,012	0,013 -0,012	0,008 -0,010	0,000 0,000	00373	-0,065 -0,253	0,007 -0,093	0,023 -0,089	0,000 0,000	00157	-0,083 -0,358	-0,013 -0,066	0,018 -0,039	0,000 0,000
00091	-0,006 -0,020	0,085 -0,159	0,003 -0,119	0,000 0,000	00375	-0,018 -0,070	0,069 -0,156	0,011 -0,128	0,000 0,000	00147	-0,053 0,039	-0,011 0,008	0,011 0,018	0,000 0,000	00156	-0,077 -0,265	-0,013 -0,067	0,018 -0,021	0,000 0,000
00155	-0,084 -0,239	-0,015 -0,049	0,020 -0,014	0,000 0,000	00376	-0,071 -0,227	-0,003 -0,060	0,024 -0,034	0,000 0,000	00379	-0,011 -0,027	0,070 -0,141	0,009 -0,099	0,000 0,000	00090	0,001 0,007	0,080 -0,147	0,004 -0,102	0,000 0,000
00089	-0,007 -0,001	0,074 -0,125	0,005 -0,067	0,000 0,000	00380	-0,059 -0,152	0,003 -0,055	0,028 -0,029	0,000 0,000	00381	-0,038 -0,102	0,026 -0,075	0,022 -0,057	0,000 0,000	00084	-0,006 -0,005	0,021 -0,026	0,002 -0,012	0,000 0,000
00393	-0,009 -0,008	0,024 -0,033	0,008 -0,021	0,000 0,000	00392	-0,026 -0,027	0,015 -0,021	0,015 -0,015	0,000 0,000	00382	-0,017 -0,048	0,050 -0,098	0,013 -0,069	0,000 0,000	00154	-0,068 -0,206	-0,012 -0,034	0,022 0,011	0,000 0,000
00386	-0,012 -0,016	0,045 -0,083	0,011 -0,050	0,000 0,000	00385	-0,027 -0,059	0,030 -0,061	0,018 -0,043	0,000 0,000	00088	-0,010 -0,015	0,053 -0,092	0,003 -0,058	0,000 0,000	00153	-0,064 -0,124	-0,009 -0,028	0,022 0,023	0,000 0,000
00391	-0,041 -0,036	0,004 -0,012	0,020 -0,002	0,000 0,000	00087	-0,004 -0,012	0,047 -0,074	0,002 -0,040	0,000 0,000	00384	-0,045 -0,091	0,012 -0,044	0,024 -0,024	0,000 0,000	00383	-0,060 -0,116	-0,004 -0,027	0,025 0,002	0,000 0,000
00152	-0,066 -0,097	-0,010 -0,023	0,021 0,031	0,000 0,000	00388	-0,035 -0,053	0,015 -0,033	0,020 -0,020	0,000 0,000	00390	-0,055 -0,034	-0,006 -0,008	0,021 0,019	0,000 0,000	00149	-0,058 -0,011	-0,010 0,002	0,018 0,037	0,000 0,000
00086	-0,005 -0,004	0,034 -0,058	0,005 -0,034	0,000 0,000	00389	-0,017 -0,028	0,030 -0,047	0,012 -0,032	0,000 0,000	00151	-0,066 -0,043	-0,012 -0,012	0,019 0,028	0,000 0,000	00387	-0,052 -0,068	0,000 -0,017	0,025 0,001	0,000 0,000
00150	-0,066 -0,044	-0,013 -0,009	0,018 0,031	0,000 0,000	00085	-0,006 0,008	0,031 -0,043	0,003 -0,018	0,000 0,000										
Condizione carico (Permanenti NON Strutturali)																			
00075	0,000 0,001	0,000 0,000	0,000 0,000	0,000 0,000	00076	0,000 0,000	0,000 0,000	0,000 0,000	0,000 0,000	00401	0,000 0,000	0,000 0,000	0,000 0,000	0,000 0,000	00349	0,000 0,000	0,000 0,001	0,000 0,000	0,000 0,000
00107	0,000 0,001	0,000 0,003	0,000 0,000	0,000 0,000	00348	0,000 -0,001	0,000 0,000	0,000 -0,001	0,000 0,000	00344	0,000 0,001	0,000 0,000	0,000 0,000	0,000 0,000	00074	-0,001 0,001	0,000 0,000	-0,001 0,000	0,000 0,000
00077	0,000 0,000	0,000 0,000	0,000 0,000	0,000 0,000	00402	0,000 0,000	0,000 0,000	0,000 0,000	0,000 0,000	00078	0,000 0,000	0,000 0,000	0,000 0,000	0,000 0,000	00403	0,000 0,000	0,000 0,000	0,000 0,000	0,000 0,000
00079	0,000 0,000	0,000 0,000	0,000 0,000	0,000 0,000	00345	0,000 0,000	0,000 0,000	0,000 0,000	0,000 0,000	00346	0,000 0,000	0,000 0,003	0,000 0,000	0,000 0,000	00001	0,000 0,001	0,000 0,004	0,000 0,000	0,000 0,000
00103	0,000 0,001	0,000 0,004	0,000 0,000	0,000 0,000	00167	0,000 -0,001	0,000 0,000	0,000 -0,002	0,000 0,000	00347	0,000 0,000	0,000 0,001	0,000 -0,001	0,000 0,000	00004	0,000 0,001	0,000 0,001	0,000 0,000	0,000 0,000
00108	0,000 0,000	0,000 0,002	0,000 0,000	0,000 0,000	00104	0,000 0,001	0,000 0,003	0,000 0,000	0,000 0,000	00006	0,000 0,004	-0,001 0,001	-0,001 0,001	0,000 0,000	00145	0,001 0,001	0,000 0,000	0,000 0,001	0,000 0,000
00101	0,000 0,000	0,000 0,002	0,000 -0,001	0,000 0,000	00102	0,000 0,000	0,000 0,003	0,000 0,000	0,000 0,000	00351	0,000 0,000	0,000 0,002	0,000 0,000	0,000 0,000	00350	0,000 0,000	0,000 0,002	0,000 0,000	0,000 0,000
00105	0,000 0,001	0,000 0,003	0,000 0,000	0,000 0,000	00106	0,000 0,001	0,000 0,003	0,000 0,000	0,000 0,000	00080	0,000 0,000	0,000 0,000	0,000 0,000	0,000 0,000	00166	0,000 -0,004	0,000 -0,001	0,000 -0,002	0,000 0,000
00165	0,000	0,000	0,000	0,000	00352	0,000	0,000	0,000	0,000	00005	0,000	0,000	0,000	0,000	00354	0,000	0,000	0,000	0,000

Nodo	σ_{L1} σ_{P1} [N/mm²]	σ_{L2} σ_{P2} [N/mm²]	τ_{L} τ_{P} [N/mm²]	τ_{P13} τ_{P23} [N/mm²]	Nodo	σ_{L1} σ_{P1} [N/mm²]	σ_{L2} σ_{P2} [N/mm²]	τ_{L} τ_{P} [N/mm²]	τ_{P13} τ_{P23} [N/mm²]	Nodo	σ_{L1} σ_{P1} [N/mm²]	σ_{L2} σ_{P2} [N/mm²]	τ_{L} τ_{P} [N/mm²]	τ_{P13} τ_{P23} [N/mm²]	Nodo	σ_{L1} σ_{P1} [N/mm²]	σ_{L2} σ_{P2} [N/mm²]	τ_{L} τ_{P} [N/mm²]	τ_{P13} τ_{P23} [N/mm²]
	-0,004	-0,001	-0,001	0,000		-0,001	-0,001	-0,001	0,000		0,000	0,000	0,000	0,000		0,000	0,001	-0,001	0,000
00100	0,000	0,000	0,000	0,000	00353	0,000	0,000	0,000	0,000	00098	0,000	0,000	0,000	0,000	00099	0,000	0,000	0,000	0,000
	0,000	0,001	-0,001	0,000		0,000	0,000	-0,001	0,000		0,000	0,000	-0,001	0,000		0,000	0,000	-0,001	0,000
00358	0,000	0,000	0,000	0,000	00355	0,000	0,000	0,000	0,000	00356	0,000	0,000	0,000	0,000	00164	0,001	0,000	0,000	0,000
	0,000	0,000	-0,001	0,000		-0,002	-0,001	-0,001	0,000		-0,001	0,000	-0,001	0,000		-0,005	-0,001	0,000	0,000
00398	0,000	0,000	0,000	0,000	00399	0,000	0,000	0,000	0,000	00357	0,000	0,000	0,000	0,000	00146	0,000	0,000	0,001	0,000
	0,000	0,000	0,000	0,000		0,000	0,000	0,000	0,000		0,000	0,000	-0,001	0,000		0,000	0,000	0,001	0,000
00359	0,000	0,000	0,000	0,000	00163	0,000	0,000	0,000	0,000	00097	0,000	0,000	0,000	0,000	00361	0,000	0,000	0,000	0,000
	-0,001	0,000	-0,001	0,000		-0,002	0,000	0,000	0,000		0,000	0,000	-0,001	0,000		0,000	0,000	-0,001	0,000
00081	0,000	0,000	0,000	0,000	00400	0,000	0,000	0,000	0,000	00360	0,000	0,000	0,000	0,000	00162	0,000	0,000	0,000	0,000
	0,000	0,000	0,000	0,000		0,000	0,000	0,000	0,000		-0,001	0,000	-0,001	0,000		-0,001	0,000	-0,001	0,000
00363	0,000	0,000	0,000	0,000	00364	0,000	0,000	0,000	0,000	00095	0,000	0,000	0,000	0,000	00096	0,000	0,000	0,000	0,000
	-0,001	0,000	-0,001	0,000		0,000	0,000	-0,001	0,000		0,000	-0,001	-0,001	0,000		0,000	0,000	-0,001	0,000
00365	0,000	0,000	0,000	0,000	00397	0,000	0,000	0,000	0,000	00362	0,000	0,000	0,000	0,000	00161	0,001	0,000	0,000	0,000
	0,000	0,000	-0,001	0,000		0,000	0,000	0,000	0,000		-0,001	0,000	-0,001	0,000		-0,002	0,000	-0,001	0,000
00366	0,000	0,000	0,000	0,000	00160	0,000	0,000	0,000	0,000	00082	0,000	0,000	0,000	0,000	00394	0,000	0,000	0,000	0,000
	-0,001	0,000	-0,001	0,000		0,000	0,000	-0,001	0,000		0,000	0,000	0,000	0,000		0,000	0,000	0,000	0,000
00148	0,000	0,000	0,000	0,000	00368	0,000	0,000	0,000	0,000	00367	0,000	0,000	0,000	0,000	00094	0,000	0,000	0,000	0,000
	-0,001	-0,001	0,000	0,000		0,000	0,000	-0,001	0,000		-0,001	0,000	-0,001	0,000		0,000	-0,001	-0,001	0,000
00369	0,000	0,000	0,000	0,000	00370	0,000	0,000	0,000	0,000	00159	0,000	0,000	0,000	0,000	00093	0,000	0,000	0,000	0,000
	-0,001	0,000	-0,001	0,000		-0,001	0,000	-0,001	0,000		0,000	0,000	-0,001	0,000		0,000	-0,001	-0,001	0,000
00372	0,000	0,000	0,000	0,000	00371	0,000	0,000	0,000	0,000	00395	0,000	0,000	0,000	0,000	00158	0,001	0,000	0,000	0,000
	0,000	-0,001	-0,001	0,000		0,000	0,000	-0,001	0,000		0,000	0,000	0,000	0,000		-0,002	0,000	-0,001	0,000
00083	0,000	0,000	0,000	0,000	00378	0,000	0,000	0,000	0,000	00374	0,000	0,000	0,000	0,000	00377	0,000	0,000	0,000	0,000
	0,000	0,000	0,000	0,000		0,000	0,000	0,000	0,000		-0,001	0,000	-0,001	0,000		-0,001	0,000	0,000	0,000
00092	0,000	0,000	0,000	0,000	00396	0,000	0,000	0,000	0,000	00373	0,000	0,000	0,000	0,000	00157	0,000	0,000	0,000	0,000
	0,000	-0,001	-0,001	0,000		0,000	0,000	0,000	0,000		-0,001	0,000	-0,001	0,000		-0,002	0,000	-0,001	0,000
00091	0,000	0,000	0,000	0,000	00375	0,000	0,000	0,000	0,000	00147	-0,001	0,000	0,000	0,000	00156	0,000	0,000	0,000	0,000
	0,000	-0,001	-0,001	0,000		0,000	-0,001	-0,001	0,000		0,000	0,000	0,001	0,000		-0,002	-0,001	0,000	0,000
00155	0,000	0,000	0,000	0,000	00376	0,000	0,000	0,000	0,000	00379	0,000	0,000	0,000	0,000	00090	0,000	0,000	0,000	0,000
	0,001	0,000	0,000	0,000		-0,001	0,000	-0,001	0,000		0,000	-0,001	0,000	0,000		0,000	-0,001	0,000	0,000
00089	0,000	0,000	0,000	0,000	00380	0,000	0,000	0,000	0,000	00381	0,000	0,000	0,000	0,000	00084	0,000	0,000	0,000	0,000
	0,000	-0,001	0,000	0,000		-0,001	0,000	0,000	0,000		0,000	0,000	0,000	0,000		0,000	0,000	0,000	0,000
00393	0,000	0,000	0,000	0,000	00392	0,000	0,000	0,000	0,000	00382	0,000	0,000	0,000	0,000	00154	-0,001	0,000	0,000	0,000
	0,000	0,000	0,000	0,000		0,000	0,000	0,000	0,000		0,000	0,000	0,000	0,000		0,000	0,000	0,000	0,000
00386	0,000	0,000	0,000	0,000	00385	0,000	0,000	0,000	0,000	00088	0,000	0,000	0,000	0,000	00153	0,000	0,000	0,000	0,000
	0,000	-0,001	0,000	0,000		0,000	0,000	0,000	0,000		0,000	-0,001	0,000	0,000		-0,002	-0,001	0,000	0,000
00391	0,000	0,000	0,000	0,000	00087	0,000	0,000	0,000	0,000	00384	0,000	0,000	0,000	0,000	00383	0,000	0,000	0,000	0,000
	0,000	0,000	0,000	0,000		0,000	-0,001	0,000	0,000		-0,001	0,000	0,000	0,000		-0,001	0,000	0,000	0,000
00152	0,000	0,000	0,000	0,000	00388	0,000	0,000	0,000	0,000	00390	0,000	0,000	0,000	0,000	00149	0,000	0,000	0,000	0,000
	-0,001	0,000	0,000	0,000		0,000	0,000	0,000	0,000		-0,001	0,000	0,000	0,000		0,000	0,000	0,000	0,000
00086	0,000	0,000	0,000	0,000	00389	0,000	0,000	0,000	0,000	00151	0,000	0,000	0,000	0,000	00387	0,000	0,000	0,000	0,000
	0,000	0,000	0,000	0,000		0,000	0,000	0,000	0,000		-0,001	0,000	0,000	0,000		-0,001	0,000	0,000	0,000
00150	-0,001	0,000	0,000	0,000	00085	0,000	0,000	0,000	0,000										
	0,000	0,000	0,000	0,000		0,000	0,000	0,000	0,000										
Condizione carico (Autorimessa <= 30kN)																			
00075	-0,001	0,000	0,000	0,000	00076	0,000	0,000	0,000	0,000	00401	0,000	0,000	0,000	0,000	00349	0,000	0,000	0,000	0,000
	-0,001	0,000	0,000	0,000		0,000	0,000	0,000	0,000		0,000	0,000	0,000	0,000		0,000	-0,001	0,001	0,000
00107	-0,001	0,000	0,000	0,000	00348	0,000	0,000	0,000	0,000	00344	-0,001	-0,001	-0,001	0,000	00074	-0,003	-0,001	-0,001	0,000
	-0,001	-0,004	0,000	0,000		0,002	0,000	0,002	0,000		-0,002	0,000	-0,001	0,000		-0,001	0,000	-0,001	0,000
00077	0,000	0,000	0,000	0,000	00402	0,000	0,000	0,000	0,000	00078	0,000	0,000	0,000	0,000	00403	0,000	0,000	0,000	0,000
	0,000	0,000	0,000	0,000		0,000	0,000	0,000	0,000		0,000	0,000	0,000	0,000		0,000	0,000	0,000	0,000
00079	0,000	0,000	0,000	0,000	00345	0,000	0,000	0,000	0,000	00346	0,000	0,000	0,000	0,000	00001	0,000	0,000	0,000	0,000
	0,000	0,000	0,000	0,000		0,000	0,000	0,000	0,000		-0,001	-0,005	0,000	0,000		-0,001	-0,006	0,000	0,000
00103	0,000	0,000	0,000	0,000	00167	0,001	0,000	0,000	0,000	00347	-0,001	-0,001	0,000	0,000	00004	-0,001	-0,001	0,000	0,000
	-0,001	-0,006	0,000	0,000		0,006	0,002	0,002	0,000		0,002	0,000	0,001	0,000		0,004	0,001	0,001	0,000
00108	-0,002	-0,001	0,001	0,000	00104	0,000	0,000	0,000	0,000	00006	-0,002	-0,002	-0,001	0,000	00145	0,001	0,000	0,000	0,000
	-0,001	-0,005	0,000	0,000		-0,001	-0,005	0,000	0,000		-0,005	-0,002	-0,001	0,000		-0,003	0,000	-0,001	0,000
00101	0,000	0,000	0,000	0,000	00102	0,000	0,000	0,000	0,000	00351	0,000	0,000	0,000	0,000	00350	0,000	0,000	0,000	0,000
	0,000	-0,002	0,001	0,000		0,000	-0,004	0,001	0,000		0,000	-0,003	0,000	0,000		-0,001	-0,002	0,001	0,000
00105	0,000	0,000	0,000	0,000	00106	0,000	0,000	0,000	0,000	00080	0,000	0,000	0,000	0,000	00166	0,000	0,000	0,000	0,000
	-0,001	-0,005	0,000	0,000		-0,001	-0,005	0,000	0,000		0,000	0,000	0,000	0,000		0,004	0,001	0,002	0,000
00165	0,000	0,000	0,000	0,000	00352	0,000	0,000	0,000	0,000	00005	0,000	0,000	0,000	0,000	00354	0,000	0,000	0,000	0,000
	0,005	0,001	0,002	0,000		0,002	0,001	0,002	0,000		0,000	0,000	0,000	0,000		0,000	-0,001	0,001	0,000
00100	0,000	0,000	0,000	0,000	00353	0,000	0,000	0,000	0,000	00098	0,000	0,000	0,000	0,000	00099	0,000	0,000	0,000	0,000
	0,000	-0,001	0,001	0,000		0,000	0,000	0,001	0,000		0,000	0,000	0,001	0,000		0,000	0,000	0,001	0,000
00358	0,000	0,000	0,000	0,000	00355	0,000	0,000	0,000	0,000	00356	0,000	0,000	0,000	0,000	00164	0,000	0,000	0,000	0,000
	0,000	0,000	0,001	0,000		0,003	0,001	0,002	0,000		0,001	0,001	0,002	0,000		0,004	0,001	0,002	0,000
00398	0,000	0,000	0,000	0,000	00399	0,000	0,000	0,000	0,000	00357	0,000	0,000	0,000	0,000	00146	0,000	0,000	0,000	0,000
	0,000	0,000	0,000	0,000		0,000	0,000	0,000	0,000		0,000	0,000	0,001	0,000		0,001	0,000	-0,001	0,000
00359	0,000	0,000	0,000	0,000	00163	0,000	0,000	0,000	0,000	00097	0,000	0,000	0,000	0,000	00361	0,000	0,000	0,000	0,000
	0,002	0,001	0,001	0,000		0,004	0,001	0,001	0,000		0,000	0,001	0,001	0,000		0,000	0,001	0,001	0,000
00081	0,000	0,000	0,000	0,000	00400	0,000	0,000	0,000	0,000	00360	0,000	0,000	0,000	0,000	00162	0,000	0,000	0,000	0,000
	0,000	0,000	0,000	0,000		0,000	0,000	0,000	0,000		0,001	0,001	0,001	0,000		0,003	0,001	0,001	0,000
00363	0,000	0,000	0,000	0,000	00364	0,000	0,000	0,000	0,000	00095	0,000	0,000	0,000	0,000	00096	0,000	0,000	0,000	0,000
	0,001	0,001	0,001	0,000		0,001	0,001	0,001	0,000		0,000	0,001	0,001	0,000		0,000	0,001	0,001	0,000
00365	0,000	0,000	0,000	0,000	00397	0,000	0,000	0,000	0,000	00362	0,000	0,000	0,000	0,000	00161	0,000	0,000	0,000	0,000
	0,000	0,001	0,001	0,000		0,000	0,000	0,000	0,000		0,002	0,000	0,001	0,000		0,002	0,000	0,001	0,000
00366	0,000	0,000	0,000	0,000	00160	0,000	0,000	0,000	0,000	00082	0,000	0,000	0,000	0,000	00394	0,000	0,000	0,000	0,000
	0,002	0,001	0,001	0,000		0,003	0,001	0,001	0,000		0,000	0,000	0,000	0,000		0,001	0,000	0,000	0,000
00148	0,000	0,000	0,000	0,000	00368	0,000	0,000	0,000	0,000	00367	0,000	0,000	0,000	0,000	00094	0,000	0,000	0,000	0,000
	0,001	0,000	0,000	0,000		0,000	0,001	0,001	0,000		0,001	0,001	0,001	0,000		0,000	0,001	0,001	0,000

Nodo	σL1 σP1 [N/mm²]	σL2 σP2 [N/mm²]	τL τP [N/mm²]	τP13 τP23 [N/mm²]	Nodo	σL1 σP1 [N/mm²]	σL2 σP2 [N/mm²]	τL τP [N/mm²]	τP13 τP23 [N/mm²]	Nodo	σL1 σP1 [N/mm²]	σL2 σP2 [N/mm²]	τL τP [N/mm²]	τP13 τP23 [N/mm²]	Nodo	σL1 σP1 [N/mm²]	σL2 σP2 [N/mm²]	τL τP [N/mm²]	τP13 τP23 [N/mm²]
00369	0,000 0,002	0,000 0,000	0,000 0,001	0,000 0,000	00370	0,000 0,001	0,000 0,001	0,000 0,001	0,000 0,000	00159	0,000 0,002	0,000 0,001	0,000 0,000	0,000 0,000	00093	0,000 0,000	0,000 0,001	0,000 0,001	0,000 0,000
00372	0,000 0,000	0,000 0,001	0,000 0,001	0,000 0,000	00371	0,000 0,001	0,000 0,001	0,000 0,001	0,000 0,000	00395	0,000 0,000	0,000 0,000	0,000 0,000	0,000 0,000	00158	0,000 0,000	0,000 0,000	0,000 0,000	0,000 0,000
00083	0,000 0,000	0,000 0,000	0,000 0,000	0,000 0,000	00378	0,000 0,000	0,000 0,001	0,000 0,001	0,000 0,000	00374	0,000 0,001	0,000 0,001	0,000 0,001	0,000 0,000	00377	0,000 0,001	0,000 0,000	0,000 0,000	0,000 0,000
00092	0,000 0,000	0,000 0,001	0,000 0,001	0,000 0,000	00396	0,000 0,000	0,000 0,000	0,000 0,000	0,000 0,000	00373	0,000 0,001	0,000 0,000	0,000 0,001	0,000 0,000	00157	0,000 0,001	0,000 0,000	0,000 0,000	0,000 0,000
00091	0,000 0,000	0,000 0,001	0,000 0,001	0,000 0,000	00375	0,000 0,000	0,000 0,001	0,000 0,001	0,000 0,000	00147	0,000 0,002	0,000 0,000	0,000 -0,001	0,000 0,000	00156	0,000 0,000	0,000 0,000	0,000 0,001	0,000 0,000
00155	0,000 0,002	0,000 0,000	0,000 0,001	0,000 0,000	00376	0,000 0,001	0,000 0,000	0,000 0,000	0,000 0,000	00379	0,000 0,000	0,000 0,001	0,000 0,001	0,000 0,000	00090	0,000 0,000	0,000 0,001	0,000 0,001	0,000 0,000
00089	0,000 0,000	0,000 0,001	0,000 0,000	0,000 0,000	00380	0,000 0,001	0,000 0,000	0,000 0,000	0,000 0,000	00381	0,000 0,001	0,000 0,000	0,000 0,000	0,000 0,000	00084	0,000 0,000	0,000 0,000	0,000 0,000	0,000 0,000
00393	0,000 0,000	0,000 0,001	0,000 0,000	0,000 0,000	00392	0,000 0,000	0,000 0,000	0,000 0,000	0,000 0,000	00382	0,000 0,000	0,000 0,001	0,000 0,000	0,000 0,000	00154	0,000 0,001	0,000 0,000	0,000 0,000	0,000 0,000
00386	0,000 0,000	0,000 0,001	0,000 0,000	0,000 0,000	00385	0,000 0,000	0,000 0,000	0,000 0,000	0,000 0,000	00088	0,000 0,000	0,000 0,001	0,000 0,000	0,000 0,000	00153	0,000 0,000	0,000 0,000	0,000 0,000	0,000 0,000
00391	0,000 0,001	0,000 0,000	0,000 0,000	0,000 0,000	00087	0,000 0,000	0,000 0,001	0,000 0,000	0,000 0,000	00384	0,000 0,001	0,000 0,000	0,000 0,000	0,000 0,000	00383	0,000 0,001	0,000 0,000	0,000 0,000	0,000 0,000
00152	0,000 0,001	0,000 0,000	0,000 0,000	0,000 0,000	00388	0,000 0,000	0,000 0,000	0,000 0,000	0,000 0,000	00390	0,000 0,001	0,000 0,001	0,000 0,000	0,000 0,000	00149	0,000 0,002	0,000 0,001	0,000 0,000	0,000 0,000
00086	0,000 0,000	0,000 0,001	0,000 0,000	0,000 0,000	00389	0,000 0,000	0,000 0,001	0,000 0,000	0,000 0,000	00151	0,000 0,001	0,000 0,000	0,000 0,000	0,000 0,000	00387	0,000 0,001	0,000 0,000	0,000 0,000	0,000 0,000
00150	0,000 0,002	0,000 0,000	0,000 0,000	0,000 0,000	00085	0,000 0,000	0,000 0,001	0,000 0,000	0,000 0,000										
Condizione carico (Spinta Terreno (statica))																			
00075	0,005 -0,032	0,000 0,031	0,002 0,005	0,000 0,000	00076	0,001 0,011	0,000 0,017	0,000 0,011	0,000 0,000	00401	-0,002 -0,040	0,002 0,011	0,001 0,000	0,000 0,000	00349	-0,002 0,029	-0,021 -0,059	0,005 0,067	0,000 0,000
00107	-0,018 -0,061	-0,025 -0,228	0,001 0,004	0,000 0,000	00348	0,003 0,068	-0,019 0,009	-0,003 0,107	0,000 0,000	00344	0,004 -0,245	0,007 -0,036	0,004 -0,003	0,000 0,000	00074	0,021 -0,170	0,007 -0,024	0,012 -0,003	0,000 0,000
00077	0,000 0,010	0,000 0,003	0,000 0,008	0,000 0,000	00402	0,000 0,016	0,000 0,009	0,001 0,004	0,000 0,000	00078	0,000 0,008	0,000 0,000	0,000 0,004	0,000 0,000	00403	0,000 0,005	0,000 0,005	0,000 0,004	0,000 0,000
00079	0,000 0,004	0,000 -0,002	0,000 0,002	0,000 0,000	00345	0,000 0,002	0,000 0,002	0,000 0,003	0,000 0,000	00346	0,000 -0,043	-0,017 -0,313	0,000 0,015	0,000 0,000	00001	0,002 -0,082	-0,019 -0,416	-0,001 -0,013	0,000 0,000
00103	-0,007 -0,089	-0,013 -0,402	-0,004 0,018	0,000 0,000	00167	0,013 0,056	-0,004 0,010	-0,007 0,092	0,000 0,000	00347	-0,016 0,031	-0,025 -0,020	-0,001 0,070	0,000 0,000	00004	-0,033 0,078	-0,020 -0,002	-0,001 0,026	0,000 0,000
00108	-0,045 -0,033	-0,040 -0,206	0,006 0,002	0,000 0,000	00104	0,001 -0,073	-0,011 -0,331	0,003 0,012	0,000 0,000	00006	0,010 -0,402	0,014 -0,086	0,008 0,006	0,000 0,000	00145	-0,007 -0,433	0,002 -0,117	-0,002 0,006	0,000 0,000
00101	0,000 -0,019	-0,016 -0,147	0,001 0,070	0,000 0,000	00102	0,002 0,001	-0,012 -0,258	0,003 0,041	0,000 0,000	00351	0,000 -0,032	-0,015 -0,197	0,002 0,035	0,000 0,000	00350	-0,003 -0,028	-0,016 -0,144	0,005 0,039	0,000 0,000
00105	-0,006 -0,073	-0,014 -0,347	0,004 0,026	0,000 0,000	00106	-0,008 -0,077	-0,020 -0,318	0,005 0,001	0,000 0,000	00080	0,000 0,001	0,000 0,005	0,000 0,003	0,000 0,000	00166	0,013 0,002	-0,004 -0,011	-0,006 0,099	0,000 0,000
00165	0,009 -0,068	0,000 -0,016	-0,007 0,091	0,000 0,000	00352	0,008 0,112	-0,015 0,047	-0,003 0,111	0,000 0,000	00005	0,000 0,000	0,000 0,000	0,000 0,001	0,000 0,000	00354	0,000 -0,012	-0,017 -0,047	0,003 0,074	0,000 0,000
00100	0,000 -0,013	-0,021 -0,053	0,001 0,075	0,000 0,000	00353	0,003 0,038	-0,017 0,002	0,002 0,091	0,000 0,000	00098	-0,001 0,003	-0,023 0,036	0,000 0,094	0,000 0,000	00099	-0,001 0,013	-0,022 -0,002	0,001 0,088	0,000 0,000
00358	0,000 0,003	-0,020 0,014	0,001 0,087	0,000 0,000	00355	0,007 0,042	-0,005 0,033	-0,005 0,096	0,000 0,000	00356	0,006 0,104	-0,013 0,053	-0,002 0,104	0,000 0,000	00164	0,005 -0,151	0,003 -0,032	-0,004 0,091	0,000 0,000
00398	-0,002 0,011	0,001 0,008	-0,001 0,005	0,000 0,000	00399	-0,001 0,011	0,000 0,007	0,000 0,006	0,000 0,000	00357	0,002 0,031	-0,016 0,032	0,000 0,096	0,000 0,000	00146	-0,006 -0,415	-0,001 -0,113	-0,002 0,011	0,000 0,000
00359	0,004 0,101	-0,006 0,054	-0,005 0,089	0,000 0,000	00163	0,007 -0,161	0,000 -0,061	-0,003 0,064	0,000 0,000	00097	-0,001 0,001	-0,022 0,058	-0,001 0,092	0,000 0,000	00361	0,001 0,022	-0,018 0,052	-0,001 0,091	0,000 0,000
00081	0,000 0,001	0,000 0,007	0,000 0,004	0,000 0,000	00400	0,000 0,002	0,000 0,009	0,000 0,006	0,000 0,000	00360	0,003 0,077	-0,013 0,057	-0,003 0,095	0,000 0,000	00162	0,004 -0,211	0,000 -0,053	-0,005 0,053	0,000 0,000
00363	0,002 0,097	-0,008 0,054	-0,005 0,079	0,000 0,000	00364	0,001 0,049	-0,013 0,058	-0,003 0,084	0,000 0,000	00095	-0,001 0,005	-0,021 0,067	0,000 0,072	0,000 0,000	00096	0,000 -0,005	-0,023 0,069	0,000 0,082	0,000 0,000
00365	0,000 0,011	-0,019 0,064	-0,001 0,083	0,000 0,000	00397	-0,004 -0,190	0,000 -0,023	-0,002 0,003	0,000 0,000	00362	0,002 -0,038	-0,002 0,016	-0,005 0,062	0,000 0,000	00161	0,002 -0,304	0,001 -0,063	-0,004 0,053	0,000 0,000
00366	0,001 0,055	-0,004 0,040	-0,006 0,057	0,000 0,000	00160	0,002 -0,271	0,000 -0,083	-0,004 0,040	0,000 0,000	00082	0,000 -0,002	0,000 0,010	0,000 0,006	0,000 0,000	00394	-0,002 -0,039	0,000 0,008	-0,003 0,005	0,000 0,000
00148	-0,002 -0,419	0,000 -0,100	-0,002 -0,001	0,000 0,000	00368	0,000 0,027	-0,014 0,058	-0,003 0,072	0,000 0,000	00367	0,001 0,071	-0,009 0,051	-0,004 0,069	0,000 0,000	00094	0,000 0,006	-0,017 0,063	-0,001 0,071	0,000 0,000
00369	0,000 -0,102	-0,002 0,000	-0,005 0,037	0,000 0,000	00370	0,000 0,070	-0,006 0,039	-0,005 0,051	0,000 0,000	00159	0,001 -0,303	0,000 -0,082	-0,005 0,025	0,000 0,000	00093	0,000 -0,006	-0,016 0,062	-0,001 0,061	0,000 0,000
00372	0,000 0,011	-0,014 0,057	-0,002 0,060	0,000 0,000	00371	0,000 0,043	-0,010 0,046	-0,004 0,058	0,000 0,000	00395	-0,001 0,018	0,000 0,010	-0,002 0,008	0,000 0,000	00158	0,001 -0,395	0,000 -0,081	-0,005 0,017	0,000 0,000
00083	0,000 0,001	0,000 0,012	0,000 0,009	0,000 0,000	00378	0,000 0,031	-0,007 0,030	-0,004 0,036	0,000 0,000	00374	0,000 0,053	-0,007 0,036	-0,005 0,043	0,000 0,000	00377	-0,001 0,044	-0,004 0,026	-0,005 0,030	0,000 0,000
00092	0,000 0,002	-0,015 0,053	-0,001 0,047	0,000 0,000	00396	0,000 0,007	0,000 0,009	-0,001 0,009	0,000 0,000	00373	0,000 0,015	-0,003 0,027	-0,006 0,034	0,000 0,000	00157	-0,001 -0,341	0,000 -0,090	-0,005 0,024	0,000 0,000
00091	0,000 0,006	-0,011 0,044	-0,001 0,045	0,000 0,000	00375	0,000 0,022	-0,010 0,043	-0,003 0,048	0,000 0,000	00147	-0,003 -0,495	-0,001 -0,102	-0,002 0,019	0,000 0,000	00156	0,000 -0,356	0,000 -0,102	-0,004 0,011	0,000 0,000
00155	0,000 -0,442	0,000 -0,091	-0,004 -0,011	0,000 0,000	00376	0,000 -0,143	-0,001 -0,010	-0,005 0,021	0,000 0,000	00379	0,000 0,008	-0,009 0,039	-0,002 0,039	0,000 0,000	00090	-0,001 -0,003	-0,009 0,041	-0,001 0,040	0,000 0,000
00089	0,000 0,001	-0,008 0,035	-0,001 0,029	0,000 0,000	00380	-0,001 -0,014	-0,002 0,017	-0,005 0,020	0,000 0,000	00381	-0,001 0,036	-0,004 0,023	-0,004 0,026	0,000 0,000	00084	0,000 0,002	-0,001 0,013	0,000 0,010	0,000 0,000
00393	0,000 0,003	-0,001 0,014	-0,001 0,013	0,000 0,000	00392	-0,001 0,014	-0,001 0,010	-0,002 0,012	0,000 0,000	00382	0,000 0,015	-0,006 0,027	-0,002 0,029	0,000 0,000	00154	-0,002 -0,383	-0,001 -0,092	-0,004 0,011	0,000 0,000
00386	0,000 0,005	-0,004 0,025	-0,002 0,023	0,000 0,000	00385	0,000 0,021	-0,004 0,018	-0,003 0,021	0,000 0,000	00088	0,000 0,005	-0,005 0,027	0,000 0,026	0,000 0,000	00153	-0,002 -0,374	-0,001 -0,110	-0,004 0,005	0,000 0,000
00391	-0,001	-0,001	-0,003	0,000	00087	-0,001	-0,004	0,000	0,000	00384	-0,001	-0,002	-0,004	0,000	00383	-0,002	-0,001	-0,004	0,000

Nodo	σL1 σP1 [N/mm²]	σL2 σP2 [N/mm²]	τL τP [N/mm²]	τP13 τP23 [N/mm²]	Nodo	σL1 σP1 [N/mm²]	σL2 σP2 [N/mm²]	τL τP [N/mm²]	τP13 τP23 [N/mm²]	Nodo	σL1 σP1 [N/mm²]	σL2 σP2 [N/mm²]	τL τP [N/mm²]	τP13 τP23 [N/mm²]	Nodo	σL1 σP1 [N/mm²]	σL2 σP2 [N/mm²]	τL τP [N/mm²]	τP13 τP23 [N/mm²]
	0,016	0,011	0,009	0,000		0,004	0,023	0,020	0,000		0,027	0,015	0,017	0,000		-0,181	-0,023	0,013	0,000
00152	-0,001	0,000	-0,003	0,000	00388	-0,001	-0,002	-0,003	0,000	00390	-0,002	-0,001	-0,003	0,000	00149	-0,003	-0,001	-0,003	0,000
	-0,387	-0,115	0,007	0,000		0,025	0,014	0,015	0,000		-0,182	-0,020	0,005	0,000		-0,411	-0,119	0,006	0,000
00086	0,000	-0,002	-0,001	0,000	00389	0,000	-0,003	-0,002	0,000	00151	-0,001	0,000	-0,003	0,000	00387	-0,002	-0,001	-0,004	0,000
	0,001	0,020	0,018	0,000		0,010	0,016	0,017	0,000		-0,411	-0,092	0,006	0,000		-0,031	0,010	0,008	0,000
00150	-0,002	0,000	-0,003	0,000	00085	0,000	-0,002	0,000	0,000										
	-0,474	-0,098	0,032	0,000		-0,002	0,017	0,012	0,000										
Condizione carico (Spinta Terreno (sisma))																			
00075	0,019	-0,001	0,007	0,000	00076	0,003	0,001	0,001	0,000	00401	-0,008	0,009	0,002	0,000	00349	-0,006	-0,073	0,017	0,000
	-0,309	0,093	0,002	0,000		-0,021	0,075	0,042	0,000		-0,357	-0,003	-0,011	0,000		0,095	-0,240	0,289	0,000
00107	-0,057	-0,079	0,005	0,000	00348	0,012	-0,060	-0,006	0,000	00344	0,014	0,026	0,014	0,000	00074	0,080	0,028	0,044	0,000
	-0,229	-0,805	0,030	0,000		0,165	-0,011	0,400	0,000		-1,075	-0,177	-0,026	0,000		-0,844	-0,092	-0,041	0,000
00077	0,002	0,001	0,001	0,000	00402	-0,001	0,002	0,002	0,000	00078	0,001	0,000	0,001	0,000	00403	0,000	0,000	0,001	0,000
	0,035	0,016	0,031	0,000		0,048	0,035	0,008	0,000		0,025	0,000	0,016	0,000		0,017	0,019	0,015	0,000
00079	0,000	0,000	0,000	0,000	00345	0,000	0,000	0,000	0,000	00346	0,000	-0,071	-0,001	0,000	00001	0,008	-0,083	-0,005	0,000
	0,014	-0,005	0,006	0,000		0,006	0,009	0,009	0,000		-0,178	-1,292	0,064	0,000		-0,350	-1,739	-0,056	0,000
00103	-0,026	-0,052	-0,017	0,000	00167	0,043	-0,011	-0,019	0,000	00347	-0,051	-0,080	-0,001	0,000	00004	-0,111	-0,063	0,003	0,000
	-0,373	-1,665	0,073	0,000		0,251	0,055	0,326	0,000		0,082	-0,092	0,238	0,000		0,289	0,007	0,088	0,000
00108	-0,145	-0,126	0,022	0,000	00104	0,004	-0,044	0,011	0,000	00006	0,037	0,054	0,032	0,000	00145	-0,027	0,008	-0,008	0,000
	-0,116	-0,678	0,017	0,000		-0,297	-1,359	0,044	0,000		-1,508	-0,296	0,008	0,000		-1,681	-0,437	0,015	0,000
00101	0,000	-0,070	0,002	0,000	00102	0,008	-0,054	0,012	0,000	00351	-0,001	-0,063	0,007	0,000	00350	-0,008	-0,064	0,017	0,000
	-0,079	-0,587	0,294	0,000		0,004	-1,054	0,178	0,000		-0,134	-0,791	0,154	0,000		-0,078	-0,548	0,181	0,000
00105	-0,029	-0,062	0,013	0,000	00106	-0,028	-0,078	0,015	0,000	00080	0,000	0,000	0,000	0,000	00166	0,045	-0,010	-0,017	0,000
	-0,290	-1,400	0,113	0,000		-0,284	-1,241	0,023	0,000		0,004	0,018	0,012	0,000		0,033	-0,021	0,368	0,000
00165	0,034	0,001	-0,022	0,000	00352	0,030	-0,052	-0,011	0,000	00005	0,000	0,000	0,000	0,000	00354	0,001	-0,070	0,009	0,000
	-0,246	-0,046	0,345	0,000		0,281	0,120	0,439	0,000		-0,001	-0,002	0,004	0,000		-0,039	-0,186	0,314	0,000
00100	0,000	-0,086	0,004	0,000	00353	0,012	-0,066	0,008	0,000	00098	-0,003	-0,092	0,001	0,000	00099	-0,002	-0,091	0,003	0,000
	-0,052	-0,203	0,317	0,000		0,177	0,003	0,378	0,000		0,014	0,152	0,385	0,000		0,048	0,001	0,365	0,000
00358	0,001	-0,080	0,002	0,000	00355	0,026	-0,017	-0,017	0,000	00356	0,020	-0,049	-0,009	0,000	00164	0,019	0,010	-0,013	0,000
	0,014	0,063	0,362	0,000		0,011	0,077	0,380	0,000		0,347	0,194	0,421	0,000		-0,507	-0,105	0,338	0,000
00398	-0,007	0,003	-0,004	0,000	00399	-0,002	0,000	-0,001	0,000	00357	0,009	-0,065	0,000	0,000	00146	-0,021	-0,003	-0,007	0,000
	-0,047	0,022	0,010	0,000		0,054	0,044	0,016	0,000		0,155	0,140	0,394	0,000		-1,637	-0,424	0,037	0,000
00359	0,016	-0,025	-0,020	0,000	00163	0,025	-0,001	-0,013	0,000	00097	-0,002	-0,089	-0,003	0,000	00361	0,003	-0,071	-0,004	0,000
	0,205	0,156	0,357	0,000		-0,623	-0,218	0,249	0,000		0,006	0,239	0,377	0,000		0,095	0,210	0,374	0,000
00081	0,000	0,001	0,000	0,000	00400	0,000	0,000	0,000	0,000	00360	0,011	-0,050	-0,011	0,000	00162	0,017	-0,001	-0,019	0,000
	0,002	0,032	0,013	0,000		0,009	0,039	0,021	0,000		0,315	0,226	0,387	0,000		-0,825	-0,190	0,211	0,000
00363	0,008	-0,032	-0,018	0,000	00364	0,004	-0,053	-0,012	0,000	00095	-0,002	-0,082	-0,001	0,000	00096	0,000	-0,091	-0,002	0,000
	0,305	0,200	0,318	0,000		0,219	0,243	0,342	0,000		0,021	0,272	0,291	0,000		-0,021	0,280	0,333	0,000
00365	0,001	-0,076	-0,005	0,000	00397	-0,015	0,002	-0,008	0,000	00362	0,009	-0,009	-0,019	0,000	00161	0,007	0,004	-0,016	0,000
	0,047	0,260	0,338	0,000		-0,927	-0,143	0,007	0,000		-0,322	0,009	0,247	0,000		-1,118	-0,229	0,204	0,000
00366	0,004	-0,016	-0,023	0,000	00160	0,008	-0,001	-0,017	0,000	00082	0,000	0,002	0,000	0,000	00394	-0,010	0,000	-0,010	0,000
	0,014	0,104	0,229	0,000		-1,070	-0,308	0,156	0,000		-0,006	0,045	0,021	0,000		-0,365	-0,025	0,016	0,000
00148	-0,008	-0,001	-0,008	0,000	00368	0,001	-0,057	-0,010	0,000	00367	0,003	-0,037	-0,017	0,000	00094	-0,002	-0,068	-0,004	0,000
	-1,654	-0,383	-0,007	0,000		0,115	0,235	0,291	0,000		0,281	0,202	0,278	0,000		0,027	0,256	0,287	0,000
00369	0,001	-0,007	-0,022	0,000	00370	0,001	-0,023	-0,021	0,000	00159	0,005	-0,002	-0,019	0,000	00093	-0,001	-0,065	-0,004	0,000
	-0,582	-0,053	0,146	0,000		0,190	0,142	0,203	0,000		-1,201	-0,304	0,101	0,000		-0,024	0,252	0,246	0,000
00372	0,001	-0,056	-0,007	0,000	00371	0,000	-0,040	-0,015	0,000	00395	-0,005	-0,001	-0,007	0,000	00158	0,002	0,001	-0,019	0,000
	0,045	0,230	0,243	0,000		0,190	0,196	0,234	0,000		0,067	0,039	0,025	0,000		-1,487	-0,303	0,076	0,000
00083	0,000	0,001	-0,001	0,000	00378	-0,001	-0,026	-0,014	0,000	00374	-0,001	-0,026	-0,018	0,000	00377	-0,002	-0,016	-0,019	0,000
	0,004	0,053	0,033	0,000		0,141	0,133	0,144	0,000		0,206	0,141	0,175	0,000		0,087	0,089	0,120	0,000
00092	0,000	-0,058	-0,003	0,000	00396	-0,001	-0,002	-0,003	0,000	00373	-0,002	-0,012	-0,023	0,000	00157	-0,003	-0,002	-0,018	0,000
	0,010	0,219	0,189	0,000		0,028	0,042	0,031	0,000		-0,149	0,051	0,134	0,000		-1,351	-0,343	0,093	0,000
00091	0,000	-0,042	-0,003	0,000	00375	0,000	-0,040	-0,011	0,000	00147	-0,013	-0,004	-0,009	0,000	00156	-0,001	-0,002	-0,017	0,000
	0,026	0,181	0,182	0,000		0,092	0,172	0,192	0,000		-1,876	-0,383	0,058	0,000		-1,414	-0,379	0,041	0,000
00155	0,001	-0,001	-0,017	0,000	00376	-0,002	-0,006	-0,021	0,000	00379	0,001	-0,035	-0,007	0,000	00090	-0,002	-0,037	-0,003	0,000
	-1,679	-0,344	-0,023	0,000		-0,748	-0,094	0,084	0,000		0,033	0,158	0,154	0,000		-0,011	0,168	0,159	0,000
00089	0,001	-0,033	-0,004	0,000	00380	-0,004	-0,008	-0,020	0,000	00381	-0,002	-0,017	-0,016	0,000	00084	0,000	-0,003	-0,001	0,000
	0,002	0,145	0,113	0,000		-0,266	0,011	0,077	0,000		0,140	0,089	0,102	0,000		0,009	0,059	0,035	0,000
00393	0,000	-0,006	-0,004	0,000	00392	-0,002	-0,005	-0,008	0,000	00382	-0,001	-0,024	-0,009	0,000	00154	-0,010	-0,002	-0,016	0,000
	0,014	0,062	0,048	0,000		0,072	0,057	0,043	0,000		0,062	0,110	0,115	0,000		-1,518	-0,352	0,047	0,000
00386	0,000	-0,018	-0,007	0,000	00385	-0,002	-0,015	-0,012	0,000	00088	0,002	-0,020	-0,002	0,000	00153	-0,008	-0,003	-0,016	0,000
	0,021	0,104	0,090	0,000		0,100	0,086	0,083	0,000		0,019	0,111	0,103	0,000		-1,495	-0,415	0,016	0,000
00391	-0,005	-0,004	-0,011	0,000	00087	-0,002	-0,017	-0,001	0,000	00384	-0,004	-0,010	-0,016	0,000	00383	-0,008	-0,004	-0,017	0,000
	-0,028	0,029	0,031	0,000		0,017	0,095	0,078	0,000		0,015	0,049	0,065	0,000		-0,882	-0,135	0,049	0,000
00152	-0,005	-0,002	-0,013	0,000	00388	-0,003	-0,008	-0,012	0,000	00390	-0,009	-0,003	-0,014	0,000	00149	-0,010	-0,002	-0,010	0,000
	-1,543	-0,434	0,027	0,000		0,094	0,057	0,055	0,000		-0,903	-0,135	0,017	0,000		-1,627	-0,445	0,023	0,000
00086	-0,001	-0,008	-0,003	0,000	00389	-0,001	-0,011	-0,007	0,000	00151	-0,002	-0,001	-0,012	0,000	00387	-0,006	-0,005	-0,015	0,000
	0,004	0,087	0,069	0,000		0,041	0,066	0,066	0,000		-1,625	-0,356	0,017	0,000		-0,334	-0,016	0,032	0,000
00150	-0,008	-0,001	-0,012	0,000	00085	0,001	-0,007	-0,001	0,000										
	-1,808	-0,371	0,102	0,000		-0,009	0,074	0,045	0,000										
Piano Terra						**Parete P1-P2**						**Parete P1-P2**							
Condizione carico (Carico Permanente)																			
00407	-0,034	-0,016	-0,003	0,000	00128	-0,035	-0,003	-0,006	0,000	00129	-0,054	-0,003	0,011	0,000	00104	-0,016	0,023	0,005	0,000
	-0,043	-0,003	0,030	0,000		-0,103	0,000	0,041	0,000		-0,067	0,010	0,036	0,000		0,179	0,957	0,021	0,000
00442	-0,010	0,037	0,008	0,000	00105	-0,010	0,029	0,010	0,000	00103	0,009	0,036	-0,013	0,000	00405	-0,007	0,044	-0,002	0,000
	0,117	0,474	0,098	0,000		0,195	0,772	-0,011	0,000		0,239	1,059	0,030	0,000		0,139	0,831	0,023	0,000
00441	-0,022	0,037	0,020	0,000	00106	0,000	0,035	0,010	0,000	00408	-0,041	-0,005	-0,012	0,000	00130	-0,035	-0,007	-0,012	0,000
	0,050	0,342	0,103	0,000		0,203	0,692	0,000	0,000		-0,091	-0,010	0,028	0,000		-0,042	-0,006	-0,002	0,000
00410	-0,022	0,003	-0,008	0,000	00411	-0,010	0,006	-0,004	0,000	00125	-0,017	0,002	-0,004	0,000	00001	-0,006	0,053	-0,006	0,000
	-0,086	-0,026	0,046	0,000		-0,027	-0,046	0,043	0,000		-0,066	-0,014	0,031	0,000		0,220	1,110	-0,044	0,000
00109	-0,011	0,035	0,007	0,000	00004	0,107	0,073	0,008	0,000	00404	0,034	0,071	0,009	0,000	00144	-0,064	0,012	-0,005	0,000
	0,020	0,712	0,075	0,000		-0,268	0,020	0,105	0,000		-0,141	0,110	0,147	0,000		-0,554	-0,184	0,354	0,000

Nodo	σL1 σP1 [N/mm²]	σL2 σP2 [N/mm²]	τL τP [N/mm²]	τP13 τP23 [N/mm²]	Nodo	σL1 σP1 [N/mm²]	σL2 σP2 [N/mm²]	τL τP [N/mm²]	τP13 τP23 [N/mm²]	Nodo	σL1 σP1 [N/mm²]	σL2 σP2 [N/mm²]	τL τP [N/mm²]	τP13 τP23 [N/mm²]	Nodo	σL1 σP1 [N/mm²]	σL2 σP2 [N/mm²]	τL τP [N/mm²]	τP13 τP23 [N/mm²]
00108	0,140 0,067	0,118 0,636	0,033 -0,041	0,000 0,000	00107	0,047 0,185	0,036 0,674	0,010 -0,017	0,000 0,000	00003	-0,034 0,034	-0,019 0,031	0,012 0,015	0,000 0,000	00406	-0,006 -0,018	0,002 -0,024	-0,002 0,028	0,000 0,000
00124	-0,010 -0,036	0,000 0,010	-0,002 0,017	0,000 0,000	00002	-0,005 -0,001	-0,002 0,003	0,000 0,017	0,000 0,000	00123	-0,004 -0,007	0,002 -0,038	0,002 0,031	0,000 0,000	00126	-0,024 -0,097	0,000 0,006	-0,006 0,037	0,000 0,000
00409	-0,033 -0,114	0,000 -0,012	-0,010 0,043	0,000 0,000	00127	-0,025 -0,098	0,002 -0,007	-0,007 0,041	0,000 0,000	00122	-0,011 -0,018	0,003 -0,065	-0,001 0,052	0,000 0,000	00440	-0,037 -0,101	0,046 0,113	0,016 0,180	0,000 0,000
00131	-0,043 -0,102	-0,007 -0,020	-0,009 -0,009	0,000 0,000	00413	-0,031 -0,117	0,005 -0,053	-0,016 0,067	0,000 0,000	00414	-0,015 -0,059	0,012 -0,076	-0,010 0,070	0,000 0,000	00412	-0,042 -0,155	-0,006 -0,036	-0,019 0,042	0,000 0,000
00121	-0,008 0,001	0,017 -0,110	-0,005 0,065	0,000 0,000	00132	-0,046 -0,175	-0,009 -0,021	-0,017 -0,009	0,000 0,000	00143	-0,083 -0,688	-0,006 -0,146	-0,006 0,381	0,000 0,000	00416	-0,042 -0,176	0,004 -0,082	-0,022 0,080	0,000 0,000
00417	-0,026 -0,106	0,015 -0,104	-0,017 0,099	0,000 0,000	00418	-0,010 -0,030	0,022 -0,132	-0,009 0,102	0,000 0,000	00120	-0,001 0,004	0,020 -0,135	-0,002 0,103	0,000 0,000	00415	-0,059 -0,237	-0,007 -0,063	-0,024 0,037	0,000 0,000
00134	-0,063 -0,299	-0,009 -0,078	-0,019 0,008	0,000 0,000	00133	-0,063 -0,246	-0,013 -0,050	-0,020 0,005	0,000 0,000	00119	-0,009 -0,022	0,029 -0,152	-0,002 0,118	0,000 0,000	00439	-0,010 0,025	0,051 0,190	0,009 0,155	0,000 0,000
00438	-0,029 0,009	0,042 0,106	0,015 0,180	0,000 0,000	00419	-0,057 -0,280	-0,003 -0,100	-0,027 0,094	0,000 0,000	00420	-0,038 -0,168	0,015 -0,129	-0,021 0,127	0,000 0,000	00437	-0,058 -0,139	0,037 -0,004	0,013 0,239	0,000 0,000
00421	-0,017 -0,073	0,031 -0,156	-0,014 0,133	0,000 0,000	00135	-0,074 -0,406	-0,013 -0,070	-0,024 0,031	0,000 0,000	00118	-0,007 -0,003	0,050 -0,189	-0,005 0,128	0,000 0,000	00436	-0,091 -0,496	0,012 -0,114	0,006 0,321	0,000 0,000
00422	-0,075 -0,425	-0,005 -0,117	-0,021 0,113	0,000 0,000	00423	-0,054 -0,256	0,012 -0,149	-0,022 0,154	0,000 0,000	00136	-0,080 -0,494	-0,018 -0,100	-0,022 0,083	0,000 0,000	00142	-0,104 -0,817	-0,023 -0,166	-0,001 0,359	0,000 0,000
00110	-0,006 0,066	0,050 0,388	0,002 0,130	0,000 0,000	00425	-0,011 -0,033	0,048 -0,194	-0,008 0,167	0,000 0,000	00117	0,000 0,011	0,055 -0,206	-0,003 0,170	0,000 0,000	00424	-0,031 -0,130	0,030 -0,171	-0,016 0,168	0,000 0,000
00137	-0,082 -0,534	-0,012 -0,141	-0,022 0,107	0,000 0,000	00116	-0,006 -0,018	0,061 -0,199	-0,002 0,189	0,000 0,000	00435	-0,020 -0,022	0,053 -0,046	0,006 0,208	0,000 0,000	00138	-0,102 -0,653	-0,015 -0,134	-0,020 0,143	0,000 0,000
00426	-0,075 -0,392	0,002 -0,153	-0,022 0,191	0,000 0,000	00428	-0,019 -0,073	0,048 -0,186	-0,008 0,196	0,000 0,000	00427	-0,048 -0,196	0,027 -0,175	-0,015 0,203	0,000 0,000	00434	-0,052 -0,132	0,038 -0,097	0,005 0,238	0,000 0,000
00115	-0,005 -0,010	0,074 -0,192	-0,002 0,192	0,000 0,000	00111	-0,003 -0,016	0,059 0,203	0,004 0,158	0,000 0,000	00112	-0,005 -0,014	0,063 0,040	0,004 0,216	0,000 0,000	00431	-0,037 -0,107	0,042 -0,156	-0,003 0,223	0,000 0,000
00430	-0,067 -0,275	0,022 -0,167	-0,009 0,238	0,000 0,000	00432	-0,011 -0,020	0,063 -0,146	0,000 0,208	0,000 0,000	00114	-0,001 0,011	0,077 -0,159	-0,001 0,209	0,000 0,000	00140	-0,100 -0,728	-0,015 -0,182	-0,009 0,274	0,000 0,000
00429	-0,094 -0,570	-0,002 -0,159	-0,008 0,233	0,000 0,000	00139	-0,108 -0,761	-0,022 -0,154	-0,010 0,227	0,000 0,000	00433	-0,086 -0,382	0,016 -0,138	-0,005 0,282	0,000 0,000	00113	-0,005 0,008	0,073 -0,093	0,001 0,222	0,000 0,000
00141	-0,109 -0,777	-0,015 -0,193	-0,005 0,310	0,000 0,000															
Condizione carico (Permanenti NON Strutturali)																			
00407	0,001 0,001	0,000 0,000	0,000 0,000	0,000 0,000	00128	0,000 0,000	0,000 0,000	0,000 0,000	0,000 0,000	00129	0,000 0,001	0,000 0,000	0,000 0,000	0,000 0,000	00104	0,000 0,001	0,000 0,003	0,000 0,000	0,000 0,000
00442	0,000 0,000	0,000 0,002	0,000 0,000	0,000 0,000	00105	0,000 0,001	0,000 0,003	0,000 0,000	0,000 0,000	00103	0,000 0,001	0,000 0,004	0,000 0,000	0,000 0,000	00405	0,000 0,000	0,000 0,003	0,000 0,000	0,000 0,000
00441	0,000 0,000	0,000 0,001	0,000 0,000	0,000 0,000	00106	0,000 0,001	0,000 0,003	0,000 0,000	0,000 0,000	00408	0,000 0,000	0,000 0,000	0,000 0,000	0,000 0,000	00130	0,001 0,002	0,000 0,001	0,000 0,000	0,000 0,000
00410	0,000 0,000	0,000 0,000	0,000 0,000	0,000 0,000	00411	0,000 0,000	0,000 0,000	0,000 0,000	0,000 0,000	00125	0,000 0,000	0,000 0,000	0,000 0,000	0,000 0,000	00001	0,000 0,001	0,000 0,004	0,000 0,000	0,000 0,000
00109	0,000 0,000	0,000 0,003	0,000 0,000	0,000 0,000	00004	0,001 0,001	0,000 0,001	0,000 0,001	0,000 0,000	00404	0,000 0,000	0,000 0,000	0,000 0,000	0,000 0,000	00144	0,000 -0,002	0,000 -0,001	0,000 0,002	0,000 0,000
00108	0,000 0,000	0,000 0,003	0,000 0,000	0,000 0,000	00107	0,000 0,001	0,000 0,003	0,000 0,000	0,000 0,000	00003	0,001 0,000	0,000 0,000	0,000 0,000	0,000 0,000	00406	0,000 0,000	0,000 0,000	0,000 0,000	0,000 0,000
00124	0,000 0,000	0,000 0,000	0,000 0,000	0,000 0,000	00002	0,000 0,000	0,000 0,000	0,000 0,000	0,000 0,000	00123	0,000 0,000	0,000 0,000	0,000 0,000	0,000 0,000	00126	0,000 0,000	0,000 0,000	0,000 0,000	0,000 0,000
00409	0,000 0,000	0,000 0,000	0,000 0,000	0,000 0,000	00127	0,000 0,000	0,000 0,000	0,000 0,000	0,000 0,000	00122	0,000 0,000	0,000 0,000	0,000 0,000	0,000 0,000	00440	0,000 0,000	0,000 0,000	0,000 0,001	0,000 0,000
00131	0,000 0,000	0,000 0,000	0,000 -0,001	0,000 0,000	00413	0,000 0,000	0,000 0,000	0,000 0,000	0,000 0,000	00414	0,000 0,000	0,000 0,000	0,000 0,000	0,000 0,000	00412	0,000 -0,001	0,000 0,000	0,000 0,000	0,000 0,000
00121	0,000 0,000	0,000 -0,001	0,000 0,000	0,000 0,000	00132	0,000 -0,002	0,000 0,000	0,000 -0,001	0,000 0,000	00143	0,000 -0,003	0,000 -0,001	0,000 0,002	0,000 0,000	00416	0,000 -0,001	0,000 -0,001	0,000 0,000	0,000 0,000
00417	0,000 0,000	0,000 -0,001	0,000 0,000	0,000 0,000	00418	0,000 0,000	0,000 -0,001	0,000 0,000	0,000 0,000	00120	0,000 0,000	0,000 -0,001	0,000 0,000	0,000 0,000	00415	0,000 -0,002	0,000 -0,001	0,000 0,000	0,000 0,000
00134	0,000 -0,002	0,000 0,000	0,000 0,000	0,000 0,000	00133	-0,001 -0,004	0,000 -0,001	0,000 0,000	0,000 0,000	00119	0,000 0,000	0,000 -0,001	0,000 0,000	0,000 0,000	00439	0,000 0,000	0,000 0,001	0,000 0,001	0,000 0,000
00438	0,000 0,000	0,000 0,000	0,000 0,001	0,000 0,000	00419	0,000 -0,001	0,000 -0,001	0,000 0,000	0,000 0,000	00420	0,000 -0,001	0,000 -0,001	0,000 0,000	0,000 0,000	00437	0,000 0,000	0,000 0,000	0,000 0,001	0,000 0,000
00421	0,000 0,000	0,000 -0,001	0,000 0,000	0,000 0,000	00135	0,000 -0,002	0,000 0,000	0,000 0,000	0,000 0,000	00118	0,000 0,000	0,000 -0,001	0,000 0,000	0,000 0,000	00436	0,000 -0,002	0,000 -0,001	0,000 0,001	0,000 0,000
00422	0,000 -0,002	0,000 -0,001	0,000 0,001	0,000 0,000	00423	0,000 -0,001	0,000 -0,001	0,000 0,001	0,000 0,000	00136	0,000 -0,003	0,000 -0,001	0,000 0,001	0,000 0,000	00142	0,000 -0,004	0,000 -0,001	0,000 0,001	0,000 0,000
00110	0,000 0,000	0,000 0,001	0,000 0,000	0,000 0,000	00425	0,000 0,000	0,000 -0,001	0,000 0,001	0,000 0,000	00117	0,000 0,000	0,000 -0,001	0,000 0,001	0,000 0,000	00424	0,000 0,000	0,000 -0,001	0,000 0,001	0,000 0,000
00137	0,000 -0,002	0,000 0,000	0,000 0,001	0,000 0,000	00116	0,000 0,000	0,000 -0,001	0,000 0,001	0,000 0,000	00435	0,000 0,000	0,000 0,000	0,000 0,001	0,000 0,000	00138	0,000 -0,001	0,000 0,000	0,000 0,001	0,000 0,000
00426	0,000 -0,001	0,000 0,000	0,000 0,001	0,000 0,000	00428	0,000 0,000	0,000 -0,001	0,000 0,001	0,000 0,000	00427	0,000 -0,001	0,000 0,000	0,000 0,001	0,000 0,000	00434	0,000 0,000	0,000 0,000	0,000 0,001	0,000 0,000
00115	0,000 0,000	0,000 -0,001	0,000 0,001	0,000 0,000	00111	0,000 0,000	0,000 0,001	0,000 0,001	0,000 0,000	00112	0,000 0,000	0,000 0,000	0,000 0,001	0,000 0,000	00431	0,000 0,000	0,000 0,000	0,000 0,001	0,000 0,000
00430	0,000 -0,001	0,000 0,000	0,000 0,001	0,000 0,000	00432	0,000 0,000	0,000 0,000	0,000 0,001	0,000 0,000	00114	0,000 0,000	0,000 0,000	0,000 0,001	0,000 0,000	00140	0,000 -0,002	0,000 -0,001	0,000 0,000	0,000 0,000
00429	0,000 -0,001	0,000 0,000	0,000 0,001	0,000 0,000	00139	0,000 0,000	0,000 0,000	0,000 0,001	0,000 0,000	00433	0,000 -0,001	0,000 -0,001	0,000 0,001	0,000 0,000	00113	0,000 0,000	0,000 0,000	0,000 0,001	0,000 0,000
00141	0,000 -0,004	0,000 -0,001	0,000 0,001	0,000 0,000															
Condizione carico (Autorimessa <= 30kN)																			
00407	-0,001 -0,002	-0,001 0,000	0,000 0,000	0,000 0,000	00128	-0,001 0,000	0,000 0,000	0,000 0,000	0,000 0,000	00129	-0,003 -0,001	-0,001 0,000	0,001 0,000	0,000 0,000	00104	0,000 -0,001	0,000 -0,005	0,000 0,000	0,000 0,000

Nodo	σL1 σP1 [N/mm²]	σL2 σP2 [N/mm²]	τL τP [N/mm²]	τP13 τP23 [N/mm²]	Nodo	σL1 σP1 [N/mm²]	σL2 σP2 [N/mm²]	τL τP [N/mm²]	τP13 τP23 [N/mm²]	Nodo	σL1 σP1 [N/mm²]	σL2 σP2 [N/mm²]	τL τP [N/mm²]	τP13 τP23 [N/mm²]	Nodo	σL1 σP1 [N/mm²]	σL2 σP2 [N/mm²]	τL τP [N/mm²]	τP13 τP23 [N/mm²]
00442	0,000 -0,001	0,000 -0,003	0,000 -0,001	0,000 0,000	00105	0,000 -0,001	0,000 -0,004	0,000 0,000	0,000 0,000	00103	0,000 -0,001	0,000 -0,006	0,000 0,000	0,000 0,000	00405	0,000 -0,001	0,000 -0,005	0,000 0,000	0,000 0,000
00441	0,000 0,000	0,000 -0,002	0,000 -0,001	0,000 0,000	00106	0,000 -0,001	0,000 -0,004	0,000 0,000	0,000 0,000	00408	0,000 0,000	0,000 0,000	0,000 0,000	0,000 0,000	00130	0,001 -0,002	0,000 0,000	0,000 0,002	0,000 0,000
00410	0,000 0,000	0,000 0,000	0,000 0,000	0,000 0,000	00411	0,000 0,000	0,000 0,000	0,000 0,000	0,000 0,000	00125	0,000 0,000	0,000 0,000	0,000 0,000	0,000 0,000	00001	0,000 -0,001	0,000 -0,006	0,000 0,000	0,000 0,000
00109	0,000 0,000	0,000 -0,004	0,000 0,000	0,000 0,000	00004	-0,001 0,003	-0,001 0,000	0,000 -0,001	0,000 0,000	00404	-0,001 0,001	-0,001 -0,001	0,000 -0,001	0,000 0,000	00144	0,000 0,004	0,000 0,001	0,000 -0,002	0,000 0,000
00108	-0,002 -0,001	-0,001 -0,005	-0,001 0,000	0,000 0,000	00107	-0,001 -0,001	0,000 -0,004	0,000 0,000	0,000 0,000	00003	-0,002 -0,006	-0,001 -0,002	0,001 0,001	0,000 0,000	00406	0,000 0,000	0,000 0,000	0,000 0,000	0,000 0,000
00124	0,000 0,000	0,000 0,000	0,000 0,000	0,000 0,000	00002	0,000 0,000	0,000 0,000	0,000 0,000	0,000 0,000	00123	0,000 0,000	0,000 0,000	0,000 0,000	0,000 0,000	00126	0,000 0,000	0,000 0,000	0,000 0,000	0,000 0,000
00409	0,000 0,000	0,000 0,000	0,000 0,000	0,000 0,000	00127	0,000 0,000	0,000 0,000	0,000 0,000	0,000 0,000	00122	0,000 0,000	0,000 0,000	0,000 0,000	0,000 0,000	00440	0,000 0,001	0,000 0,000	0,000 -0,001	0,000 0,000
00131	0,000 0,001	0,000 0,001	0,000 0,001	0,000 0,000	00413	0,000 0,001	0,000 0,000	0,000 0,000	0,000 0,000	00414	0,000 0,000	0,000 0,001	0,000 0,000	0,000 0,000	00412	0,000 0,001	0,000 0,001	0,000 0,000	0,000 0,000
00121	0,000 0,000	0,000 0,001	0,000 0,000	0,000 0,000	00132	0,000 0,002	0,000 0,000	0,000 0,000	0,000 0,000	00143	0,000 0,005	0,000 0,001	0,000 -0,002	0,000 0,000	00416	0,000 0,001	0,000 0,001	0,000 0,000	0,000 0,000
00417	0,000 0,001	0,000 0,001	0,000 0,000	0,000 0,000	00418	0,000 0,000	0,000 0,001	0,000 0,000	0,000 0,000	00120	0,000 0,000	0,000 0,001	0,000 0,000	0,000 0,000	00415	0,000 0,002	0,000 0,000	0,000 0,000	0,000 0,000
00134	0,000 0,002	0,000 0,001	0,000 0,000	0,000 0,000	00133	0,000 0,001	0,000 0,000	0,000 0,000	0,000 0,000	00119	0,000 0,000	0,000 0,001	0,000 -0,001	0,000 0,000	00439	0,000 0,000	0,000 -0,001	0,000 -0,001	0,000 0,000
00438	0,000 0,000	0,000 0,000	0,000 -0,001	0,000 0,000	00419	0,000 0,002	0,000 0,001	0,000 0,000	0,000 0,000	00420	0,000 0,001	0,000 0,001	0,000 -0,001	0,000 0,000	00437	0,000 0,001	0,000 0,000	0,000 -0,001	0,000 0,000
00421	0,000 0,000	0,000 0,001	0,000 -0,001	0,000 0,000	00135	0,000 0,003	0,000 0,001	0,000 0,000	0,000 0,000	00118	0,000 0,000	0,000 0,001	0,000 -0,001	0,000 0,000	00436	0,000 0,003	0,000 0,001	0,000 -0,002	0,000 0,000
00422	0,000 0,002	0,000 0,000	0,000 -0,001	0,000 0,000	00423	0,000 0,002	0,000 0,001	0,000 -0,001	0,000 0,000	00136	0,000 0,002	0,000 0,000	0,000 0,000	0,000 0,000	00142	0,000 0,006	0,000 0,001	0,000 -0,002	0,000 0,000
00110	0,000 0,000	0,000 -0,002	0,000 -0,001	0,000 0,000	00425	0,000 0,000	0,000 0,001	0,000 -0,001	0,000 0,000	00117	0,000 0,000	0,000 0,001	0,000 -0,001	0,000 0,000	00424	0,000 0,001	0,000 0,001	0,000 -0,001	0,000 0,000
00137	0,000 0,003	0,000 0,001	0,000 0,000	0,000 0,000	00116	0,000 0,000	0,000 0,001	0,000 -0,001	0,000 0,000	00435	0,000 0,000	0,000 0,000	0,000 -0,001	0,000 0,000	00138	0,000 0,004	0,000 0,001	0,000 -0,001	0,000 0,000
00426	0,000 0,002	0,000 0,001	0,000 -0,001	0,000 0,000	00428	0,000 0,000	0,000 0,001	0,000 -0,001	0,000 0,000	00427	0,000 0,001	0,000 0,001	0,000 -0,001	0,000 0,000	00434	0,000 0,001	0,000 0,001	0,000 -0,001	0,000 0,000
00115	0,000 0,000	0,000 0,001	0,000 -0,001	0,000 0,000	00111	0,000 0,000	0,000 -0,001	0,000 -0,001	0,000 0,000	00112	0,000 0,000	0,000 0,000	0,000 -0,001	0,000 0,000	00431	0,000 0,001	0,000 0,001	0,000 -0,001	0,000 0,000
00430	0,000 0,002	0,000 0,001	0,000 -0,001	0,000 0,000	00432	0,000 0,000	0,000 0,001	0,000 -0,001	0,000 0,000	00114	0,000 0,000	0,000 0,001	0,000 -0,001	0,000 0,000	00140	0,000 0,004	0,000 0,001	0,000 -0,001	0,000 0,000
00429	0,000 0,003	0,000 0,001	0,000 -0,001	0,000 0,000	00139	0,000 0,005	0,000 0,001	0,000 -0,001	0,000 0,000	00433	0,000 0,002	0,000 0,001	0,000 -0,002	0,000 0,000	00113	0,000 0,000	0,000 0,001	0,000 -0,001	0,000 0,000
00141	0,000 0,004	0,000 0,001	0,000 -0,001	0,000 0,000															
Condizione carico (Spinta Terreno (statica))																			
00407	-0,002 -0,241	0,005 -0,029	-0,001 -0,003	0,000 0,000	00128	-0,001 0,006	0,001 0,032	-0,001 -0,015	0,000 0,000	00129	0,009 -0,169	0,004 -0,024	-0,007 -0,010	0,000 0,000	00104	0,001 -0,070	-0,009 -0,371	-0,002 -0,008	0,000 0,000
00442	-0,002 -0,043	-0,014 -0,166	-0,001 -0,037	0,000 0,000	00105	-0,005 -0,078	-0,014 -0,302	-0,003 0,006	0,000 0,000	00103	-0,007 -0,089	-0,013 -0,400	0,005 -0,013	0,000 0,000	00405	0,000 -0,051	-0,016 -0,312	0,001 -0,009	0,000 0,000
00441	-0,001 0,000	-0,017 -0,101	-0,004 -0,042	0,000 0,000	00106	-0,010 -0,082	-0,022 -0,282	-0,003 -0,001	0,000 0,000	00408	-0,007 -0,160	0,001 -0,019	0,002 -0,011	0,000 0,000	00130	-0,011 -0,426	-0,001 -0,120	0,002 0,000	0,000 0,000
00410	-0,001 0,031	0,000 0,014	0,001 -0,016	0,000 0,000	00411	0,000 0,009	0,000 0,017	0,000 -0,015	0,000 0,000	00125	0,000 0,023	0,000 0,006	0,000 -0,012	0,000 0,000	00001	0,001 -0,080	-0,021 -0,419	0,002 0,014	0,000 0,000
00109	0,001 -0,007	-0,013 -0,262	-0,003 -0,030	0,000 0,000	00004	-0,030 0,074	-0,020 0,002	0,000 -0,019	0,000 0,000	00404	-0,016 0,037	-0,027 -0,034	0,002 -0,064	0,000 0,000	00144	0,011 0,070	-0,005 0,019	0,007 -0,097	0,000 0,000
00108	-0,046 -0,027	-0,035 -0,215	-0,006 0,007	0,000 0,000	00107	-0,022 -0,068	-0,022 -0,267	0,001 0,004	0,000 0,000	00003	0,002 -0,404	0,007 -0,105	-0,005 0,004	0,000 0,000	00406	0,000 0,006	0,000 0,009	0,000 -0,010	0,000 0,000
00124	0,000 0,013	0,000 -0,004	0,000 -0,006	0,000 0,000	00002	0,000 0,000	0,000 -0,001	0,000 -0,006	0,000 0,000	00123	0,000 0,002	0,000 0,014	0,000 -0,011	0,000 0,000	00126	0,000 0,033	0,000 -0,002	0,000 -0,015	0,000 0,000
00409	-0,003 0,040	0,000 0,015	0,001 -0,014	0,000 0,000	00127	-0,001 0,035	0,000 0,008	0,000 -0,020	0,000 0,000	00122	0,000 0,006	0,000 0,024	0,000 -0,018	0,000 0,000	00440	0,002 0,071	-0,022 0,000	0,001 -0,082	0,000 0,000
00131	-0,008 -0,377	0,000 -0,112	0,004 -0,002	0,000 0,000	00413	-0,002 0,047	-0,001 0,024	0,003 -0,021	0,000 0,000	00414	0,000 0,021	-0,002 0,028	0,002 -0,023	0,000 0,000	00412	-0,004 0,003	0,000 0,018	0,005 -0,016	0,000 0,000
00121	0,000 0,000	-0,002 0,038	0,001 -0,022	0,000 0,000	00132	-0,005 -0,372	-0,001 -0,089	0,004 -0,004	0,000 0,000	00143	0,013 0,015	-0,001 -0,002	0,009 -0,094	0,000 0,000	00416	-0,002 0,059	-0,002 0,030	0,005 -0,027	0,000 0,000
00417	-0,001 0,039	-0,003 0,034	0,004 -0,033	0,000 0,000	00418	0,000 0,011	-0,003 0,044	0,002 -0,035	0,000 0,000	00120	0,000 -0,002	-0,002 0,046	0,000 -0,035	0,000 0,000	00415	-0,004 -0,125	-0,001 -0,006	0,006 -0,017	0,000 0,000
00134	-0,003 -0,334	-0,001 -0,099	0,005 -0,004	0,000 0,000	00133	-0,003 -0,418	-0,001 -0,086	0,004 0,022	0,000 0,000	00119	0,000 0,008	-0,004 0,051	0,001 -0,041	0,000 0,000	00439	0,000 -0,008	-0,016 -0,055	-0,001 -0,062	0,000 0,000
00438	0,001 0,008	-0,015 -0,018	-0,001 -0,074	0,000 0,000	00419	-0,002 0,037	-0,002 0,033	0,007 -0,032	0,000 0,000	00420	-0,001 0,064	-0,004 0,043	0,005 -0,042	0,000 0,000	00437	0,006 0,088	-0,016 0,033	0,002 -0,095	0,000 0,000
00421	0,000 0,027	-0,006 0,050	0,003 -0,046	0,000 0,000	00135	-0,003 -0,315	0,000 -0,082	0,006 -0,015	0,000 0,000	00118	0,000 0,002	-0,008 0,063	0,001 -0,044	0,000 0,000	00436	0,009 0,080	-0,008 0,041	0,008 -0,103	0,000 0,000
00422	-0,001 -0,070	-0,001 0,008	0,007 -0,037	0,000 0,000	00423	0,000 0,087	-0,004 0,048	0,007 -0,052	0,000 0,000	00136	0,000 -0,360	0,000 -0,074	0,006 0,000	0,000 0,000	00142	0,010 -0,082	0,003 -0,018	0,009 -0,084	0,000 0,000
00110	0,000 -0,026	-0,017 -0,132	0,000 -0,051	0,000 0,000	00425	0,000 0,012	-0,009 0,065	0,002 -0,060	0,000 0,000	00117	-0,001 -0,005	-0,010 0,070	0,001 -0,061	0,000 0,000	00424	0,000 0,050	-0,007 0,054	0,005 -0,059	0,000 0,000
00137	0,001 -0,261	0,000 -0,077	0,007 -0,022	0,000 0,000	00116	0,000 0,008	-0,012 0,068	0,001 -0,069	0,000 0,000	00435	0,001 0,013	-0,015 0,029	0,001 -0,082	0,000 0,000	00138	0,000 -0,223	0,000 -0,066	0,006 -0,038	0,000 0,000
00426	0,001 0,084	-0,004 0,051	0,008 -0,061	0,000 0,000	00428	0,000 0,029	-0,011 0,064	0,003 -0,072	0,000 0,000	00427	0,001 0,081	-0,008 0,060	0,006 -0,072	0,000 0,000	00434	0,004 0,072	-0,013 0,050	0,003 -0,093	0,000 0,000
00115	0,000 0,003	-0,016 0,070	0,001 -0,071	0,000 0,000	00111	0,000 0,007	-0,018 -0,061	0,000 -0,062	0,000 0,000	00112	0,000 0,005	-0,019 0,000	0,000 -0,084	0,000 0,000	00431	0,002 0,048	-0,012 0,059	0,004 -0,084	0,000 0,000
00430	0,003	-0,008	0,006	0,000	00432	0,000	-0,015	0,001	0,000	00114	-0,001	-0,018	0,001	0,000	00140	0,007	0,000	0,007	0,000

Pareti - tensioni per condizioni di carico non sismiche

Nodo	σL1 σP1 [N/mm²]	σL2 σP2 [N/mm²]	τL τP [N/mm²]	τP13 τP23 [N/mm²]	Nodo	σL1 σP1 [N/mm²]	σL2 σP2 [N/mm²]	τL τP [N/mm²]	τP13 τP23 [N/mm²]	Nodo	σL1 σP1 [N/mm²]	σL2 σP2 [N/mm²]	τL τP [N/mm²]	τP13 τP23 [N/mm²]	Nodo	σL1 σP1 [N/mm²]	σL2 σP2 [N/mm²]	τL τP [N/mm²]	τP13 τP23 [N/mm²]
	0,111	0,062	-0,084	0,000		0,009	0,058	-0,079	0,000		-0,005	0,063	-0,080	0,000		-0,149	-0,045	-0,055	0,000
00429	0,004 0,006	-0,002 0,027	0,008 -0,069	0,000 0,000	00139	0,004 -0,252	0,001 -0,052	0,008 -0,038	0,000 0,000	00433	0,006 0,123	-0,008 0,062	0,007 -0,097	0,000 0,000	00113	0,000 -0,001	-0,018 0,043	0,000 -0,085	0,000 0,000
00141	0,006 -0,082	-0,001 -0,034	0,007 -0,072	0,000 0,000															
Condizione carico (Spinta Terreno (sisma))																			
00407	-0,010 -1,122	0,018 -0,163	-0,004 -0,024	0,000 0,000	00128	-0,005 -0,183	0,005 0,093	-0,002 -0,077	0,000 0,000	00129	0,034 -0,889	0,016 -0,093	-0,026 -0,029	0,000 0,000	00104	0,005 -0,287	-0,038 -1,526	-0,007 -0,042	0,000 0,000
00442	-0,006 -0,173	-0,059 -0,675	-0,005 -0,166	0,000 0,000	00105	-0,022 -0,307	-0,062 -1,228	-0,013 0,017	0,000 0,000	00103	-0,026 -0,373	-0,055 -1,657	0,020 -0,060	0,000 0,000	00405	0,000 -0,213	-0,070 -1,288	0,005 -0,047	0,000 0,000
00441	-0,001 0,021	-0,070 -0,404	-0,010 -0,197	0,000 0,000	00106	-0,033 -0,310	-0,085 -1,075	-0,008 -0,020	0,000 0,000	00408	-0,029 -0,843	0,004 -0,124	0,006 -0,056	0,000 0,000	00130	-0,045 -1,717	-0,005 -0,456	0,009 -0,004	0,000 0,000
00410	-0,004 0,158	-0,001 0,075	0,003 -0,070	0,000 0,000	00411	-0,001 0,040	-0,001 0,075	0,001 -0,065	0,000 0,000	00125	0,000 0,110	0,000 0,028	0,000 -0,060	0,000 0,000	00001	0,006 -0,342	-0,093 -1,753	0,007 0,057	0,000 0,000
00109	0,004 -0,029	-0,060 -1,079	-0,011 -0,135	0,000 0,000	00004	-0,099 0,279	-0,067 0,018	-0,003 -0,057	0,000 0,000	00404	-0,051 0,102	-0,084 -0,152	0,003 -0,209	0,000 0,000	00144	0,037 0,298	-0,016 0,085	0,021 -0,347	0,000 0,000
00108	-0,146 -0,098	-0,109 -0,704	-0,024 0,019	0,000 0,000	00107	-0,071 -0,248	-0,069 -0,949	0,004 -0,005	0,000 0,000	00003	0,006 -1,631	0,029 -0,396	-0,019 0,011	0,000 0,000	00406	0,000 0,028	0,000 0,041	0,000 -0,046	0,000 0,000
00124	0,001 0,058	0,000 -0,019	0,000 -0,029	0,000 0,000	00002	0,000 0,001	0,000 -0,003	0,000 -0,029	0,000 0,000	00123	0,000 0,011	0,001 0,061	0,000 -0,048	0,000 0,000	00126	-0,002 0,169	0,000 0,006	0,001 -0,071	0,000 0,000
00409	-0,011 0,061	0,000 0,045	0,005 -0,076	0,000 0,000	00127	-0,004 0,126	0,000 0,051	0,000 -0,096	0,000 0,000	00122	0,001 0,026	0,001 0,101	0,001 -0,079	0,000 0,000	00440	0,008 0,171	-0,073 -0,060	0,007 -0,325	0,000 0,000
00131	-0,030 -1,542	-0,002 -0,432	0,016 -0,012	0,000 0,000	00413	-0,008 0,182	-0,004 0,087	0,012 -0,098	0,000 0,000	00414	-0,002 0,089	-0,006 0,107	0,006 -0,102	0,000 0,000	00412	-0,017 -0,216	-0,002 0,009	0,019 -0,076	0,000 0,000
00121	0,001 0,000	-0,007 0,155	0,003 -0,095	0,000 0,000	00132	-0,022 -1,502	-0,003 -0,351	0,018 -0,028	0,000 0,000	00143	0,047 0,081	-0,003 0,015	0,030 -0,345	0,000 0,000	00416	-0,009 0,137	-0,007 0,097	0,021 -0,121	0,000 0,000
00417	-0,004 0,173	-0,012 0,144	0,015 -0,143	0,000 0,000	00418	0,000 0,043	-0,013 0,175	0,007 -0,149	0,000 0,000	00120	-0,002 -0,009	-0,008 0,183	0,002 -0,152	0,000 0,000	00415	-0,015 -0,694	-0,003 -0,082	0,023 -0,075	0,000 0,000
00134	-0,012 -1,340	-0,002 -0,370	0,022 -0,021	0,000 0,000	00133	-0,014 -1,613	-0,005 -0,331	0,018 0,057	0,000 0,000	00119	0,002 0,033	-0,016 0,200	0,002 -0,175	0,000 0,000	00439	0,000 -0,032	-0,069 -0,220	-0,003 -0,267	0,000 0,000
00438	0,005 0,060	-0,062 -0,061	-0,002 -0,318	0,000 0,000	00419	-0,006 -0,074	-0,009 0,071	0,028 -0,136	0,000 0,000	00420	-0,004 0,249	-0,016 0,162	0,022 -0,182	0,000 0,000	00437	0,022 0,298	-0,059 0,108	0,010 -0,390	0,000 0,000
00421	-0,001 0,109	-0,023 0,196	0,013 -0,195	0,000 0,000	00135	-0,012 -1,258	-0,001 -0,315	0,024 -0,069	0,000 0,000	00118	0,001 0,006	-0,034 0,250	0,005 -0,189	0,000 0,000	00436	0,033 0,172	-0,026 0,108	0,028 -0,403	0,000 0,000
00422	-0,003 -0,464	-0,005 -0,023	0,030 -0,151	0,000 0,000	00423	-0,001 0,255	-0,017 0,173	0,027 -0,217	0,000 0,000	00136	0,000 -1,361	-0,002 -0,279	0,025 -0,025	0,000 0,000	00142	0,037 -0,223	0,011 -0,048	0,032 -0,327	0,000 0,000
00110	-0,002 -0,108	-0,072 -0,538	0,000 -0,222	0,000 0,000	00425	0,001 0,051	-0,037 0,258	0,010 -0,251	0,000 0,000	00117	-0,003 -0,019	-0,039 0,276	0,004 -0,256	0,000 0,000	00424	0,000 0,216	-0,028 0,226	0,019 -0,246	0,000 0,000
00137	0,003 -1,038	0,000 -0,281	0,026 -0,089	0,000 0,000	00116	0,000 0,032	-0,047 0,273	0,004 -0,289	0,000 0,000	00435	0,003 0,060	-0,062 0,115	0,004 -0,347	0,000 0,000	00138	-0,001 -0,880	-0,002 -0,249	0,025 -0,156	0,000 0,000
00426	0,005 0,124	-0,015 0,142	0,031 -0,250	0,000 0,000	00428	0,001 0,120	-0,045 0,253	0,013 -0,301	0,000 0,000	00427	0,004 0,319	-0,031 0,232	0,023 -0,297	0,000 0,000	00434	0,014 0,296	-0,051 0,191	0,013 -0,384	0,000 0,000
00115	0,000 0,014	-0,066 0,282	0,004 -0,296	0,000 0,000	00111	0,000 0,027	-0,077 -0,245	-0,001 -0,267	0,000 0,000	00112	-0,001 0,020	-0,078 0,003	-0,001 -0,354	0,000 0,000	00431	0,006 0,216	-0,047 0,244	0,015 -0,350	0,000 0,000
00430	0,012 0,362	-0,031 0,229	0,025 -0,343	0,000 0,000	00432	0,001 0,039	-0,062 0,233	0,006 -0,334	0,000 0,000	00114	-0,002 -0,019	-0,072 0,253	0,003 -0,336	0,000 0,000	00140	0,028 -0,581	0,002 -0,153	0,026 -0,214	0,000 0,000
00429	0,015 -0,149	-0,009 0,052	0,033 -0,277	0,000 0,000	00139	0,017 -0,915	0,003 -0,188	0,030 -0,166	0,000 0,000	00433	0,023 0,301	-0,029 0,185	0,027 -0,390	0,000 0,000	00113	-0,002 -0,003	-0,074 0,172	0,002 -0,360	0,000 0,000
00141	0,024 -0,302	-0,002 -0,118	0,025 -0,281	0,000 0,000															

LEGENDA:

- σ_{P1} Tensione normale in direzione 1 per comportamento a piastra.
- σ_{P2} Tensione normale in direzione 2 per comportamento a piastra.
- τ_{P} Tensione tangenziale 1-2 per comportamento a piastra.
- τ_{P23} Tensione (Piastra) tangenziale in direzione 2-3
- σ_{L1} Tensione normale in direzione 1 per comportamento a lastra.
- σ_{L2} Tensione normale in direzione 2 per comportamento a lastra.
- τ_{L} Tensione tangenziale 1-2 per comportamento a lastra.
- τ_{P13} Tensione (Piastra) tangenziale in direzione 1-3

Pareti - TENSIONI PER EFFETTO DEL SISMA

Pareti - tensioni per effetto del sisma

Nodo	σL1 σP1 [N/mm²]	σL2 σP2 [N/mm²]	τL τP [N/mm²]	τP13 τP23 [N/mm²]	Nodo	σL1 σP1 [N/mm²]	σL2 σP2 [N/mm²]	τL τP [N/mm²]	τP13 τP23 [N/mm²]	Nodo	σL1 σP1 [N/mm²]	σL2 σP2 [N/mm²]	τL τP [N/mm²]	τP13 τP23 [N/mm²]	Nodo	σL1 σP1 [N/mm²]	σL2 σP2 [N/mm²]	τL τP [N/mm²]	τP13 τP23 [N/mm²]
Piano Terra						**Parete P2-P3**						**Parete P2-P3**							
Sisma in direzione X																			
00075	-0,008 -0,023	0,000 0,001	-0,002 -0,008	0,000 0,000	00076	-0,003 -0,016	0,001 -0,001	-0,001 -0,005	0,000 0,000	00401	-0,005 -0,020	-0,001 -0,004	-0,004 -0,009	0,000 0,000	00349	0,001 0,002	-0,004 -0,032	0,000 -0,020	0,000 0,000
00107	0,001 -0,015	-0,002 -0,055	0,002 -0,047	0,000 0,000	00348	0,007 0,041	-0,003 0,002	0,001 -0,008	0,000 0,000	00344	-0,010 -0,030	-0,004 -0,005	-0,003 -0,011	0,000 0,000	00074	-0,017 -0,028	-0,004 0,000	-0,006 -0,012	0,000 0,000
00077	-0,001 -0,010	0,001 -0,002	-0,001 -0,005	0,000 0,000	00402	-0,003 -0,012	0,000 -0,004	-0,003 -0,006	0,000 0,000	00078	-0,001 -0,008	0,001 0,000	0,000 -0,004	0,000 0,000	00403	-0,001 -0,005	0,001 -0,004	-0,001 -0,004	0,000 0,000
00079	-0,001 -0,004	0,000 0,002	0,000 -0,002	0,000 0,000	00345	-0,001 -0,002	0,001 -0,002	0,000 -0,002	0,000 0,000	00346	-0,002 -0,020	-0,024 -0,159	-0,004 -0,044	0,000 0,000	00001	-0,008 -0,058	-0,037 -0,229	-0,008 -0,066	0,000 0,000
00103	0,000 -0,038	-0,008 -0,191	-0,004 -0,051	0,000 0,000	00167	0,011 0,069	0,001 0,021	0,000 0,009	0,000 0,000	00347	0,001 0,020	-0,004 -0,005	0,003 -0,019	0,000 0,000	00004	-0,003 0,011	-0,004 -0,010	0,006 -0,010	0,000 0,000
00108	-0,008 -0,003	-0,003 -0,039	0,007 -0,029	0,000 0,000	00104	0,001 -0,026	-0,006 -0,144	0,001 -0,053	0,000 0,000	00006	-0,016 -0,042	-0,007 -0,010	-0,005 -0,014	0,000 0,000	00145	-0,005 -0,034	-0,003 -0,007	-0,002 -0,013	0,000 0,000
00101	-0,003 -0,010	-0,025 -0,076	-0,002 -0,012	0,000 0,000	00102	-0,004 0,002	-0,034 -0,128	-0,004 -0,027	0,000 0,000	00351	-0,002 -0,016	-0,018 -0,096	-0,004 -0,028	0,000 0,000	00350	-0,001 -0,014	-0,008 -0,066	-0,001 -0,027	0,000 0,000

Nodo	σL1 σP1 [N/mm²]	σL2 σP2 [N/mm²]	τL τP [N/mm²]	τP13 τP23 [N/mm²]	Nodo	σL1 σP1 [N/mm²]	σL2 σP2 [N/mm²]	τL τP [N/mm²]	τP13 τP23 [N/mm²]	Nodo	σL1 σP1 [N/mm²]	σL2 σP2 [N/mm²]	τL τP [N/mm²]	τP13 τP23 [N/mm²]	Nodo	σL1 σP1 [N/mm²]	σL2 σP2 [N/mm²]	τL τP [N/mm²]	τP13 τP23 [N/mm²]
00105	0,002 -0,024	-0,006 -0,117	0,000 -0,045	0,000 0,000	00106	0,001 -0,019	-0,003 -0,097	0,001 -0,051	0,000 0,000	00080	0,000 -0,001	0,002 -0,004	-0,001 -0,003	0,000 0,000	00166	0,009 0,093	0,002 0,026	-0,002 0,008	0,000 0,000
00165	0,010 0,097	0,001 0,022	-0,004 0,004	0,000 0,000	00352	0,005 0,034	-0,004 0,005	-0,004 -0,001	0,000 0,000	00005	0,000 0,000	0,001 0,000	0,000 -0,001	0,000 0,000	00354	-0,001 -0,008	-0,015 -0,035	-0,003 -0,010	0,000 0,000
00100	-0,001 -0,006	-0,024 -0,039	-0,002 -0,009	0,000 0,000	00353	0,001 0,003	-0,008 -0,017	-0,004 -0,006	0,000 0,000	00098	-0,001 0,000	-0,022 -0,002	-0,001 0,002	0,000 0,000	00099	0,000 0,006	-0,025 -0,019	-0,001 -0,002	0,000 0,000
00358	0,000 -0,001	-0,019 -0,011	-0,003 -0,003	0,000 0,000	00355	0,006 0,064	-0,002 0,015	-0,007 0,003	0,000 0,000	00356	0,003 0,024	-0,006 0,007	-0,007 0,002	0,000 0,000	00164	0,007 0,098	0,002 0,020	-0,005 -0,002	0,000 0,000
00398	-0,003 -0,013	0,000 -0,005	-0,005 -0,008	0,000 0,000	00399	-0,001 -0,007	0,001 -0,005	-0,003 -0,006	0,000 0,000	00357	0,001 0,004	-0,012 -0,003	-0,005 -0,001	0,000 0,000	00146	-0,006 -0,028	-0,001 -0,007	-0,003 -0,013	0,000 0,000
00359	0,004 0,040	-0,004 0,013	-0,010 0,002	0,000 0,000	00163	0,006 0,078	0,001 0,018	-0,006 -0,005	0,000 0,000	00097	-0,001 -0,001	-0,020 0,008	-0,002 0,002	0,000 0,000	00361	0,000 0,003	-0,015 0,007	-0,004 0,001	0,000 0,000
00081	0,001 -0,001	0,004 -0,006	-0,001 -0,004	0,000 0,000	00400	0,000 -0,002	0,003 -0,006	-0,002 -0,006	0,000 0,000	00360	0,002 0,016	-0,009 0,010	-0,008 0,003	0,000 0,000	00162	0,006 0,065	0,000 0,016	-0,008 -0,006	0,000 0,000
00363	0,002 0,025	-0,006 0,012	-0,010 0,000	0,000 0,000	00364	0,001 0,010	-0,011 0,012	-0,007 0,001	0,000 0,000	00095	0,000 0,001	-0,018 0,014	-0,002 -0,001	0,000 0,000	00096	0,000 0,000	-0,020 0,012	-0,002 0,000	0,000 0,000
00365	0,000 0,002	-0,017 0,012	-0,004 0,001	0,000 0,000	00397	-0,005 -0,021	-0,001 -0,005	-0,006 -0,011	0,000 0,000	00362	0,003 0,046	-0,002 0,011	-0,011 -0,004	0,000 0,000	00161	0,003 0,058	0,001 0,012	-0,009 -0,009	0,000 0,000
00366	0,001 0,028	-0,003 0,009	-0,012 -0,005	0,000 0,000	00160	0,002 0,045	0,000 0,008	-0,009 -0,013	0,000 0,000	00082	0,000 0,001	0,005 -0,006	-0,001 -0,005	0,000 0,000	00394	-0,004 -0,013	0,000 -0,004	-0,007 -0,011	0,000 0,000
00148	-0,003 -0,019	-0,001 -0,003	-0,006 -0,015	0,000 0,000	00368	0,000 0,006	-0,012 0,013	-0,005 -0,001	0,000 0,000	00367	0,001 0,015	-0,007 0,011	-0,009 -0,002	0,000 0,000	00094	-0,001 0,001	-0,014 0,013	-0,002 -0,001	0,000 0,000
00369	0,001 0,025	-0,001 0,006	-0,012 -0,011	0,000 0,000	00370	0,000 0,017	-0,004 0,008	-0,011 -0,006	0,000 0,000	00159	0,003 0,033	0,000 0,009	-0,010 -0,014	0,000 0,000	00093	-0,001 -0,001	-0,013 0,013	-0,002 -0,003	0,000 0,000
00372	0,000 0,002	-0,011 0,012	-0,004 -0,003	0,000 0,000	00371	0,000 0,009	-0,008 0,010	-0,008 -0,003	0,000 0,000	00395	-0,002 -0,008	0,000 -0,004	-0,006 -0,008	0,000 0,000	00158	0,001 0,025	0,000 0,005	-0,010 -0,014	0,000 0,000
00083	0,000 0,000	0,005 -0,006	-0,001 -0,007	0,000 0,000	00378	0,000 0,005	-0,004 0,005	-0,008 -0,008	0,000 0,000	00374	0,000 0,009	-0,005 0,006	-0,010 -0,007	0,000 0,000	00377	0,000 0,008	-0,003 0,003	-0,011 -0,010	0,000 0,000
00092	0,000 0,000	-0,012 0,011	-0,002 -0,005	0,000 0,000	00396	0,000 -0,003	0,002 -0,005	-0,003 -0,007	0,000 0,000	00373	0,000 0,015	-0,002 0,005	-0,013 -0,011	0,000 0,000	00157	-0,002 0,021	0,000 0,003	-0,010 -0,016	0,000 0,000
00091	0,000 0,001	-0,007 0,008	-0,002 -0,006	0,000 0,000	00375	0,000 0,004	-0,007 0,008	-0,006 -0,005	0,000 0,000	00147	-0,006 -0,025	-0,001 -0,005	-0,005 -0,013	0,000 0,000	00156	0,000 0,013	-0,001 0,004	-0,010 -0,017	0,000 0,000
00155	0,000 0,007	0,000 0,001	-0,010 -0,016	0,000 0,000	00376	0,000 0,009	-0,001 0,002	-0,013 -0,014	0,000 0,000	00379	0,000 0,001	-0,005 0,006	-0,004 -0,007	0,000 0,000	00090	-0,001 0,000	-0,005 0,006	-0,002 -0,007	0,000 0,000
00089	0,001 0,000	-0,004 0,004	-0,003 -0,008	0,000 0,000	00380	-0,001 0,004	-0,001 0,001	-0,012 -0,013	0,000 0,000	00381	-0,001 0,003	-0,002 0,002	-0,009 -0,010	0,000 0,000	00084	0,000 -0,001	0,004 -0,005	-0,001 -0,007	0,000 0,000
00393	0,000 -0,001	0,002 -0,004	-0,003 -0,008	0,000 0,000	00392	-0,001 -0,004	0,001 -0,004	-0,006 -0,009	0,000 0,000	00382	0,000 0,001	-0,003 0,003	-0,005 -0,008	0,000 0,000	00154	-0,005 0,005	0,000 0,000	-0,010 -0,017	0,000 0,000
00386	0,000 0,000	-0,001 0,000	-0,004 -0,008	0,000 0,000	00385	0,000 0,000	-0,001 0,000	-0,007 -0,009	0,000 0,000	00088	0,001 0,000	0,000 0,001	-0,002 -0,008	0,000 0,000	00153	-0,003 0,001	-0,001 0,000	-0,009 -0,017	0,000 0,000
00391	-0,002 -0,007	0,000 -0,003	-0,008 -0,011	0,000 0,000	00087	-0,001 0,000	0,000 -0,001	-0,002 -0,009	0,000 0,000	00384	-0,001 0,000	-0,001 0,000	-0,010 -0,012	0,000 0,000	00383	-0,002 -0,001	-0,001 0,000	-0,011 -0,014	0,000 0,000
00152	-0,002 -0,004	0,000 -0,001	-0,009 -0,017	0,000 0,000	00388	-0,001 -0,003	0,000 -0,002	-0,008 -0,010	0,000 0,000	00390	-0,004 -0,010	-0,001 -0,003	-0,009 -0,014	0,000 0,000	00149	-0,004 -0,014	-0,001 -0,004	-0,006 -0,015	0,000 0,000
00086	-0,001 0,000	0,003 -0,003	-0,002 -0,008	0,000 0,000	00389	0,000 -0,001	0,001 -0,002	-0,005 -0,009	0,000 0,000	00151	-0,001 -0,008	-0,001 -0,001	-0,008 -0,016	0,000 0,000	00387	-0,003 -0,005	-0,001 -0,002	-0,010 -0,013	0,000 0,000
00150	-0,005 -0,012	0,000 -0,002	-0,008 -0,015	0,000 0,000	00085	0,001 0,000	0,003 -0,004	-0,001 -0,008	0,000 0,000										
Sisma in direzione Y																			
00075	-0,003 0,199	0,000 -0,004	-0,001 0,006	0,000 0,000	00076	-0,001 0,134	0,000 0,000	0,000 -0,008	0,000 0,000	00401	0,001 0,204	-0,002 0,028	0,000 0,004	0,000 0,000	00349	-0,001 0,023	0,003 0,023	-0,003 -0,078	0,000 0,000
00107	0,000 0,013	0,003 0,031	-0,001 -0,053	0,000 0,000	00348	-0,001 0,035	0,003 0,015	-0,002 -0,059	0,000 0,000	00344	-0,003 0,270	-0,005 0,045	-0,003 0,014	0,000 0,000	00074	-0,015 0,261	-0,005 0,004	-0,008 0,025	0,000 0,000
00077	0,000 0,071	0,000 0,005	0,000 -0,008	0,000 0,000	00402	0,000 0,099	0,000 0,009	0,000 0,000	0,000 0,000	00078	0,000 0,034	0,000 0,001	0,000 -0,004	0,000 0,000	00403	0,000 0,025	0,000 -0,004	0,000 -0,002	0,000 0,000
00079	0,000 0,011	0,000 -0,006	0,000 -0,004	0,000 0,000	00345	0,000 0,004	0,000 -0,007	0,000 -0,003	0,000 0,000	00346	-0,005 0,022	0,001 0,122	-0,003 -0,076	0,000 0,000	00001	-0,012 0,051	-0,003 0,207	-0,005 -0,054	0,000 0,000
00103	-0,002 0,053	0,003 0,185	0,000 -0,076	0,000 0,000	00167	0,000 0,014	0,001 0,006	0,000 -0,032	0,000 0,000	00347	0,002 0,012	0,003 0,008	0,000 -0,043	0,000 0,000	00004	0,008 -0,025	0,002 -0,012	0,003 -0,022	0,000 0,000
00108	0,003 0,008	0,011 0,030	0,002 -0,033	0,000 0,000	00104	-0,004 0,027	0,003 0,123	-0,002 -0,070	0,000 0,000	00006	-0,007 0,276	-0,010 0,041	-0,006 0,011	0,000 0,000	00145	0,005 0,333	-0,002 0,078	0,001 -0,001	0,000 0,000
00101	-0,001 0,002	0,003 0,019	-0,001 -0,097	0,000 0,000	00102	-0,002 -0,003	-0,004 0,081	-0,005 -0,090	0,000 0,000	00351	-0,002 0,011	0,003 0,047	-0,003 -0,087	0,000 0,000	00350	-0,002 0,012	0,003 0,036	-0,003 -0,089	0,000 0,000
00105	-0,002 0,021	0,003 0,099	-0,002 -0,075	0,000 0,000	00106	-0,002 0,018	0,003 0,071	-0,002 -0,062	0,000 0,000	00080	0,000 -0,001	0,000 -0,008	0,000 0,000	0,000 0,000	00166	-0,003 0,058	0,001 0,017	-0,002 -0,041	0,000 0,000
00165	-0,002 0,106	0,000 0,017	-0,001 -0,045	0,000 0,000	00352	-0,003 0,053	0,003 0,009	-0,002 -0,073	0,000 0,000	00005	0,000 0,001	0,000 -0,002	0,000 -0,005	0,000 0,000	00354	-0,001 0,001	0,004 -0,010	-0,002 -0,092	0,000 0,000
00100	0,000 0,001	0,006 -0,023	-0,001 -0,093	0,000 0,000	00353	-0,002 0,021	0,003 -0,002	-0,002 -0,087	0,000 0,000	00098	0,000 -0,007	0,007 -0,051	0,000 -0,082	0,000 0,000	00099	0,000 -0,001	0,007 -0,041	0,000 -0,086	0,000 0,000
00358	0,000 -0,005	0,006 -0,041	-0,001 -0,086	0,000 0,000	00355	-0,003 0,105	0,001 0,016	-0,001 -0,057	0,000 0,000	00356	-0,002 0,049	0,003 -0,005	-0,001 -0,075	0,000 0,000	00164	-0,002 0,132	-0,001 0,027	-0,001 -0,044	0,000 0,000
00398	0,001 0,147	-0,001 0,025	0,001 -0,001	0,000 0,000	00399	0,000 0,056	0,000 0,004	0,000 -0,002	0,000 0,000	00357	-0,001 0,009	0,004 -0,025	-0,001 -0,084	0,000 0,000	00146	0,004 0,332	0,000 0,075	0,001 -0,003	0,000 0,000
00359	-0,002 0,100	0,002 0,009	0,000 -0,057	0,000 0,000	00163	-0,004 0,163	0,000 0,042	-0,001 -0,035	0,000 0,000	00097	0,000 -0,005	0,008 -0,056	0,000 -0,075	0,000 0,000	00361	0,000 -0,002	0,006 -0,042	0,000 -0,075	0,000 0,000
00081	0,000 0,000	0,000 -0,011	0,000 -0,004	0,000 0,000	00400	0,000 0,005	0,000 -0,009	0,000 -0,003	0,000 0,000	00360	-0,001 0,036	0,003 -0,019	-0,001 -0,070	0,000 0,000	00162	-0,002 0,196	0,000 0,039	0,000 -0,031	0,000 0,000
00363	-0,001 0,079	0,002 -0,002	0,000 -0,053	0,000 0,000	00364	-0,001 0,018	0,004 -0,029	0,000 -0,062	0,000 0,000	00095	0,000 -0,005	0,008 -0,052	0,000 -0,055	0,000 0,000	00096	0,000 0,004	0,008 -0,057	0,000 -0,064	0,000 0,000
00365	0,000 -0,005	0,007 -0,050	0,000 -0,064	0,000 0,000	00397	0,002 0,269	0,000 0,052	0,001 -0,001	0,000 0,000	00362	-0,002 0,166	0,001 0,027	0,000 -0,038	0,000 0,000	00161	-0,002 0,223	-0,001 0,045	0,000 -0,030	0,000 0,000
00366	-0,001	0,001	0,001	0,000	00160	-0,002	0,000	0,001	0,000	00082	0,000	0,000	0,000	0,000	00394	0,001	0,000	0,001	0,000

Nodo	σL1 σP1 [N/mm²]	σL2 σP2 [N/mm²]	τL τP [N/mm²]	τP13 τP23 [N/mm²]	Nodo	σL1 σP1 [N/mm²]	σL2 σP2 [N/mm²]	τL τP [N/mm²]	τP13 τP23 [N/mm²]	Nodo	σL1 σP1 [N/mm²]	σL2 σP2 [N/mm²]	τL τP [N/mm²]	τP13 τP23 [N/mm²]	Nodo	σL1 σP1 [N/mm²]	σL2 σP2 [N/mm²]	τL τP [N/mm²]	τP13 τP23 [N/mm²]
	0,140	0,017	-0,037	0,000		0,233	0,056	-0,023	0,000		-0,002	-0,010	-0,004	0,000		0,207	0,038	-0,003	0,000
00148	0,001	0,000	0,001	0,000	00368	0,000	0,005	0,000	0,000	00367	-0,001	0,003	0,001	0,000	00094	0,000	0,007	0,000	0,000
	0,330	0,070	0,001	0,000		0,004	-0,037	-0,052	0,000		0,055	-0,012	-0,047	0,000		-0,006	-0,047	-0,050	0,000
00369	-0,001	0,001	0,001	0,000	00370	-0,001	0,002	0,001	0,000	00159	-0,001	0,000	0,001	0,000	00093	0,000	0,007	0,000	0,000
	0,209	0,037	-0,023	0,000		0,105	0,007	-0,034	0,000		0,253	0,055	-0,017	0,000		0,002	-0,043	-0,043	0,000
00372	0,000	0,006	0,001	0,000	00371	0,000	0,004	0,001	0,000	00395	0,001	0,000	0,001	0,000	00158	-0,001	0,000	0,001	0,000
	-0,002	-0,039	-0,043	0,000		0,031	-0,019	-0,040	0,000		0,097	0,015	-0,004	0,000		0,277	0,056	-0,015	0,000
00083	0,000	0,000	0,000	0,000	00378	0,000	0,003	0,001	0,000	00374	0,000	0,003	0,001	0,000	00377	0,000	0,002	0,002	0,000
	-0,002	-0,011	-0,003	0,000		0,041	-0,008	-0,025	0,000		0,072	-0,002	-0,029	0,000		0,124	0,016	-0,020	0,000
00092	0,000	0,006	0,000	0,000	00396	0,000	0,000	0,000	0,000	00373	0,000	0,001	0,002	0,000	00157	-0,001	0,000	0,001	0,000
	-0,003	-0,038	-0,035	0,000		0,023	-0,004	-0,005	0,000		0,169	0,025	-0,022	0,000		0,275	0,062	-0,014	0,000
00091	0,000	0,005	0,000	0,000	00375	0,000	0,004	0,001	0,000	00147	0,002	0,001	0,001	0,000	00156	-0,001	0,000	0,001	0,000
	-0,004	-0,033	-0,030	0,000		0,011	-0,025	-0,033	0,000		0,348	0,070	-0,005	0,000		0,286	0,064	-0,007	0,000
00155	-0,001	0,000	0,002	0,000	00376	-0,001	0,001	0,002	0,000	00379	0,000	0,004	0,001	0,000	00090	0,000	0,005	0,000	0,000
	0,309	0,063	-0,002	0,000		0,237	0,043	-0,013	0,000		0,001	-0,026	-0,027	0,000		-0,001	-0,028	-0,027	0,000
00089	0,000	0,004	0,000	0,000	00380	0,000	0,001	0,002	0,000	00381	0,000	0,002	0,002	0,000	00084	0,000	0,000	0,000	0,000
	-0,002	-0,024	-0,022	0,000		0,188	0,032	-0,012	0,000		0,084	0,007	-0,017	0,000		-0,001	-0,013	-0,008	0,000
00393	0,000	0,001	0,000	0,000	00392	0,000	0,001	0,001	0,000	00382	0,000	0,003	0,001	0,000	00154	0,000	0,000	0,002	0,000
	0,005	-0,010	-0,008	0,000		0,054	0,004	-0,007	0,000		0,017	-0,014	-0,020	0,000		0,302	0,065	-0,007	0,000
00386	0,000	0,002	0,001	0,000	00385	0,000	0,002	0,001	0,000	00088	0,000	0,003	0,000	0,000	00153	0,000	0,000	0,002	0,000
	0,004	-0,017	-0,015	0,000		0,049	0,000	-0,014	0,000		-0,002	-0,021	-0,017	0,000		0,303	0,070	-0,003	0,000
00391	0,001	0,000	0,001	0,000	00087	0,000	0,002	0,000	0,000	00384	0,000	0,001	0,002	0,000	00383	0,000	0,000	0,002	0,000
	0,145	0,026	-0,005	0,000		-0,002	-0,019	-0,015	0,000		0,137	0,022	-0,011	0,000		0,256	0,048	-0,008	0,000
00152	0,000	0,000	0,002	0,000	00388	0,000	0,001	0,001	0,000	00390	0,001	0,000	0,002	0,000	00149	0,001	0,000	0,001	0,000
	0,311	0,073	-0,004	0,000		0,093	0,012	-0,009	0,000		0,264	0,050	-0,003	0,000		0,325	0,076	-0,003	0,000
00086	0,000	0,001	0,000	0,000	00389	0,000	0,001	0,001	0,000	00151	0,000	0,000	0,001	0,000	00387	0,001	0,000	0,002	0,000
	-0,002	-0,014	-0,010	0,000		0,021	-0,007	-0,011	0,000		0,321	0,066	-0,002	0,000		0,201	0,036	-0,006	0,000
00150	0,001	0,000	0,001	0,000	00085	0,000	0,001	0,000	0,000										
	0,335	0,068	-0,009	0,000		-0,001	-0,012	-0,009	0,000										
Piano Terra						**Parete P1-P2**						**Parete P1-P2**							
Sisma in direzione X																			
00407	0,002	0,004	-0,002	0,000	00128	0,002	0,001	-0,001	0,000	00129	0,012	0,004	-0,007	0,000	00104	0,005	-0,004	-0,001	0,000
	-0,249	-0,041	0,001	0,000		-0,166	-0,004	-0,010	0,000		-0,240	-0,004	0,010	0,000		-0,028	-0,159	-0,069	0,000
00442	0,001	-0,003	-0,001	0,000	00105	0,002	-0,004	-0,001	0,000	00103	0,002	-0,005	0,000	0,000	00405	0,005	-0,002	-0,002	0,000
	-0,015	-0,047	-0,090	0,000		-0,029	-0,107	-0,062	0,000		-0,059	-0,206	-0,074	0,000		-0,029	-0,135	-0,073	0,000
00441	0,002	-0,003	-0,001	0,000	00106	0,001	-0,003	0,000	0,000	00408	-0,003	0,001	0,000	0,000	00130	-0,006	0,000	0,001	0,000
	-0,016	-0,033	-0,084	0,000		-0,024	-0,062	-0,062	0,000		-0,233	-0,040	-0,007	0,000		-0,306	-0,071	-0,004	0,000
00410	0,000	0,000	0,000	0,000	00411	0,000	0,000	0,000	0,000	00125	0,000	0,000	0,000	0,000	00001	0,010	0,001	-0,005	0,000
	-0,040	0,005	-0,012	0,000		0,000	0,019	-0,012	0,000		-0,018	0,001	-0,014	0,000		-0,055	-0,229	-0,052	0,000
00109	0,004	0,004	-0,005	0,000	00004	-0,009	-0,003	0,003	0,000	00404	-0,004	-0,005	0,002	0,000	00144	0,001	-0,001	0,001	0,000
	-0,002	-0,097	-0,085	0,000		0,038	0,016	-0,018	0,000		-0,012	-0,018	-0,042	0,000		-0,008	-0,007	-0,039	0,000
00108	-0,007	-0,010	0,002	0,000	00107	-0,001	-0,004	0,001	0,000	00003	0,006	0,007	-0,005	0,000	00406	0,000	0,000	0,000	0,000
	-0,010	-0,036	-0,031	0,000		-0,013	-0,052	-0,052	0,000		-0,270	-0,049	0,007	0,000		0,002	0,011	-0,009	0,000
00124	0,000	0,000	0,000	0,000	00002	0,000	0,000	0,000	0,000	00123	0,000	0,000	0,000	0,000	00126	0,000	0,000	0,000	0,000
	0,001	0,003	-0,008	0,000		-0,001	0,001	-0,008	0,000		0,002	0,017	-0,008	0,000		-0,057	0,008	-0,014	0,000
00409	-0,001	0,000	0,000	0,000	00127	0,000	0,000	0,000	0,000	00122	0,000	0,000	0,000	0,000	00440	0,001	-0,003	0,000	0,000
	-0,120	-0,013	-0,011	0,000		-0,096	-0,009	-0,014	0,000		0,004	0,027	-0,012	0,000		-0,028	-0,019	-0,068	0,000
00131	-0,004	0,000	0,002	0,000	00413	-0,001	0,000	0,001	0,000	00414	0,000	0,000	0,000	0,000	00412	-0,002	0,000	0,001	0,000
	-0,294	-0,070	-0,006	0,000		-0,071	-0,001	-0,017	0,000		-0,011	0,021	-0,019	0,000		-0,170	-0,028	-0,013	0,000
00121	0,000	0,000	0,000	0,000	00132	-0,002	0,000	0,002	0,000	00143	0,002	0,000	0,001	0,000	00416	-0,001	0,000	0,002	0,000
	0,002	0,033	-0,019	0,000		-0,287	-0,062	-0,008	0,000		-0,050	-0,007	-0,044	0,000		-0,109	-0,011	-0,022	0,000
00417	0,000	0,000	0,001	0,000	00418	0,000	-0,001	0,001	0,000	00120	0,000	0,000	0,000	0,000	00415	-0,001	0,000	0,002	0,000
	-0,032	0,015	-0,026	0,000		0,002	0,035	-0,028	0,000		0,000	0,038	-0,028	0,000		-0,218	-0,039	-0,015	0,000
00134	-0,001	0,000	0,002	0,000	00133	-0,001	0,000	0,002	0,000	00119	0,000	-0,001	0,000	0,000	00439	0,000	-0,004	-0,001	0,000
	-0,267	-0,061	-0,009	0,000		-0,290	-0,059	-0,002	0,000		0,006	0,042	-0,032	0,000		0,002	0,012	-0,090	0,000
00438	0,001	-0,003	-0,001	0,000	00419	0,000	-0,001	0,002	0,000	00420	0,000	-0,001	0,002	0,000	00437	0,002	-0,003	-0,001	0,000
	-0,009	0,006	-0,090	0,000		-0,149	-0,020	-0,026	0,000		-0,059	0,008	-0,034	0,000		-0,032	-0,002	-0,082	0,000
00421	0,000	-0,001	0,001	0,000	00135	0,000	0,000	0,002	0,000	00118	0,000	-0,002	0,000	0,000	00436	0,003	-0,001	0,000	0,000
	-0,005	0,033	-0,037	0,000		-0,253	-0,057	-0,016	0,000		0,003	0,049	-0,038	0,000		-0,064	-0,010	-0,064	0,000
00422	0,000	0,000	0,002	0,000	00423	0,000	-0,001	0,002	0,000	00136	0,001	0,000	0,002	0,000	00142	0,003	0,001	0,001	0,000
	-0,184	-0,031	-0,029	0,000		-0,088	0,000	-0,040	0,000		-0,252	-0,051	-0,014	0,000		-0,082	-0,017	-0,049	0,000
00110	0,000	-0,004	-0,001	0,000	00425	0,000	-0,002	0,001	0,000	00117	0,000	-0,003	0,000	0,000	00424	0,000	-0,002	0,001	0,000
	-0,008	-0,021	-0,093	0,000		0,004	0,049	-0,050	0,000		-0,002	0,054	-0,050	0,000		-0,021	0,027	-0,047	0,000
00137	0,001	0,000	0,002	0,000	00116	0,000	-0,003	0,000	0,000	00435	0,000	-0,003	0,000	0,000	00138	0,001	0,000	0,001	0,000
	-0,222	-0,049	-0,020	0,000		0,007	0,056	-0,057	0,000		0,003	0,036	-0,085	0,000		-0,197	-0,047	-0,029	0,000
00426	0,001	-0,001	0,002	0,000	00428	0,000	-0,003	0,001	0,000	00427	0,001	-0,002	0,001	0,000	00434	0,001	-0,003	0,000	0,000
	-0,115	-0,010	-0,045	0,000		0,001	0,045	-0,061	0,000		-0,042	0,019	-0,057	0,000		-0,024	0,018	-0,081	0,000
00115	0,000	-0,004	0,000	0,000	00111	0,000	-0,005	0,000	0,000	00112	0,000	-0,005	0,000	0,000	00431	0,001	-0,003	0,001	0,000
	0,005	0,060	-0,063	0,000		-0,001	0,016	-0,090	0,000		0,007	0,038	-0,089	0,000		-0,011	0,034	-0,073	0,000
00430	0,001	-0,002	0,001	0,000	00432	0,000	-0,004	0,000	0,000	00114	0,000	-0,005	0,000	0,000	00140	0,003	0,000	0,001	0,000
	-0,060	0,009	-0,064	0,000		0,006	0,054	-0,074	0,000		-0,004	0,060	-0,075	0,000		-0,153	-0,031	-0,036	0,000
00429	0,002	0,000	0,002	0,000	00139	0,002	0,000	0,002	0,000	00433	0,002	-0,001	0,001	0,000	00113	0,000	-0,005	0,000	0,000
	-0,132	-0,019	-0,048	0,000		-0,185	-0,037	-0,033	0,000		-0,071	-0,002	-0,068	0,000		0,005	0,054	-0,084	0,000
00141	0,003	0,000	0,001	0,000															
	-0,106	-0,028	-0,043	0,000															
Sisma in direzione Y																			
00407	0,017	0,006	-0,005	0,000	00128	0,012	0,000	-0,003	0,000	00129	0,027	0,007	-0,009	0,000	00104	-0,002	0,005	-0,001	0,000
	0,055	0,011	-0,019	0,000		0,032	0,003	-0,012	0,000		0,051	0,001	-0,020	0,000		0,023	0,143	-0,055	0,000
00442	0,002	0,011	-0,004	0,000	00105	-0,001	0,004	-0,001	0,000	00103	0,000	0,007	-0,004	0,000	00405	0,003	0,020	-0,005	0,000
	0,018	0,070	-0,031	0,000		0,021	0,098	-0,059	0,000		0,033	0,170	-0,054	0,000		0,021	0,139	-0,048	0,000
00441	-0,001	0,005	-0,003	0,000	00106	-0,002	0,003	-0,001	0,000	00408	0,010	0,003	-0,007	0,000	00130	0,008	0,003	-0,003	0,000
	0,004	0,042	-0,031	0,000		0,018	0,065	-0,054	0,000		0,042	0,009	-0,016	0,000		0,068	0,017	-0,025	0,000

Pareti - tensioni per effetto del sisma

Nodo	σ_{L1}	σ_{L2}	τ_L	τ_{P13}	Nodo	σ_{L1}	σ_{L2}	τ_L	τ_{P13}	Nodo	σ_{L1}	σ_{L2}	τ_L	τ_{P13}	Nodo	σ_{L1}	σ_{L2}	τ_L	τ_{P13}
	σ_{P1}	σ_{P2}	τ_P	τ_{P23}		σ_{P1}	σ_{P2}	τ_P	τ_{P23}		σ_{P1}	σ_{P2}	τ_P	τ_{P23}		σ_{P1}	σ_{P2}	τ_P	τ_{P23}
	[N/mm²]	[N/mm²]	[N/mm²]	[N/mm²]		[N/mm²]	[N/mm²]	[N/mm²]	[N/mm²]		[N/mm²]	[N/mm²]	[N/mm²]	[N/mm²]		[N/mm²]	[N/mm²]	[N/mm²]	[N/mm²]
00410	0,003	0,000	-0,003	0,000	00411	0,001	-0,001	-0,001	0,000	00125	0,001	-0,001	0,000	0,000	00001	0,007	0,037	-0,009	0,000
	0,011	0,005	-0,007	0,000		0,003	0,004	-0,005	0,000		0,009	0,003	-0,004	0,000		0,054	0,211	-0,067	0,000
00109	0,008	0,035	-0,005	0,000	00004	0,000	0,004	0,004	0,000	00404	-0,003	0,002	0,002	0,000	00144	-0,009	0,000	-0,001	0,000
	0,003	0,115	-0,035	0,000		0,000	0,015	-0,010	0,000		-0,024	0,002	-0,026	0,000		-0,075	-0,028	0,003	0,000
00108	0,005	0,002	0,005	0,000	00107	0,000	0,000	0,000	0,000	00003	0,025	0,011	-0,008	0,000	00406	0,001	-0,001	0,000	0,000
	-0,001	0,035	-0,035	0,000		0,016	0,049	-0,049	0,000		0,070	0,016	-0,022	0,000		0,002	0,003	-0,003	0,000
00124	0,001	0,000	0,000	0,000	00002	0,000	-0,001	0,000	0,000	00123	0,000	-0,002	0,000	0,000	00126	0,004	-0,001	-0,001	0,000
	0,005	-0,002	-0,002	0,000		0,000	0,000	-0,002	0,000		0,001	0,004	-0,003	0,000		0,017	-0,002	-0,006	0,000
00409	0,007	0,001	-0,005	0,000	00127	0,004	0,000	-0,002	0,000	00122	0,000	-0,004	-0,001	0,000	00440	-0,005	0,003	-0,003	0,000
	0,021	0,007	-0,011	0,000		0,021	0,004	-0,010	0,000		0,001	0,005	-0,005	0,000		-0,019	0,008	-0,024	0,000
00131	0,007	0,002	-0,006	0,000	00413	0,003	0,001	-0,007	0,000	00414	0,001	-0,001	-0,004	0,000	00412	0,005	0,002	-0,008	0,000
	0,044	0,010	-0,027	0,000		0,010	0,006	-0,009	0,000		0,004	0,005	-0,006	0,000		0,021	0,005	-0,015	0,000
00121	-0,001	-0,003	-0,002	0,000	00132	0,008	0,001	-0,007	0,000	00143	-0,010	-0,001	-0,003	0,000	00416	0,003	0,002	-0,010	0,000
	0,000	0,006	-0,006	0,000		0,027	0,008	-0,025	0,000		-0,094	-0,022	-0,002	0,000		0,007	0,003	-0,013	0,000
00417	0,001	0,001	-0,007	0,000	00418	0,000	-0,001	-0,004	0,000	00120	0,001	-0,003	-0,001	0,000	00415	0,004	0,001	-0,010	0,000
	0,003	0,002	-0,008	0,000		0,001	0,003	-0,006	0,000		-0,001	0,004	-0,007	0,000		0,013	0,003	-0,021	0,000
00134	0,004	0,002	-0,009	0,000	00133	0,006	0,001	-0,008	0,000	00119	0,000	-0,001	-0,002	0,000	00439	0,000	0,017	-0,003	0,000
	0,006	0,000	-0,029	0,000		0,022	0,004	-0,027	0,000		0,000	0,001	-0,007	0,000		0,004	0,034	-0,019	0,000
00438	0,000	0,009	-0,006	0,000	00419	0,002	0,001	-0,012	0,000	00420	0,001	0,002	-0,010	0,000	00437	-0,003	0,004	-0,007	0,000
	0,003	0,020	-0,016	0,000		-0,003	-0,001	-0,017	0,000		-0,001	-0,002	-0,010	0,000		-0,017	0,002	-0,012	0,000
00421	0,000	0,002	-0,006	0,000	00135	0,005	0,000	-0,010	0,000	00118	-0,001	0,004	-0,003	0,000	00436	-0,008	0,001	-0,007	0,000
	0,000	-0,002	-0,007	0,000		-0,009	0,000	-0,027	0,000		0,000	-0,003	-0,007	0,000		-0,063	-0,015	-0,008	0,000
00422	0,001	0,001	-0,013	0,000	00423	0,001	0,003	-0,012	0,000	00136	0,001	0,001	-0,011	0,000	00142	-0,010	-0,002	-0,006	0,000
	-0,018	-0,005	-0,020	0,000		-0,010	-0,006	-0,012	0,000		-0,016	-0,003	-0,026	0,000		-0,106	-0,022	-0,006	0,000
00110	0,003	0,022	-0,004	0,000	00425	0,000	0,005	-0,005	0,000	00117	0,001	0,004	-0,002	0,000	00424	0,000	0,004	-0,009	0,000
	0,011	0,063	-0,025	0,000		-0,001	-0,006	-0,006	0,000		0,000	-0,005	-0,006	0,000		-0,004	-0,006	-0,007	0,000
00137	0,000	0,001	-0,010	0,000	00116	0,000	0,007	-0,002	0,000	00435	0,000	0,012	-0,005	0,000	00138	0,001	0,000	-0,010	0,000
	-0,032	-0,010	-0,027	0,000		0,000	-0,007	-0,006	0,000		0,001	0,004	-0,010	0,000		-0,051	-0,009	-0,024	0,000
00426	-0,001	0,002	-0,013	0,000	00428	0,000	0,008	-0,006	0,000	00427	0,000	0,005	-0,011	0,000	00434	-0,002	0,007	-0,008	0,000
	-0,026	-0,010	-0,013	0,000		-0,003	-0,008	-0,006	0,000		-0,011	-0,009	-0,007	0,000		-0,011	-0,005	-0,008	0,000
00115	0,000	0,013	-0,003	0,000	00111	0,000	0,021	-0,002	0,000	00112	0,000	0,019	-0,002	0,000	00431	-0,001	0,008	-0,008	0,000
	0,000	-0,008	-0,006	0,000		-0,004	0,038	-0,019	0,000		-0,001	0,016	-0,008	0,000		-0,006	-0,008	-0,006	0,000
00430	-0,002	0,004	-0,011	0,000	00432	0,000	0,012	-0,004	0,000	00114	0,001	0,014	-0,002	0,000	00140	-0,006	-0,001	-0,009	0,000
	-0,022	-0,012	-0,008	0,000		0,000	-0,005	-0,007	0,000		0,000	-0,005	-0,007	0,000		-0,074	-0,020	-0,016	0,000
00429	-0,004	0,001	-0,012	0,000	00139	-0,005	-0,001	-0,010	0,000	00433	-0,004	0,003	-0,010	0,000	00113	0,001	0,015	-0,002	0,000
	-0,050	-0,013	-0,013	0,000		-0,066	-0,013	-0,018	0,000		-0,039	-0,013	-0,007	0,000		0,002	0,001	-0,008	0,000
00141	-0,006	-0,001	-0,008	0,000															
	-0,093	-0,021	-0,012	0,000															

LEGENDA:

- σ_{P1} Tensione normale in direzione 1 per comportamento a piastra.
- σ_{P2} Tensione normale in direzione 2 per comportamento a piastra.
- τ_P Tensione tangenziale 1-2 per comportamento a piastra.
- τ_{P23} Tensione (Piastra) tangenziale in direzione 2-3
- σ_{L1} Tensione normale in direzione 1 per comportamento a lastra.
- σ_{L2} Tensione normale in direzione 2 per comportamento a lastra.
- τ_L Tensione tangenziale 1-2 per comportamento a lastra.
- τ_{P13} Tensione (Piastra) tangenziale in direzione 1-3

Pareti - TENSIONI PER ECCENTRICITÀ ACCIDENTALE

Pareti - tensioni per eccentricità accidentale

Nodo	σ_{L1}	σ_{L2}	τ_L	τ_{P13}	Nodo	σ_{L1}	σ_{L2}	τ_L	τ_{P13}	Nodo	σ_{L1}	σ_{L2}	τ_L	τ_{P13}	Nodo	σ_{L1}	σ_{L2}	τ_L	τ_{P13}
	σ_{P1}	σ_{P2}	τ_P	τ_{P23}		σ_{P1}	σ_{P2}	τ_P	τ_{P23}		σ_{P1}	σ_{P2}	τ_P	τ_{P23}		σ_{P1}	σ_{P2}	τ_P	τ_{P23}
	[N/mm²]	[N/mm²]	[N/mm²]	[N/mm²]		[N/mm²]	[N/mm²]	[N/mm²]	[N/mm²]		[N/mm²]	[N/mm²]	[N/mm²]	[N/mm²]		[N/mm²]	[N/mm²]	[N/mm²]	[N/mm²]
Piano Terra						**Parete P2-P3**						**Parete P2-P3**							
Eccentricità accidentale + in direzione X																			
00075	0,001	0,000	0,000	0,000	00076	0,000	0,000	0,000	0,000	00401	0,000	0,000	0,000	0,000	00349	0,000	0,000	0,000	0,000
	-0,043	0,002	0,020	0,000		-0,030	-0,003	0,026	0,000		-0,037	-0,008	0,018	0,000		0,000	0,001	0,002	0,000
00107	0,000	0,000	0,000	0,000	00348	0,000	0,000	0,000	0,000	00344	0,000	0,001	0,001	0,000	00074	0,003	0,001	0,002	0,000
	0,000	0,002	0,002	0,000		-0,002	0,000	0,001	0,000		-0,057	-0,009	0,014	0,000		-0,052	0,000	0,011	0,000
00077	0,000	0,000	0,000	0,000	00402	0,000	0,000	0,000	0,000	00078	0,000	0,000	0,000	0,000	00403	0,000	0,000	0,000	0,000
	-0,019	-0,007	0,029	0,000		-0,022	-0,009	0,023	0,000		-0,017	-0,003	0,031	0,000		-0,010	-0,013	0,028	0,000
00079	0,000	0,000	0,000	0,000	00345	0,000	0,000	0,000	0,000	00346	-0,001	-0,004	-0,002	0,000	00001	-0,002	-0,008	-0,003	0,000
	-0,014	0,025	0,064	0,000		0,006	-0,027	0,027	0,000		0,004	0,004	-0,005	0,000		0,029	0,082	0,010	0,000
00103	-0,001	0,000	-0,002	0,000	00167	0,000	0,000	0,000	0,000	00347	0,000	0,000	0,000	0,000	00004	0,000	0,000	0,000	0,000
	0,005	-0,001	0,011	0,000		-0,003	-0,001	0,000	0,000		-0,001	0,000	0,001	0,000		0,000	0,000	0,000	0,000
00108	0,000	0,000	0,000	0,000	00104	-0,001	0,000	0,000	0,000	00006	0,001	0,002	0,001	0,000	00145	-0,001	0,000	0,000	0,000
	0,000	0,001	0,001	0,000		0,001	0,004	0,003	0,000		-0,082	-0,020	0,007	0,000		-0,065	-0,013	0,009	0,000
00101	-0,001	-0,003	0,000	0,000	00102	-0,001	-0,006	-0,001	0,000	00351	-0,001	-0,002	-0,001	0,000	00350	-0,001	0,000	0,000	0,000
	-0,001	-0,008	0,000	0,000		-0,002	-0,005	0,012	0,000		-0,002	0,006	0,002	0,000		0,001	0,001	0,002	0,000
00105	0,000	0,000	0,000	0,000	00106	0,000	0,000	0,000	0,000	00080	0,000	0,000	0,000	0,000	00166	0,000	0,000	0,000	0,000
	0,001	0,004	0,003	0,000		0,001	0,002	0,002	0,000		0,003	-0,004	0,026	0,000		-0,004	-0,001	0,000	0,000
00165	0,000	0,000	0,000	0,000	00352	0,000	0,000	0,000	0,000	00005	0,000	0,000	0,000	0,000	00354	0,000	-0,001	-0,001	0,000
	-0,005	-0,001	0,000	0,000		-0,002	-0,001	0,001	0,000		-0,031	-0,134	0,061	0,000		-0,001	0,000	0,003	0,000
00100	0,000	-0,002	0,000	0,000	00353	-0,001	0,000	0,000	0,000	00098	0,000	-0,001	0,000	0,000	00099	0,000	-0,002	0,000	0,000
	0,003	0,016	-0,010	0,000		-0,001	0,000	0,001	0,000		-0,002	-0,014	-0,003	0,000		0,007	-0,002	0,017	0,000
00358	0,000	-0,002	0,000	0,000	00355	0,000	0,000	0,000	0,000	00356	0,000	0,000	0,000	0,000	00164	0,000	0,000	0,000	0,000
	-0,002	-0,003	0,002	0,000		-0,004	-0,001	0,001	0,000		-0,002	-0,001	0,001	0,000		-0,005	-0,001	0,001	0,000
00398	0,000	0,000	0,000	0,000	00399	0,000	0,000	0,000	0,000	00357	0,000	-0,001	0,000	0,000	00146	-0,001	0,000	0,000	0,000
	-0,024	-0,010	0,018	0,000		-0,014	-0,012	0,021	0,000		-0,001	-0,001	0,002	0,000		-0,048	-0,012	0,009	0,000
00359	0,000	0,000	0,000	0,000	00163	0,000	0,000	0,000	0,000	00097	0,000	-0,001	0,000	0,000	00361	0,000	-0,001	0,000	0,000
	-0,003	-0,001	0,001	0,000		-0,004	-0,001	0,001	0,000		0,003	0,013	-0,008	0,000		-0,001	-0,002	0,003	0,000

Nodo	σL1 σP1 [N/mm²]	σL2 σP2 [N/mm²]	τL τP [N/mm²]	τP13 τP23 [N/mm²]	Nodo	σL1 σP1 [N/mm²]	σL2 σP2 [N/mm²]	τL τP [N/mm²]	τP13 τP23 [N/mm²]	Nodo	σL1 σP1 [N/mm²]	σL2 σP2 [N/mm²]	τL τP [N/mm²]	τP13 τP23 [N/mm²]	Nodo	σL1 σP1 [N/mm²]	σL2 σP2 [N/mm²]	τL τP [N/mm²]	τP13 τP23 [N/mm²]
00081	0,000 -0,005	0,000 -0,030	0,000 0,020	0,000 0,000	00400	0,000 -0,005	0,000 -0,017	0,000 0,022	0,000 0,000	00360	0,000 -0,002	-0,001 -0,001	0,000 0,001	0,000 0,000	00162	0,000 -0,004	0,000 -0,001	0,000 0,001	0,000 0,000
00363	0,000 -0,003	0,000 -0,001	0,000 0,002	0,000 0,000	00364	0,000 -0,002	-0,001 -0,002	0,000 0,003	0,000 0,000	00095	0,000 -0,003	-0,001 -0,017	0,000 -0,005	0,000 0,000	00096	0,000 0,002	-0,001 -0,003	0,000 0,017	0,000 0,000
00365	0,000 -0,001	-0,001 -0,003	0,000 0,003	0,000 0,000	00397	0,000 -0,037	0,000 -0,008	0,000 0,013	0,000 0,000	00362	0,000 -0,004	0,000 -0,001	0,000 0,002	0,000 0,000	00161	0,000 -0,005	0,000 -0,001	0,000 0,002	0,000 0,000
00366	0,000 -0,004	0,000 -0,001	0,000 0,002	0,000 0,000	00160	0,000 -0,004	0,000 -0,001	0,000 0,002	0,000 0,000	00082	0,000 0,007	0,000 -0,019	0,000 0,037	0,000 0,000	00394	0,000 -0,025	0,000 -0,007	0,000 0,013	0,000 0,000
00148	0,000 -0,033	0,000 -0,006	0,000 0,007	0,000 0,000	00368	0,000 -0,001	-0,001 -0,003	0,000 0,004	0,000 0,000	00367	0,000 -0,003	-0,001 -0,002	0,000 0,002	0,000 0,000	00094	0,000 0,002	-0,001 0,011	0,000 -0,004	0,000 0,000
00369	0,000 -0,005	0,000 -0,001	0,000 0,003	0,000 0,000	00370	0,000 -0,004	0,000 -0,002	0,000 0,003	0,000 0,000	00159	0,000 -0,005	0,000 -0,001	0,000 0,002	0,000 0,000	00093	0,000 -0,003	-0,001 -0,003	0,000 0,019	0,000 0,000
00372	0,000 0,000	-0,001 -0,003	0,000 0,005	0,000 0,000	00371	0,000 -0,003	-0,001 -0,003	0,000 0,004	0,000 0,000	00395	0,000 -0,016	0,000 -0,010	0,000 0,016	0,000 0,000	00158	0,000 -0,005	0,000 -0,001	0,000 0,002	0,000 0,000
00083	0,000 0,002	0,000 0,000	0,000 0,006	0,000 0,000	00378	0,000 -0,004	-0,001 -0,004	0,000 0,006	0,000 0,000	00374	0,000 -0,004	0,000 -0,003	0,000 0,004	0,000 0,000	00377	0,000 -0,006	0,000 -0,003	0,000 0,005	0,000 0,000
00092	0,000 -0,003	-0,001 -0,020	0,000 -0,006	0,000 0,000	00396	0,000 -0,008	0,000 -0,013	0,000 0,019	0,000 0,000	00373	0,000 -0,006	0,000 -0,002	0,000 0,004	0,000 0,000	00157	0,000 -0,006	0,000 -0,001	0,000 0,003	0,000 0,000
00091	0,000 0,000	-0,001 0,006	0,000 0,001	0,000 0,000	00375	0,000 -0,001	-0,001 -0,004	0,000 0,006	0,000 0,000	00147	0,000 -0,041	0,000 -0,008	0,000 0,010	0,000 0,000	00156	0,000 -0,007	0,000 -0,001	0,000 0,003	0,000 0,000
00155	0,000 -0,008	0,000 -0,002	0,000 0,003	0,000 0,000	00376	0,000 -0,008	0,000 -0,002	0,000 0,004	0,000 0,000	00379	0,000 0,001	-0,001 -0,003	0,000 0,007	0,000 0,000	00090	0,000 -0,008	-0,001 -0,005	0,000 0,021	0,000 0,000
00089	0,000 -0,003	-0,001 -0,022	0,000 -0,004	0,000 0,000	00380	0,000 -0,009	0,000 -0,003	0,000 0,005	0,000 0,000	00381	0,000 -0,007	0,000 -0,004	0,000 0,006	0,000 0,000	00084	0,000 -0,003	0,000 -0,024	0,000 0,014	0,000 0,000
00393	0,000 -0,005	0,000 -0,015	0,000 0,015	0,000 0,000	00392	0,000 -0,010	0,000 -0,010	0,000 0,014	0,000 0,000	00382	0,000 -0,002	-0,001 -0,005	0,000 0,009	0,000 0,000	00154	0,000 -0,009	0,000 -0,002	0,000 0,004	0,000 0,000
00386	0,000 -0,002	-0,001 -0,009	0,000 0,006	0,000 0,000	00385	0,000 -0,007	0,000 -0,006	0,000 0,009	0,000 0,000	00088	0,000 0,000	-0,001 0,001	0,000 0,006	0,000 0,000	00153	0,000 -0,011	0,000 -0,002	0,000 0,004	0,000 0,000
00391	0,000 -0,016	0,000 -0,007	0,000 0,012	0,000 0,000	00087	0,000 -0,002	-0,001 -0,017	0,000 0,009	0,000 0,000	00384	0,000 -0,010	0,000 -0,004	0,000 0,008	0,000 0,000	00383	0,000 -0,012	0,000 -0,003	0,000 0,006	0,000 0,000
00152	0,000 -0,013	0,000 -0,003	0,000 0,004	0,000 0,000	00388	0,000 -0,011	0,000 -0,006	0,000 0,010	0,000 0,000	00390	0,000 -0,021	0,000 -0,005	0,000 0,009	0,000 0,000	00149	0,000 -0,024	0,000 -0,006	0,000 0,006	0,000 0,000
00086	0,000 0,003	0,000 0,003	0,000 -0,001	0,000 0,000	00389	0,000 -0,007	0,000 -0,009	0,000 0,013	0,000 0,000	00151	0,000 -0,018	0,000 -0,003	0,000 0,005	0,000 0,000	00387	0,000 -0,015	0,000 -0,005	0,000 0,008	0,000 0,000
00150	0,000 -0,021	0,000 -0,004	0,000 0,006	0,000 0,000	00085	0,000 0,010	0,000 -0,014	0,000 0,031	0,000 0,000										
Eccentricità accidentale - in direzione X																			
00075	-0,001 0,043	0,000 -0,002	0,000 -0,020	0,000 0,000	00076	0,000 0,030	0,000 0,003	0,000 -0,026	0,000 0,000	00401	0,000 0,037	0,000 0,008	0,000 -0,018	0,000 0,000	00349	0,000 0,000	0,000 -0,001	0,000 -0,002	0,000 0,000
00107	0,000 0,000	0,000 -0,002	0,000 -0,002	0,000 0,000	00348	0,000 0,002	0,000 0,000	0,000 -0,001	0,000 0,000	00344	0,000 0,057	-0,001 0,009	-0,001 -0,014	0,000 0,000	00074	-0,003 0,052	-0,001 0,000	-0,002 -0,011	0,000 0,000
00077	0,000 0,019	0,000 0,007	0,000 -0,029	0,000 0,000	00402	0,000 0,022	0,000 0,009	0,000 -0,023	0,000 0,000	00078	0,000 0,017	0,000 0,003	0,000 -0,031	0,000 0,000	00403	0,000 0,010	0,000 0,013	0,000 -0,028	0,000 0,000
00079	0,000 0,014	0,000 -0,025	0,000 -0,064	0,000 0,000	00345	0,000 -0,006	0,000 0,027	0,000 -0,027	0,000 0,000	00346	0,001 -0,004	0,004 -0,004	0,002 0,005	0,000 0,000	00001	0,002 -0,029	0,008 -0,082	0,003 -0,010	0,000 0,000
00103	0,001 -0,005	0,000 0,001	0,002 -0,011	0,000 0,000	00167	0,000 0,003	0,000 0,001	0,000 0,000	0,000 0,000	00347	0,000 0,001	0,000 0,000	0,000 -0,001	0,000 0,000	00004	0,000 0,000	0,000 0,000	0,000 0,000	0,000 0,000
00108	0,000 0,000	0,000 -0,001	0,000 -0,001	0,000 0,000	00104	0,001 -0,001	0,000 -0,004	0,000 -0,003	0,000 0,000	00006	-0,001 0,082	-0,002 0,020	-0,001 -0,007	0,000 0,000	00145	0,001 0,065	0,000 0,013	0,000 -0,009	0,000 0,000
00101	0,001 0,001	0,003 0,008	0,000 0,000	0,000 0,000	00102	0,001 0,002	0,006 0,005	0,001 -0,012	0,000 0,000	00351	0,001 0,002	0,002 -0,006	0,001 -0,002	0,000 0,000	00350	0,001 -0,001	0,000 -0,001	0,000 -0,002	0,000 0,000
00105	0,000 -0,001	0,000 -0,004	0,000 -0,003	0,000 0,000	00106	0,000 -0,001	0,000 -0,002	0,000 -0,002	0,000 0,000	00080	0,000 -0,003	0,000 0,004	0,000 -0,026	0,000 0,000	00166	0,000 0,004	0,000 0,001	0,000 0,000	0,000 0,000
00165	0,000 0,005	0,000 0,001	0,000 0,000	0,000 0,000	00352	0,000 0,002	0,000 0,001	0,000 -0,001	0,000 0,000	00005	0,000 0,031	0,000 0,134	0,000 -0,061	0,000 0,000	00354	0,000 0,001	0,001 0,000	0,001 -0,003	0,000 0,000
00100	0,000 -0,003	0,002 -0,016	0,000 0,010	0,000 0,000	00353	0,001 0,001	0,000 0,000	0,000 -0,001	0,000 0,000	00098	0,000 0,002	0,001 0,014	0,000 0,003	0,000 0,000	00099	0,000 -0,007	0,002 0,002	0,000 -0,017	0,000 0,000
00358	0,000 0,002	0,002 0,003	0,000 -0,002	0,000 0,000	00355	0,000 0,004	0,000 0,001	0,000 -0,001	0,000 0,000	00356	0,000 0,002	0,000 0,001	0,000 -0,001	0,000 0,000	00164	0,000 0,005	0,000 0,001	0,000 -0,001	0,000 0,000
00398	0,000 0,024	0,000 0,010	0,000 -0,018	0,000 0,000	00399	0,000 0,014	0,000 0,012	0,000 -0,021	0,000 0,000	00357	0,000 0,001	0,001 0,001	0,000 -0,002	0,000 0,000	00146	0,001 0,048	0,000 0,012	0,000 -0,009	0,000 0,000
00359	0,000 0,003	0,000 0,001	0,000 -0,001	0,000 0,000	00163	0,000 0,004	0,000 0,001	0,000 -0,001	0,000 0,000	00097	0,000 -0,003	0,001 -0,013	0,000 0,008	0,000 0,000	00361	0,000 0,001	0,001 0,002	0,000 -0,003	0,000 0,000
00081	0,000 0,005	0,000 0,030	0,000 -0,020	0,000 0,000	00400	0,000 0,005	0,000 0,017	0,000 -0,022	0,000 0,000	00360	0,000 0,002	0,001 0,001	0,000 -0,001	0,000 0,000	00162	0,000 0,004	0,000 0,001	0,000 -0,001	0,000 0,000
00363	0,000 0,003	0,000 0,001	0,000 -0,002	0,000 0,000	00364	0,000 0,002	0,001 0,002	0,000 -0,003	0,000 0,000	00095	0,000 0,003	0,001 0,017	0,000 0,005	0,000 0,000	00096	0,000 -0,002	0,001 0,003	0,000 -0,017	0,000 0,000
00365	0,000 0,001	0,001 0,003	0,000 -0,003	0,000 0,000	00397	0,000 0,037	0,000 0,008	0,000 -0,013	0,000 0,000	00362	0,000 0,004	0,000 0,001	0,000 -0,002	0,000 0,000	00161	0,000 0,005	0,000 0,001	0,000 -0,002	0,000 0,000
00366	0,000 0,004	0,000 0,001	0,000 -0,002	0,000 0,000	00160	0,000 0,004	0,000 0,001	0,000 -0,002	0,000 0,000	00082	0,000 -0,007	0,000 0,019	0,000 -0,037	0,000 0,000	00394	0,000 0,025	0,000 0,007	0,000 -0,013	0,000 0,000
00148	0,000 0,033	0,000 0,006	0,000 -0,007	0,000 0,000	00368	0,000 0,001	0,001 0,003	0,000 -0,004	0,000 0,000	00367	0,000 0,003	0,001 0,002	0,000 -0,002	0,000 0,000	00094	0,000 -0,002	0,001 -0,011	0,000 0,004	0,000 0,000
00369	0,000 0,005	0,000 0,001	0,000 -0,003	0,000 0,000	00370	0,000 0,004	0,000 0,002	0,000 -0,003	0,000 0,000	00159	0,000 0,005	0,000 0,001	0,000 -0,002	0,000 0,000	00093	0,000 0,003	0,001 0,003	0,000 -0,019	0,000 0,000
00372	0,000 0,000	0,001 0,003	0,000 -0,005	0,000 0,000	00371	0,000 0,003	0,001 0,003	0,000 -0,004	0,000 0,000	00395	0,000 0,016	0,000 0,010	0,000 -0,016	0,000 0,000	00158	0,000 0,005	0,000 0,001	0,000 -0,002	0,000 0,000
00083	0,000 -0,002	0,000 0,000	0,000 -0,006	0,000 0,000	00378	0,000 0,004	0,001 0,004	0,000 -0,006	0,000 0,000	00374	0,000 0,004	0,000 0,003	0,000 -0,004	0,000 0,000	00377	0,000 0,006	0,000 0,003	0,000 -0,005	0,000 0,000
00092	0,000 0,003	0,001 0,020	0,000 0,006	0,000 0,000	00396	0,000 0,008	0,000 0,013	0,000 -0,019	0,000 0,000	00373	0,000 0,006	0,000 0,002	0,000 -0,004	0,000 0,000	00157	0,000 0,006	0,000 0,001	0,000 -0,003	0,000 0,000
00091	0,000	0,001	0,000	0,000	00375	0,000	0,001	0,000	0,000	00147	0,000	0,000	0,000	0,000	00156	0,000	0,000	0,000	0,000

Nodo	σL1 σP1 [N/mm²]	σL2 σP2 [N/mm²]	τL τP [N/mm²]	τP13 τP23 [N/mm²]	Nodo	σL1 σP1 [N/mm²]	σL2 σP2 [N/mm²]	τL τP [N/mm²]	τP13 τP23 [N/mm²]	Nodo	σL1 σP1 [N/mm²]	σL2 σP2 [N/mm²]	τL τP [N/mm²]	τP13 τP23 [N/mm²]	Nodo	σL1 σP1 [N/mm²]	σL2 σP2 [N/mm²]	τL τP [N/mm²]	τP13 τP23 [N/mm²]
	0,000	-0,006	-0,001	0,000		0,001	0,004	-0,006	0,000		0,041	0,008	-0,010	0,000		0,007	0,001	-0,003	0,000
00155	0,000 0,008	0,000 0,002	0,000 -0,003	0,000 0,000	00376	0,000 0,008	0,000 0,002	0,000 -0,004	0,000 0,000	00379	0,000 -0,001	0,001 0,003	0,000 -0,007	0,000 0,000	00090	0,000 0,008	0,001 0,005	0,000 -0,021	0,000 0,000
00089	0,000 0,003	0,001 0,022	0,000 0,004	0,000 0,000	00380	0,000 0,009	0,000 0,003	0,000 -0,005	0,000 0,000	00381	0,000 0,007	0,000 0,004	0,000 -0,006	0,000 0,000	00084	0,000 0,003	0,000 0,024	0,000 -0,014	0,000 0,000
00393	0,000 0,005	0,000 0,015	0,000 -0,015	0,000 0,000	00392	0,000 0,010	0,000 0,010	0,000 -0,014	0,000 0,000	00382	0,000 0,002	0,001 0,005	0,000 -0,009	0,000 0,000	00154	0,000 0,009	0,000 0,002	0,000 -0,004	0,000 0,000
00386	0,000 0,002	0,001 0,009	0,000 -0,006	0,000 0,000	00385	0,000 0,007	0,000 0,006	0,000 -0,009	0,000 0,000	00088	0,000 0,000	0,001 -0,001	0,000 -0,006	0,000 0,000	00153	0,000 0,011	0,000 0,002	0,000 -0,004	0,000 0,000
00391	0,000 0,016	0,000 0,007	0,000 -0,012	0,000 0,000	00087	0,000 0,002	0,001 0,017	0,000 -0,009	0,000 0,000	00384	0,000 0,010	0,000 0,004	0,000 -0,008	0,000 0,000	00383	0,000 0,012	0,000 0,003	0,000 -0,006	0,000 0,000
00152	0,000 0,013	0,000 0,003	0,000 -0,004	0,000 0,000	00388	0,000 0,011	0,000 0,006	0,000 -0,010	0,000 0,000	00390	0,000 0,021	0,000 0,005	0,000 -0,009	0,000 0,000	00149	0,000 0,024	0,000 0,006	0,000 -0,006	0,000 0,000
00086	0,000 -0,003	0,000 -0,003	0,000 0,001	0,000 0,000	00389	0,000 0,007	0,000 0,009	0,000 -0,013	0,000 0,000	00151	0,000 0,018	0,000 0,003	0,000 -0,005	0,000 0,000	00387	0,000 0,015	0,000 0,005	0,000 -0,008	0,000 0,000
00150	0,000 0,021	0,000 0,004	0,000 -0,006	0,000 0,000	00085	0,000 -0,010	0,000 0,014	0,000 -0,031	0,000 0,000										
Eccentricità accidentale + in direzione Y																			
00075	0,001 -0,065	0,000 0,003	0,000 0,030	0,000 0,000	00076	0,000 -0,045	0,000 -0,005	0,000 0,040	0,000 0,000	00401	-0,001 -0,055	0,001 -0,012	0,000 0,028	0,000 0,000	00349	-0,001 -0,001	0,000 0,001	0,000 0,002	0,000 0,000
00107	0,000 0,001	0,000 0,003	0,000 0,003	0,000 0,000	00348	-0,001 -0,003	0,000 -0,001	0,000 0,001	0,000 0,000	00344	0,001 -0,085	0,001 -0,014	0,001 0,022	0,000 0,000	00074	0,004 -0,078	0,002 0,000	0,002 0,017	0,000 0,000
00077	0,000 -0,029	0,000 -0,010	0,000 0,044	0,000 0,000	00402	0,000 -0,033	0,000 -0,013	0,000 0,035	0,000 0,000	00078	0,000 -0,026	0,000 -0,004	0,000 0,047	0,000 0,000	00403	0,000 -0,015	0,000 -0,019	0,000 0,043	0,000 0,000
00079	0,000 -0,021	0,000 0,037	0,000 0,097	0,000 0,000	00345	0,000 0,009	0,000 -0,041	0,000 0,041	0,000 0,000	00346	-0,002 0,006	-0,006 0,006	-0,002 -0,008	0,000 0,000	00001	-0,004 0,044	-0,012 0,124	-0,004 0,015	0,000 0,000
00103	-0,001 0,007	0,000 -0,002	-0,003 0,017	0,000 0,000	00167	-0,001 -0,004	0,000 -0,001	0,000 0,000	0,000 0,000	00347	0,000 -0,001	0,000 0,000	0,000 0,001	0,000 0,000	00004	0,000 -0,001	0,000 0,001	0,000 0,001	0,000 0,000
00108	0,000 0,000	0,000 0,002	0,000 0,002	0,000 0,000	00104	-0,001 0,002	0,000 0,007	0,000 0,004	0,000 0,000	00006	0,002 -0,124	0,003 -0,030	0,002 0,010	0,000 0,000	00145	-0,002 -0,097	0,000 -0,019	0,000 0,013	0,000 0,000
00101	-0,001 -0,002	-0,004 -0,013	0,000 0,000	0,000 0,000	00102	-0,002 -0,003	-0,010 -0,008	-0,002 0,018	0,000 0,000	00351	-0,001 -0,004	-0,003 0,009	-0,002 0,003	0,000 0,000	00350	-0,001 0,001	-0,001 0,002	-0,001 0,003	0,000 0,000
00105	0,000 0,002	0,000 0,005	0,000 0,004	0,000 0,000	00106	0,000 0,001	0,000 0,003	0,000 0,004	0,000 0,000	00080	0,000 0,005	0,000 -0,006	0,000 0,039	0,000 0,000	00166	-0,001 -0,006	0,000 -0,002	0,000 0,000	0,000 0,000
00165	-0,001 -0,007	0,000 -0,001	0,000 0,001	0,000 0,000	00352	-0,001 -0,003	0,000 -0,001	0,000 0,001	0,000 0,000	00005	0,000 -0,047	0,000 -0,202	0,000 0,092	0,000 0,000	00354	-0,001 -0,002	-0,002 0,000	-0,001 0,005	0,000 0,000
00100	0,000 0,005	-0,003 0,024	0,000 -0,016	0,000 0,000	00353	-0,001 -0,001	-0,001 0,000	-0,001 0,002	0,000 0,000	00098	0,000 -0,003	-0,002 -0,021	0,000 -0,005	0,000 0,000	00099	0,000 0,010	-0,003 -0,003	0,000 0,026	0,000 0,000
00358	0,000 -0,003	-0,002 -0,004	0,000 0,003	0,000 0,000	00355	0,000 -0,006	0,000 -0,001	0,000 0,001	0,000 0,000	00356	-0,001 -0,003	-0,001 -0,001	0,000 0,002	0,000 0,000	00164	0,000 -0,008	0,000 -0,002	0,000 0,001	0,000 0,000
00398	0,000 -0,037	0,000 -0,015	0,000 0,028	0,000 0,000	00399	0,000 -0,021	0,000 -0,018	0,000 0,032	0,000 0,000	00357	0,000 -0,001	-0,001 -0,002	0,000 0,003	0,000 0,000	00146	-0,001 -0,072	0,000 -0,018	0,000 0,014	0,000 0,000
00359	0,000 -0,005	0,000 -0,002	0,000 0,002	0,000 0,000	00163	0,000 -0,007	0,000 -0,002	0,000 0,002	0,000 0,000	00097	0,000 0,004	-0,002 0,020	0,000 -0,012	0,000 0,000	00361	0,000 -0,002	-0,002 -0,003	0,000 0,005	0,000 0,000
00081	0,000 -0,008	0,000 -0,046	0,000 0,030	0,000 0,000	00400	0,000 -0,008	0,000 -0,026	0,000 0,033	0,000 0,000	00360	0,000 -0,003	-0,001 -0,002	0,000 0,002	0,000 0,000	00162	0,000 -0,007	0,000 -0,001	0,000 0,002	0,000 0,000
00363	0,000 -0,005	-0,001 -0,002	0,000 0,003	0,000 0,000	00364	0,000 -0,003	-0,001 -0,003	0,000 0,004	0,000 0,000	00095	0,000 -0,004	-0,002 -0,026	0,000 -0,007	0,000 0,000	00096	0,000 0,003	-0,002 -0,005	0,000 0,026	0,000 0,000
00365	0,000 -0,002	-0,002 -0,004	0,000 0,005	0,000 0,000	00397	-0,001 -0,055	0,000 -0,013	-0,001 0,020	0,000 0,000	00362	0,000 -0,006	0,000 -0,002	0,000 0,002	0,000 0,000	00161	0,000 -0,007	0,000 -0,001	0,000 0,002	0,000 0,000
00366	0,000 -0,006	0,000 -0,002	0,000 0,004	0,000 0,000	00160	0,000 -0,007	0,000 -0,001	0,000 0,003	0,000 0,000	00082	0,000 0,011	0,000 -0,028	0,000 0,056	0,000 0,000	00394	0,000 -0,037	0,000 -0,011	-0,001 0,020	0,000 0,000
00148	0,000 -0,050	0,000 -0,008	0,000 0,011	0,000 0,000	00368	0,000 -0,002	-0,001 -0,004	0,000 0,007	0,000 0,000	00367	0,000 -0,004	-0,001 -0,003	0,000 0,004	0,000 0,000	00094	0,000 0,003	-0,002 0,016	0,000 -0,006	0,000 0,000
00369	0,000 -0,008	0,000 -0,002	0,000 0,004	0,000 0,000	00370	0,000 -0,006	-0,001 -0,003	0,000 0,005	0,000 0,000	00159	0,000 -0,007	0,000 -0,001	0,000 0,003	0,000 0,000	00093	0,000 -0,005	-0,002 -0,005	0,000 0,028	0,000 0,000
00372	0,000 0,000	-0,001 -0,004	0,000 0,007	0,000 0,000	00371	0,000 -0,004	-0,001 -0,004	0,000 0,006	0,000 0,000	00395	0,000 -0,024	0,000 -0,015	0,000 0,024	0,000 0,000	00158	0,000 -0,008	0,000 -0,002	0,000 0,004	0,000 0,000
00083	0,000 0,003	0,000 0,000	0,000 0,009	0,000 0,000	00378	0,000 -0,007	-0,001 -0,006	0,000 0,009	0,000 0,000	00374	0,000 -0,007	-0,001 -0,004	0,000 0,006	0,000 0,000	00377	0,000 -0,010	0,000 -0,004	0,000 0,008	0,000 0,000
00092	0,000 -0,005	-0,002 -0,030	0,000 -0,009	0,000 0,000	00396	0,000 -0,013	0,000 -0,019	0,000 0,029	0,000 0,000	00373	0,000 -0,009	0,000 -0,003	0,000 0,005	0,000 0,000	00157	0,000 -0,008	0,000 -0,002	0,000 0,004	0,000 0,000
00091	0,000 0,001	-0,001 0,010	0,000 0,001	0,000 0,000	00375	0,000 -0,002	-0,001 -0,006	0,000 0,009	0,000 0,000	00147	-0,001 -0,061	0,000 -0,012	-0,001 0,014	0,000 0,000	00156	0,000 -0,010	0,000 -0,002	0,000 0,004	0,000 0,000
00155	0,000 -0,012	0,000 -0,002	0,000 0,005	0,000 0,000	00376	0,000 -0,012	0,000 -0,003	0,000 0,006	0,000 0,000	00379	0,000 0,002	-0,001 -0,004	0,000 0,010	0,000 0,000	00090	0,000 -0,011	-0,001 -0,007	0,000 0,032	0,000 0,000
00089	0,000 -0,005	-0,001 -0,033	0,000 -0,007	0,000 0,000	00380	0,000 -0,014	0,000 -0,004	0,000 0,008	0,000 0,000	00381	0,000 -0,010	-0,001 -0,007	0,000 0,010	0,000 0,000	00084	0,000 -0,004	0,000 -0,036	0,000 0,021	0,000 0,000
00393	0,000 -0,008	0,000 -0,023	0,000 0,023	0,000 0,000	00392	0,000 -0,015	0,000 -0,015	0,000 0,022	0,000 0,000	00382	0,000 -0,003	-0,001 -0,008	0,000 0,013	0,000 0,000	00154	0,000 -0,013	0,000 -0,003	0,000 0,006	0,000 0,000
00386	0,000 -0,003	-0,001 -0,014	0,000 0,009	0,000 0,000	00385	0,000 -0,010	-0,001 -0,009	0,000 0,014	0,000 0,000	00088	0,000 -0,001	-0,001 0,001	0,000 0,010	0,000 0,000	00153	0,000 -0,016	0,000 -0,003	0,000 0,006	0,000 0,000
00391	0,000 -0,024	0,000 -0,011	0,000 0,018	0,000 0,000	00087	0,000 -0,003	-0,001 -0,026	0,000 0,013	0,000 0,000	00384	0,000 -0,015	0,000 -0,007	0,000 0,012	0,000 0,000	00383	0,000 -0,019	0,000 -0,004	0,000 0,009	0,000 0,000
00152	0,000 -0,020	0,000 -0,005	0,000 0,007	0,000 0,000	00388	0,000 -0,016	0,000 -0,010	0,000 0,016	0,000 0,000	00390	0,000 -0,032	0,000 -0,008	-0,001 0,013	0,000 0,000	00149	0,000 -0,037	0,000 -0,009	0,000 0,010	0,000 0,000
00086	0,000 0,004	-0,001 0,005	0,000 -0,002	0,000 0,000	00389	0,000 -0,010	-0,001 -0,014	0,000 0,019	0,000 0,000	00151	0,000 -0,027	0,000 -0,004	0,000 0,008	0,000 0,000	00387	0,000 -0,023	0,000 -0,007	0,000 0,013	0,000 0,000
00150	0,000 -0,031	0,000 -0,006	0,000 0,010	0,000 0,000	00085	0,000 0,016	-0,001 -0,022	0,000 0,047	0,000 0,000										
Eccentricità accidentale - in direzione Y																			
00075	-0,001	0,000	0,000	0,000	00076	0,000	0,000	0,000	0,000	00401	0,001	-0,001	0,000	0,000	00349	0,001	0,000	0,000	0,000

Nodo	σL1 σP1 [N/mm²]	σL2 σP2 [N/mm²]	τL τP [N/mm²]	τP13 τP23 [N/mm²]	Nodo	σL1 σP1 [N/mm²]	σL2 σP2 [N/mm²]	τL τP [N/mm²]	τP13 τP23 [N/mm²]	Nodo	σL1 σP1 [N/mm²]	σL2 σP2 [N/mm²]	τL τP [N/mm²]	τP13 τP23 [N/mm²]	Nodo	σL1 σP1 [N/mm²]	σL2 σP2 [N/mm²]	τL τP [N/mm²]	τP13 τP23 [N/mm²]
	0,065	-0,003	-0,030	0,000		0,045	0,005	-0,040	0,000		0,055	0,012	-0,028	0,000		0,001	-0,001	-0,002	0,000
00107	0,000	0,000	0,000	0,000	00348	0,001	0,000	0,000	0,000	00344	-0,001	-0,001	-0,001	0,000	00074	-0,004	-0,002	-0,002	0,000
	-0,001	-0,003	-0,003	0,000		0,003	0,001	-0,001	0,000		0,085	0,014	-0,022	0,000		0,078	0,000	-0,017	0,000
00077	0,000	0,000	0,000	0,000	00402	0,000	0,000	0,000	0,000	00078	0,000	0,000	0,000	0,000	00403	0,000	0,000	0,000	0,000
	0,029	0,010	-0,044	0,000		0,033	0,013	-0,035	0,000		0,026	0,004	-0,047	0,000		0,015	0,019	-0,043	0,000
00079	0,000	0,000	0,000	0,000	00345	0,000	0,000	0,000	0,000	00346	0,002	0,006	0,002	0,000	00001	0,004	0,012	0,004	0,000
	0,021	-0,037	-0,097	0,000		-0,009	0,041	-0,041	0,000		-0,006	-0,006	0,008	0,000		-0,044	-0,124	-0,015	0,000
00103	0,001	0,000	0,003	0,000	00167	0,001	0,000	0,000	0,000	00347	0,000	0,000	0,000	0,000	00004	0,000	0,000	0,000	0,000
	-0,007	0,002	-0,017	0,000		0,004	0,001	0,000	0,000		0,001	0,000	-0,001	0,000		0,001	-0,001	-0,001	0,000
00108	0,000	0,000	0,000	0,000	00104	0,001	0,000	0,000	0,000	00006	-0,002	-0,003	-0,002	0,000	00145	0,002	0,000	0,000	0,000
	0,000	-0,002	-0,002	0,000		-0,002	-0,007	-0,004	0,000		0,124	0,030	-0,010	0,000		0,097	0,019	-0,013	0,000
00101	0,001	0,004	0,000	0,000	00102	0,002	0,010	0,002	0,000	00351	0,001	0,003	0,002	0,000	00350	0,001	0,001	0,001	0,000
	0,002	0,013	0,000	0,000		0,003	0,008	-0,018	0,000		0,004	-0,009	-0,003	0,000		-0,001	-0,002	-0,003	0,000
00105	0,000	0,000	0,000	0,000	00106	0,000	0,000	0,000	0,000	00080	0,000	0,000	0,000	0,000	00166	0,001	0,000	0,000	0,000
	-0,002	-0,005	-0,004	0,000		-0,001	-0,003	-0,004	0,000		-0,005	0,006	-0,039	0,000		0,006	0,002	0,000	0,000
00165	0,001	0,000	0,000	0,000	00352	0,001	0,000	0,000	0,000	00005	0,000	0,000	0,000	0,000	00354	0,001	0,002	0,001	0,000
	0,007	0,001	-0,001	0,000		0,003	0,001	-0,001	0,000		0,047	0,202	-0,092	0,000		0,002	0,000	-0,005	0,000
00100	0,000	0,003	0,000	0,000	00353	0,001	0,001	0,001	0,000	00098	0,000	0,002	0,000	0,000	00099	0,000	0,003	0,000	0,000
	-0,005	-0,024	0,016	0,000		0,001	0,000	-0,002	0,000		0,003	0,021	0,005	0,000		-0,010	0,003	-0,026	0,000
00358	0,000	0,002	0,000	0,000	00355	0,000	0,000	0,000	0,000	00356	0,001	0,001	0,000	0,000	00164	0,000	0,000	0,000	0,000
	0,003	0,004	-0,003	0,000		0,006	0,001	-0,001	0,000		0,003	0,001	-0,002	0,000		0,008	0,002	-0,001	0,000
00398	0,000	0,000	0,000	0,000	00399	0,000	0,000	0,000	0,000	00357	0,000	0,001	0,000	0,000	00146	0,001	0,000	0,000	0,000
	0,037	0,015	-0,028	0,000		0,021	0,018	-0,032	0,000		0,001	0,002	-0,003	0,000		0,072	0,018	-0,014	0,000
00359	0,000	0,000	0,000	0,000	00163	0,000	0,000	0,000	0,000	00097	0,000	0,002	0,000	0,000	00361	0,000	0,002	0,000	0,000
	0,005	0,002	-0,002	0,000		0,007	0,002	-0,002	0,000		-0,004	-0,020	0,012	0,000		0,002	0,003	-0,005	0,000
00081	0,000	0,000	0,000	0,000	00400	0,000	0,000	0,000	0,000	00360	0,000	0,001	0,000	0,000	00162	0,000	0,000	0,000	0,000
	0,008	0,046	-0,030	0,000		0,008	0,026	-0,033	0,000		0,003	0,002	-0,002	0,000		0,007	0,001	-0,002	0,000
00363	0,000	0,001	0,000	0,000	00364	0,000	0,001	0,000	0,000	00095	0,000	0,002	0,000	0,000	00096	0,000	0,002	0,000	0,000
	0,005	0,002	-0,003	0,000		0,003	0,003	-0,004	0,000		0,004	0,026	0,007	0,000		-0,003	0,005	-0,026	0,000
00365	0,000	0,002	0,000	0,000	00397	0,001	0,000	0,001	0,000	00362	0,000	0,000	0,000	0,000	00161	0,000	0,000	0,000	0,000
	0,002	0,004	-0,005	0,000		0,055	0,013	-0,020	0,000		0,006	0,002	-0,002	0,000		0,007	0,001	-0,002	0,000
00366	0,000	0,000	0,000	0,000	00160	0,000	0,000	0,000	0,000	00082	0,000	0,000	0,000	0,000	00394	0,000	0,000	0,001	0,000
	0,006	0,002	-0,004	0,000		0,007	0,001	-0,003	0,000		-0,011	0,028	-0,056	0,000		0,037	0,011	-0,020	0,000
00148	0,000	0,000	0,000	0,000	00368	0,000	0,001	0,000	0,000	00367	0,000	0,001	0,000	0,000	00094	0,000	0,002	0,000	0,000
	0,050	0,008	-0,011	0,000		0,002	0,004	-0,007	0,000		0,004	0,003	-0,004	0,000		-0,003	-0,016	0,006	0,000
00369	0,000	0,000	0,000	0,000	00370	0,000	0,001	0,000	0,000	00159	0,000	0,000	0,000	0,000	00093	0,000	0,002	0,000	0,000
	0,008	0,002	-0,004	0,000		0,006	0,003	-0,005	0,000		0,007	0,001	-0,003	0,000		0,005	0,005	-0,028	0,000
00372	0,000	0,001	0,000	0,000	00371	0,000	0,001	0,000	0,000	00395	0,000	0,000	0,000	0,000	00158	0,000	0,000	0,000	0,000
	0,000	0,004	-0,007	0,000		0,004	0,004	-0,006	0,000		0,024	0,015	-0,024	0,000		0,008	0,002	-0,004	0,000
00083	0,000	0,000	0,000	0,000	00378	0,000	0,001	0,000	0,000	00374	0,000	0,001	0,000	0,000	00377	0,000	0,000	0,000	0,000
	-0,003	0,000	-0,009	0,000		0,007	0,006	-0,009	0,000		0,007	0,004	-0,006	0,000		0,010	0,004	-0,008	0,000
00092	0,000	0,002	0,000	0,000	00396	0,000	0,000	0,000	0,000	00373	0,000	0,000	0,000	0,000	00157	0,000	0,000	0,000	0,000
	0,005	0,030	0,009	0,000		0,013	0,019	-0,029	0,000		0,009	0,003	-0,005	0,000		0,008	0,002	-0,004	0,000
00091	0,000	0,001	0,000	0,000	00375	0,000	0,001	0,000	0,000	00147	0,001	0,000	0,001	0,000	00156	0,000	0,000	0,000	0,000
	-0,001	-0,010	-0,001	0,000		0,002	0,006	-0,009	0,000		0,061	0,012	-0,014	0,000		0,010	0,002	-0,004	0,000
00155	0,000	0,000	0,000	0,000	00376	0,000	0,000	0,000	0,000	00379	0,000	0,001	0,000	0,000	00090	0,000	0,001	0,000	0,000
	0,012	0,002	-0,005	0,000		0,012	0,003	-0,006	0,000		-0,002	0,004	-0,010	0,000		0,011	0,007	-0,032	0,000
00089	0,000	0,001	0,000	0,000	00380	0,000	0,000	0,000	0,000	00381	0,000	0,001	0,000	0,000	00084	0,000	0,000	0,000	0,000
	0,005	0,033	0,007	0,000		0,014	0,004	-0,008	0,000		0,010	0,007	-0,010	0,000		0,004	0,036	-0,021	0,000
00393	0,000	0,000	0,000	0,000	00392	0,000	0,000	0,000	0,000	00382	0,000	0,001	0,000	0,000	00154	0,000	0,000	0,000	0,000
	0,008	0,023	-0,023	0,000		0,015	0,015	-0,022	0,000		0,003	0,008	-0,013	0,000		0,013	0,003	-0,006	0,000
00386	0,000	0,001	0,000	0,000	00385	0,000	0,001	0,000	0,000	00088	0,000	0,001	0,000	0,000	00153	0,000	0,000	0,000	0,000
	0,003	0,014	-0,009	0,000		0,010	0,009	-0,014	0,000		0,001	-0,001	-0,010	0,000		0,016	0,003	-0,006	0,000
00391	0,000	0,000	0,000	0,000	00087	0,000	0,001	0,000	0,000	00384	0,000	0,000	0,000	0,000	00383	0,000	0,000	0,000	0,000
	0,024	0,011	-0,018	0,000		0,003	0,026	-0,013	0,000		0,015	0,007	-0,012	0,000		0,019	0,004	-0,009	0,000
00152	0,000	0,000	0,000	0,000	00388	0,000	0,000	0,000	0,000	00390	0,000	0,000	0,001	0,000	00149	0,000	0,000	0,000	0,000
	0,020	0,005	-0,007	0,000		0,016	0,010	-0,016	0,000		0,032	0,008	-0,013	0,000		0,037	0,009	-0,010	0,000
00086	0,000	0,001	0,000	0,000	00389	0,000	0,001	0,000	0,000	00151	0,000	0,000	0,000	0,000	00387	0,000	0,000	0,000	0,000
	-0,004	-0,005	0,002	0,000		0,010	0,014	-0,019	0,000		0,027	0,004	-0,008	0,000		0,023	0,007	-0,013	0,000
00150	0,000	0,000	0,000	0,000	00085	0,000	0,001	0,000	0,000										
	0,031	0,006	-0,010	0,000		-0,016	0,022	-0,047	0,000										
Piano Terra						**Parete P1-P2**						**Parete P1-P2**							
Eccentricità accidentale + in direzione X																			
00407	0,000	-0,001	0,000	0,000	00128	0,000	0,000	0,000	0,000	00129	-0,003	-0,001	0,002	0,000	00104	0,000	0,000	0,000	0,000
	0,060	0,011	0,015	0,000		0,040	0,004	0,021	0,000		0,056	0,000	0,012	0,000		0,000	0,005	0,003	0,000
00442	0,001	0,001	-0,001	0,000	00105	0,000	0,000	0,000	0,000	00103	0,000	0,000	-0,002	0,000	00405	0,001	0,004	-0,002	0,000
	0,001	0,004	0,006	0,000		0,001	0,003	0,004	0,000		-0,002	0,013	0,012	0,000		0,002	0,003	-0,003	0,000
00441	0,001	0,000	0,000	0,000	00106	0,000	0,000	0,000	0,000	00408	0,001	0,000	0,000	0,000	00130	0,002	0,000	0,000	0,000
	0,001	0,003	0,003	0,000		0,000	0,001	0,003	0,000		0,048	0,009	0,016	0,000		0,067	0,015	0,007	0,000
00410	0,000	0,000	0,000	0,000	00411	0,000	0,000	0,000	0,000	00125	0,000	0,000	0,000	0,000	00001	0,002	0,009	-0,003	0,000
	0,017	0,010	0,026	0,000		0,000	0,018	0,026	0,000		0,012	0,007	0,033	0,000		-0,026	-0,064	0,010	0,000
00109	0,003	0,008	-0,001	0,000	00004	0,000	0,000	0,000	0,000	00404	0,000	0,000	0,000	0,000	00144	0,000	0,000	0,000	0,000
	0,002	0,020	0,006	0,000		-0,001	-0,001	0,001	0,000		0,001	0,001	0,002	0,000		0,000	0,000	0,001	0,000
00108	0,000	0,000	0,000	0,000	00107	0,000	0,000	0,000	0,000	00003	-0,001	-0,002	0,001	0,000	00406	0,000	0,000	0,000	0,000
	0,000	0,001	0,001	0,000		0,000	0,001	0,002	0,000		0,081	0,020	0,007	0,000		-0,002	0,027	0,025	0,000
00124	0,000	0,000	0,000	0,000	00002	0,000	0,000	0,000	0,000	00123	0,000	0,000	0,000	0,000	00126	0,000	0,000	0,000	0,000
	0,014	-0,023	0,064	0,000		0,034	0,139	0,059	0,000		-0,002	0,009	0,033	0,000		0,025	-0,003	0,029	0,000
00409	0,000	0,000	0,000	0,000	00127	0,000	0,000	0,000	0,000	00122	0,000	0,000	0,000	0,000	00440	0,000	0,000	0,000	0,000
	0,029	0,009	0,021	0,000		0,028	0,006	0,023	0,000		0,002	0,007	0,021	0,000		0,002	0,001	0,003	0,000
00131	0,001	0,000	-0,001	0,000	00413	0,000	0,000	0,000	0,000	00414	0,000	0,000	0,000	0,000	00412	0,000	0,000	-0,001	0,000
	0,048	0,011	0,008	0,000		0,019	0,011	0,019	0,000		0,007	0,013	0,023	0,000		0,031	0,008	0,016	0,000
00121	0,000	0,000	0,000	0,000	00132	0,001	0,000	-0,001	0,000	00143	0,000	0,000	0,000	0,000	00416	0,000	0,000	0,000	0,000

Nodo	σL1 σP1 [N/mm²]	σL2 σP2 [N/mm²]	τL τP [N/mm²]	τP13 τP23 [N/mm²]	Nodo	σL1 σP1 [N/mm²]	σL2 σP2 [N/mm²]	τL τP [N/mm²]	τP13 τP23 [N/mm²]	Nodo	σL1 σP1 [N/mm²]	σL2 σP2 [N/mm²]	τL τP [N/mm²]	τP13 τP23 [N/mm²]	Nodo	σL1 σP1 [N/mm²]	σL2 σP2 [N/mm²]	τL τP [N/mm²]	τP13 τP23 [N/mm²]
	0,003	0,031	0,009	0,000		0,037	0,009	0,009	0,000		0,002	0,000	0,002	0,000		0,020	0,008	0,015	0,000
00417	0,000	0,000	0,000	0,000	00418	0,000	0,000	0,000	0,000	00120	0,000	0,000	0,000	0,000	00415	0,000	0,000	-0,001	0,000
	0,012	0,011	0,018	0,000		0,000	0,011	0,018	0,000		0,008	0,015	0,033	0,000		0,028	0,006	0,010	0,000
00134	0,000	0,000	-0,001	0,000	00133	0,000	0,000	-0,001	0,000	00119	0,000	0,000	0,000	0,000	00439	0,000	0,002	0,000	0,000
	0,024	0,004	0,005	0,000		0,032	0,006	0,007	0,000		0,001	0,003	0,012	0,000		0,000	0,003	0,007	0,000
00438	0,000	0,001	-0,001	0,000	00419	0,000	0,000	-0,001	0,000	00420	0,000	0,000	0,000	0,000	00437	0,000	0,000	0,000	0,000
	0,002	0,003	0,005	0,000		0,018	0,005	0,010	0,000		0,012	0,008	0,013	0,000		0,003	0,002	0,004	0,000
00421	0,000	0,000	0,000	0,000	00135	0,000	0,000	-0,001	0,000	00118	0,000	0,001	0,000	0,000	00436	0,000	0,000	0,000	0,000
	0,005	0,010	0,016	0,000		0,018	0,005	0,006	0,000		0,004	0,028	0,003	0,000		0,003	0,001	0,003	0,000
00422	0,000	0,000	-0,001	0,000	00423	0,000	0,000	-0,001	0,000	00136	0,000	0,000	-0,001	0,000	00142	0,000	0,000	0,000	0,000
	0,015	0,003	0,007	0,000		0,012	0,005	0,010	0,000		0,016	0,003	0,005	0,000		0,002	0,001	0,003	0,000
00110	0,001	0,003	-0,001	0,000	00425	0,000	0,001	0,000	0,000	00117	0,000	0,001	0,000	0,000	00424	0,000	0,001	0,000	0,000
	-0,002	-0,010	-0,002	0,000		0,000	0,007	0,013	0,000		0,006	0,010	0,027	0,000		0,008	0,007	0,012	0,000
00137	0,000	0,000	0,000	0,000	00116	0,000	0,001	0,000	0,000	00435	0,000	0,001	0,000	0,000	00138	0,000	0,000	0,000	0,000
	0,012	0,002	0,004	0,000		0,000	-0,003	0,006	0,000		0,001	0,004	0,008	0,000		0,009	0,002	0,004	0,000
00426	0,000	0,000	-0,001	0,000	00428	0,000	0,001	0,000	0,000	00427	0,000	0,001	0,000	0,000	00434	0,000	0,001	0,000	0,000
	0,010	0,003	0,007	0,000		0,003	0,006	0,011	0,000		0,007	0,005	0,008	0,000		0,004	0,003	0,005	0,000
00115	0,000	0,001	0,000	0,000	00111	0,000	0,003	0,000	0,000	00112	0,000	0,002	0,000	0,000	00431	0,000	0,001	0,000	0,000
	0,004	0,023	-0,002	0,000		0,002	0,004	0,021	0,000		0,003	0,020	-0,004	0,000		0,004	0,004	0,008	0,000
00430	0,000	0,001	-0,001	0,000	00432	0,000	0,001	0,000	0,000	00114	0,000	0,002	0,000	0,000	00140	0,000	0,000	0,000	0,000
	0,006	0,003	0,007	0,000		0,000	0,004	0,009	0,000		0,004	0,006	0,023	0,000		0,006	0,001	0,003	0,000
00429	0,000	0,000	-0,001	0,000	00139	0,000	0,000	0,000	0,000	00433	0,000	0,000	0,000	0,000	00113	0,000	0,002	0,000	0,000
	0,008	0,002	0,005	0,000		0,008	0,002	0,004	0,000		0,005	0,002	0,005	0,000		-0,001	-0,008	0,001	0,000
00141	0,000	0,000	0,000	0,000															
	0,003	0,001	0,003	0,000															
Eccentricità accidentale - in direzione X																			
00407	0,000	0,001	0,000	0,000	00128	0,000	0,000	0,000	0,000	00129	0,003	0,001	-0,002	0,000	00104	0,000	0,000	0,000	0,000
	-0,060	-0,011	-0,015	0,000		-0,040	-0,004	-0,021	0,000		-0,056	0,000	-0,012	0,000		0,000	-0,005	-0,003	0,000
00442	-0,001	-0,001	0,001	0,000	00105	0,000	0,000	0,000	0,000	00103	0,000	0,000	0,002	0,000	00405	-0,001	-0,004	0,002	0,000
	-0,001	-0,004	-0,006	0,000		-0,001	-0,003	-0,004	0,000		0,002	-0,013	-0,012	0,000		-0,002	-0,003	0,003	0,000
00441	-0,001	0,000	0,000	0,000	00106	0,000	0,000	0,000	0,000	00408	-0,001	0,000	0,000	0,000	00130	-0,002	0,000	0,000	0,000
	-0,001	-0,003	-0,003	0,000		0,000	-0,001	-0,003	0,000		-0,048	-0,009	-0,016	0,000		-0,067	-0,015	-0,007	0,000
00410	0,000	0,000	0,000	0,000	00411	0,000	0,000	0,000	0,000	00125	0,000	0,000	0,000	0,000	00001	-0,002	-0,009	0,003	0,000
	-0,017	-0,010	-0,026	0,000		0,000	-0,018	-0,026	0,000		-0,012	-0,007	-0,033	0,000		0,026	0,064	-0,010	0,000
00109	-0,003	-0,008	0,001	0,000	00004	0,000	0,000	0,000	0,000	00404	0,000	0,000	0,000	0,000	00144	0,000	0,000	0,000	0,000
	-0,002	-0,020	-0,006	0,000		0,001	0,001	-0,001	0,000		-0,001	-0,001	-0,002	0,000		0,000	0,000	-0,001	0,000
00108	0,000	0,000	0,000	0,000	00107	0,000	0,000	0,000	0,000	00003	0,001	0,002	-0,001	0,000	00406	0,000	0,000	0,000	0,000
	0,000	-0,001	-0,001	0,000		0,000	-0,001	-0,002	0,000		-0,081	-0,020	-0,007	0,000		0,002	-0,027	-0,025	0,000
00124	0,000	0,000	0,000	0,000	00002	0,000	0,000	0,000	0,000	00123	0,000	0,000	0,000	0,000	00126	0,000	0,000	0,000	0,000
	-0,014	0,023	-0,064	0,000		-0,034	-0,139	-0,059	0,000		0,002	-0,009	-0,033	0,000		-0,025	0,003	-0,029	0,000
00409	0,000	0,000	0,000	0,000	00127	0,000	0,000	0,000	0,000	00122	0,000	0,000	0,000	0,000	00440	0,000	0,000	0,000	0,000
	-0,029	-0,009	-0,021	0,000		-0,028	-0,006	-0,023	0,000		-0,002	-0,007	-0,021	0,000		-0,002	-0,001	-0,003	0,000
00131	-0,001	0,000	0,001	0,000	00413	0,000	0,000	0,000	0,000	00414	0,000	0,000	0,000	0,000	00412	0,000	0,000	0,001	0,000
	-0,048	-0,011	-0,008	0,000		-0,019	-0,011	-0,019	0,000		-0,007	-0,013	-0,023	0,000		-0,031	-0,008	-0,016	0,000
00121	0,000	0,000	0,000	0,000	00132	-0,001	0,000	0,001	0,000	00143	0,000	0,000	0,000	0,000	00416	0,000	0,000	0,000	0,000
	-0,003	-0,031	-0,009	0,000		-0,037	-0,009	-0,009	0,000		-0,002	0,000	-0,002	0,000		-0,020	-0,008	-0,015	0,000
00417	0,000	0,000	0,000	0,000	00418	0,000	0,000	0,000	0,000	00120	0,000	0,000	0,000	0,000	00415	0,000	0,000	0,001	0,000
	-0,012	-0,011	-0,018	0,000		0,000	-0,011	-0,018	0,000		-0,008	-0,015	-0,033	0,000		-0,028	-0,006	-0,010	0,000
00134	0,000	0,000	0,001	0,000	00133	0,000	0,000	0,001	0,000	00119	0,000	0,000	0,000	0,000	00439	0,000	-0,002	0,000	0,000
	-0,024	-0,004	-0,005	0,000		-0,032	-0,006	-0,007	0,000		-0,001	-0,003	-0,012	0,000		0,000	-0,003	-0,007	0,000
00438	0,000	-0,001	0,001	0,000	00419	0,000	0,000	0,001	0,000	00420	0,000	0,000	0,000	0,000	00437	0,000	0,000	0,000	0,000
	-0,002	-0,003	-0,005	0,000		-0,018	-0,005	-0,010	0,000		-0,012	-0,008	-0,013	0,000		-0,003	-0,002	-0,004	0,000
00421	0,000	0,000	0,000	0,000	00135	0,000	0,000	0,001	0,000	00118	0,000	-0,001	0,000	0,000	00436	0,000	0,000	0,000	0,000
	-0,005	-0,010	-0,016	0,000		-0,018	-0,005	-0,006	0,000		-0,004	-0,028	-0,003	0,000		-0,003	-0,001	-0,003	0,000
00422	0,000	0,000	0,001	0,000	00423	0,000	0,000	0,001	0,000	00136	0,000	0,000	0,001	0,000	00142	0,000	0,000	0,000	0,000
	-0,015	-0,003	-0,007	0,000		-0,012	-0,005	-0,010	0,000		-0,016	-0,003	-0,005	0,000		-0,002	-0,001	-0,003	0,000
00110	-0,001	-0,003	0,001	0,000	00425	0,000	-0,001	0,000	0,000	00117	0,000	-0,001	0,000	0,000	00424	0,000	-0,001	0,000	0,000
	0,002	0,010	0,002	0,000		0,000	-0,007	-0,013	0,000		-0,006	-0,010	-0,027	0,000		-0,008	-0,007	-0,012	0,000
00137	0,000	0,000	0,000	0,000	00116	0,000	-0,001	0,000	0,000	00435	0,000	-0,001	0,000	0,000	00138	0,000	0,000	0,000	0,000
	-0,012	-0,002	-0,004	0,000		0,000	0,003	-0,006	0,000		-0,001	-0,004	-0,008	0,000		-0,009	-0,002	-0,004	0,000
00426	0,000	0,000	0,001	0,000	00428	0,000	-0,001	0,000	0,000	00427	0,000	-0,001	0,000	0,000	00434	0,000	-0,001	0,000	0,000
	-0,010	-0,003	-0,007	0,000		-0,003	-0,006	-0,011	0,000		-0,007	-0,005	-0,008	0,000		-0,004	-0,003	-0,005	0,000
00115	0,000	-0,001	0,000	0,000	00111	0,000	-0,003	0,000	0,000	00112	0,000	-0,002	0,000	0,000	00431	0,000	-0,001	0,000	0,000
	-0,004	-0,023	0,002	0,000		-0,002	-0,004	-0,021	0,000		-0,003	-0,020	0,004	0,000		-0,004	-0,004	-0,008	0,000
00430	0,000	-0,001	0,001	0,000	00432	0,000	-0,001	0,000	0,000	00114	0,000	-0,002	0,000	0,000	00140	0,000	0,000	0,000	0,000
	-0,006	-0,003	-0,007	0,000		0,000	-0,004	-0,009	0,000		-0,004	-0,006	-0,023	0,000		-0,006	-0,001	-0,003	0,000
00429	0,000	0,000	0,001	0,000	00139	0,000	0,000	0,000	0,000	00433	0,000	0,000	0,000	0,000	00113	0,000	-0,002	0,000	0,000
	-0,008	-0,002	-0,005	0,000		-0,008	-0,002	-0,004	0,000		-0,005	-0,002	-0,005	0,000		0,001	0,008	-0,001	0,000
00141	0,000	0,000	0,000	0,000															
	-0,003	-0,001	-0,003	0,000															
Eccentricità accidentale + in direzione Y																			
00407	0,000	-0,002	0,001	0,000	00128	0,000	0,000	0,000	0,000	00129	-0,004	-0,001	0,002	0,000	00104	0,001	0,000	0,000	0,000
	0,090	0,016	0,022	0,000		0,060	0,006	0,032	0,000		0,085	0,001	0,018	0,000		0,000	0,008	0,004	0,000
00442	0,001	0,002	-0,001	0,000	00105	0,000	0,000	0,000	0,000	00103	0,001	-0,001	-0,003	0,000	00405	0,002	0,006	-0,002	0,000
	0,001	0,006	0,010	0,000		0,001	0,004	0,005	0,000		-0,003	0,019	0,018	0,000		0,003	0,005	-0,004	0,000
00441	0,001	0,001	0,000	0,000	00106	0,000	0,000	0,000	0,000	00408	0,001	0,000	0,000	0,000	00130	0,003	0,000	-0,001	0,000
	0,002	0,004	0,005	0,000		0,001	0,002	0,004	0,000		0,072	0,014	0,024	0,000		0,101	0,022	0,011	0,000
00410	0,000	0,000	0,000	0,000	00411	0,000	0,000	0,000	0,000	00125	0,000	0,000	0,000	0,000	00001	0,002	0,013	-0,005	0,000
	0,026	0,014	0,039	0,000		0,000	0,028	0,040	0,000		0,019	0,010	0,050	0,000		-0,039	-0,096	0,016	0,000
00109	0,004	0,012	-0,002	0,000	00004	0,001	0,000	0,000	0,000	00404	0,000	0,000	0,000	0,000	00144	0,000	0,000	0,000	0,000
	0,004	0,030	0,010	0,000		-0,002	-0,001	0,001	0,000		0,001	0,001	0,002	0,000		0,001	0,000	0,002	0,000
00108	0,000	0,001	0,000	0,000	00107	0,000	0,000	0,000	0,000	00003	-0,002	-0,003	0,002	0,000	00406	0,000	0,000	0,000	0,000

Nodo	σ_{L1}	σ_{L2}	τ_L	τ_{P13}	Nodo	σ_{L1}	σ_{L2}	τ_L	τ_{P13}	Nodo	σ_{L1}	σ_{L2}	τ_L	τ_{P13}	Nodo	σ_{L1}	σ_{L2}	τ_L	τ_{P13}
	σ_{P1}	σ_{P2}	τ_P	τ_{P23}		σ_{P1}	σ_{P2}	τ_P	τ_{P23}		σ_{P1}	σ_{P2}	τ_P	τ_{P23}		σ_{P1}	σ_{P2}	τ_P	τ_{P23}
	[N/mm²]	[N/mm²]	[N/mm²]	[N/mm²]		[N/mm²]	[N/mm²]	[N/mm²]	[N/mm²]		[N/mm²]	[N/mm²]	[N/mm²]	[N/mm²]		[N/mm²]	[N/mm²]	[N/mm²]	[N/mm²]
	0,000	0,001	0,002	0,000		0,000	0,002	0,003	0,000		0,122	0,030	0,011	0,000		-0,003	0,041	0,037	0,000
00124	0,000	0,000	0,000	0,000	00002	0,000	0,000	0,000	0,000	00123	0,000	0,000	0,000	0,000	00126	0,000	0,000	0,000	0,000
	0,021	-0,035	0,097	0,000		0,051	0,209	0,089	0,000		-0,003	0,014	0,050	0,000		0,038	-0,005	0,044	0,000
00409	0,000	0,000	0,000	0,000	00127	0,000	0,000	0,000	0,000	00122	0,000	0,000	0,000	0,000	00440	0,000	0,000	0,000	0,000
	0,044	0,013	0,032	0,000		0,042	0,009	0,035	0,000		0,002	0,011	0,032	0,000		0,002	0,002	0,004	0,000
00131	0,001	0,000	-0,001	0,000	00413	0,000	0,000	0,000	0,000	00414	0,000	0,000	0,000	0,000	00412	0,001	0,000	-0,001	0,000
	0,073	0,016	0,012	0,000		0,028	0,016	0,029	0,000		0,010	0,020	0,035	0,000		0,046	0,012	0,024	0,000
00121	0,000	0,000	0,000	0,000	00132	0,001	0,000	-0,001	0,000	00143	0,000	0,000	0,000	0,000	00416	0,000	0,000	-0,001	0,000
	0,005	0,047	0,014	0,000		0,056	0,014	0,014	0,000		0,002	0,000	0,003	0,000		0,030	0,012	0,023	0,000
00417	0,000	0,000	0,000	0,000	00418	0,000	0,000	0,000	0,000	00120	0,000	0,000	0,000	0,000	00415	0,000	0,000	-0,001	0,000
	0,017	0,016	0,026	0,000		0,001	0,016	0,027	0,000		0,013	0,022	0,050	0,000		0,042	0,009	0,016	0,000
00134	0,000	0,000	-0,001	0,000	00133	0,000	0,000	-0,001	0,000	00119	0,000	0,000	0,000	0,000	00439	0,000	0,003	-0,001	0,000
	0,036	0,007	0,008	0,000		0,048	0,010	0,010	0,000		0,002	0,005	0,019	0,000		0,000	0,005	0,010	0,000
00438	0,001	0,001	-0,001	0,000	00419	0,000	0,000	-0,001	0,000	00420	0,000	0,001	-0,001	0,000	00437	0,001	0,001	-0,001	0,000
	0,003	0,005	0,008	0,000		0,028	0,008	0,015	0,000		0,019	0,012	0,019	0,000		0,004	0,003	0,007	0,000
00421	0,000	0,001	0,000	0,000	00135	0,000	0,000	-0,001	0,000	00118	0,000	0,001	0,000	0,000	00436	0,000	0,000	0,000	0,000
	0,007	0,015	0,024	0,000		0,028	0,007	0,009	0,000		0,006	0,042	0,004	0,000		0,005	0,001	0,005	0,000
00422	0,000	0,000	-0,001	0,000	00423	0,000	0,001	-0,001	0,000	00136	0,000	0,000	-0,001	0,000	00142	0,000	0,000	0,000	0,000
	0,023	0,005	0,010	0,000		0,018	0,008	0,015	0,000		0,025	0,005	0,008	0,000		0,004	0,001	0,004	0,000
00110	0,001	0,005	-0,001	0,000	00425	0,000	0,001	0,000	0,000	00117	0,000	0,001	0,000	0,000	00424	0,000	0,001	-0,001	0,000
	-0,003	-0,015	-0,003	0,000		0,000	0,011	0,019	0,000		0,010	0,015	0,041	0,000		0,011	0,011	0,018	0,000
00137	0,000	0,000	-0,001	0,000	00116	0,000	0,001	0,000	0,000	00435	0,000	0,002	-0,001	0,000	00138	0,000	0,000	-0,001	0,000
	0,018	0,003	0,006	0,000		0,000	-0,004	0,008	0,000		0,002	0,006	0,012	0,000		0,013	0,003	0,006	0,000
00426	0,000	0,000	-0,001	0,000	00428	0,000	0,001	0,000	0,000	00427	0,000	0,001	-0,001	0,000	00434	0,000	0,001	-0,001	0,000
	0,015	0,004	0,010	0,000		0,004	0,010	0,017	0,000		0,011	0,007	0,013	0,000		0,006	0,004	0,008	0,000
00115	0,000	0,002	0,000	0,000	00111	0,000	0,004	0,000	0,000	00112	0,000	0,003	0,000	0,000	00431	0,000	0,001	-0,001	0,000
	0,005	0,035	-0,002	0,000		0,003	0,006	0,031	0,000		0,005	0,031	-0,005	0,000		0,007	0,006	0,012	0,000
00430	0,000	0,001	-0,001	0,000	00432	0,000	0,002	0,000	0,000	00114	0,000	0,002	0,000	0,000	00140	0,000	0,000	-0,001	0,000
	0,010	0,004	0,010	0,000		0,000	0,007	0,013	0,000		0,007	0,009	0,035	0,000		0,009	0,001	0,004	0,000
00429	0,000	0,000	-0,001	0,000	00139	0,000	0,000	-0,001	0,000	00433	0,000	0,000	-0,001	0,000	00113	0,000	0,002	0,000	0,000
	0,011	0,003	0,007	0,000		0,011	0,002	0,006	0,000		0,007	0,003	0,007	0,000		-0,002	-0,011	0,001	0,000
00141	0,000	0,000	0,000	0,000															
	0,005	0,001	0,004	0,000															
Eccentricità accidentale - in direzione Y																			
00407	0,000	0,002	-0,001	0,000	00128	0,000	0,000	0,000	0,000	00129	0,004	0,001	-0,002	0,000	00104	-0,001	0,000	0,000	0,000
	-0,090	-0,016	-0,022	0,000		-0,060	-0,006	-0,032	0,000		-0,085	-0,001	-0,018	0,000		0,000	-0,008	-0,004	0,000
00442	-0,001	-0,002	0,001	0,000	00105	0,000	0,000	0,000	0,000	00103	-0,001	0,001	0,003	0,000	00405	-0,002	-0,006	0,002	0,000
	-0,001	-0,006	-0,010	0,000		-0,001	-0,004	-0,005	0,000		0,003	-0,019	-0,018	0,000		-0,003	-0,005	0,004	0,000
00441	-0,001	-0,001	0,000	0,000	00106	0,000	0,000	0,000	0,000	00408	-0,001	0,000	0,000	0,000	00130	-0,003	0,000	0,001	0,000
	-0,002	-0,004	-0,005	0,000		-0,001	-0,002	-0,004	0,000		-0,072	-0,014	-0,024	0,000		-0,101	-0,022	-0,011	0,000
00410	0,000	0,000	0,000	0,000	00411	0,000	0,000	0,000	0,000	00125	0,000	0,000	0,000	0,000	00001	-0,002	-0,013	0,005	0,000
	-0,026	-0,014	-0,039	0,000		0,000	-0,028	-0,040	0,000		-0,019	-0,010	-0,050	0,000		0,039	0,096	-0,016	0,000
00109	-0,004	-0,012	0,002	0,000	00004	-0,001	0,000	0,000	0,000	00404	0,000	0,000	0,000	0,000	00144	0,000	0,000	0,000	0,000
	-0,004	-0,030	-0,010	0,000		0,002	0,001	-0,001	0,000		-0,001	-0,001	-0,002	0,000		-0,001	0,000	-0,002	0,000
00108	0,000	-0,001	0,000	0,000	00107	0,000	0,000	0,000	0,000	00003	0,002	0,003	-0,002	0,000	00406	0,000	0,000	0,000	0,000
	0,000	-0,001	-0,002	0,000		0,000	-0,002	-0,003	0,000		-0,122	-0,030	-0,011	0,000		0,003	-0,041	-0,037	0,000
00124	0,000	0,000	0,000	0,000	00002	0,000	0,000	0,000	0,000	00123	0,000	0,000	0,000	0,000	00126	0,000	0,000	0,000	0,000
	-0,021	0,035	-0,097	0,000		-0,051	-0,209	-0,089	0,000		0,003	-0,014	-0,050	0,000		-0,038	0,005	-0,044	0,000
00409	0,000	0,000	0,000	0,000	00127	0,000	0,000	0,000	0,000	00122	0,000	0,000	0,000	0,000	00440	0,000	0,000	0,000	0,000
	-0,044	-0,013	-0,032	0,000		-0,042	-0,009	-0,035	0,000		-0,002	-0,011	-0,032	0,000		-0,002	-0,002	-0,004	0,000
00131	-0,001	0,000	0,001	0,000	00413	0,000	0,000	0,000	0,000	00414	0,000	0,000	0,000	0,000	00412	-0,001	0,000	0,001	0,000
	-0,073	-0,016	-0,012	0,000		-0,028	-0,016	-0,029	0,000		-0,010	-0,020	-0,035	0,000		-0,046	-0,012	-0,024	0,000
00121	0,000	0,000	0,000	0,000	00132	-0,001	0,000	0,001	0,000	00143	0,000	0,000	0,000	0,000	00416	0,000	0,000	0,001	0,000
	-0,005	-0,047	-0,014	0,000		-0,056	-0,014	-0,014	0,000		-0,002	0,000	-0,003	0,000		-0,030	-0,012	-0,023	0,000
00417	0,000	0,000	0,000	0,000	00418	0,000	0,000	0,000	0,000	00120	0,000	0,000	0,000	0,000	00415	0,000	0,000	0,001	0,000
	-0,017	-0,016	-0,026	0,000		-0,001	-0,016	-0,027	0,000		-0,013	-0,022	-0,050	0,000		-0,042	-0,009	-0,016	0,000
00134	0,000	0,000	0,001	0,000	00133	0,000	0,000	0,001	0,000	00119	0,000	0,000	0,000	0,000	00439	0,000	-0,003	0,001	0,000
	-0,036	-0,007	-0,008	0,000		-0,048	-0,010	-0,010	0,000		-0,002	-0,005	-0,019	0,000		0,000	-0,005	-0,010	0,000
00438	-0,001	-0,001	0,001	0,000	00419	0,000	0,000	0,001	0,000	00420	0,000	-0,001	0,001	0,000	00437	-0,001	-0,001	0,001	0,000
	-0,003	-0,005	-0,008	0,000		-0,028	-0,008	-0,015	0,000		-0,019	-0,012	-0,019	0,000		-0,004	-0,003	-0,007	0,000
00421	0,000	-0,001	0,000	0,000	00135	0,000	0,000	0,001	0,000	00118	0,000	-0,001	0,000	0,000	00436	0,000	0,000	0,000	0,000
	-0,007	-0,015	-0,024	0,000		-0,028	-0,007	-0,009	0,000		-0,006	-0,042	-0,004	0,000		-0,005	-0,001	-0,005	0,000
00422	0,000	0,000	0,001	0,000	00423	0,000	-0,001	0,001	0,000	00136	0,000	0,000	0,001	0,000	00142	0,000	0,000	0,000	0,000
	-0,023	-0,005	-0,010	0,000		-0,018	-0,008	-0,015	0,000		-0,025	-0,005	-0,008	0,000		-0,004	-0,001	-0,004	0,000
00110	-0,001	-0,005	0,001	0,000	00425	0,000	-0,001	0,000	0,000	00117	0,000	-0,001	0,000	0,000	00424	0,000	-0,001	0,001	0,000
	0,003	0,015	0,003	0,000		0,000	-0,011	-0,019	0,000		-0,010	-0,015	-0,041	0,000		-0,011	-0,011	-0,018	0,000
00137	0,000	0,000	0,001	0,000	00116	0,000	-0,001	0,000	0,000	00435	0,000	-0,002	0,001	0,000	00138	0,000	0,000	0,001	0,000
	-0,018	-0,003	-0,006	0,000		0,000	0,004	-0,008	0,000		-0,002	-0,006	-0,012	0,000		-0,013	-0,003	-0,006	0,000
00426	0,000	0,000	0,001	0,000	00428	0,000	-0,001	0,000	0,000	00427	0,000	-0,001	0,001	0,000	00434	0,000	-0,001	0,001	0,000
	-0,015	-0,004	-0,010	0,000		-0,004	-0,010	-0,017	0,000		-0,011	-0,007	-0,013	0,000		-0,006	-0,004	-0,008	0,000
00115	0,000	-0,002	0,000	0,000	00111	0,000	-0,004	0,000	0,000	00112	0,000	-0,003	0,000	0,000	00431	0,000	-0,001	0,001	0,000
	-0,005	-0,035	0,002	0,000		-0,003	-0,006	-0,031	0,000		-0,005	-0,031	0,005	0,000		-0,007	-0,006	-0,012	0,000
00430	0,000	-0,001	0,001	0,000	00432	0,000	-0,002	0,000	0,000	00114	0,000	-0,002	0,000	0,000	00140	0,000	0,000	0,001	0,000
	-0,010	-0,004	-0,010	0,000		0,000	-0,007	-0,013	0,000		-0,007	-0,009	-0,035	0,000		-0,009	-0,001	-0,004	0,000
00429	0,000	0,000	0,001	0,000	00139	0,000	0,000	0,001	0,000	00433	0,000	0,000	0,001	0,000	00113	0,000	-0,002	0,000	0,000
	-0,011	-0,003	-0,007	0,000		-0,011	-0,002	-0,006	0,000		-0,007	-0,003	-0,007	0,000		0,002	0,011	-0,001	0,000
00141	0,000	0,000	0,000	0,000															
	-0,005	-0,001	-0,004	0,000															

LEGENDA:

σ_{P1} Tensione normale in direzione 1 per comportamento a piastra.

σ_{P2} Tensione normale in direzione 2 per comportamento a piastra.

τ_P Tensione tangenziale 1-2 per comportamento a piastra.

Pareti - tensioni per eccentricità accidentale

Nodo	σ_{L1}	σ_{L2}	τ_L	τ_{P13}	Nodo	σ_{L1}	σ_{L2}	τ_L	τ_{P13}	Nodo	σ_{L1}	σ_{L2}	τ_L	τ_{P13}	Nodo	σ_{L1}	σ_{L2}	τ_L	τ_{P13}
	σ_{P1}	σ_{P2}	τ_P	τ_{P23}		σ_{P1}	σ_{P2}	τ_P	τ_{P23}		σ_{P1}	σ_{P2}	τ_P	τ_{P23}		σ_{P1}	σ_{P2}	τ_P	τ_{P23}
	[N/mm²]	[N/mm²]	[N/mm²]	[N/mm²]		[N/mm²]	[N/mm²]	[N/mm²]	[N/mm²]		[N/mm²]	[N/mm²]	[N/mm²]	[N/mm²]		[N/mm²]	[N/mm²]	[N/mm²]	[N/mm²]

τ_{P23} Tensione (Piastra) tangenziale in direzione 2-3
σ_{L1} Tensione normale in direzione 1 per comportamento a lastra.
σ_{L2} Tensione normale in direzione 2 per comportamento a lastra.
τ_L Tensione tangenziale 1-2 per comportamento a lastra.
τ_{P13} Tensione (Piastra) tangenziale in direzione 1-3

Platee - TENSIONI PER CONDIZIONI DI CARICO NON SISMICHE

Platee - tensioni per condizioni di carico non sismiche

Nodo	σ_{L1}	σ_{L2}	τ_L	τ_{P13}	Nodo	σ_{L1}	σ_{L2}	τ_L	τ_{P13}	Nodo	σ_{L1}	σ_{L2}	τ_L	τ_{P13}	Nodo	σ_{L1}	σ_{L2}	τ_L	τ_{P13}
	σ_{P1}	σ_{P2}	τ_P	τ_{P23}		σ_{P1}	σ_{P2}	τ_P	τ_{P23}		σ_{P1}	σ_{P2}	τ_P	τ_{P23}		σ_{P1}	σ_{P2}	τ_P	τ_{P23}
	[N/mm²]	[N/mm²]	[N/mm²]	[N/mm²]		[N/mm²]	[N/mm²]	[N/mm²]	[N/mm²]		[N/mm²]	[N/mm²]	[N/mm²]	[N/mm²]		[N/mm²]	[N/mm²]	[N/mm²]	[N/mm²]
Fondazione						**Platea 1**													
Condizione carico (Carico Permanente)																			
00184	0,002	0,000	0,003	0,000	00004	-0,001	0,000	-0,002	0,000	00144	0,003	0,000	0,000	0,000	00173	0,000	0,000	0,000	0,000
	-0,103	-0,029	0,542	0,000		0,105	0,149	0,279	0,000		-0,135	0,026	0,422	0,000		-0,029	0,195	-0,054	0,000
00174	0,000	0,000	0,000	0,000	00285	0,000	0,000	0,000	0,000	00131	0,000	0,000	0,000	0,000	00025	0,000	0,000	0,000	0,000
	-0,012	0,276	-0,051	0,000		-0,023	0,258	-0,041	0,000		-0,029	-0,033	-0,017	0,000		-0,001	0,004	-0,006	0,000
00130	0,000	0,000	0,000	0,000	00299	0,000	0,000	0,000	0,000	00172	0,000	0,000	0,000	0,000	00314	0,000	0,000	0,000	0,000
	0,002	-0,023	-0,010	0,000		-0,032	0,149	-0,035	0,000		-0,012	0,103	-0,054	0,000		-0,028	0,064	-0,030	0,000
00171	0,000	0,000	0,000	0,000	00024	0,000	0,000	0,000	0,000	00175	0,000	0,000	0,000	0,000	00270	0,000	0,000	0,000	0,000
	0,008	0,056	-0,035	0,000		0,006	0,003	-0,022	0,000		-0,001	0,349	-0,058	0,000		-0,008	0,381	-0,043	0,000
00135	0,000	0,000	0,000	0,000	00021	-0,004	0,000	0,000	0,000	00134	0,001	0,000	0,000	0,000	00176	0,000	0,000	0,000	0,000
	-0,178	-0,054	0,027	0,000		0,004	-0,004	0,018	0,000		-0,129	-0,048	0,001	0,000		-0,013	0,472	-0,063	0,000
00022	0,000	0,000	-0,001	0,000	00133	0,001	0,000	0,000	0,000	00170	0,000	0,000	0,000	0,000	00168	0,000	0,000	0,000	0,000
	0,001	0,007	-0,001	0,000		-0,117	-0,025	-0,020	0,000		-0,027	0,015	-0,024	0,000		-0,004	-0,017	-0,017	0,000
00343	0,000	0,000	0,000	0,000	00183	0,000	0,000	0,000	0,000	00169	0,000	0,000	0,000	0,000	00027	0,000	0,000	0,000	0,000
	-0,031	-0,018	-0,016	0,000		-0,019	-0,013	-0,015	0,000		-0,022	-0,011	-0,030	0,000		0,230	-0,010	-0,002	0,000
00329	0,000	0,000	0,000	0,000	00138	0,000	0,000	0,001	0,000	00018	-0,007	-0,001	0,000	0,000	00137	0,001	0,000	0,000	0,000
	0,114	0,027	-0,028	0,000		-0,281	-0,075	0,165	0,000		-0,004	-0,008	0,144	0,000		-0,231	-0,058	0,117	0,000
00140	0,001	0,000	-0,001	0,000	00016	0,005	0,001	-0,001	0,000	00139	0,000	0,000	0,001	0,000	00328	0,000	0,000	0,000	0,000
	-0,333	-0,075	0,301	0,000		-0,007	-0,006	0,270	0,000		-0,313	-0,081	0,246	0,000		-0,045	0,011	-0,022	0,000
00072	0,000	0,003	0,002	0,000	00073	0,000	0,001	0,000	0,000	00167	0,000	0,000	-0,001	0,000	00008	0,000	0,000	0,000	0,000
	0,025	0,020	0,471	0,000		0,099	0,043	0,350	0,000		0,011	-0,103	0,422	0,000		-0,006	-0,004	-0,008	0,000
00049	0,000	0,000	0,000	0,000	00181	0,000	0,000	0,000	0,000	00212	0,000	0,000	0,000	0,000	00180	0,000	0,000	0,000	0,000
	-0,036	-0,004	-0,018	0,000		0,026	0,550	0,030	0,000		0,060	0,610	-0,021	0,000		-0,006	0,667	-0,002	0,000
00198	0,000	0,000	0,000	0,000	00019	0,003	0,000	-0,001	0,000	00136	0,002	0,000	0,000	0,000	00006	0,000	0,000	0,000	0,000
	0,032	0,383	0,005	0,000		-0,002	0,003	0,090	0,000		-0,209	-0,047	0,080	0,000		-0,081	-0,017	0,038	0,000
00145	0,000	0,000	0,000	0,000	00050	0,000	0,001	0,000	0,000	00132	0,000	0,000	0,000	0,000	00023	0,000	0,000	0,000	0,000
	-0,016	0,005	0,006	0,000		-0,003	0,003	-0,004	0,000		-0,073	-0,029	-0,021	0,000		0,006	0,000	-0,016	0,000
00227	0,000	0,000	0,000	0,000	00003	-0,001	0,000	0,000	0,000	00026	-0,001	0,000	0,000	0,000	00009	0,002	0,000	0,000	0,000
	0,017	0,672	-0,027	0,000		-0,022	-0,039	0,008	0,000		0,004	-0,012	-0,010	0,000		-0,003	-0,016	0,010	0,000
00010	0,000	0,000	0,000	0,000	00331	0,000	0,000	0,000	0,000	00330	0,000	0,000	0,000	0,000	00029	0,000	0,000	0,000	0,000
	0,010	0,011	0,353	0,000		0,543	0,031	-0,065	0,000		0,435	0,035	-0,056	0,000		0,505	-0,003	-0,040	0,000
00141	-0,002	0,000	0,000	0,000	00142	0,000	0,000	-0,001	0,000	00014	0,005	0,000	0,002	0,000	00213	0,000	0,000	0,002	0,000
	-0,331	-0,066	0,362	0,000		-0,316	-0,069	0,444	0,000		-0,008	0,013	0,393	0,000		-0,246	0,029	0,399	0,000
00020	0,001	0,000	0,000	0,000	00011	0,006	0,000	0,003	0,000	00017	0,002	0,000	0,000	0,000	00215	0,000	0,000	0,000	0,000
	-0,003	0,008	0,058	0,000		0,041	0,110	0,347	0,000		-0,012	0,012	0,208	0,000		0,477	0,518	0,296	0,000
00214	0,000	0,000	0,000	0,000	00229	0,000	0,000	0,000	0,000	00015	-0,013	-0,002	0,000	0,000	00012	-0,014	-0,002	0,001	0,000
	0,304	0,318	0,372	0,000		0,484	0,429	0,224	0,000		-0,009	0,003	0,344	0,000		0,017	0,015	0,450	0,000
00143	0,002	0,001	-0,002	0,000	00013	0,001	0,000	0,001	0,000	00007	0,000	-0,001	0,000	0,000	00166	0,000	0,001	0,000	0,000
	-0,242	-0,054	0,467	0,000		-0,001	0,004	0,451	0,000		-0,023	0,000	0,037	0,000		-0,037	-0,232	0,499	0,000
00242	-0,001	0,000	0,000	0,000	00200	0,000	0,000	0,000	0,000	00271	-0,001	0,000	0,000	0,000	00315	0,000	0,000	0,000	0,000
	-0,210	0,027	0,170	0,000		0,310	0,332	0,445	0,000		-0,080	0,029	0,021	0,000		0,279	0,066	-0,063	0,000
00177	0,000	0,000	0,000	0,000	00241	0,000	0,000	0,000	0,000	00256	0,000	0,000	0,000	0,000	00030	0,000	0,000	0,000	0,000
	-0,008	0,552	-0,051	0,000		0,025	0,615	-0,036	0,000		-0,010	0,513	-0,037	0,000		0,550	-0,013	-0,058	0,000
00300	-0,001	0,000	0,000	0,000	00316	0,000	0,000	0,000	0,000	00301	0,000	0,000	0,000	0,000	00069	0,001	0,006	0,001	0,000
	0,035	0,026	-0,041	0,000		0,516	0,089	-0,074	0,000		0,430	0,113	-0,070	0,000		0,004	-0,003	0,376	0,000
00070	0,000	0,002	0,000	0,000	00164	0,000	0,001	0,000	0,000	00257	0,001	-0,001	0,000	0,000	00199	0,000	0,000	0,000	0,000
	0,011	-0,008	0,436	0,000		-0,065	-0,284	0,401	0,000		0,174	0,147	0,068	0,000		0,067	0,149	0,516	0,000
00228	0,000	0,001	-0,001	0,000	00286	0,000	0,000	0,000	0,000	00165	0,001	0,000	-0,001	0,000	00071	-0,001	-0,011	0,000	0,000
	0,113	0,179	0,263	0,000		0,235	0,106	-0,039	0,000		-0,071	-0,292	0,469	0,000		0,009	0,004	0,479	0,000
00243	0,000	0,000	0,000	0,000	00244	0,000	0,000	0,000	0,000	00258	0,000	0,000	0,000	0,000	00185	0,000	0,001	0,001	0,000
	0,377	0,282	0,136	0,000		0,590	0,459	0,101	0,000		0,532	0,320	0,037	0,000		0,094	0,009	0,546	0,000
00272	0,000	0,000	0,000	0,000	00028	0,000	0,000	0,000	0,000	00182	0,000	0,000	0,000	0,000	00287	0,000	0,000	0,000	0,000
	0,414	0,196	-0,013	0,000		0,422	0,001	-0,042	0,000		0,028	0,365	0,013	0,000		0,530	0,196	-0,057	0,000
00178	0,000	0,000	0,000	0,000	00186	0,001	-0,001	0,000	0,000	00260	0,000	0,000	0,000	0,000	00259	0,000	0,000	0,000	0,000
	-0,018	0,632	-0,039	0,000		0,148	0,035	0,429	0,000		0,574	0,484	-0,001	0,000		0,622	0,428	0,017	0,000
00274	0,000	0,000	0,000	0,000	00273	0,000	0,000	0,000	0,000	00302	0,000	0,000	0,000	0,000	00163	0,000	0,000	0,000	0,000
	0,597	0,352	-0,031	0,000		0,597	0,299	-0,027	0,000		0,567	0,151	-0,075	0,000		-0,070	-0,309	0,349	0,000
00245	0,000	0,000	0,000	0,000	00255	0,000	0,000	0,000	0,000	00313	0,000	0,000	0,000	0,000	00317	0,000	0,000	0,000	0,000
	0,602	0,565	0,062	0,000		0,025	0,509	-0,038	0,000		-0,039	0,068	-0,025	0,000		0,551	0,086	-0,075	0,000
00162	0,000	-0,001	-0,001	0,000	00068	-0,001	-0,009	0,000	0,000	00230	0,000	0,000	0,000	0,000	00188	0,001	-0,001	0,000	0,000
	-0,078	-0,283	0,281	0,000		0,009	-0,007	0,313	0,000		0,575	0,587	0,162	0,000		0,144	0,121	0,183	0,000
00161	0,000	0,001	0,000	0,000	00187	-0,001	0,001	0,000	0,000	00288	0,000	0,000	0,000	0,000	00290	0,000	0,000	0,000	0,000
	-0,057	-0,248	0,220	0,000		0,145	0,070	0,296	0,000		0,594	0,239	-0,058	0,000		0,427	0,248	-0,049	0,000
00289	0,000	0,000	0,000	0,000	00304	0,000	0,000	0,000	0,000	00201	0,000	0,000	0,000	0,000	00060	0,000	0,000	0,000	0,000
	0,535	0,252	-0,054	0,000		0,457	0,148	-0,061	0,000		0,356	0,441	0,321	0,000		0,009	0,001	-0,010	0,000
00061	0,000	0,001	-0,001	0,000	00155	0,000	0,000	0,000	0,000	00031	0,000	0,000	0,000	0,000	00332	0,000	0,000	0,000	0,000
	0,008	0,001	0,007	0,000		-0,034	-0,096	0,007	0,000		0,526	-0,011	-0,073	0,000		0,514	0,018	-0,071	0,000
00156	0,000	0,000	0,000	0,000	00157	0,000	0,000	0,001	0,000	00191	0,000	0,000	0,000	0,000	00303	0,000	0,000	0,000	0,000
	-0,033	-0,134	0,008	0,000		-0,053	-0,146	0,045	0,000		0,111	0,278	-0,014	0,000		0,549	0,158	-0,069	0,000

Nodo	σL1 σP1 [N/mm²]	σL2 σP2 [N/mm²]	τL τP [N/mm²]	τP13 τP23 [N/mm²]	Nodo	σL1 σP1 [N/mm²]	σL2 σP2 [N/mm²]	τL τP [N/mm²]	τP13 τP23 [N/mm²]	Nodo	σL1 σP1 [N/mm²]	σL2 σP2 [N/mm²]	τL τP [N/mm²]	τP13 τP23 [N/mm²]	Nodo	σL1 σP1 [N/mm²]	σL2 σP2 [N/mm²]	τL τP [N/mm²]	τP13 τP23 [N/mm²]
00067	0,000 0,000	0,003 -0,008	0,000 0,250	0,000 0,000	00216	0,000 0,486	0,000 0,635	0,000 0,197	0,000 0,000	00284	0,000 -0,016	0,000 0,259	0,000 -0,034	0,000 0,000	00032	0,000 0,473	0,000 -0,010	0,000 -0,084	0,000 0,000
00035	0,000 0,258	0,000 -0,012	0,000 -0,084	0,000 0,000	00334	0,000 0,301	0,000 -0,004	0,000 -0,070	0,000 0,000	00034	0,000 0,343	0,000 -0,024	0,000 -0,087	0,000 0,000	00189	-0,001 0,127	0,001 0,180	0,000 0,096	0,000 0,000
00160	0,000 -0,065	0,000 -0,228	0,000 0,170	0,000 0,000	00275	0,000 0,509	0,000 0,371	0,000 -0,034	0,000 0,000	00333	0,000 0,417	0,000 0,004	0,000 -0,072	0,000 0,000	00033	0,000 0,414	0,000 -0,010	0,000 -0,077	0,000 0,000
00202	0,000 0,335	0,000 0,509	0,000 0,197	0,000 0,000	00231	0,000 0,537	0,000 0,675	0,000 0,095	0,000 0,000	00318	0,000 0,485	0,000 0,072	0,000 -0,069	0,000 0,000	00203	0,000 0,293	0,000 0,553	0,000 0,100	0,000 0,000
00217	0,000 0,432	0,000 0,697	0,000 0,107	0,000 0,000	00064	0,000 -0,001	0,002 -0,001	-0,001 0,097	0,000 0,000	00065	-0,001 0,007	-0,006 -0,006	0,000 0,140	0,000 0,000	00159	0,000 -0,057	0,000 -0,198	0,000 0,112	0,000 0,000
00246	0,000 0,525	0,000 0,618	0,000 0,025	0,000 0,000	00066	0,000 0,006	0,003 -0,006	0,000 0,194	0,000 0,000	00226	0,000 0,073	0,000 0,664	0,000 -0,037	0,000 0,000	00190	0,000 0,123	-0,001 0,232	0,000 0,032	0,000 0,000
00158	0,000 -0,037	0,001 -0,169	0,000 0,087	0,000 0,000	00261	0,000 0,471	0,000 0,505	0,000 -0,017	0,000 0,000	00232	0,000 0,454	0,000 0,716	0,000 0,037	0,000 0,000	00319	0,000 0,374	0,000 0,057	0,000 -0,063	0,000 0,000
00146	0,000 -0,016	0,000 0,036	0,000 -0,028	0,000 0,000	00197	0,000 0,071	0,000 0,394	0,000 -0,027	0,000 0,000	00342	0,000 -0,051	0,000 -0,017	0,000 -0,018	0,000 0,000	00051	0,000 -0,005	0,001 0,007	0,000 -0,022	0,000 0,000
00219	0,000 0,300	0,000 0,736	0,000 -0,012	0,000 0,000	00204	0,000 0,254	0,000 0,583	0,000 0,027	0,000 0,000	00218	0,000 0,363	0,000 0,726	0,000 0,036	0,000 0,000	00305	0,000 0,340	0,000 0,134	0,000 -0,053	0,000 0,000
00276	0,000 0,394	0,000 0,369	0,000 -0,037	0,000 0,000	00233	0,000 0,366	0,000 0,727	0,000 -0,006	0,000 0,000	00247	0,000 0,423	0,000 0,635	0,000 -0,006	0,000 0,000	00062	0,000 0,002	-0,003 0,001	0,000 0,034	0,000 0,000
00179	0,000 -0,001	0,000 0,677	0,000 -0,021	0,000 0,000	00038	0,000 0,082	0,000 -0,002	0,000 -0,057	0,000 0,000	00336	0,000 0,100	0,000 -0,015	0,000 -0,052	0,000 0,000	00037	0,000 0,137	0,000 -0,026	0,000 -0,074	0,000 0,000
00262	0,000 0,361	0,000 0,503	0,000 -0,030	0,000 0,000	00269	0,000 0,013	0,000 0,388	0,000 -0,033	0,000 0,000	00320	0,000 0,260	0,000 0,044	0,000 -0,055	0,000 0,000	00291	0,000 0,310	0,000 0,235	0,000 -0,044	0,000 0,000
00321	0,000 0,160	0,000 0,034	0,000 -0,049	0,000 0,000	00335	0,000 0,191	0,000 -0,011	0,000 -0,062	0,000 0,000	00153	0,000 -0,021	0,000 -0,080	0,000 -0,032	0,000 0,000	00059	0,000 0,001	-0,001 0,006	0,000 -0,029	0,000 0,000
00154	0,000 -0,038	0,000 -0,070	0,000 -0,024	0,000 0,000	00036	0,000 0,198	0,000 -0,016	0,000 -0,069	0,000 0,000	00063	0,000 0,013	0,001 -0,003	0,000 0,055	0,000 0,000	00306	0,000 0,230	0,000 0,119	0,000 -0,046	0,000 0,000
00292	0,000 0,209	0,000 0,220	0,000 -0,041	0,000 0,000	00277	0,000 0,285	0,000 0,357	0,000 -0,039	0,000 0,000	00248	0,000 0,326	0,000 0,631	0,000 -0,029	0,000 0,000	00205	0,000 0,220	0,000 0,604	0,000 -0,018	0,000 0,000
00263	0,000 0,264	0,000 0,490	0,000 -0,038	0,000 0,000	00220	0,000 0,247	0,000 0,735	0,000 -0,042	0,000 0,000	00234	0,000 0,289	0,000 0,722	0,000 -0,034	0,000 0,000	00308	0,000 0,073	0,000 0,097	0,000 -0,034	0,000 0,000
00307	0,000 0,140	0,000 0,107	0,000 -0,040	0,000 0,000	00322	0,000 0,081	0,000 0,027	0,000 -0,041	0,000 0,000	00278	0,000 0,195	0,000 0,341	0,000 -0,039	0,000 0,000	00249	0,000 0,246	0,000 0,616	0,000 -0,042	0,000 0,000
00206	0,000 0,188	0,000 0,617	0,000 -0,046	0,000 0,000	00211	0,000 0,097	0,000 0,611	0,000 -0,042	0,000 0,000	00280	0,000 0,080	0,000 0,307	0,000 -0,034	0,000 0,000	00279	0,000 0,128	0,000 0,323	0,000 -0,037	0,000 0,000
00294	0,000 0,073	0,000 0,192	0,000 -0,032	0,000 0,000	00048	0,000 -0,050	0,000 -0,022	0,000 -0,017	0,000 0,000	00039	0,000 0,052	0,000 -0,030	0,000 -0,053	0,000 0,000	00264	0,000 0,188	0,000 0,472	0,000 -0,041	0,000 0,000
00240	0,000 0,067	0,000 0,622	0,000 -0,041	0,000 0,000	00235	0,000 0,229	0,000 0,709	0,000 -0,050	0,000 0,000	00293	0,000 0,130	0,000 0,205	0,000 -0,036	0,000 0,000	00056	0,000 0,012	0,000 0,004	0,000 -0,044	0,000 0,000
00057	0,000 0,003	-0,001 0,007	0,000 -0,042	0,000 0,000	00151	0,000 -0,017	0,000 -0,053	0,000 -0,056	0,000 0,000	00040	0,000 0,012	0,000 -0,023	0,000 -0,053	0,000 0,000	00337	0,000 0,038	0,000 -0,016	0,000 -0,045	0,000 0,000
00298	0,000 -0,026	0,000 0,156	0,000 -0,026	0,000 0,000	00223	0,000 0,152	0,000 0,704	0,000 -0,064	0,000 0,000	00222	0,000 0,177	0,000 0,718	0,000 -0,064	0,000 0,000	00237	0,000 0,151	0,000 0,673	0,000 -0,057	0,000 0,000
00250	0,000 0,186	0,000 0,597	0,000 -0,048	0,000 0,000	00207	0,000 0,168	0,000 0,623	0,000 -0,063	0,000 0,000	00192	0,000 0,103	0,000 0,318	0,000 -0,040	0,000 0,000	00221	0,000 0,206	0,000 0,728	0,000 -0,058	0,000 0,000
00327	0,000 -0,048	0,000 0,016	0,000 -0,020	0,000 0,000	00236	0,000 0,184	0,000 0,692	0,000 -0,057	0,000 0,000	00281	0,000 0,046	0,000 0,292	0,000 -0,030	0,000 0,000	00266	0,000 0,093	0,000 0,433	0,000 -0,039	0,000 0,000
00323	0,000 0,027	0,000 0,023	0,000 -0,034	0,000 0,000	00194	0,000 0,095	0,000 0,364	0,000 -0,062	0,000 0,000	00152	0,000 -0,033	0,000 -0,044	0,000 -0,035	0,000 0,000	00193	0,000 0,101	0,000 0,342	0,000 -0,052	0,000 0,000
00265	0,000 0,133	0,000 0,452	0,000 -0,041	0,000 0,000	00208	0,000 0,153	0,000 0,626	0,000 -0,067	0,000 0,000	00058	0,000 0,011	0,001 0,003	0,000 -0,041	0,000 0,000	00310	0,000 -0,004	0,000 0,084	0,000 -0,025	0,000 0,000
00309	0,000 0,027	0,000 0,089	0,000 -0,029	0,000 0,000	00324	0,000 -0,008	0,000 0,021	0,000 -0,028	0,000 0,000	00251	0,000 0,142	0,000 0,577	0,000 -0,049	0,000 0,000	00338	0,000 -0,006	0,000 -0,016	0,000 -0,037	0,000 0,000
00041	0,000 -0,015	0,000 -0,006	0,000 -0,039	0,000 0,000	00339	0,000 -0,034	0,000 -0,015	0,000 -0,028	0,000 0,000	00042	0,000 -0,028	0,000 -0,028	0,000 -0,036	0,000 0,000	00295	0,000 0,033	0,000 0,181	0,000 -0,028	0,000 0,000
00052	0,000 0,002	-0,001 0,002	0,000 -0,023	0,000 0,000	00147	0,000 -0,022	0,000 0,023	0,000 -0,021	0,000 0,000	00053	0,000 0,013	0,000 0,004	0,000 -0,037	0,000 0,000	00043	0,000 -0,047	0,000 -0,004	0,000 -0,031	0,000 0,000
00254	0,000 0,054	0,000 0,521	0,000 -0,039	0,000 0,000	00253	0,000 0,081	0,000 0,538	0,000 -0,042	0,000 0,000	00268	0,000 0,037	0,000 0,400	0,000 -0,033	0,000 0,000	00195	0,000 0,087	0,000 0,384	0,000 -0,061	0,000 0,000
00150	0,000 -0,023	0,000 -0,019	0,000 -0,034	0,000 0,000	00044	0,000 -0,049	0,000 -0,025	0,000 -0,022	0,000 0,000	00055	0,000 0,005	0,000 0,004	0,000 -0,042	0,000 0,000	00252	0,000 0,109	0,000 0,557	0,000 -0,046	0,000 0,000
00312	0,000 -0,036	0,000 0,075	0,000 -0,021	0,000 0,000	00209	0,000 0,135	0,000 0,623	0,000 -0,065	0,000 0,000	00267	0,000 0,062	0,000 0,416	0,000 -0,035	0,000 0,000	00296	0,000 0,006	0,000 0,171	0,000 -0,025	0,000 0,000
00325	0,000 -0,031	0,000 0,019	0,000 -0,024	0,000 0,000	00238	0,000 0,123	0,000 0,654	0,000 -0,053	0,000 0,000	00311	0,000 -0,024	0,000 0,079	0,000 -0,022	0,000 0,000	00282	0,000 0,020	0,000 0,279	0,000 -0,028	0,000 0,000
00054	0,000 0,001	0,000 0,007	0,000 -0,050	0,000 0,000	00149	0,000 -0,026	0,000 0,005	0,000 -0,049	0,000 0,000	00340	0,000 -0,047	0,000 -0,015	0,000 -0,023	0,000 0,000	00225	0,000 0,105	0,000 0,675	0,000 -0,049	0,000 0,000
00045	0,000 -0,055	0,000 -0,023	0,000 -0,026	0,000 0,000	00224	0,000 0,129	0,000 0,690	0,000 -0,058	0,000 0,000	00047	0,000 -0,056	0,000 -0,022	0,000 -0,014	0,000 0,000	00341	0,000 -0,054	0,000 -0,016	0,000 -0,019	0,000 0,000
00046	0,000 -0,061	0,000 -0,005	0,000 -0,020	0,000 0,000	00283	0,000 0,000	0,000 0,268	0,000 -0,028	0,000 0,000	00297	0,000 -0,013	0,000 0,163	0,000 -0,024	0,000 0,000	00239	0,000 0,097	0,000 0,636	0,000 -0,047	0,000 0,000
00326	0,000 -0,044	0,000 0,018	0,000 -0,020	0,000 0,000	00210	0,000 0,119	0,000 0,616	0,000 -0,060	0,000 0,000	00148	0,000 -0,010	0,000 -0,022	0,000 -0,043	0,000 0,000	00196	0,000 0,085	0,000 0,386	0,000 -0,050	0,000 0,000
Condizione carico (Permanenti NON Strutturali)																			
00184	0,000 -0,002	0,000 -0,001	0,000 0,003	0,000 0,000	00004	0,000 -0,001	0,000 -0,001	0,000 0,001	0,000 0,000	00144	0,000 -0,003	0,000 -0,001	0,000 0,002	0,000 0,000	00173	0,000 -0,004	0,000 0,002	0,000 0,001	0,000 0,000
00174	0,000 -0,002	0,000 -0,005	0,000 0,000	0,000 0,000	00285	0,000 -0,001	0,000 -0,001	0,000 0,000	0,000 0,000	00131	0,000 -0,002	0,000 -0,001	0,000 -0,002	0,000 0,000	00025	0,000 0,000	0,000 0,000	0,000 -0,001	0,000 0,000
00130	0,000 0,001	0,000 0,000	0,000 0,000	0,000 0,000	00299	0,000 0,006	0,000 0,007	0,000 0,000	0,000 0,000	00172	0,000 -0,004	0,000 0,002	0,000 0,000	0,000 0,000	00314	0,000 0,000	0,000 0,002	0,000 0,001	0,000 0,000
00171	0,000	0,000	0,000	0,000	00024	0,000	0,000	0,000	0,000	00175	0,000	0,000	0,000	0,000	00270	0,000	0,000	0,000	0,000

Nodo	σ_{L1}	σ_{L2}	τ_L	τ_{P13}	Nodo	σ_{L1}	σ_{L2}	τ_L	τ_{P13}	Nodo	σ_{L1}	σ_{L2}	τ_L	τ_{P13}	Nodo	σ_{L1}	σ_{L2}	τ_L	τ_{P13}
	σ_{P1}	σ_{P2}	τ_P	τ_{P23}		σ_{P1}	σ_{P2}	τ_P	τ_{P23}		σ_{P1}	σ_{P2}	τ_P	τ_{P23}		σ_{P1}	σ_{P2}	τ_P	τ_{P23}
	[N/mm²]	[N/mm²]	[N/mm²]	[N/mm²]		[N/mm²]	[N/mm²]	[N/mm²]	[N/mm²]		[N/mm²]	[N/mm²]	[N/mm²]	[N/mm²]		[N/mm²]	[N/mm²]	[N/mm²]	[N/mm²]
	-0,002	-0,002	0,001	0,000		0,000	0,000	-0,001	0,000		-0,004	-0,001	-0,003	0,000		0,004	0,005	-0,001	0,000
00135	0,000	0,000	0,000	0,000	00021	0,000	0,000	0,000	0,000	00134	0,000	0,000	0,000	0,000	00176	0,000	0,000	0,000	0,000
	-0,004	-0,001	0,001	0,000		0,000	0,000	0,001	0,000		-0,004	-0,001	0,000	0,000		-0,004	0,000	-0,003	0,000
00022	0,000	0,000	0,000	0,000	00133	0,000	0,000	0,000	0,000	00170	0,000	0,000	0,000	0,000	00168	0,000	0,000	0,000	0,000
	0,000	0,000	0,001	0,000		-0,004	-0,001	0,000	0,000		-0,004	0,003	0,003	0,000		-0,001	0,001	0,002	0,000
00343	0,000	0,000	0,000	0,000	00183	0,000	0,000	0,000	0,000	00169	0,000	0,000	0,000	0,000	00027	0,000	0,000	0,000	0,000
	-0,001	0,003	0,001	0,000		-0,007	-0,006	0,001	0,000		-0,003	0,006	0,002	0,000		0,007	-0,001	-0,003	0,000
00329	0,000	0,000	0,000	0,000	00138	0,000	0,000	0,000	0,000	00018	0,000	0,000	0,000	0,000	00137	0,000	0,000	0,000	0,000
	-0,004	-0,004	-0,003	0,000		-0,003	-0,001	0,001	0,000		0,001	0,001	0,001	0,000		-0,004	-0,001	0,001	0,000
00140	0,000	0,000	0,000	0,000	00016	0,000	0,000	0,000	0,000	00139	0,000	0,000	0,000	0,000	00328	0,000	0,000	0,000	0,000
	-0,004	-0,002	0,000	0,000		0,000	0,000	0,000	0,000		-0,003	-0,001	0,000	0,000		0,005	0,008	0,002	0,000
00072	0,000	0,000	0,000	0,000	00073	0,000	0,000	0,000	0,000	00167	0,000	0,000	0,000	0,000	00008	0,000	0,000	0,000	0,000
	0,000	0,000	0,002	0,000		0,001	0,001	0,002	0,000		-0,001	-0,003	0,003	0,000		-0,002	-0,002	0,001	0,000
00049	0,000	0,000	0,000	0,000	00181	0,000	0,000	0,000	0,000	00212	0,000	0,000	0,000	0,000	00180	0,000	0,000	0,000	0,000
	-0,007	-0,004	0,001	0,000		-0,003	0,004	-0,001	0,000		0,006	0,008	-0,002	0,000		-0,004	0,003	-0,002	0,000
00198	0,000	0,000	0,000	0,000	00019	0,000	0,000	0,000	0,000	00136	0,000	0,000	0,000	0,000	00006	0,000	0,000	0,000	0,000
	0,002	0,004	-0,002	0,000		0,000	0,000	0,001	0,000		-0,003	-0,001	0,001	0,000		0,000	0,000	-0,003	0,000
00145	0,000	0,000	0,000	0,000	00050	0,000	0,000	0,000	0,000	00132	0,000	0,000	0,000	0,000	00023	0,000	0,000	0,000	0,000
	-0,002	-0,003	-0,001	0,000		-0,002	0,000	0,000	0,000		-0,004	-0,001	-0,001	0,000		0,000	0,000	0,000	0,000
00227	0,000	0,000	0,000	0,000	00003	0,000	0,000	0,000	0,000	00026	0,000	0,000	0,000	0,000	00009	0,000	0,000	0,000	0,000
	-0,001	0,001	-0,001	0,000		-0,002	-0,001	0,001	0,000		0,000	0,000	0,000	0,000		0,000	-0,001	0,000	0,000
00010	0,000	0,000	0,000	0,000	00331	0,000	0,000	0,000	0,000	00330	0,000	0,000	0,000	0,000	00029	0,000	0,000	0,000	0,000
	-0,001	-0,001	0,001	0,000		0,005	0,006	-0,001	0,000		0,007	0,004	-0,003	0,000		0,004	-0,005	-0,003	0,000
00141	0,000	0,000	0,000	0,000	00142	0,000	0,000	0,000	0,000	00014	0,000	0,000	0,000	0,000	00213	0,000	0,000	0,000	0,000
	-0,004	-0,001	0,000	0,000		-0,004	-0,001	0,002	0,000		0,000	0,001	0,001	0,000		-0,001	0,000	0,001	0,000
00020	0,000	0,000	0,000	0,000	00011	0,000	0,000	0,000	0,000	00017	0,000	0,000	0,000	0,000	00215	0,000	0,000	0,000	0,000
	0,000	0,000	0,001	0,000		0,001	0,000	0,002	0,000		0,001	0,001	0,001	0,000		0,002	0,003	0,001	0,000
00214	0,000	0,000	0,000	0,000	00229	0,000	0,000	0,000	0,000	00015	0,000	0,000	0,000	0,000	00012	0,000	0,000	0,000	0,000
	0,004	0,002	0,001	0,000		0,002	0,000	0,001	0,000		0,001	0,001	0,001	0,000		0,001	0,001	0,002	0,000
00143	0,000	0,000	0,000	0,000	00013	0,000	0,000	0,000	0,000	00007	0,000	0,000	0,000	0,000	00166	0,000	0,000	0,000	0,000
	-0,004	-0,001	0,002	0,000		0,000	0,000	0,002	0,000		-0,001	0,000	-0,002	0,000		-0,002	-0,006	0,003	0,000
00242	0,000	0,000	0,000	0,000	00200	0,000	0,000	0,000	0,000	00271	0,000	0,000	0,000	0,000	00315	0,000	0,000	0,000	0,000
	-0,004	-0,004	0,001	0,000		0,002	0,002	0,001	0,000		-0,001	-0,001	0,001	0,000		0,005	0,005	-0,001	0,000
00177	0,000	0,000	0,000	0,000	00241	0,000	0,000	0,000	0,000	00256	0,000	0,000	0,000	0,000	00030	0,000	0,000	0,000	0,000
	-0,004	0,000	0,001	0,000		0,004	0,005	0,000	0,000		-0,007	-0,005	-0,001	0,000		-0,008	-0,004	-0,001	0,000
00300	0,000	0,000	0,000	0,000	00316	0,000	0,000	0,000	0,000	00301	0,000	0,000	0,000	0,000	00069	0,000	0,000	0,000	0,000
	0,000	0,000	0,000	0,000		0,004	0,003	-0,001	0,000		0,005	0,002	0,000	0,000		0,000	0,000	0,000	0,000
00070	0,000	0,000	0,000	0,000	00164	0,000	0,000	0,000	0,000	00257	0,000	0,000	0,000	0,000	00199	0,000	0,000	0,000	0,000
	0,000	0,000	0,001	0,000		-0,002	-0,005	0,000	0,000		0,004	0,004	0,001	0,000		0,004	0,005	0,001	0,000
00228	0,000	0,000	0,000	0,000	00286	0,000	0,000	0,000	0,000	00165	0,000	0,000	0,000	0,000	00071	0,000	0,000	0,000	0,000
	0,003	0,003	0,000	0,000		0,005	0,004	0,001	0,000		-0,001	-0,005	0,001	0,000		0,001	0,000	0,002	0,000
00243	0,000	0,000	0,000	0,000	00244	0,000	0,000	0,000	0,000	00258	0,000	0,000	0,000	0,000	00185	0,000	0,000	0,000	0,000
	0,003	-0,002	0,001	0,000		0,002	0,000	0,001	0,000		0,003	0,002	0,000	0,000		0,004	0,004	0,002	0,000
00272	0,000	0,000	0,000	0,000	00028	0,000	0,000	0,000	0,000	00182	0,000	0,000	0,000	0,000	00287	0,000	0,000	0,000	0,000
	0,003	0,000	0,000	0,000		-0,006	-0,005	-0,003	0,000		-0,002	-0,001	-0,002	0,000		0,003	0,001	0,000	0,000
00178	0,000	0,000	0,000	0,000	00186	0,000	0,000	0,000	0,000	00260	0,000	0,000	0,000	0,000	00259	0,000	0,000	0,000	0,000
	-0,004	-0,001	0,001	0,000		0,003	0,004	0,000	0,000		0,002	0,002	0,000	0,000		0,002	0,002	0,000	0,000
00274	0,000	0,000	0,000	0,000	00273	0,000	0,000	0,000	0,000	00302	0,000	0,000	0,000	0,000	00163	0,000	0,000	0,000	0,000
	0,001	0,001	0,000	0,000		0,002	0,001	0,000	0,000		0,004	0,004	-0,001	0,000		-0,001	-0,003	0,000	0,000
00245	0,000	0,000	0,000	0,000	00255	0,000	0,000	0,000	0,000	00313	0,000	0,000	0,000	0,000	00317	0,000	0,000	0,000	0,000
	0,001	0,000	0,000	0,000		0,004	-0,001	-0,001	0,000		0,005	0,005	0,001	0,000		0,002	0,003	-0,002	0,000
00162	0,000	0,000	0,000	0,000	00068	0,000	0,000	0,000	0,000	00230	0,000	0,000	0,000	0,000	00188	0,000	0,000	0,000	0,000
	-0,001	-0,003	0,001	0,000		0,001	0,001	0,001	0,000		0,001	0,000	0,001	0,000		0,003	0,003	0,001	0,000
00161	0,000	0,000	0,000	0,000	00187	0,000	0,000	0,000	0,000	00288	0,000	0,000	0,000	0,000	00290	0,000	0,000	0,000	0,000
	-0,002	-0,005	0,001	0,000		-0,001	0,000	0,000	0,000		0,002	0,001	0,000	0,000		0,000	0,001	0,000	0,000
00289	0,000	0,000	0,000	0,000	00304	0,000	0,000	0,000	0,000	00201	0,000	0,000	0,000	0,000	00060	0,000	0,000	0,000	0,000
	0,001	0,001	0,000	0,000		0,002	0,004	0,000	0,000		0,001	0,002	0,001	0,000		0,001	0,001	0,000	0,000
00061	0,000	0,000	0,000	0,000	00155	0,000	0,000	0,000	0,000	00031	0,000	0,000	0,000	0,000	00332	0,000	0,000	0,000	0,000
	0,000	0,000	0,000	0,000		-0,001	-0,002	0,000	0,000		0,002	-0,004	0,002	0,000		0,000	0,000	-0,001	0,000
00156	0,000	0,000	0,000	0,000	00157	0,000	0,000	0,000	0,000	00191	0,000	0,000	0,000	0,000	00303	0,000	0,000	0,000	0,000
	-0,003	-0,005	0,000	0,000		0,000	-0,004	0,001	0,000		0,003	0,005	0,000	0,000		0,002	0,004	-0,001	0,000
00067	0,000	0,000	0,000	0,000	00216	0,000	0,000	0,000	0,000	00284	0,000	0,000	0,000	0,000	00032	0,000	0,000	0,000	0,000
	0,000	0,001	0,001	0,000		0,001	0,003	0,001	0,000		0,005	0,001	0,000	0,000		0,001	-0,004	-0,003	0,000
00035	0,000	0,000	0,000	0,000	00334	0,000	0,000	0,000	0,000	00034	0,000	0,000	0,000	0,000	00189	0,000	0,000	0,000	0,000
	0,001	-0,003	-0,004	0,000		-0,001	0,000	-0,001	0,000		0,001	-0,003	0,001	0,000		-0,001	0,000	0,001	0,000
00160	0,000	0,000	0,000	0,000	00275	0,000	0,000	0,000	0,000	00333	0,000	0,000	0,000	0,000	00033	0,000	0,000	0,000	0,000
	-0,001	-0,003	0,000	0,000		0,001	0,001	0,000	0,000		0,004	0,004	-0,001	0,000		-0,008	-0,004	-0,001	0,000
00202	0,000	0,000	0,000	0,000	00231	0,000	0,000	0,000	0,000	00318	0,000	0,000	0,000	0,000	00203	0,000	0,000	0,000	0,000
	0,000	0,001	0,000	0,000		0,001	0,001	0,000	0,000		0,001	0,003	0,000	0,000		0,000	0,001	0,001	0,000
00217	0,000	0,000	0,000	0,000	00064	0,000	0,000	0,000	0,000	00065	0,000	0,000	0,000	0,000	00159	0,000	0,000	0,000	0,000
	0,001	0,003	0,000	0,000		0,000	0,001	0,001	0,000		0,001	0,001	0,001	0,000		-0,001	-0,002	0,001	0,000
00246	0,000	0,000	0,000	0,000	00066	0,000	0,000	0,000	0,000	00226	0,000	0,000	0,000	0,000	00190	0,000	0,000	0,000	0,000
	0,000	0,000	0,000	0,000		0,000	0,001	0,001	0,000		0,005	0,004	-0,001	0,000		0,003	0,005	0,001	0,000
00158	0,000	0,000	0,000	0,000	00261	0,000	0,000	0,000	0,000	00232	0,000	0,000	0,000	0,000	00319	0,000	0,000	0,000	0,000
	-0,002	-0,005	0,001	0,000		0,001	0,003	0,000	0,000		0,000	0,001	0,000	0,000		0,000	0,003	-0,001	0,000
00146	0,000	0,000	0,000	0,000	00197	0,000	0,000	0,000	0,000	00342	0,000	0,000	0,000	0,000	00051	0,000	0,000	0,000	0,000
	0,000	-0,002	-0,001	0,000		0,001	0,001	-0,001	0,000		0,002	-0,001	0,000	0,000		0,001	0,000	-0,001	0,000
00219	0,000	0,000	0,000	0,000	00204	0,000	0,000	0,000	0,000	00218	0,000	0,000	0,000	0,000	00305	0,000	0,000	0,000	0,000
	0,001	0,003	0,000	0,000		0,000	0,002	0,000	0,000		0,001	0,003	0,000	0,000		0,001	0,004	0,000	0,000
00276	0,000	0,000	0,000	0,000	00233	0,000	0,000	0,000	0,000	00247	0,000	0,000	0,000	0,000	00062	0,000	0,000	0,000	0,000
	0,000	0,001	0,000	0,000		0,000	0,001	0,000	0,000		0,000	0,001	0,000	0,000		0,001	0,001	0,000	0,000
00179	0,000	0,000	0,000	0,000	00038	0,000	0,000	0,000	0,000	00336	0,000	0,000	0,000	0,000	00037	0,000	0,000	0,000	0,000

Nodo	σ_{L1}	σ_{L2}	τ_L	τ_{P13}	Nodo	σ_{L1}	σ_{L2}	τ_L	τ_{P13}	Nodo	σ_{L1}	σ_{L2}	τ_L	τ_{P13}	Nodo	σ_{L1}	σ_{L2}	τ_L	τ_{P13}
	σ_{P1}	σ_{P2}	τ_P	τ_{P23}		σ_{P1}	σ_{P2}	τ_P	τ_{P23}		σ_{P1}	σ_{P2}	τ_P	τ_{P23}		σ_{P1}	σ_{P2}	τ_P	τ_{P23}
	[N/mm²]	[N/mm²]	[N/mm²]	[N/mm²]		[N/mm²]	[N/mm²]	[N/mm²]	[N/mm²]		[N/mm²]	[N/mm²]	[N/mm²]	[N/mm²]		[N/mm²]	[N/mm²]	[N/mm²]	[N/mm²]
	-0,001	-0,003	-0,002	0,000		-0,008	-0,005	0,001	0,000		0,003	0,006	0,000	0,000		0,002	-0,004	-0,001	0,000
00262	0,000	0,000	0,000	0,000	00269	0,000	0,000	0,000	0,000	00320	0,000	0,000	0,000	0,000	00291	0,000	0,000	0,000	0,000
	0,001	0,003	0,000	0,000		0,004	0,003	0,000	0,000		0,000	0,004	0,000	0,000		0,000	0,002	0,000	0,000
00321	0,000	0,000	0,000	0,000	00335	0,000	0,000	0,000	0,000	00153	0,000	0,000	0,000	0,000	00059	0,000	0,000	0,000	0,000
	0,002	0,004	0,000	0,000		0,003	0,006	-0,001	0,000		-0,003	-0,005	0,001	0,000		0,001	0,000	0,001	0,000
00154	0,000	0,000	0,000	0,000	00036	0,000	0,000	0,000	0,000	00063	0,000	0,000	0,000	0,000	00306	0,000	0,000	0,000	0,000
	-0,001	-0,002	0,001	0,000		-0,009	-0,005	-0,001	0,000		0,000	0,000	0,001	0,000		0,001	0,004	0,000	0,000
00292	0,000	0,000	0,000	0,000	00277	0,000	0,000	0,000	0,000	00248	0,000	0,000	0,000	0,000	00205	0,000	0,000	0,000	0,000
	0,000	0,002	0,000	0,000		0,000	0,001	0,000	0,000		0,000	0,001	0,000	0,000		0,001	0,002	0,000	0,000
00263	0,000	0,000	0,000	0,000	00220	0,000	0,000	0,000	0,000	00234	0,000	0,000	0,000	0,000	00308	0,000	0,000	0,000	0,000
	0,001	0,003	0,000	0,000		0,001	0,003	0,000	0,000		0,000	0,001	0,000	0,000		0,001	0,005	0,000	0,000
00307	0,000	0,000	0,000	0,000	00322	0,000	0,000	0,000	0,000	00278	0,000	0,000	0,000	0,000	00249	0,000	0,000	0,000	0,000
	0,002	0,005	0,000	0,000		0,000	0,004	-0,001	0,000		0,000	0,001	0,000	0,000		0,000	0,001	0,000	0,000
00206	0,000	0,000	0,000	0,000	00211	0,000	0,000	0,000	0,000	00280	0,000	0,000	0,000	0,000	00279	0,000	0,000	0,000	0,000
	0,000	0,002	0,001	0,000		0,002	0,004	-0,001	0,000		0,001	0,001	0,000	0,000		0,000	0,001	0,000	0,000
00294	0,000	0,000	0,000	0,000	00048	0,000	0,000	0,000	0,000	00039	0,000	0,000	0,000	0,000	00264	0,000	0,000	0,000	0,000
	0,000	0,002	0,000	0,000		0,001	-0,003	-0,001	0,000		0,001	-0,003	0,003	0,000		0,001	0,003	0,000	0,000
00240	0,000	0,000	0,000	0,000	00235	0,000	0,000	0,000	0,000	00293	0,000	0,000	0,000	0,000	00056	0,000	0,000	0,000	0,000
	0,002	0,002	-0,001	0,000		0,000	0,001	0,000	0,000		0,000	0,002	0,000	0,000		-0,001	0,000	0,000	0,000
00057	0,000	0,000	0,000	0,000	00151	0,000	0,000	0,000	0,000	00040	0,000	0,000	0,000	0,000	00337	0,000	0,000	0,000	0,000
	0,001	0,001	0,000	0,000		-0,002	-0,004	-0,001	0,000		0,002	-0,003	-0,003	0,000		-0,001	0,001	0,000	0,000
00298	0,000	0,000	0,000	0,000	00223	0,000	0,000	0,000	0,000	00222	0,000	0,000	0,000	0,000	00237	0,000	0,000	0,000	0,000
	0,003	0,003	0,000	0,000		0,002	0,004	0,000	0,000		0,002	0,004	0,000	0,000		0,001	0,001	0,000	0,000
00250	0,000	0,000	0,000	0,000	00207	0,000	0,000	0,000	0,000	00192	0,000	0,000	0,000	0,000	00221	0,000	0,000	0,000	0,000
	0,000	0,001	0,000	0,000		0,000	0,002	0,000	0,000		-0,002	0,001	0,000	0,000		0,001	0,004	0,000	0,000
00327	0,000	0,000	0,000	0,000	00236	0,000	0,000	0,000	0,000	00281	0,000	0,000	0,000	0,000	00266	0,000	0,000	0,000	0,000
	0,003	0,004	0,000	0,000		0,000	0,001	0,000	0,000		0,001	0,001	0,000	0,000		0,001	0,003	0,000	0,000
00323	0,000	0,000	0,000	0,000	00194	0,000	0,000	0,000	0,000	00152	0,000	0,000	0,000	0,000	00193	0,000	0,000	0,000	0,000
	0,001	0,004	0,000	0,000		0,003	0,006	0,000	0,000		0,000	-0,003	0,000	0,000		0,003	0,006	0,001	0,000
00265	0,000	0,000	0,000	0,000	00208	0,000	0,000	0,000	0,000	00058	0,000	0,000	0,000	0,000	00310	0,000	0,000	0,000	0,000
	0,001	0,003	0,000	0,000		0,002	0,003	0,000	0,000		-0,001	0,000	0,001	0,000		0,002	0,005	0,000	0,000
00309	0,000	0,000	0,000	0,000	00324	0,000	0,000	0,000	0,000	00251	0,000	0,000	0,000	0,000	00338	0,000	0,000	0,000	0,000
	0,002	0,005	0,000	0,000		0,002	0,004	0,000	0,000		0,000	0,001	0,000	0,000		0,004	0,006	-0,001	0,000
00041	0,000	0,000	0,000	0,000	00339	0,000	0,000	0,000	0,000	00042	0,000	0,000	0,000	0,000	00295	0,000	0,000	0,000	0,000
	-0,009	-0,005	-0,001	0,000		0,004	0,006	0,000	0,000		0,003	-0,004	0,000	0,000		0,001	0,002	0,000	0,000
00052	0,000	0,000	0,000	0,000	00147	0,000	0,000	0,000	0,000	00053	0,000	0,000	0,000	0,000	00043	0,000	0,000	0,000	0,000
	0,001	0,000	-0,001	0,000		-0,001	-0,003	-0,001	0,000		-0,001	0,000	0,000	0,000		-0,008	-0,005	0,001	0,000
00254	0,000	0,000	0,000	0,000	00253	0,000	0,000	0,000	0,000	00268	0,000	0,000	0,000	0,000	00195	0,000	0,000	0,000	0,000
	0,002	0,001	0,000	0,000		0,001	0,001	0,000	0,000		0,003	0,003	0,000	0,000		-0,001	0,001	0,000	0,000
00150	0,000	0,000	0,000	0,000	00044	0,000	0,000	0,000	0,000	00055	0,000	0,000	0,000	0,000	00252	0,000	0,000	0,000	0,000
	-0,001	-0,002	-0,001	0,000		0,001	-0,003	0,003	0,000		0,001	0,000	0,000	0,000		0,001	0,001	0,000	0,000
00312	0,000	0,000	0,000	0,000	00209	0,000	0,000	0,000	0,000	00267	0,000	0,000	0,000	0,000	00296	0,000	0,000	0,000	0,000
	0,003	0,006	0,000	0,000		0,000	0,003	0,001	0,000		0,002	0,003	0,000	0,000		0,001	0,002	0,000	0,000
00325	0,000	0,000	0,000	0,000	00238	0,000	0,000	0,000	0,000	00311	0,000	0,000	0,000	0,000	00282	0,000	0,000	0,000	0,000
	0,001	0,004	-0,001	0,000		0,001	0,001	0,000	0,000		0,002	0,005	0,000	0,000		0,002	0,002	0,000	0,000
00054	0,000	0,000	0,000	0,000	00149	0,000	0,000	0,000	0,000	00340	0,000	0,000	0,000	0,000	00225	0,000	0,000	0,000	0,000
	0,001	0,000	0,000	0,000		-0,001	-0,002	0,000	0,000		0,000	0,001	0,000	0,000		0,003	0,005	-0,001	0,000
00045	0,000	0,000	0,000	0,000	00224	0,000	0,000	0,000	0,000	00047	0,000	0,000	0,000	0,000	00341	0,000	0,000	0,000	0,000
	0,002	-0,003	-0,002	0,000		0,002	0,004	0,000	0,000		0,002	-0,004	0,003	0,000		0,005	0,005	0,000	0,000
00046	0,000	0,000	0,000	0,000	00283	0,000	0,000	0,000	0,000	00297	0,000	0,000	0,000	0,000	00239	0,000	0,000	0,000	0,000
	-0,008	-0,004	0,000	0,000		0,003	0,002	0,000	0,000		0,002	0,003	0,000	0,000		0,002	0,002	-0,001	0,000
00326	0,000	0,000	0,000	0,000	00210	0,000	0,000	0,000	0,000	00148	0,000	0,000	0,000	0,000	00196	0,000	0,000	0,000	0,000
	0,002	0,004	0,000	0,000		0,001	0,003	-0,001	0,000		-0,002	-0,004	0,000	0,000		0,004	0,005	0,000	0,000
Condizione carico (Autorimessa <= 30kN)																			
00184	0,000	0,000	0,000	0,000	00004	0,000	0,000	0,000	0,000	00144	0,000	0,000	0,000	0,000	00173	0,000	0,000	0,000	0,000
	0,000	0,000	-0,003	0,000		-0,002	-0,003	-0,002	0,000		0,001	0,000	-0,003	0,000		-0,005	-0,003	0,001	0,000
00174	0,000	0,000	0,000	0,000	00285	0,000	0,000	0,000	0,000	00131	0,000	0,000	0,000	0,000	00025	0,000	0,000	0,000	0,000
	0,001	-0,002	0,000	0,000		-0,006	-0,002	0,000	0,000		-0,001	0,000	0,001	0,000		0,000	0,000	0,002	0,000
00130	0,000	0,000	0,000	0,000	00299	0,000	0,000	0,000	0,000	00172	0,000	0,000	0,000	0,000	00314	0,000	0,000	0,000	0,000
	-0,001	-0,001	0,002	0,000		-0,006	-0,003	0,000	0,000		-0,005	-0,004	-0,001	0,000		-0,006	-0,003	0,000	0,000
00171	0,000	0,000	0,000	0,000	00024	0,000	0,000	0,000	0,000	00175	0,000	0,000	0,000	0,000	00270	0,000	0,000	0,000	0,000
	0,001	-0,003	0,000	0,000		0,000	0,000	0,001	0,000		-0,005	-0,004	-0,001	0,000		-0,006	-0,002	0,000	0,000
00135	0,000	0,000	0,000	0,000	00021	0,000	0,000	0,000	0,000	00134	0,000	0,000	0,000	0,000	00176	0,000	0,000	0,000	0,000
	-0,001	0,000	-0,001	0,000		0,000	0,000	0,000	0,000		-0,001	0,000	0,000	0,000		-0,005	-0,001	0,000	0,000
00022	0,000	0,000	0,000	0,000	00133	0,000	0,000	0,000	0,000	00170	0,000	0,000	0,000	0,000	00168	0,000	0,000	0,000	0,000
	0,000	0,000	0,000	0,000		0,000	0,000	0,000	0,000		-0,005	-0,005	0,001	0,000		-0,001	-0,003	-0,001	0,000
00343	0,000	0,000	0,000	0,000	00183	0,000	0,000	0,000	0,000	00169	0,000	0,000	0,000	0,000	00027	0,000	0,000	0,000	0,000
	-0,005	-0,005	-0,001	0,000		-0,003	-0,003	-0,002	0,000		-0,005	-0,004	-0,002	0,000		-0,005	-0,006	0,004	0,000
00329	0,000	0,000	0,000	0,000	00138	0,000	0,000	0,000	0,000	00018	0,000	0,000	0,000	0,000	00137	0,000	0,000	0,000	0,000
	-0,004	-0,002	0,002	0,000		0,000	0,000	-0,001	0,000		0,000	0,000	0,000	0,000		0,000	0,000	0,000	0,000
00140	0,000	0,000	0,000	0,000	00016	0,000	0,000	0,000	0,000	00139	0,000	0,000	0,000	0,000	00328	0,000	0,000	0,000	0,000
	0,000	0,000	-0,002	0,000		0,000	0,000	-0,002	0,000		0,000	0,000	-0,001	0,000		-0,006	-0,005	0,000	0,000
00072	0,000	0,000	0,000	0,000	00073	0,000	0,000	0,000	0,000	00167	0,000	0,000	0,000	0,000	00008	0,000	0,000	0,000	0,000
	-0,001	0,000	-0,002	0,000		-0,001	0,000	-0,002	0,000		-0,001	0,000	-0,002	0,000		-0,002	-0,002	-0,001	0,000
00049	0,000	0,000	0,000	0,000	00181	0,000	0,000	0,000	0,000	00212	0,000	0,000	0,000	0,000	00180	0,000	0,000	0,000	0,000
	-0,005	-0,002	-0,002	0,000		-0,004	-0,005	0,004	0,000		-0,005	-0,004	0,002	0,000		-0,005	-0,003	0,001	0,000
00198	0,000	0,000	0,000	0,000	00019	0,000	0,000	0,000	0,000	00136	0,000	0,000	0,000	0,000	00006	0,000	0,000	0,000	0,000
	-0,003	-0,004	0,004	0,000		0,000	0,000	0,000	0,000		0,000	0,000	0,000	0,000		-0,003	-0,006	0,002	0,000
00145	0,000	0,000	0,000	0,000	00050	0,000	0,000	0,000	0,000	00132	0,000	0,000	0,000	0,000	00023	0,000	0,000	0,000	0,000
	-0,001	-0,002	0,003	0,000		-0,002	-0,001	0,002	0,000		0,000	0,000	0,000	0,000		0,000	0,000	0,000	0,000
00227	0,000	0,000	0,000	0,000	00003	0,000	0,000	0,000	0,000	00026	0,000	0,000	0,000	0,000	00009	0,000	0,000	0,000	0,000
	-0,005	-0,002	0,002	0,000		-0,004	-0,001	0,003	0,000		-0,001	-0,001	0,002	0,000		0,001	-0,001	0,002	0,000

Nodo	σ_{L1}	σ_{L2}	τ_L	τ_{P13}	Nodo	σ_{L1}	σ_{L2}	τ_L	τ_{P13}	Nodo	σ_{L1}	σ_{L2}	τ_L	τ_{P13}	Nodo	σ_{L1}	σ_{L2}	τ_L	τ_{P13}
	σ_{P1}	σ_{P2}	τ_P	τ_{P23}		σ_{P1}	σ_{P2}	τ_P	τ_{P23}		σ_{P1}	σ_{P2}	τ_P	τ_{P23}		σ_{P1}	σ_{P2}	τ_P	τ_{P23}
	[N/mm²]	[N/mm²]	[N/mm²]	[N/mm²]		[N/mm²]	[N/mm²]	[N/mm²]	[N/mm²]		[N/mm²]	[N/mm²]	[N/mm²]	[N/mm²]		[N/mm²]	[N/mm²]	[N/mm²]	[N/mm²]
00010	0,000	0,000	0,000	0,000	00331	0,000	0,000	0,000	0,000	00330	0,000	0,000	0,000	0,000	00029	0,000	0,000	0,000	0,000
	-0,001	-0,001	-0,002	0,000		-0,003	-0,005	0,002	0,000		-0,004	-0,005	0,002	0,000		-0,004	-0,007	0,003	0,000
00141	0,000	0,000	0,000	0,000	00142	0,000	0,000	0,000	0,000	00014	0,000	0,000	0,000	0,000	00213	0,000	0,000	0,000	0,000
	0,000	0,000	-0,002	0,000		0,000	0,000	-0,002	0,000		0,000	0,000	-0,002	0,000		-0,001	0,000	-0,002	0,000
00020	0,000	0,000	0,000	0,000	00011	0,000	0,000	0,000	0,000	00017	0,000	0,000	0,000	0,000	00215	0,000	0,000	0,000	0,000
	0,000	0,000	0,000	0,000		0,000	-0,001	-0,002	0,000		0,000	0,000	-0,001	0,000		-0,002	-0,002	-0,001	0,000
00214	0,000	0,000	0,000	0,000	00229	0,000	0,000	0,000	0,000	00015	0,000	0,000	0,000	0,000	00012	0,000	0,000	0,000	0,000
	-0,002	-0,002	-0,001	0,000		-0,002	-0,001	-0,001	0,000		0,000	0,000	-0,002	0,000		0,000	0,000	-0,003	0,000
00143	0,000	0,000	0,000	0,000	00013	0,000	0,000	0,000	0,000	00007	0,000	0,000	0,000	0,000	00166	0,000	0,000	0,000	0,000
	0,001	0,000	-0,003	0,000		0,000	0,000	-0,002	0,000		-0,001	0,001	0,002	0,000		0,000	0,000	-0,002	0,000
00242	0,000	0,000	0,000	0,000	00200	0,000	0,000	0,000	0,000	00271	0,000	0,000	0,000	0,000	00315	0,000	0,000	0,000	0,000
	-0,002	-0,001	-0,001	0,000		-0,001	-0,002	-0,001	0,000		-0,002	0,000	0,000	0,000		-0,005	-0,001	0,001	0,000
00177	0,000	0,000	0,000	0,000	00241	0,000	0,000	0,000	0,000	00256	0,000	0,000	0,000	0,000	00030	0,000	0,000	0,000	0,000
	-0,005	-0,001	0,001	0,000		-0,006	-0,003	0,002	0,000		-0,007	-0,001	0,001	0,000		-0,003	-0,002	0,002	0,000
00300	0,000	0,000	0,000	0,000	00316	0,000	0,000	0,000	0,000	00301	0,000	0,000	0,000	0,000	00069	0,000	0,000	0,000	0,000
	-0,003	-0,001	0,000	0,000		-0,003	-0,003	0,001	0,000		-0,004	-0,002	0,001	0,000		0,000	0,000	-0,002	0,000
00070	0,000	0,000	0,000	0,000	00164	0,000	0,000	0,000	0,000	00257	0,000	0,000	0,000	0,000	00199	0,000	0,000	0,000	0,000
	0,000	0,000	-0,002	0,000		0,000	0,000	-0,002	0,000		-0,004	-0,001	0,000	0,000		-0,002	-0,001	-0,002	0,000
00228	0,000	0,000	0,000	0,000	00286	0,000	0,000	0,000	0,000	00165	0,000	0,000	0,000	0,000	00071	0,000	0,000	0,000	0,000
	-0,003	-0,001	-0,001	0,000		-0,004	-0,001	0,000	0,000		0,000	0,000	-0,002	0,000		0,000	0,000	-0,002	0,000
00243	0,000	0,000	0,000	0,000	00244	0,000	0,000	0,000	0,000	00258	0,000	0,000	0,000	0,000	00185	0,000	0,000	0,000	0,000
	-0,003	-0,002	-0,001	0,000		-0,002	-0,001	0,000	0,000		-0,003	-0,001	0,000	0,000		-0,001	-0,001	-0,002	0,000
00272	0,000	0,000	0,000	0,000	00028	0,000	0,000	0,000	0,000	00182	0,000	0,000	0,000	0,000	00287	0,000	0,000	0,000	0,000
	-0,003	-0,001	0,000	0,000		-0,005	-0,002	0,003	0,000		0,000	-0,003	0,004	0,000		-0,003	-0,002	0,000	0,000
00178	0,000	0,000	0,000	0,000	00186	0,000	0,000	0,000	0,000	00260	0,000	0,000	0,000	0,000	00259	0,000	0,000	0,000	0,000
	-0,005	-0,004	0,003	0,000		-0,001	-0,002	-0,002	0,000		-0,001	-0,001	0,000	0,000		-0,002	-0,001	0,000	0,000
00274	0,000	0,000	0,000	0,000	00273	0,000	0,000	0,000	0,000	00302	0,000	0,000	0,000	0,000	00163	0,000	0,000	0,000	0,000
	-0,002	-0,002	0,000	0,000		-0,003	-0,001	0,000	0,000		-0,003	-0,002	0,001	0,000		0,000	-0,001	-0,002	0,000
00245	0,000	0,000	0,000	0,000	00255	0,000	0,000	0,000	0,000	00313	0,000	0,000	0,000	0,000	00317	0,000	0,000	0,000	0,000
	-0,002	-0,001	0,000	0,000		-0,005	-0,003	0,001	0,000		-0,005	-0,004	0,000	0,000		-0,003	-0,004	0,001	0,000
00162	0,000	0,000	0,000	0,000	00068	0,000	0,000	0,000	0,000	00230	0,000	0,000	0,000	0,000	00188	0,000	0,000	0,000	0,000
	0,000	-0,001	-0,001	0,000		0,000	0,000	-0,001	0,000		-0,002	-0,002	0,000	0,000		-0,001	-0,003	-0,001	0,000
00161	0,000	0,000	0,000	0,000	00187	0,000	0,000	0,000	0,000	00288	0,000	0,000	0,000	0,000	00290	0,000	0,000	0,000	0,000
	0,000	-0,001	-0,001	0,000		-0,001	-0,002	-0,001	0,000		-0,002	-0,002	0,000	0,000		-0,001	-0,002	0,000	0,000
00289	0,000	0,000	0,000	0,000	00304	0,000	0,000	0,000	0,000	00201	0,000	0,000	0,000	0,000	00060	0,000	0,000	0,000	0,000
	-0,002	-0,002	0,000	0,000		-0,001	-0,003	0,001	0,000		-0,001	-0,003	-0,001	0,000		0,000	0,000	0,000	0,000
00061	0,000	0,000	0,000	0,000	00155	0,000	0,000	0,000	0,000	00031	0,000	0,000	0,000	0,000	00332	0,000	0,000	0,000	0,000
	0,000	0,000	-0,001	0,000		0,000	-0,002	-0,001	0,000		-0,002	-0,006	0,003	0,000		-0,002	-0,006	0,002	0,000
00156	0,000	0,000	0,000	0,000	00157	0,000	0,000	0,000	0,000	00191	0,000	0,000	0,000	0,000	00303	0,000	0,000	0,000	0,000
	0,000	-0,001	-0,001	0,000		0,000	-0,002	-0,001	0,000		-0,001	-0,003	-0,001	0,000		-0,002	-0,003	0,001	0,000
00067	0,000	0,000	0,000	0,000	00216	0,000	0,000	0,000	0,000	00284	0,000	0,000	0,000	0,000	00032	0,000	0,000	0,000	0,000
	0,000	0,000	-0,001	0,000		-0,001	-0,002	0,000	0,000		-0,005	-0,003	0,000	0,000		-0,001	-0,007	0,001	0,000
00035	0,000	0,000	0,000	0,000	00334	0,000	0,000	0,000	0,000	00034	0,000	0,000	0,000	0,000	00189	0,000	0,000	0,000	0,000
	0,000	-0,007	-0,001	0,000		0,000	-0,006	0,000	0,000		-0,001	-0,007	0,002	0,000		-0,001	-0,003	0,000	0,000
00160	0,000	0,000	0,000	0,000	00275	0,000	0,000	0,000	0,000	00333	0,000	0,000	0,000	0,000	00033	0,000	0,000	0,000	0,000
	0,000	-0,001	-0,001	0,000		-0,001	-0,002	0,000	0,000		-0,001	-0,006	0,001	0,000		-0,002	-0,002	0,001	0,000
00202	0,000	0,000	0,000	0,000	00231	0,000	0,000	0,000	0,000	00318	0,000	0,000	0,000	0,000	00203	0,000	0,000	0,000	0,000
	-0,001	-0,003	-0,001	0,000		-0,001	-0,002	0,000	0,000		-0,002	-0,004	0,001	0,000		-0,001	-0,003	0,000	0,000
00217	0,000	0,000	0,000	0,000	00064	0,000	0,000	0,000	0,000	00065	0,000	0,000	0,000	0,000	00159	0,000	0,000	0,000	0,000
	-0,001	-0,002	0,000	0,000		0,000	0,000	0,000	0,000		0,000	0,000	-0,001	0,000		0,000	-0,001	-0,001	0,000
00246	0,000	0,000	0,000	0,000	00066	0,000	0,000	0,000	0,000	00226	0,000	0,000	0,000	0,000	00190	0,000	0,000	0,000	0,000
	-0,001	-0,001	0,000	0,000		0,000	0,000	-0,001	0,000		-0,004	-0,004	0,001	0,000		-0,001	-0,003	0,000	0,000
00158	0,000	0,000	0,000	0,000	00261	0,000	0,000	0,000	0,000	00232	0,000	0,000	0,000	0,000	00319	0,000	0,000	0,000	0,000
	0,000	-0,001	-0,001	0,000		-0,001	-0,001	0,000	0,000		-0,001	-0,002	0,000	0,000		-0,001	-0,004	0,001	0,000
00146	0,000	0,000	0,000	0,000	00197	0,000	0,000	0,000	0,000	00342	0,000	0,000	0,000	0,000	00051	0,000	0,000	0,000	0,000
	0,000	-0,001	0,001	0,000		-0,002	-0,005	0,002	0,000		-0,005	-0,006	-0,001	0,000		0,000	0,000	0,002	0,000
00219	0,000	0,000	0,000	0,000	00204	0,000	0,000	0,000	0,000	00218	0,000	0,000	0,000	0,000	00305	0,000	0,000	0,000	0,000
	-0,001	-0,003	0,000	0,000		-0,001	-0,003	0,000	0,000		-0,001	-0,002	0,000	0,000		-0,001	-0,003	0,000	0,000
00276	0,000	0,000	0,000	0,000	00233	0,000	0,000	0,000	0,000	00247	0,000	0,000	0,000	0,000	00062	0,000	0,000	0,000	0,000
	-0,001	-0,002	0,000	0,000		-0,001	-0,002	0,000	0,000		-0,001	-0,001	0,000	0,000		0,000	0,000	-0,001	0,000
00179	0,000	0,000	0,000	0,000	00038	0,000	0,000	0,000	0,000	00336	0,000	0,000	0,000	0,000	00037	0,000	0,000	0,000	0,000
	0,001	-0,002	0,002	0,000		-0,001	-0,002	0,000	0,000		0,000	-0,005	0,001	0,000		-0,001	-0,007	0,000	0,000
00262	0,000	0,000	0,000	0,000	00269	0,000	0,000	0,000	0,000	00320	0,000	0,000	0,000	0,000	00291	0,000	0,000	0,000	0,000
	0,000	-0,001	0,000	0,000		-0,004	-0,002	0,000	0,000		-0,001	-0,004	0,000	0,000		-0,001	-0,002	0,000	0,000
00321	0,000	0,000	0,000	0,000	00335	0,000	0,000	0,000	0,000	00153	0,000	0,000	0,000	0,000	00059	0,000	0,000	0,000	0,000
	0,000	-0,004	0,000	0,000		-0,001	-0,005	0,000	0,000		0,000	-0,001	0,000	0,000		0,000	0,000	0,000	0,000
00154	0,000	0,000	0,000	0,000	00036	0,000	0,000	0,000	0,000	00063	0,000	0,000	0,000	0,000	00306	0,000	0,000	0,000	0,000
	0,000	-0,002	0,000	0,000		-0,001	-0,002	0,000	0,000		0,000	0,000	0,000	0,000		0,000	-0,003	0,000	0,000
00292	0,000	0,000	0,000	0,000	00277	0,000	0,000	0,000	0,000	00248	0,000	0,000	0,000	0,000	00205	0,000	0,000	0,000	0,000
	0,000	-0,002	0,000	0,000		0,000	-0,002	0,000	0,000		0,000	-0,002	0,000	0,000		-0,001	-0,004	0,000	0,000
00263	0,000	0,000	0,000	0,000	00220	0,000	0,000	0,000	0,000	00234	0,000	0,000	0,000	0,000	00308	0,000	0,000	0,000	0,000
	0,000	-0,001	0,000	0,000		-0,001	-0,003	0,000	0,000		0,000	-0,002	0,000	0,000		-0,001	-0,003	0,000	0,000
00307	0,000	0,000	0,000	0,000	00322	0,000	0,000	0,000	0,000	00278	0,000	0,000	0,000	0,000	00249	0,000	0,000	0,000	0,000
	0,000	-0,003	0,000	0,000		-0,001	-0,004	0,000	0,000		0,000	-0,002	0,000	0,000		0,000	-0,002	0,000	0,000
00206	0,000	0,000	0,000	0,000	00211	0,000	0,000	0,000	0,000	00280	0,000	0,000	0,000	0,000	00279	0,000	0,000	0,000	0,000
	-0,001	-0,004	0,000	0,000		-0,003	-0,004	0,001	0,000		-0,001	-0,002	0,000	0,000		0,000	-0,002	0,000	0,000
00294	0,000	0,000	0,000	0,000	00048	0,000	0,000	0,000	0,000	00039	0,000	0,000	0,000	0,000	00264	0,000	0,000	0,000	0,000
	-0,001	-0,002	0,000	0,000		-0,006	-0,006	-0,002	0,000		-0,001	-0,007	0,001	0,000		0,000	-0,002	0,000	0,000
00240	0,000	0,000	0,000	0,000	00235	0,000	0,000	0,000	0,000	00293	0,000	0,000	0,000	0,000	00056	0,000	0,000	0,000	0,000
	-0,004	-0,003	0,001	0,000		0,000	-0,002	0,000	0,000		0,000	-0,002	0,000	0,000		-0,001	0,000	0,000	0,000
00057	0,000	0,000	0,000	0,000	00151	0,000	0,000	0,000	0,000	00040	0,000	0,000	0,000	0,000	00337	0,000	0,000	0,000	0,000
	0,000	0,000	0,000	0,000		0,000	-0,001	0,000	0,000		-0,001	-0,007	-0,001	0,000		0,000	-0,006	0,000	0,000

Nodo	σ_{L1}	σ_{L2}	τ_L	τ_{P13}	Nodo	σ_{L1}	σ_{L2}	τ_L	τ_{P13}	Nodo	σ_{L1}	σ_{L2}	τ_L	τ_{P13}	Nodo	σ_{L1}	σ_{L2}	τ_L	τ_{P13}
	σ_{P1}	σ_{P2}	τ_P	τ_{P23}		σ_{P1}	σ_{P2}	τ_P	τ_{P23}		σ_{P1}	σ_{P2}	τ_P	τ_{P23}		σ_{P1}	σ_{P2}	τ_P	τ_{P23}
	[N/mm²]	[N/mm²]	[N/mm²]	[N/mm²]		[N/mm²]	[N/mm²]	[N/mm²]	[N/mm²]		[N/mm²]	[N/mm²]	[N/mm²]	[N/mm²]		[N/mm²]	[N/mm²]	[N/mm²]	[N/mm²]
00298	0,000	0,000	0,000	0,000	00223	0,000	0,000	0,000	0,000	00222	0,000	0,000	0,000	0,000	00237	0,000	0,000	0,000	0,000
	-0,004	-0,003	0,000	0,000		-0,001	-0,003	0,000	0,000		-0,001	-0,003	0,000	0,000		-0,001	-0,002	0,000	0,000
00250	0,000	0,000	0,000	0,000	00207	0,000	0,000	0,000	0,000	00192	0,000	0,000	0,000	0,000	00221	0,000	0,000	0,000	0,000
	0,000	-0,002	0,000	0,000		-0,001	-0,004	0,000	0,000		-0,001	-0,004	0,000	0,000		-0,001	-0,003	0,000	0,000
00327	0,000	0,000	0,000	0,000	00236	0,000	0,000	0,000	0,000	00281	0,000	0,000	0,000	0,000	00266	0,000	0,000	0,000	0,000
	-0,005	-0,005	0,000	0,000		-0,001	-0,002	0,000	0,000		-0,001	-0,002	0,000	0,000		-0,001	-0,002	0,000	0,000
00323	0,000	0,000	0,000	0,000	00194	0,000	0,000	0,000	0,000	00152	0,000	0,000	0,000	0,000	00193	0,000	0,000	0,000	0,000
	-0,001	-0,004	0,000	0,000		-0,001	-0,004	0,000	0,000		0,000	-0,002	0,000	0,000		-0,001	-0,004	0,000	0,000
00265	0,000	0,000	0,000	0,000	00208	0,000	0,000	0,000	0,000	00058	0,000	0,000	0,000	0,000	00310	0,000	0,000	0,000	0,000
	0,000	-0,002	0,000	0,000		-0,001	-0,004	0,000	0,000		-0,001	0,000	0,000	0,000		-0,002	-0,004	0,000	0,000
00309	0,000	0,000	0,000	0,000	00324	0,000	0,000	0,000	0,000	00251	0,000	0,000	0,000	0,000	00338	0,000	0,000	0,000	0,000
	-0,001	-0,003	0,000	0,000		-0,001	-0,004	0,000	0,000		-0,001	-0,002	0,000	0,000		-0,001	-0,006	0,000	0,000
00041	0,000	0,000	0,000	0,000	00339	0,000	0,000	0,000	0,000	00042	0,000	0,000	0,000	0,000	00295	0,000	0,000	0,000	0,000
	-0,002	-0,002	0,000	0,000		-0,002	-0,006	0,000	0,000		-0,002	-0,008	0,000	0,000		-0,001	-0,003	0,000	0,000
00052	0,000	0,000	0,000	0,000	00147	0,000	0,000	0,000	0,000	00053	0,000	0,000	0,000	0,000	00043	0,000	0,000	0,000	0,000
	0,000	0,000	0,001	0,000		0,000	-0,001	0,001	0,000		-0,001	0,000	0,000	0,000		-0,003	-0,002	0,000	0,000
00254	0,000	0,000	0,000	0,000	00253	0,000	0,000	0,000	0,000	00268	0,000	0,000	0,000	0,000	00195	0,000	0,000	0,000	0,000
	-0,003	-0,003	0,000	0,000		-0,002	-0,002	0,000	0,000		-0,003	-0,002	0,000	0,000		-0,001	-0,004	0,000	0,000
00150	0,000	0,000	0,000	0,000	00044	0,000	0,000	0,000	0,000	00055	0,000	0,000	0,000	0,000	00252	0,000	0,000	0,000	0,000
	0,000	-0,001	0,000	0,000		-0,002	-0,007	0,001	0,000		0,000	0,000	0,000	0,000		-0,001	-0,002	0,000	0,000
00312	0,000	0,000	0,000	0,000	00209	0,000	0,000	0,000	0,000	00267	0,000	0,000	0,000	0,000	00296	0,000	0,000	0,000	0,000
	-0,004	-0,004	0,000	0,000		-0,001	-0,004	0,000	0,000		-0,002	-0,002	0,000	0,000		-0,002	-0,003	0,000	0,000
00325	0,000	0,000	0,000	0,000	00238	0,000	0,000	0,000	0,000	00311	0,000	0,000	0,000	0,000	00282	0,000	0,000	0,000	0,000
	-0,002	-0,005	0,000	0,000		-0,001	-0,003	0,000	0,000		-0,003	-0,004	0,000	0,000		-0,002	-0,002	0,000	0,000
00054	0,000	0,000	0,000	0,000	00149	0,000	0,000	0,000	0,000	00340	0,000	0,000	0,000	0,000	00225	0,000	0,000	0,000	0,000
	0,000	0,000	0,001	0,000		0,000	-0,001	0,000	0,000		-0,003	-0,006	0,000	0,000		-0,003	-0,004	0,001	0,000
00045	0,000	0,000	0,000	0,000	00224	0,000	0,000	0,000	0,000	00047	0,000	0,000	0,000	0,000	00341	0,000	0,000	0,000	0,000
	-0,003	-0,007	-0,001	0,000		-0,002	-0,003	0,000	0,000		-0,005	-0,007	0,000	0,000		-0,004	-0,006	0,000	0,000
00046	0,000	0,000	0,000	0,000	00283	0,000	0,000	0,000	0,000	00297	0,000	0,000	0,000	0,000	00239	0,000	0,000	0,000	0,000
	-0,005	-0,002	0,000	0,000		-0,003	-0,002	0,000	0,000		-0,003	-0,003	0,000	0,000		-0,002	-0,003	0,000	0,000
00326	0,000	0,000	0,000	0,000	00210	0,000	0,000	0,000	0,000	00148	0,000	0,000	0,000	0,000	00196	0,000	0,000	0,000	0,000
	-0,003	-0,005	0,000	0,000		-0,002	-0,004	0,000	0,000		0,000	-0,001	0,001	0,000		-0,001	-0,004	0,001	0,000
Condizione carico (Spinta Terreno (statica))																			
00184	0,000	0,000	0,000	0,000	00004	0,000	0,000	0,000	0,000	00144	-0,001	0,000	0,000	0,000	00173	0,000	0,000	0,000	0,000
	-0,015	-0,012	-0,103	0,000		-0,040	-0,046	-0,075	0,000		0,007	-0,018	-0,095	0,000		0,002	-0,005	0,007	0,000
00174	0,000	0,000	0,000	0,000	00285	0,000	0,000	0,000	0,000	00131	0,000	0,001	-0,001	0,000	00025	0,000	0,000	-0,001	0,000
	0,002	-0,015	0,007	0,000		0,002	-0,013	0,005	0,000		-0,148	-0,029	-0,002	0,000		0,000	0,008	-0,002	0,000
00130	-0,001	-0,001	-0,001	0,000	00299	0,000	0,000	0,000	0,000	00172	0,000	0,000	0,000	0,000	00314	0,000	0,000	0,000	0,000
	-0,152	-0,028	-0,001	0,000		0,004	-0,001	0,004	0,000		0,000	0,003	0,005	0,000		0,002	0,004	0,003	0,000
00171	0,000	0,000	0,000	0,000	00024	-0,006	0,000	0,001	0,000	00175	0,000	0,000	0,000	0,000	00270	0,000	0,000	0,000	0,000
	-0,001	0,005	0,004	0,000		0,000	-0,003	-0,008	0,000		-0,002	-0,028	0,008	0,000		0,001	-0,033	0,005	0,000
00135	-0,001	0,000	0,000	0,000	00021	-0,007	-0,001	0,001	0,000	00134	0,000	0,000	-0,001	0,000	00176	0,000	0,000	0,000	0,000
	-0,115	-0,024	-0,015	0,000		0,001	-0,002	-0,014	0,000		-0,126	-0,024	-0,006	0,000		0,000	-0,053	0,010	0,000
00022	0,006	0,001	-0,001	0,000	00133	0,000	0,000	0,000	0,000	00170	0,000	0,000	0,000	0,000	00168	0,000	0,000	0,000	0,000
	-0,001	0,006	-0,004	0,000		-0,106	-0,023	-0,001	0,000		0,001	0,005	0,002	0,000		0,000	0,002	0,001	0,000
00343	0,000	0,000	0,000	0,000	00183	0,000	0,000	0,000	0,000	00169	0,000	0,000	0,000	0,000	00027	0,001	0,002	0,001	0,000
	0,001	0,002	0,002	0,000		0,001	0,001	0,001	0,000		0,001	0,004	0,002	0,000		-0,242	-0,019	-0,008	0,000
00329	-0,001	0,000	0,000	0,000	00138	-0,001	0,000	0,000	0,000	00018	-0,006	-0,001	0,001	0,000	00137	-0,001	0,000	-0,001	0,000
	-0,265	-0,047	0,002	0,000		-0,082	-0,019	-0,040	0,000		0,002	-0,001	-0,033	0,000		-0,099	-0,017	-0,026	0,000
00140	0,001	0,000	-0,001	0,000	00016	0,004	0,000	0,000	0,000	00139	0,000	0,000	0,000	0,000	00328	0,000	0,000	0,000	0,000
	-0,045	-0,010	-0,060	0,000		0,001	-0,002	-0,054	0,000		-0,064	-0,014	-0,052	0,000		0,003	0,004	0,002	0,000
00072	0,000	0,001	0,000	0,000	00073	0,000	0,000	0,000	0,000	00167	0,000	0,000	0,000	0,000	00008	0,000	0,000	0,000	0,000
	0,000	-0,001	-0,106	0,000		-0,031	-0,010	-0,086	0,000		-0,018	-0,005	-0,100	0,000		0,000	0,000	0,000	0,000
00049	0,000	0,000	0,000	0,000	00181	0,000	0,000	0,000	0,000	00212	0,000	0,000	0,000	0,000	00180	0,000	0,000	0,000	0,000
	0,002	0,000	0,001	0,000		-0,005	-0,245	-0,004	0,000		-0,026	-0,215	-0,004	0,000		-0,008	-0,193	0,001	0,000
00198	0,001	0,000	-0,001	0,000	00019	0,006	0,001	0,000	0,000	00136	0,001	0,000	0,000	0,000	00006	0,002	0,005	0,002	0,000
	-0,033	-0,271	-0,018	0,000		0,001	0,003	-0,023	0,000		-0,087	-0,019	-0,017	0,000		0,000	-0,135	-0,020	0,000
00145	-0,001	-0,002	-0,002	0,000	00050	0,000	0,006	-0,002	0,000	00132	0,000	0,001	0,000	0,000	00023	0,004	0,001	0,001	0,000
	-0,019	-0,130	-0,009	0,000		0,010	-0,002	-0,004	0,000		-0,136	-0,028	-0,006	0,000		-0,003	-0,005	-0,002	0,000
00227	0,000	0,000	0,000	0,000	00003	0,006	0,003	0,001	0,000	00026	0,009	0,001	-0,001	0,000	00009	-0,017	-0,002	0,002	0,000
	-0,006	-0,159	-0,001	0,000		-0,090	-0,003	-0,008	0,000		-0,002	0,004	0,002	0,000		0,001	0,006	-0,008	0,000
00010	0,000	0,000	0,000	0,000	00331	0,000	0,000	0,000	0,000	00330	0,000	0,000	0,000	0,000	00029	0,000	0,000	0,000	0,000
	-0,007	-0,007	-0,093	0,000		-0,108	-0,008	0,015	0,000		-0,179	-0,022	0,008	0,000		-0,142	-0,006	0,021	0,000
00141	-0,001	0,000	0,000	0,000	00142	0,000	0,000	0,000	0,000	00014	0,002	0,000	0,001	0,000	00213	0,000	0,000	0,001	0,000
	-0,025	-0,004	-0,077	0,000		-0,015	-0,002	-0,096	0,000		0,004	0,002	-0,082	0,000		-0,081	-0,032	-0,062	0,000
00020	0,003	0,000	0,001	0,000	00011	-0,001	0,000	0,000	0,000	00017	0,002	0,000	0,001	0,000	00215	0,000	0,000	0,000	0,000
	-0,001	-0,003	-0,016	0,000		-0,009	-0,028	-0,082	0,000		0,001	0,002	-0,045	0,000		-0,072	-0,082	-0,015	0,000
00214	0,000	0,000	0,000	0,000	00229	0,000	0,000	0,000	0,000	00015	-0,005	-0,001	0,000	0,000	00012	0,000	0,000	0,000	0,000
	-0,083	-0,059	-0,035	0,000		-0,094	-0,062	-0,009	0,000		0,003	0,000	-0,067	0,000		-0,001	-0,005	-0,102	0,000
00143	0,000	0,000	0,000	0,000	00013	0,003	0,000	0,000	0,000	00007	-0,002	-0,015	0,002	0,000	00166	0,000	-0,001	0,000	0,000
	0,008	-0,005	-0,102	0,000		0,002	-0,003	-0,097	0,000		0,008	-0,002	-0,017	0,000		-0,005	0,001	-0,104	0,000
00242	0,000	0,000	0,000	0,000	00200	0,000	0,000	0,000	0,000	00271	-0,001	0,000	0,001	0,000	00315	0,001	-0,001	0,000	0,000
	-0,154	-0,039	-0,025	0,000		-0,059	-0,077	-0,045	0,000		-0,206	-0,044	-0,008	0,000		-0,213	-0,041	0,008	0,000
00177	0,000	0,000	0,000	0,000	00241	0,000	0,000	0,000	0,000	00256	0,000	0,000	0,000	0,000	00030	0,000	0,000	0,000	0,000
	-0,001	-0,077	0,011	0,000		-0,004	-0,105	0,004	0,000		0,000	-0,064	0,004	0,000		-0,105	-0,002	0,017	0,000
00300	-0,002	0,000	0,001	0,000	00316	0,000	0,000	0,000	0,000	00301	0,000	0,000	0,000	0,000	00069	0,000	0,004	0,000	0,000
	-0,242	-0,047	0,002	0,000		-0,138	-0,024	0,013	0,000		-0,168	-0,037	0,011	0,000		-0,001	0,002	-0,077	0,000
00070	0,000	0,002	-0,001	0,000	00164	0,000	0,001	0,000	0,000	00257	0,001	-0,001	0,000	0,000	00199	0,000	0,000	0,000	0,000
	0,001	0,002	-0,089	0,000		-0,002	-0,027	-0,085	0,000		-0,163	-0,048	-0,007	0,000		-0,057	-0,039	-0,070	0,000
00228	0,000	0,000	0,000	0,000	00286	0,001	-0,001	0,000	0,000	00165	0,000	-0,001	0,000	0,000	00071	0,000	-0,002	-0,001	0,000
	-0,114	-0,043	-0,030	0,000		-0,194	-0,045	0,005	0,000		-0,007	-0,016	-0,099	0,000		-0,005	0,002	-0,100	0,000
00243	0,000	0,000	0,000	0,000	00244	0,000	0,000	0,000	0,000	00258	0,000	0,000	0,000	0,000	00185	0,000	0,000	0,000	0,000

Nodo	σ_{L1}	σ_{L2}	τ_L	τ_{P13}	Nodo	σ_{L1}	σ_{L2}	τ_L	τ_{P13}	Nodo	σ_{L1}	σ_{L2}	τ_L	τ_{P13}	Nodo	σ_{L1}	σ_{L2}	τ_L	τ_{P13}
	σ_{P1}	σ_{P2}	τ_P	τ_{P23}		σ_{P1}	σ_{P2}	τ_P	τ_{P23}		σ_{P1}	σ_{P2}	τ_P	τ_{P23}		σ_{P1}	σ_{P2}	τ_P	τ_{P23}
	[N/mm²]	[N/mm²]	[N/mm²]	[N/mm²]		[N/mm²]	[N/mm²]	[N/mm²]	[N/mm²]		[N/mm²]	[N/mm²]	[N/mm²]	[N/mm²]		[N/mm²]	[N/mm²]	[N/mm²]	[N/mm²]
	-0,123	-0,051	-0,006	0,000		-0,091	-0,056	0,007	0,000		-0,117	-0,046	0,008	0,000		-0,034	-0,048	-0,083	0,000
00272	0,000	0,000	0,000	0,000	00028	0,000	0,000	0,000	0,000	00182	-0,002	0,001	0,001	0,000	00287	0,000	0,000	0,000	0,000
	-0,151	-0,043	0,007	0,000		-0,200	0,011	0,009	0,000		0,009	-0,284	-0,018	0,000		-0,131	-0,035	0,013	0,000
00178	0,000	0,000	0,000	0,000	00186	0,001	-0,001	0,000	0,000	00260	0,000	0,000	0,000	0,000	00259	0,000	0,000	0,000	0,000
	0,006	-0,118	0,009	0,000		-0,038	-0,094	-0,061	0,000		-0,049	-0,041	0,018	0,000		-0,079	-0,044	0,015	0,000
00274	0,000	0,000	0,000	0,000	00273	0,000	0,000	0,000	0,000	00302	0,000	0,000	0,000	0,000	00163	0,000	0,000	0,001	0,000
	-0,061	-0,030	0,018	0,000		-0,101	-0,037	0,015	0,000		-0,106	-0,024	0,016	0,000		-0,016	-0,052	-0,072	0,000
00245	0,000	0,000	0,000	0,000	00255	0,000	0,000	0,000	0,000	00313	0,000	0,000	0,000	0,000	00317	0,000	0,000	0,000	0,000
	-0,063	-0,059	0,014	0,000		-0,003	-0,063	0,003	0,000		0,004	0,003	0,003	0,000		-0,080	-0,011	0,015	0,000
00162	0,000	0,000	0,000	0,000	00068	-0,001	-0,005	0,000	0,000	00230	0,000	0,000	0,000	0,000	00188	0,001	-0,001	0,000	0,000
	-0,016	-0,071	-0,061	0,000		0,000	0,002	-0,065	0,000		-0,072	-0,074	0,004	0,000		-0,046	-0,171	-0,029	0,000
00161	0,000	0,001	0,000	0,000	00187	-0,001	0,001	0,000	0,000	00288	0,000	0,000	0,000	0,000	00290	0,000	0,000	0,000	0,000
	-0,012	-0,069	-0,049	0,000		-0,044	-0,135	-0,043	0,000		-0,080	-0,025	0,017	0,000		-0,019	-0,010	0,016	0,000
00289	0,000	0,000	0,000	0,000	00304	0,000	0,000	0,000	0,000	00201	0,000	0,000	0,000	0,000	00060	0,000	0,004	0,001	0,000
	-0,043	-0,016	0,018	0,000		-0,027	-0,005	0,016	0,000		-0,056	-0,108	-0,025	0,000		-0,004	-0,002	-0,011	0,000
00061	0,001	0,006	0,000	0,000	00155	-0,001	0,000	0,000	0,000	00031	0,000	0,000	0,000	0,000	00332	0,000	0,000	0,000	0,000
	0,002	0,000	-0,014	0,000		-0,031	-0,136	-0,012	0,000		-0,072	0,003	0,023	0,000		-0,057	-0,002	0,018	0,000
00156	0,000	0,000	-0,001	0,000	00157	0,000	-0,001	0,000	0,000	00191	0,000	0,000	-0,001	0,000	00303	0,000	0,000	0,000	0,000
	-0,018	-0,107	-0,015	0,000		-0,028	-0,127	-0,024	0,000		-0,054	-0,238	-0,009	0,000		-0,059	-0,013	0,017	0,000
00067	0,000	0,003	0,000	0,000	00216	0,000	0,000	0,000	0,000	00284	0,000	0,000	0,000	0,000	00032	0,000	0,000	0,000	0,000
	0,001	0,001	-0,054	0,000		-0,060	-0,100	-0,003	0,000		0,004	-0,013	0,004	0,000		-0,041	-0,001	0,023	0,000
00035	0,000	0,000	0,000	0,000	00334	0,000	0,000	0,000	0,000	00034	0,000	0,000	0,000	0,000	00189	-0,001	0,001	0,000	0,000
	0,004	0,001	0,017	0,000		-0,002	0,004	0,015	0,000		-0,008	0,003	0,019	0,000		-0,051	-0,198	-0,020	0,000
00160	0,000	0,000	0,000	0,000	00275	0,000	0,000	0,000	0,000	00333	0,000	0,000	0,000	0,000	00033	0,000	0,000	0,000	0,000
	-0,023	-0,098	-0,041	0,000		-0,033	-0,024	0,018	0,000		-0,023	0,002	0,017	0,000		-0,022	0,000	0,018	0,000
00202	0,000	0,000	0,000	0,000	00231	0,000	0,000	0,000	0,000	00318	0,000	0,000	0,000	0,000	00203	0,000	0,000	0,000	0,000
	-0,052	-0,134	-0,014	0,000		-0,054	-0,082	0,010	0,000		-0,039	-0,003	0,016	0,000		-0,049	-0,156	-0,006	0,000
00217	0,000	0,000	0,000	0,000	00064	0,001	0,004	0,000	0,000	00065	-0,001	-0,006	0,000	0,000	00159	0,000	0,000	-0,001	0,000
	-0,049	-0,115	0,003	0,000		0,000	0,000	-0,029	0,000		0,000	0,001	-0,036	0,000		-0,022	-0,111	-0,033	0,000
00246	0,000	0,000	0,000	0,000	00066	0,000	0,004	0,000	0,000	00226	0,000	0,000	0,000	0,000	00190	0,001	-0,001	0,000	0,000
	-0,042	-0,060	0,016	0,000		-0,001	0,001	-0,045	0,000		-0,019	-0,155	0,000	0,000		-0,051	-0,221	-0,013	0,000
00158	0,000	0,001	0,000	0,000	00261	0,000	0,000	0,000	0,000	00232	0,000	0,000	0,000	0,000	00319	0,000	0,000	0,000	0,000
	-0,020	-0,095	-0,025	0,000		-0,028	-0,038	0,017	0,000		-0,040	-0,088	0,012	0,000		-0,013	0,002	0,015	0,000
00146	0,001	0,001	0,001	0,000	00197	0,001	-0,001	0,000	0,000	00342	0,000	0,000	0,000	0,000	00051	0,000	-0,005	0,002	0,000
	-0,031	-0,160	-0,010	0,000		-0,050	-0,271	-0,005	0,000		0,004	0,002	0,002	0,000		0,003	0,000	-0,011	0,000
00219	0,000	0,000	0,000	0,000	00204	0,000	0,000	0,000	0,000	00218	0,000	0,000	0,000	0,000	00305	0,000	0,000	0,000	0,000
	-0,037	-0,135	0,006	0,000		-0,047	-0,173	-0,003	0,000		-0,042	-0,126	0,006	0,000		-0,007	0,000	0,014	0,000
00276	0,000	0,000	0,000	0,000	00233	0,000	0,000	0,000	0,000	00247	0,000	0,000	0,000	0,000	00062	-0,001	-0,008	0,001	0,000
	-0,015	-0,020	0,016	0,000		-0,031	-0,093	0,011	0,000		-0,028	-0,061	0,015	0,000		0,000	0,001	-0,019	0,000
00179	0,000	0,000	0,000	0,000	00038	0,000	0,000	0,000	0,000	00336	0,000	0,000	0,000	0,000	00037	0,000	0,000	0,000	0,000
	-0,003	-0,154	0,003	0,000		0,016	-0,001	0,010	0,000		0,014	0,004	0,010	0,000		0,013	0,002	0,012	0,000
00262	0,000	0,000	0,000	0,000	00269	0,000	0,000	0,000	0,000	00320	0,000	0,000	0,000	0,000	00291	0,000	0,000	0,000	0,000
	-0,016	-0,036	0,015	0,000		0,000	-0,033	0,003	0,000		0,003	0,004	0,013	0,000		-0,004	-0,006	0,014	0,000
00321	0,000	0,000	0,000	0,000	00335	0,000	0,000	0,000	0,000	00153	0,000	0,000	-0,001	0,000	00059	-0,001	-0,008	0,001	0,000
	0,010	0,005	0,011	0,000		0,009	0,004	0,012	0,000		-0,021	-0,120	-0,010	0,000		-0,002	0,000	-0,014	0,000
00154	0,000	-0,001	0,000	0,000	00036	0,000	0,000	0,000	0,000	00063	0,000	0,003	0,001	0,000	00306	0,000	0,000	0,000	0,000
	-0,030	-0,141	-0,016	0,000		0,011	0,000	0,013	0,000		-0,002	0,000	-0,024	0,000		0,004	0,002	0,012	0,000
00292	0,000	0,000	0,000	0,000	00277	0,000	0,000	0,000	0,000	00248	0,000	0,000	0,000	0,000	00205	0,000	0,000	0,000	0,000
	0,003	-0,004	0,011	0,000		-0,005	-0,017	0,013	0,000		-0,019	-0,061	0,013	0,000		-0,045	-0,186	-0,001	0,000
00263	0,000	0,000	0,000	0,000	00220	0,000	0,000	0,000	0,000	00234	0,000	0,000	0,000	0,000	00308	0,000	0,000	0,000	0,000
	-0,009	-0,035	0,012	0,000		-0,035	-0,142	0,006	0,000		-0,026	-0,097	0,010	0,000		0,010	0,004	0,007	0,000
00307	0,000	0,000	0,000	0,000	00322	0,000	0,000	0,000	0,000	00278	0,000	0,000	0,000	0,000	00249	0,000	0,000	0,000	0,000
	0,009	0,004	0,009	0,000		0,012	0,006	0,008	0,000		0,000	-0,015	0,010	0,000		-0,015	-0,062	0,010	0,000
00206	0,000	0,000	0,000	0,000	00211	0,000	0,000	0,000	0,000	00280	0,000	0,000	0,000	0,000	00279	0,000	0,000	0,000	0,000
	-0,044	-0,196	0,000	0,000		-0,037	-0,213	-0,002	0,000		0,002	-0,014	0,006	0,000		0,002	-0,014	0,008	0,000
00294	0,000	0,000	0,000	0,000	00048	0,000	0,000	0,000	0,000	00039	0,000	0,000	0,000	0,000	00264	0,000	0,000	0,000	0,000
	0,007	-0,002	0,006	0,000		0,003	0,001	0,001	0,000		0,015	0,002	0,008	0,000		-0,005	-0,034	0,009	0,000
00240	0,000	0,000	0,000	0,000	00235	0,000	0,000	0,000	0,000	00293	0,000	0,000	0,000	0,000	00056	0,000	0,000	-0,001	0,000
	-0,012	-0,104	0,001	0,000		-0,023	-0,099	0,008	0,000		0,006	-0,002	0,009	0,000		-0,001	-0,002	-0,001	0,000
00057	-0,001	-0,009	0,001	0,000	00151	0,000	0,001	0,000	0,000	00040	0,000	0,000	0,000	0,000	00337	0,000	0,000	0,000	0,000
	0,001	-0,001	-0,002	0,000		-0,023	-0,120	-0,002	0,000		0,014	0,002	0,007	0,000		0,014	0,004	0,007	0,000
00298	0,000	0,000	0,000	0,000	00223	0,000	0,000	0,000	0,000	00222	0,000	0,000	0,000	0,000	00237	0,000	0,000	0,000	0,000
	0,005	-0,002	0,003	0,000		-0,031	-0,153	0,003	0,000		-0,033	-0,151	0,004	0,000		-0,021	-0,102	0,004	0,000
00250	0,000	0,000	0,000	0,000	00207	0,000	0,000	0,000	0,000	00192	0,000	0,000	0,000	0,000	00221	0,000	0,000	0,000	0,000
	-0,012	-0,062	0,008	0,000		-0,045	-0,203	0,001	0,000		-0,052	-0,249	-0,005	0,000		-0,033	-0,147	0,005	0,000
00327	0,000	0,000	0,000	0,000	00236	0,000	0,000	0,000	0,000	00281	0,000	0,000	0,000	0,000	00266	0,000	0,000	0,000	0,000
	0,005	0,004	0,002	0,000		-0,022	-0,101	0,006	0,000		0,002	-0,013	0,004	0,000		-0,003	-0,033	0,005	0,000
00323	0,000	0,000	0,000	0,000	00194	-0,001	0,001	-0,001	0,000	00152	0,000	0,000	0,002	0,000	00193	0,000	0,000	-0,001	0,000
	0,012	0,005	0,006	0,000		-0,055	-0,266	-0,003	0,000		-0,033	-0,150	-0,004	0,000		-0,057	-0,261	-0,003	0,000
00265	0,000	0,000	0,000	0,000	00208	0,000	0,000	0,000	0,000	00058	0,001	0,007	-0,001	0,000	00310	0,000	0,000	0,000	0,000
	-0,004	-0,033	0,007	0,000		-0,045	-0,208	0,001	0,000		0,002	0,001	-0,009	0,000		0,008	0,004	0,004	0,000
00309	0,000	0,000	0,000	0,000	00324	0,000	0,000	0,000	0,000	00251	0,000	0,000	0,000	0,000	00338	0,000	0,000	0,000	0,000
	0,009	0,004	0,005	0,000		0,010	0,005	0,005	0,000		-0,011	-0,062	0,006	0,000		0,012	0,003	0,005	0,000
00041	0,000	0,000	0,000	0,000	00339	0,000	0,000	0,000	0,000	00042	0,000	0,000	0,000	0,000	00295	0,000	0,000	0,000	0,000
	0,014	-0,001	0,005	0,000		0,010	0,003	0,004	0,000		0,011	0,001	0,004	0,000		0,006	-0,002	0,005	0,000
00052	0,000	0,004	-0,001	0,000	00147	-0,001	0,000	0,000	0,000	00053	0,000	0,000	-0,001	0,000	00043	0,000	0,000	0,000	0,000
	-0,005	-0,002	-0,006	0,000		-0,033	-0,156	-0,005	0,000		0,000	-0,002	0,000	0,000		0,011	0,000	0,004	0,000
00254	0,000	0,000	0,000	0,000	00253	0,000	0,000	0,000	0,000	00268	0,000	0,000	0,000	0,000	00195	0,001	-0,001	0,000	0,000
	-0,006	-0,063	0,002	0,000		-0,009	-0,063	0,003	0,000		-0,001	-0,033	0,003	0,000		-0,054	-0,268	0,000	0,000
00150	-0,001	0,000	0,000	0,000	00044	0,000	0,000	0,000	0,000	00055	0,000	0,006	-0,001	0,000	00252	0,000	0,000	0,000	0,000
	-0,031	-0,148	-0,005	0,000		0,008	0,001	0,003	0,000		-0,005	0,000	-0,007	0,000		-0,010	-0,063	0,004	0,000
00312	0,000	0,000	0,000	0,000	00209	0,000	0,000	0,000	0,000	00267	0,000	0,000	0,000	0,000	00296	0,000	0,000	0,000	0,000

Nodo	σL1 σP1 [N/mm²]	σL2 σP2 [N/mm²]	τL τP [N/mm²]	τP13 τP23 [N/mm²]	Nodo	σL1 σP1 [N/mm²]	σL2 σP2 [N/mm²]	τL τP [N/mm²]	τP13 τP23 [N/mm²]	Nodo	σL1 σP1 [N/mm²]	σL2 σP2 [N/mm²]	τL τP [N/mm²]	τP13 τP23 [N/mm²]	Nodo	σL1 σP1 [N/mm²]	σL2 σP2 [N/mm²]	τL τP [N/mm²]	τP13 τP23 [N/mm²]
	0,006	0,003	0,003	0,000		-0,043	-0,211	0,001	0,000		-0,003	-0,033	0,003	0,000		0,005	-0,002	0,003	0,000
00325	0,000 0,008	0,000 0,004	0,000 0,003	0,000 0,000	00238	0,000 -0,019	0,000 -0,103	0,000 0,003	0,000 0,000	00311	0,000 0,007	0,000 0,003	0,000 0,003	0,000 0,000	00282	0,000 0,002	0,000 -0,013	0,000 0,003	0,000 0,000
00054	-0,001 0,004	-0,007 0,000	0,001 -0,005	0,000 0,000	00149	0,000 -0,032	0,000 -0,153	0,001 -0,007	0,000 0,000	00340	0,000 0,008	0,000 0,002	0,000 0,003	0,000 0,000	00225	0,000 -0,026	0,000 -0,155	0,000 0,000	0,000 0,000
00045	0,000 0,007	0,000 0,001	0,000 0,002	0,000 0,000	00224	0,000 -0,029	0,000 -0,154	0,000 0,001	0,000 0,000	00047	0,000 0,004	0,000 0,000	0,000 0,001	0,000 0,000	00341	0,000 0,006	0,000 0,002	0,000 0,002	0,000 0,000
00046	0,000 0,006	0,000 0,000	0,000 0,002	0,000 0,000	00283	0,000 0,003	0,000 -0,013	0,000 0,003	0,000 0,000	00297	0,000 0,005	0,000 -0,002	0,000 0,003	0,000 0,000	00239	0,000 -0,017	0,000 -0,103	0,000 0,002	0,000 0,000
00326	0,000 0,007	0,000 0,004	0,000 0,003	0,000 0,000	00210	0,000 -0,042	0,000 -0,213	0,000 0,000	0,000 0,000	00148	0,000 -0,024	0,000 -0,126	-0,001 -0,001	0,000 0,000	00196	-0,001 -0,054	0,001 -0,272	-0,001 -0,003	0,000 0,000
Condizione carico (Spinta Terreno (sisma))																			
00184	0,001 -0,032	0,000 -0,027	0,000 -0,376	0,000 0,000	00004	0,000 -0,127	0,000 -0,154	0,001 -0,264	0,000 0,000	00144	-0,002 0,039	0,000 -0,060	0,001 -0,344	0,000 0,000	00173	0,000 0,008	0,000 -0,019	0,000 0,026	0,000 0,000
00174	0,000 0,008	0,000 -0,056	0,000 0,025	0,000 0,000	00285	0,000 0,009	0,000 -0,047	0,000 0,020	0,000 0,000	00131	0,001 -0,582	0,002 -0,113	-0,002 -0,015	0,000 0,000	00025	0,000 -0,001	0,000 0,027	-0,003 -0,018	0,000 0,000
00130	-0,005 -0,604	-0,003 -0,109	-0,003 -0,010	0,000 0,000	00299	0,000 0,014	0,000 -0,004	0,000 0,016	0,000 0,000	00172	0,000 0,001	0,000 0,011	0,000 0,021	0,000 0,000	00314	0,000 0,007	0,000 0,017	0,000 0,013	0,000 0,000
00171	0,000 -0,002	0,000 0,020	0,000 0,014	0,000 0,000	00024	-0,021 -0,001	-0,002 -0,011	0,004 -0,037	0,000 0,000	00175	0,000 -0,009	0,000 -0,105	0,000 0,030	0,000 0,000	00270	0,000 0,006	0,000 -0,125	0,000 0,020	0,000 0,000
00135	-0,003 -0,441	0,002 -0,094	0,000 -0,065	0,000 0,000	00021	-0,021 0,004	-0,002 -0,008	0,003 -0,058	0,000 0,000	00134	-0,001 -0,490	0,001 -0,092	-0,003 -0,034	0,000 0,000	00176	0,000 0,002	0,000 -0,199	0,000 0,040	0,000 0,000
00022	0,019 -0,002	0,002 0,019	-0,002 -0,024	0,000 0,000	00133	0,002 -0,416	0,000 -0,087	0,000 -0,014	0,000 0,000	00170	0,000 0,002	0,000 0,020	0,000 0,009	0,000 0,000	00168	0,000 0,001	0,000 0,007	0,000 0,004	0,000 0,000
00343	0,000 0,005	0,000 0,010	0,000 0,006	0,000 0,000	00183	0,000 0,003	0,000 0,004	0,000 0,004	0,000 0,000	00169	0,000 0,003	0,000 0,015	0,000 0,008	0,000 0,000	00027	0,002 -0,952	0,006 -0,077	0,004 -0,032	0,000 0,000
00329	-0,003 -1,042	0,000 -0,185	0,000 0,007	0,000 0,000	00138	-0,002 -0,308	0,001 -0,071	0,001 -0,159	0,000 0,000	00018	-0,018 0,008	-0,002 -0,003	0,002 -0,134	0,000 0,000	00137	-0,002 -0,377	0,000 -0,064	-0,003 -0,107	0,000 0,000
00140	0,002 -0,159	0,000 -0,036	-0,002 -0,236	0,000 0,000	00016	0,011 0,005	0,001 -0,010	0,001 -0,214	0,000 0,000	00139	0,001 -0,235	-0,001 -0,051	-0,001 -0,206	0,000 0,000	00328	0,000 0,011	0,000 0,016	0,000 0,009	0,000 0,000
00072	0,000 -0,004	0,001 -0,007	0,000 -0,390	0,000 0,000	00073	0,000 -0,105	0,000 -0,037	0,000 -0,309	0,000 0,000	00167	0,000 -0,058	0,000 -0,007	0,000 -0,359	0,000 0,000	00008	0,000 0,000	0,000 -0,001	0,000 0,002	0,000 0,000
00049	0,000 0,006	0,000 -0,001	0,000 0,005	0,000 0,000	00181	-0,002 -0,020	0,000 -0,929	-0,001 -0,014	0,000 0,000	00212	0,000 -0,099	0,000 -0,816	0,000 -0,016	0,000 0,000	00180	0,000 -0,032	0,000 -0,732	0,000 0,005	0,000 0,000
00198	0,002 -0,125	-0,001 -1,027	-0,002 -0,066	0,000 0,000	00019	0,020 0,003	0,003 0,008	0,000 -0,096	0,000 0,000	00136	0,002 -0,333	0,000 -0,072	-0,001 -0,072	0,000 0,000	00006	0,006 0,000	0,015 -0,511	0,007 -0,069	0,000 0,000
00145	-0,003 -0,073	-0,006 -0,491	-0,006 -0,030	0,000 0,000	00050	0,001 0,038	0,022 -0,008	-0,007 -0,009	0,000 0,000	00132	0,000 -0,532	0,002 -0,108	0,000 -0,028	0,000 0,000	00023	0,012 -0,009	0,002 -0,018	0,002 -0,015	0,000 0,000
00227	0,000 -0,024	0,000 -0,602	0,000 -0,002	0,000 0,000	00003	0,021 -0,357	0,009 -0,012	0,003 -0,033	0,000 0,000	00026	0,031 -0,007	0,003 0,019	-0,003 0,002	0,000 0,000	00009	-0,062 0,001	-0,009 0,020	0,008 -0,034	0,000 0,000
00010	0,001 -0,020	-0,001 -0,020	0,000 -0,326	0,000 0,000	00331	0,000 -0,417	0,000 -0,032	0,000 0,059	0,000 0,000	00330	0,000 -0,697	0,000 -0,086	0,000 0,030	0,000 0,000	00029	0,000 -0,551	0,000 -0,025	0,000 0,082	0,000 0,000
00141	-0,002 -0,081	0,000 -0,014	0,000 -0,294	0,000 0,000	00142	0,001 -0,041	-0,001 -0,005	-0,001 -0,365	0,000 0,000	00014	0,005 0,013	0,001 0,007	0,002 -0,315	0,000 0,000	00213	0,001 -0,281	0,000 -0,113	0,002 -0,236	0,000 0,000
00020	0,008 -0,004	0,001 -0,008	0,003 -0,068	0,000 0,000	00011	-0,002 -0,032	0,000 -0,097	0,000 -0,293	0,000 0,000	00017	0,005 0,006	0,001 0,007	0,002 -0,179	0,000 0,000	00215	0,000 -0,268	0,000 -0,304	0,000 -0,056	0,000 0,000
00214	0,000 -0,302	0,000 -0,214	0,000 -0,131	0,000 0,000	00229	0,000 -0,350	0,000 -0,232	0,000 -0,034	0,000 0,000	00015	-0,015 0,012	-0,002 0,000	0,001 -0,262	0,000 0,000	00012	-0,001 -0,008	0,000 -0,019	-0,001 -0,375	0,000 0,000
00143	-0,001 0,045	-0,001 -0,018	0,000 -0,378	0,000 0,000	00013	0,008 0,005	0,001 -0,010	0,000 -0,366	0,000 0,000	00007	-0,007 0,029	-0,050 -0,004	0,008 -0,055	0,000 0,000	00166	0,000 -0,016	-0,002 0,019	0,001 -0,386	0,000 0,000
00242	-0,001 -0,576	0,000 -0,146	0,000 -0,099	0,000 0,000	00200	0,000 -0,215	0,000 -0,277	0,000 -0,168	0,000 0,000	00271	-0,003 -0,787	0,001 -0,170	0,002 -0,037	0,000 0,000	00315	0,003 -0,832	-0,002 -0,159	0,000 0,029	0,000 0,000
00177	0,000 -0,003	0,000 -0,289	0,000 0,044	0,000 0,000	00241	0,000 -0,017	0,000 -0,398	0,000 0,014	0,000 0,000	00256	0,000 0,001	0,000 -0,242	0,000 0,015	0,000 0,000	00030	0,000 -0,403	0,000 -0,008	0,000 0,068	0,000 0,000
00300	-0,007 -0,939	0,001 -0,184	0,002 0,002	0,000 0,000	00316	0,000 -0,533	0,000 -0,093	0,000 0,051	0,000 0,000	00301	0,000 -0,649	0,000 -0,143	0,000 0,042	0,000 0,000	00069	0,001 -0,004	0,011 0,009	0,001 -0,298	0,000 0,000
00070	0,001 0,005	0,005 0,008	-0,001 -0,342	0,000 0,000	00164	-0,001 -0,006	0,002 -0,091	0,000 -0,326	0,000 0,000	00257	0,002 -0,616	-0,002 -0,180	0,000 -0,031	0,000 0,000	00199	-0,001 -0,194	0,001 -0,135	0,000 -0,261	0,000 0,000
00228	-0,001 -0,418	0,001 -0,158	0,000 -0,115	0,000 0,000	00286	0,003 -0,748	-0,002 -0,174	0,000 0,017	0,000 0,000	00165	0,000 -0,022	-0,001 -0,047	0,001 -0,378	0,000 0,000	00071	0,000 -0,019	-0,004 0,005	-0,002 -0,381	0,000 0,000
00243	0,000 -0,460	0,000 -0,191	0,000 -0,024	0,000 0,000	00244	0,000 -0,342	0,000 -0,211	0,000 0,030	0,000 0,000	00258	0,000 -0,443	0,000 -0,175	0,000 0,032	0,000 0,000	00185	-0,001 -0,114	0,001 -0,160	0,000 -0,311	0,000 0,000
00272	0,000 -0,576	0,000 -0,166	0,000 0,026	0,000 0,000	00028	0,000 -0,784	0,000 0,046	0,000 0,033	0,000 0,000	00182	-0,005 0,031	0,003 -1,077	0,002 -0,065	0,000 0,000	00287	0,000 -0,501	0,000 -0,134	0,000 0,053	0,000 0,000
00178	0,000 0,023	0,000 -0,448	0,000 0,034	0,000 0,000	00186	0,002 -0,138	-0,002 -0,335	-0,001 -0,229	0,000 0,000	00260	0,000 -0,185	0,000 -0,155	0,000 0,071	0,000 0,000	00259	0,000 -0,297	0,000 -0,167	0,000 0,062	0,000 0,000
00274	0,000 -0,233	0,000 -0,114	0,000 0,072	0,000 0,000	00273	0,000 -0,384	0,000 -0,141	0,000 0,061	0,000 0,000	00302	0,000 -0,405	0,000 -0,092	0,000 0,062	0,000 0,000	00163	0,000 -0,058	0,000 -0,185	0,001 -0,277	0,000 0,000
00245	0,000 -0,238	0,000 -0,222	0,000 0,056	0,000 0,000	00255	0,000 -0,010	0,000 -0,239	0,000 0,013	0,000 0,000	00313	0,000 0,017	0,000 0,013	0,000 0,011	0,000 0,000	00317	0,000 -0,306	0,000 -0,043	0,000 0,062	0,000 0,000
00162	0,000 -0,058	-0,001 -0,263	-0,001 -0,239	0,000 0,000	00068	-0,002 -0,002	-0,015 0,007	-0,001 -0,253	0,000 0,000	00230	0,000 -0,271	0,000 -0,277	0,000 0,017	0,000 0,000	00188	0,002 -0,177	-0,003 -0,640	0,000 -0,113	0,000 0,000
00161	-0,001 -0,045	0,004 -0,256	-0,001 -0,192	0,000 0,000	00187	-0,002 -0,164	0,002 -0,496	0,000 -0,165	0,000 0,000	00288	0,000 -0,305	0,000 -0,095	0,000 0,069	0,000 0,000	00290	0,000 -0,070	0,000 -0,038	0,000 0,065	0,000 0,000
00289	0,000 -0,164	0,000 -0,062	0,000 0,071	0,000 0,000	00304	0,000 -0,099	0,000 -0,019	0,000 0,065	0,000 0,000	00201	0,000 -0,207	0,000 -0,398	0,000 -0,095	0,000 0,000	00060	0,001 -0,012	0,011 -0,006	0,002 -0,044	0,000 0,000
00061	0,003 0,006	0,020 0,000	-0,001 -0,056	0,000 0,000	00155	-0,002 -0,117	-0,001 -0,520	0,000 -0,048	0,000 0,000	00031	0,000 -0,276	0,000 0,012	0,000 0,091	0,000 0,000	00332	0,000 -0,217	0,000 -0,008	0,000 0,071	0,000 0,000
00156	0,000 -0,070	0,001 -0,408	-0,003 -0,061	0,000 0,000	00157	0,001 -0,107	-0,002 -0,483	0,001 -0,093	0,000 0,000	00191	-0,001 -0,206	0,002 -0,909	-0,002 -0,036	0,000 0,000	00303	0,000 -0,223	0,000 -0,049	0,000 0,067	0,000 0,000
00067	0,001 0,004	0,008 0,006	-0,001 -0,211	0,000 0,000	00216	0,000 -0,225	0,000 -0,376	0,000 -0,010	0,000 0,000	00284	0,000 0,014	0,000 -0,049	0,000 0,015	0,000 0,000	00032	0,000 -0,154	0,000 -0,002	0,000 0,091	0,000 0,000

Nodo	σ_{L1} / σ_{P1}	σ_{L2} / σ_{P2}	τ_L / τ_P	τ_{P13} / τ_{P23}	Nodo	σ_{L1} / σ_{P1}	σ_{L2} / σ_{P2}	τ_L / τ_P	τ_{P13} / τ_{P23}	Nodo	σ_{L1} / σ_{P1}	σ_{L2} / σ_{P2}	τ_L / τ_P	τ_{P13} / τ_{P23}	Nodo	σ_{L1} / σ_{P1}	σ_{L2} / σ_{P2}	τ_L / τ_P	τ_{P13} / τ_{P23}
	[N/mm²]	[N/mm²]	[N/mm²]	[N/mm²]		[N/mm²]	[N/mm²]	[N/mm²]	[N/mm²]		[N/mm²]	[N/mm²]	[N/mm²]	[N/mm²]		[N/mm²]	[N/mm²]	[N/mm²]	[N/mm²]
00035	0,000	0,000	0,000	0,000	00334	0,000	0,000	0,000	0,000	00034	0,000	0,000	0,000	0,000	00189	-0,003	0,003	0,000	0,000
	0,018	0,004	0,066	0,000		-0,003	0,015	0,060	0,000		-0,029	0,010	0,074	0,000		-0,192	-0,749	-0,077	0,000
00160	0,001	0,000	0,001	0,000	00275	0,000	0,000	0,000	0,000	00333	0,000	0,000	0,000	0,000	00033	0,000	0,000	0,000	0,000
	-0,089	-0,370	-0,163	0,000		-0,126	-0,091	0,071	0,000		-0,083	0,007	0,068	0,000		-0,079	0,000	0,073	0,000
00202	0,000	0,000	0,000	0,000	00231	0,000	0,000	0,000	0,000	00318	0,000	0,000	0,000	0,000	00203	0,000	0,000	0,000	0,000
	-0,197	-0,502	-0,052	0,000		-0,203	-0,310	0,040	0,000		-0,149	-0,011	0,065	0,000		-0,185	-0,589	-0,024	0,000
00217	0,000	0,000	0,000	0,000	00064	0,002	0,014	0,000	0,000	00065	-0,002	-0,020	0,001	0,000	00159	0,000	-0,001	-0,002	0,000
	-0,187	-0,433	0,014	0,000		0,001	0,002	-0,115	0,000		0,000	0,005	-0,141	0,000		-0,085	-0,421	-0,130	0,000
00246	0,000	0,000	0,000	0,000	00066	0,001	0,012	0,001	0,000	00226	0,000	0,000	0,000	0,000	00190	0,002	-0,003	0,001	0,000
	-0,159	-0,227	0,063	0,000		-0,003	0,006	-0,177	0,000		-0,074	-0,590	0,000	0,000		-0,196	-0,842	-0,052	0,000
00158	-0,001	0,003	-0,001	0,000	00261	0,000	0,000	0,000	0,000	00232	0,000	0,000	0,000	0,000	00319	0,000	0,000	0,000	0,000
	-0,074	-0,364	-0,100	0,000		-0,108	-0,145	0,068	0,000		-0,152	-0,334	0,048	0,000		-0,045	0,007	0,060	0,000
00146	0,002	0,005	0,004	0,000	00197	0,002	-0,002	0,001	0,000	00342	0,000	0,000	0,000	0,000	00051	0,000	-0,016	0,006	0,000
	-0,120	-0,610	-0,029	0,000		-0,191	-1,034	-0,015	0,000		0,014	0,008	0,007	0,000		0,007	-0,002	-0,036	0,000
00219	0,000	0,000	0,000	0,000	00204	0,000	0,000	0,000	0,000	00218	0,000	0,000	0,000	0,000	00305	0,000	0,000	0,000	0,000
	-0,144	-0,515	0,025	0,000		-0,179	-0,657	-0,010	0,000		-0,161	-0,479	0,024	0,000		-0,024	-0,001	0,057	0,000
00276	0,000	0,000	0,000	0,000	00233	0,000	0,000	0,000	0,000	00247	0,000	0,000	0,000	0,000	00062	-0,003	-0,026	0,002	0,000
	-0,058	-0,075	0,063	0,000		-0,119	-0,353	0,046	0,000		-0,106	-0,230	0,060	0,000		-0,001	0,004	-0,073	0,000
00179	0,000	0,000	0,000	0,000	00038	0,000	0,000	0,000	0,000	00336	0,000	0,000	0,000	0,000	00037	0,000	0,000	0,000	0,000
	-0,010	-0,583	0,011	0,000		0,065	-0,004	0,040	0,000		0,055	0,017	0,039	0,000		0,051	0,009	0,048	0,000
00262	0,000	0,000	0,000	0,000	00269	0,000	0,000	0,000	0,000	00320	0,000	0,000	0,000	0,000	00291	0,000	0,000	0,000	0,000
	-0,059	-0,137	0,059	0,000		0,002	-0,124	0,012	0,000		0,012	0,017	0,052	0,000		-0,015	-0,022	0,055	0,000
00321	0,000	0,000	0,000	0,000	00335	0,000	0,000	0,000	0,000	00153	0,000	0,001	-0,004	0,000	00059	-0,002	-0,025	0,003	0,000
	0,040	0,021	0,042	0,000		0,039	0,017	0,049	0,000		-0,082	-0,458	-0,035	0,000		-0,006	0,000	-0,051	0,000
00154	0,001	-0,002	0,001	0,000	00036	0,000	0,000	0,000	0,000	00063	0,001	0,010	0,002	0,000	00306	0,000	0,000	0,000	0,000
	-0,114	-0,540	-0,059	0,000		0,044	-0,001	0,051	0,000		-0,005	0,000	-0,095	0,000		0,017	0,010	0,048	0,000
00292	0,000	0,000	0,000	0,000	00277	0,000	0,000	0,000	0,000	00248	0,000	0,000	0,000	0,000	00205	0,000	0,000	0,000	0,000
	0,013	-0,013	0,044	0,000		-0,019	-0,063	0,053	0,000		-0,074	-0,233	0,052	0,000		-0,174	-0,709	-0,002	0,000
00263	0,000	0,000	0,000	0,000	00220	0,000	0,000	0,000	0,000	00234	0,000	0,000	0,000	0,000	00308	0,000	0,000	0,000	0,000
	-0,033	-0,132	0,048	0,000		-0,134	-0,542	0,023	0,000		-0,100	-0,367	0,040	0,000		0,039	0,016	0,028	0,000
00307	0,000	0,000	0,000	0,000	00322	0,000	0,000	0,000	0,000	00278	0,000	0,000	0,000	0,000	00249	0,000	0,000	0,000	0,000
	0,035	0,014	0,038	0,000		0,048	0,022	0,033	0,000		0,001	-0,057	0,041	0,000		-0,056	-0,235	0,042	0,000
00206	0,000	0,000	0,000	0,000	00211	0,000	0,000	0,000	0,000	00280	0,000	0,000	0,000	0,000	00279	0,000	0,000	0,000	0,000
	-0,171	-0,749	0,002	0,000		-0,142	-0,811	-0,007	0,000		0,009	-0,051	0,022	0,000		0,008	-0,053	0,031	0,000
00294	0,000	0,000	0,000	0,000	00048	0,000	0,000	0,000	0,000	00039	0,000	0,000	0,000	0,000	00264	0,000	0,000	0,000	0,000
	0,026	-0,006	0,025	0,000		0,010	0,003	0,006	0,000		0,058	0,007	0,031	0,000		-0,020	-0,129	0,037	0,000
00240	0,000	0,000	0,000	0,000	00235	0,000	0,000	0,000	0,000	00293	0,000	0,000	0,000	0,000	00056	0,000	0,002	-0,004	0,000
	-0,047	-0,394	0,006	0,000		-0,089	-0,378	0,032	0,000		0,024	-0,008	0,034	0,000		-0,005	-0,007	-0,004	0,000
00057	-0,003	-0,027	0,003	0,000	00151	0,002	0,002	-0,002	0,000	00040	0,000	0,000	0,000	0,000	00337	0,000	0,000	0,000	0,000
	0,003	-0,003	-0,007	0,000		-0,089	-0,460	-0,007	0,000		0,055	0,007	0,028	0,000		0,055	0,015	0,029	0,000
00298	0,000	0,000	0,000	0,000	00223	0,000	0,000	0,000	0,000	00222	0,000	0,000	0,000	0,000	00237	0,000	0,000	0,000	0,000
	0,018	-0,005	0,011	0,000		-0,121	-0,583	0,011	0,000		-0,126	-0,575	0,015	0,000		-0,079	-0,390	0,018	0,000
00250	0,000	0,000	0,000	0,000	00207	0,000	0,000	0,000	0,000	00192	0,001	-0,001	0,001	0,000	00221	0,000	0,000	0,000	0,000
	-0,048	-0,236	0,032	0,000		-0,172	-0,777	0,005	0,000		-0,202	-0,953	-0,020	0,000		-0,128	-0,562	0,020	0,000
00327	0,000	0,000	0,000	0,000	00236	0,000	0,000	0,000	0,000	00281	0,000	0,000	0,000	0,000	00266	0,000	0,000	0,000	0,000
	0,019	0,014	0,009	0,000		-0,083	-0,385	0,025	0,000		0,009	-0,050	0,016	0,000		-0,013	-0,125	0,019	0,000
00323	0,000	0,000	0,000	0,000	00194	-0,002	0,005	-0,002	0,000	00152	0,000	-0,001	0,005	0,000	00193	0,000	-0,001	-0,002	0,000
	0,046	0,020	0,025	0,000		-0,211	-1,020	-0,010	0,000		-0,125	-0,573	-0,015	0,000		-0,216	-0,998	-0,012	0,000
00265	0,000	0,000	0,000	0,000	00208	0,000	0,000	0,000	0,000	00058	0,002	0,023	-0,004	0,000	00310	0,000	0,000	0,000	0,000
	-0,015	-0,127	0,027	0,000		-0,171	-0,796	0,004	0,000		0,006	0,003	-0,033	0,000		0,031	0,014	0,015	0,000
00309	0,000	0,000	0,000	0,000	00324	0,000	0,000	0,000	0,000	00251	0,000	0,000	0,000	0,000	00338	0,000	0,000	0,000	0,000
	0,036	0,016	0,021	0,000		0,039	0,018	0,018	0,000		-0,044	-0,237	0,023	0,000		0,048	0,013	0,022	0,000
00041	0,000	0,000	0,000	0,000	00339	0,000	0,000	0,000	0,000	00042	0,000	0,000	0,000	0,000	00295	0,000	0,000	0,000	0,000
	0,056	-0,004	0,021	0,000		0,039	0,010	0,016	0,000		0,044	0,005	0,017	0,000		0,024	-0,006	0,018	0,000
00052	0,001	0,013	-0,002	0,000	00147	-0,002	-0,001	0,001	0,000	00053	-0,001	0,000	-0,004	0,000	00043	0,000	0,000	0,000	0,000
	-0,013	-0,006	-0,016	0,000		-0,126	-0,595	-0,013	0,000		-0,001	-0,006	0,001	0,000		0,041	-0,001	0,016	0,000
00254	0,000	0,000	0,000	0,000	00253	0,000	0,000	0,000	0,000	00268	0,000	0,000	0,000	0,000	00195	0,003	-0,003	0,000	0,000
	-0,024	-0,238	0,009	0,000		-0,034	-0,238	0,011	0,000		-0,005	-0,124	0,011	0,000		-0,207	-1,027	0,002	0,000
00150	-0,002	-0,001	0,001	0,000	00044	0,000	0,000	0,000	0,000	00055	0,002	0,018	-0,002	0,000	00252	0,000	0,000	0,000	0,000
	-0,119	-0,571	-0,016	0,000		0,033	0,002	0,010	0,000		-0,016	0,000	-0,021	0,000		-0,040	-0,238	0,016	0,000
00312	0,000	0,000	0,000	0,000	00209	0,000	0,000	0,000	0,000	00267	0,000	0,000	0,000	0,000	00296	0,000	0,000	0,000	0,000
	0,022	0,013	0,010	0,000		-0,165	-0,808	0,004	0,000		-0,010	-0,125	0,014	0,000		0,021	-0,006	0,013	0,000
00325	0,000	0,000	0,000	0,000	00238	0,000	0,000	0,000	0,000	00311	0,000	0,000	0,000	0,000	00282	0,000	0,000	0,000	0,000
	0,032	0,016	0,013	0,000		-0,073	-0,392	0,012	0,000		0,026	0,013	0,011	0,000		0,009	-0,049	0,012	0,000
00054	-0,002	-0,022	0,004	0,000	00149	0,001	0,000	0,003	0,000	00340	0,000	0,000	0,000	0,000	00225	0,000	0,000	0,000	0,000
	0,013	0,000	-0,014	0,000		-0,125	-0,587	-0,020	0,000		0,030	0,009	0,011	0,000		-0,100	-0,588	0,002	0,000
00045	0,000	0,000	0,000	0,000	00224	0,000	0,000	0,000	0,000	00047	0,000	0,000	0,000	0,000	00341	0,000	0,000	0,000	0,000
	0,026	0,003	0,010	0,000		-0,113	-0,587	0,007	0,000		0,016	0,002	0,005	0,000		0,022	0,008	0,009	0,000
00046	0,000	0,000	0,000	0,000	00283	0,000	0,000	0,000	0,000	00297	0,000	0,000	0,000	0,000	00239	0,000	0,000	0,000	0,000
	0,024	-0,002	0,008	0,000		0,012	-0,049	0,011	0,000		0,019	-0,006	0,011	0,000		-0,064	-0,393	0,007	0,000
00326	0,000	0,000	0,000	0,000	00210	0,000	0,000	0,000	0,000	00148	0,001	0,001	-0,002	0,000	00196	-0,002	0,003	-0,002	0,000
	0,025	0,015	0,010	0,000		-0,160	-0,811	0,002	0,000		-0,092	-0,484	0,000	0,000		-0,206	-1,040	-0,006	0,000

LEGENDA:

σ_{P1} Tensione normale in direzione 1 per comportamento a piastra.
σ_{P2} Tensione normale in direzione 2 per comportamento a piastra.
τ_P Tensione tangenziale 1-2 per comportamento a piastra.
τ_{P23} Tensione (Piastra) tangenziale in direzione 2-3
σ_{L1} Tensione normale in direzione 1 per comportamento a lastra.
σ_{L2} Tensione normale in direzione 2 per comportamento a lastra.
τ_L Tensione tangenziale 1-2 per comportamento a lastra.
τ_{P13} Tensione (Piastra) tangenziale in direzione 1-3

Platee - TENSIONI PER EFFETTO DEL SISMA

Platee - tensioni per effetto del sisma

Nodo	σL1 σP1 [N/mm²]	σL2 σP2 [N/mm²]	τL τP [N/mm²]	τP13 τP23 [N/mm²]	Nodo	σL1 σP1 [N/mm²]	σL2 σP2 [N/mm²]	τL τP [N/mm²]	τP13 τP23 [N/mm²]	Nodo	σL1 σP1 [N/mm²]	σL2 σP2 [N/mm²]	τL τP [N/mm²]	τP13 τP23 [N/mm²]	Nodo	σL1 σP1 [N/mm²]	σL2 σP2 [N/mm²]	τL τP [N/mm²]	τP13 τP23 [N/mm²]
Fondazione						**Platea 1**													
Sisma in direzione X																			
00184	0,000 -0,020	0,000 0,002	0,000 -0,038	0,000 0,000	00004	0,000 -0,011	0,000 -0,007	0,000 -0,018	0,000 0,000	00144	0,000 -0,009	0,000 -0,003	0,000 -0,039	0,000 0,000	00173	0,000 0,000	0,000 0,014	0,000 0,000	0,000 0,000
00174	0,000 -0,002	0,000 0,020	0,000 0,002	0,000 0,000	00285	0,000 0,001	0,000 0,018	0,000 0,003	0,000 0,000	00131	0,000 -0,104	0,000 -0,020	0,000 -0,007	0,000 0,000	00025	0,000 0,000	0,000 0,003	0,000 -0,008	0,000 0,000
00130	-0,001 -0,103	0,000 -0,017	0,000 -0,006	0,000 0,000	00299	0,000 0,001	0,000 0,010	0,000 0,001	0,000 0,000	00172	0,000 0,001	0,000 0,009	0,000 0,001	0,000 0,000	00314	0,000 0,000	0,000 0,005	0,000 0,001	0,000 0,000
00171	0,000 0,000	0,000 0,006	0,000 0,000	0,000 0,000	00024	-0,002 0,000	0,000 -0,001	0,000 -0,009	0,000 0,000	00175	0,000 0,002	0,000 0,026	0,000 0,004	0,000 0,000	00270	0,000 0,004	0,000 0,026	0,000 0,005	0,000 0,000
00135	0,000 -0,085	0,000 -0,018	0,000 -0,015	0,000 0,000	00021	-0,002 0,000	0,000 -0,001	0,000 -0,015	0,000 0,000	00134	0,000 -0,092	0,000 -0,018	0,000 -0,012	0,000 0,000	00176	0,000 0,002	0,000 0,034	0,000 0,005	0,000 0,000
00022	0,002 0,000	0,000 0,002	0,000 -0,011	0,000 0,000	00133	0,000 -0,077	0,000 -0,015	0,000 -0,008	0,000 0,000	00170	0,000 0,000	0,000 0,003	0,000 0,000	0,000 0,000	00168	0,000 0,000	0,000 0,000	0,000 0,000	0,000 0,000
00343	0,000 0,000	0,000 0,000	0,000 0,000	0,000 0,000	00183	0,000 0,000	0,000 0,000	0,000 0,000	0,000 0,000	00169	0,000 0,000	0,000 0,001	0,000 0,000	0,000 0,000	00027	0,000 -0,175	0,001 -0,012	0,001 -0,014	0,000 0,000
00329	0,000 -0,189	0,000 -0,034	0,000 -0,005	0,000 0,000	00138	0,000 -0,066	0,000 -0,015	0,000 -0,030	0,000 0,000	00018	-0,001 0,001	0,000 0,000	0,000 -0,027	0,000 0,000	00137	0,000 -0,076	0,000 -0,013	0,000 -0,023	0,000 0,000
00140	0,000 -0,044	0,000 -0,011	0,000 -0,039	0,000 0,000	00016	0,001 0,000	0,000 -0,001	0,000 -0,038	0,000 0,000	00139	0,000 -0,055	0,000 -0,011	0,000 -0,037	0,000 0,000	00328	0,000 0,000	0,000 0,002	0,000 0,000	0,000 0,000
00072	0,000 -0,002	0,000 0,000	0,000 -0,010	0,000 0,000	00073	0,000 -0,011	0,000 -0,002	0,000 -0,008	0,000 0,000	00167	0,000 -0,002	0,000 0,028	0,000 -0,012	0,000 0,000	00008	0,000 0,000	0,000 0,000	0,000 0,000	0,000 0,000
00049	0,000 0,000	0,000 0,000	0,000 0,000	0,000 0,000	00181	0,000 0,004	0,000 0,037	0,000 0,022	0,000 0,000	00212	0,000 0,008	0,000 0,042	0,000 0,018	0,000 0,000	00180	0,000 0,002	0,000 0,050	0,000 0,019	0,000 0,000
00198	0,000 0,002	0,000 0,017	0,000 0,020	0,000 0,000	00019	0,002 0,000	0,000 0,001	0,000 -0,022	0,000 0,000	00136	0,000 -0,065	0,000 -0,013	0,000 -0,018	0,000 0,000	00006	0,000 -0,012	0,000 -0,025	0,000 0,018	0,000 0,000
00145	0,000 -0,004	0,000 -0,013	0,000 0,017	0,000 0,000	00050	0,000 -0,004	0,001 -0,002	0,000 0,013	0,000 0,000	00132	0,000 -0,098	0,000 -0,020	0,000 -0,008	0,000 0,000	00023	0,001 -0,001	0,000 -0,001	0,000 -0,008	0,000 0,000
00227	0,000 0,005	0,000 0,050	0,000 0,014	0,000 0,000	00003	0,003 -0,055	0,001 0,000	0,000 -0,007	0,000 0,000	00026	0,004 -0,001	0,000 0,007	0,000 -0,002	0,000 0,000	00009	-0,008 -0,001	-0,001 0,003	0,001 -0,007	0,000 0,000
00010	0,000 0,000	0,000 -0,001	0,000 -0,022	0,000 0,000	00331	0,000 -0,084	0,000 -0,007	0,000 0,003	0,000 0,000	00330	0,000 -0,136	0,000 -0,016	0,000 -0,002	0,000 0,000	00029	0,000 -0,109	0,000 -0,005	0,000 0,007	0,000 0,000
00141	0,000 -0,029	0,000 -0,005	0,000 -0,045	0,000 0,000	00142	0,000 -0,028	0,000 -0,004	0,000 -0,052	0,000 0,000	00014	0,000 0,001	0,000 0,000	0,000 -0,048	0,000 0,000	00213	0,000 -0,077	0,000 -0,022	0,000 -0,036	0,000 0,000
00020	0,000 0,000	0,000 0,000	0,000 -0,018	0,000 0,000	00011	0,000 -0,004	0,000 -0,004	0,000 -0,034	0,000 0,000	00017	0,000 0,001	0,000 0,001	0,000 -0,034	0,000 0,000	00215	0,000 -0,045	0,000 -0,022	0,000 0,000	0,000 0,000
00214	0,000 -0,065	0,000 -0,024	0,000 -0,016	0,000 0,000	00229	0,000 -0,071	0,000 -0,029	0,000 -0,006	0,000 0,000	00015	-0,001 0,001	0,000 0,000	0,000 -0,043	0,000 0,000	00012	-0,001 -0,003	0,000 -0,003	0,000 -0,047	0,000 0,000
00143	0,000 -0,015	0,000 -0,006	0,000 -0,049	0,000 0,000	00013	0,000 -0,001	0,000 0,000	0,000 -0,051	0,000 0,000	00007	0,000 0,000	-0,001 0,007	0,000 0,017	0,000 0,000	00166	0,000 0,004	0,000 0,033	0,000 -0,011	0,000 0,000
00242	0,000 -0,125	0,000 -0,030	0,000 -0,021	0,000 0,000	00200	0,000 -0,035	0,000 -0,010	0,000 -0,008	0,000 0,000	00271	0,000 -0,158	0,000 -0,035	0,000 -0,013	0,000 0,000	00315	0,000 -0,160	0,000 -0,031	0,000 -0,002	0,000 0,000
00177	0,000 0,003	0,000 0,041	0,000 0,008	0,000 0,000	00241	0,000 0,007	0,000 0,044	0,000 0,010	0,000 0,000	00256	0,000 0,003	0,000 0,037	0,000 0,008	0,000 0,000	00030	0,000 -0,081	0,000 -0,001	0,000 0,004	0,000 0,000
00300	-0,001 -0,179	0,000 -0,037	0,000 -0,005	0,000 0,000	00316	0,000 -0,106	0,000 -0,019	0,000 0,001	0,000 0,000	00301	0,000 -0,129	0,000 -0,029	0,000 0,000	0,000 0,000	00069	0,000 -0,001	-0,001 0,001	0,000 0,005	0,000 0,000
00070	0,000 -0,001	0,000 0,001	0,000 0,000	0,000 0,000	00164	0,000 0,006	0,000 0,031	0,000 0,002	0,000 0,000	00257	0,000 -0,129	0,000 -0,034	0,000 -0,012	0,000 0,000	00199	0,000 -0,048	0,000 -0,012	0,000 -0,030	0,000 0,000
00228	0,000 -0,095	0,000 -0,027	0,000 -0,021	0,000 0,000	00286	0,000 -0,149	0,000 -0,034	0,000 -0,004	0,000 0,000	00165	0,000 0,006	0,000 0,038	0,000 -0,005	0,000 0,000	00071	0,000 -0,001	0,001 0,000	0,000 -0,006	0,000 0,000
00243	0,000 -0,098	0,000 -0,032	0,000 -0,009	0,000 0,000	00244	0,000 -0,067	0,000 -0,028	0,000 0,001	0,000 0,000	00258	0,000 -0,091	0,000 -0,030	0,000 -0,001	0,000 0,000	00185	0,000 -0,014	0,000 0,016	0,000 -0,015	0,000 0,000
00272	0,000 -0,119	0,000 -0,032	0,000 -0,003	0,000 0,000	00028	0,000 -0,150	0,000 0,008	0,000 -0,002	0,000 0,000	00182	0,000 0,006	0,000 0,013	0,000 0,019	0,000 0,000	00287	0,000 -0,102	0,000 -0,027	0,000 0,001	0,000 0,000
00178	0,000 0,001	0,000 0,049	0,000 0,010	0,000 0,000	00186	0,000 -0,008	0,000 0,023	0,000 0,002	0,000 0,000	00260	0,000 -0,031	0,000 -0,017	0,000 0,007	0,000 0,000	00259	0,000 -0,057	0,000 -0,024	0,000 0,005	0,000 0,000
00274	0,000 -0,044	0,000 -0,018	0,000 0,005	0,000 0,000	00273	0,000 -0,078	0,000 -0,025	0,000 0,003	0,000 0,000	00302	0,000 -0,082	0,000 -0,019	0,000 0,003	0,000 0,000	00163	0,000 0,004	0,000 0,031	0,000 0,006	0,000 0,000
00245	0,000 -0,040	0,000 -0,022	0,000 0,007	0,000 0,000	00255	0,000 0,007	0,000 0,033	0,000 0,007	0,000 0,000	00313	0,000 0,001	0,000 0,005	0,000 0,001	0,000 0,000	00317	0,000 -0,062	0,000 -0,010	0,000 0,003	0,000 0,000
00162	0,000 0,005	0,000 0,026	0,000 0,009	0,000 0,000	00068	0,000 -0,001	0,001 0,001	0,000 0,010	0,000 0,000	00230	0,000 -0,046	0,000 -0,024	0,000 0,005	0,000 0,000	00188	0,000 -0,002	0,000 0,019	0,000 0,018	0,000 0,000
00161	0,000 0,003	0,000 0,018	0,000 0,013	0,000 0,000	00187	0,000 -0,004	0,000 0,022	0,000 0,013	0,000 0,000	00288	0,000 -0,061	0,000 -0,018	0,000 0,004	0,000 0,000	00290	0,000 -0,011	0,000 -0,006	0,000 0,005	0,000 0,000
00289	0,000 -0,031	0,000 -0,011	0,000 0,005	0,000 0,000	00304	0,000 -0,019	0,000 -0,005	0,000 0,004	0,000 0,000	00201	0,000 -0,022	0,000 -0,005	0,000 0,008	0,000 0,000	00060	0,000 -0,001	0,000 -0,001	0,000 0,023	0,000 0,000
00061	0,000 -0,002	0,000 0,000	0,000 0,023	0,000 0,000	00155	0,000 -0,001	0,000 0,003	0,000 0,019	0,000 0,000	00031	0,000 -0,056	0,000 0,002	0,000 0,009	0,000 0,000	00332	0,000 -0,044	0,000 -0,003	0,000 0,005	0,000 0,000
00156	0,000 0,003	0,000 0,005	0,000 0,020	0,000 0,000	00157	0,000 0,001	0,000 0,007	0,000 0,018	0,000 0,000	00191	0,000 0,002	0,000 0,012	0,000 0,022	0,000 0,000	00303	0,000 -0,045	0,000 -0,011	0,000 0,004	0,000 0,000
00067	0,000 -0,001	0,000 0,001	0,000 0,014	0,000 0,000	00216	0,000 -0,027	0,000 -0,016	0,000 0,011	0,000 0,000	00284	0,000 0,003	0,000 0,016	0,000 0,003	0,000 0,000	00032	0,000 -0,032	0,000 -0,001	0,000 0,009	0,000 0,000
00035	0,000 0,002	0,000 0,000	0,000 0,005	0,000 0,000	00334	0,000 -0,002	0,000 0,001	0,000 0,004	0,000 0,000	00034	0,000 -0,007	0,000 0,001	0,000 0,007	0,000 0,000	00189	0,000 0,000	0,000 0,015	0,000 0,021	0,000 0,000
00160	0,000 0,002	0,000 0,016	0,000 0,014	0,000 0,000	00275	0,000 -0,021	0,000 -0,011	0,000 0,006	0,000 0,000	00333	0,000 -0,017	0,000 0,000	0,000 0,005	0,000 0,000	00033	0,000 -0,017	0,000 0,000	0,000 0,006	0,000 0,000
00202	0,000 -0,013	0,000 -0,001	0,000 0,017	0,000 0,000	00231	0,000 -0,026	0,000 -0,018	0,000 0,011	0,000 0,000	00318	0,000 -0,030	0,000 -0,004	0,000 0,004	0,000 0,000	00203	0,000 -0,006	0,000 0,002	0,000 0,021	0,000 0,000
00217	0,000	0,000	0,000	0,000	00064	0,000	0,000	0,000	0,000	00065	0,000	0,000	0,000	0,000	00159	0,000	0,000	0,000	0,000

Nodo	σ_{L1}	σ_{L2}	τ_L	τ_{P13}	Nodo	σ_{L1}	σ_{L2}	τ_L	τ_{P13}	Nodo	σ_{L1}	σ_{L2}	τ_L	τ_{P13}	Nodo	σ_{L1}	σ_{L2}	τ_L	τ_{P13}
	σ_{P1}	σ_{P2}	τ_P	τ_{P23}		σ_{P1}	σ_{P2}	τ_P	τ_{P23}		σ_{P1}	σ_{P2}	τ_P	τ_{P23}		σ_{P1}	σ_{P2}	τ_P	τ_{P23}
	[N/mm²]	[N/mm²]	[N/mm²]	[N/mm²]		[N/mm²]	[N/mm²]	[N/mm²]	[N/mm²]		[N/mm²]	[N/mm²]	[N/mm²]	[N/mm²]		[N/mm²]	[N/mm²]	[N/mm²]	[N/mm²]
	-0,014	-0,010	0,016	0,000		-0,001	0,000	0,021	0,000		-0,001	0,000	0,019	0,000		0,003	0,013	0,017	0,000
00246	0,000	0,000	0,000	0,000	00066	0,000	0,000	0,000	0,000	00226	0,000	0,000	0,000	0,000	00190	0,000	0,000	0,000	0,000
	-0,020	-0,015	0,010	0,000		0,000	0,000	0,017	0,000		0,010	0,045	0,014	0,000		0,001	0,013	0,022	0,000
00158	0,000	0,000	0,000	0,000	00261	0,000	0,000	0,000	0,000	00232	0,000	0,000	0,000	0,000	00319	0,000	0,000	0,000	0,000
	0,000	0,007	0,018	0,000		-0,013	-0,010	0,008	0,000		-0,012	-0,010	0,014	0,000		-0,009	0,000	0,004	0,000
00146	0,000	0,000	0,000	0,000	00197	0,000	0,000	0,000	0,000	00342	0,000	0,000	0,000	0,000	00051	0,000	0,000	0,000	0,000
	-0,003	-0,009	0,016	0,000		0,006	0,018	0,020	0,000		0,000	0,000	0,000	0,000		-0,001	0,000	0,017	0,000
00219	0,000	0,000	0,000	0,000	00204	0,000	0,000	0,000	0,000	00218	0,000	0,000	0,000	0,000	00305	0,000	0,000	0,000	0,000
	-0,001	0,003	0,018	0,000		-0,002	0,006	0,022	0,000		-0,006	-0,003	0,018	0,000		-0,004	-0,001	0,003	0,000
00276	0,000	0,000	0,000	0,000	00233	0,000	0,000	0,000	0,000	00247	0,000	0,000	0,000	0,000	00062	0,000	0,000	0,000	0,000
	-0,006	-0,006	0,006	0,000		-0,003	-0,003	0,015	0,000		-0,007	-0,008	0,011	0,000		-0,001	0,000	0,023	0,000
00179	0,000	0,000	0,000	0,000	00038	0,000	0,000	0,000	0,000	00336	0,000	0,000	0,000	0,000	00037	0,000	0,000	0,000	0,000
	-0,001	0,053	0,015	0,000		0,010	0,000	0,002	0,000		0,009	0,002	0,002	0,000		0,008	0,001	0,003	0,000
00262	0,000	0,000	0,000	0,000	00269	0,000	0,000	0,000	0,000	00320	0,000	0,000	0,000	0,000	00291	0,000	0,000	0,000	0,000
	-0,002	-0,004	0,008	0,000		0,006	0,023	0,005	0,000		0,002	0,001	0,003	0,000		0,000	-0,002	0,004	0,000
00321	0,000	0,000	0,000	0,000	00335	0,000	0,000	0,000	0,000	00153	0,000	0,000	0,000	0,000	00059	0,000	0,000	0,000	0,000
	0,007	0,002	0,002	0,000		0,006	0,002	0,003	0,000		0,002	0,000	0,020	0,000		-0,001	-0,001	0,023	0,000
00154	0,000	0,000	0,000	0,000	00036	0,000	0,000	0,000	0,000	00063	0,000	0,000	0,000	0,000	00306	0,000	0,000	0,000	0,000
	0,000	0,002	0,019	0,000		0,006	0,000	0,003	0,000		-0,001	0,000	0,022	0,000		0,004	0,001	0,003	0,000
00292	0,000	0,000	0,000	0,000	00277	0,000	0,000	0,000	0,000	00248	0,000	0,000	0,000	0,000	00205	0,000	0,000	0,000	0,000
	0,005	0,001	0,003	0,000		0,002	-0,001	0,005	0,000		0,000	-0,001	0,010	0,000		0,001	0,010	0,022	0,000
00263	0,000	0,000	0,000	0,000	00220	0,000	0,000	0,000	0,000	00234	0,000	0,000	0,000	0,000	00308	0,000	0,000	0,000	0,000
	0,003	0,001	0,007	0,000		0,003	0,010	0,018	0,000		0,002	0,004	0,014	0,000		0,007	0,002	0,001	0,000
00307	0,000	0,000	0,000	0,000	00322	0,000	0,000	0,000	0,000	00278	0,000	0,000	0,000	0,000	00249	0,000	0,000	0,000	0,000
	0,007	0,002	0,002	0,000		0,008	0,002	0,001	0,000		0,005	0,002	0,004	0,000		0,004	0,005	0,010	0,000
00206	0,000	0,000	0,000	0,000	00211	0,000	0,000	0,000	0,000	00280	0,000	0,000	0,000	0,000	00279	0,000	0,000	0,000	0,000
	0,004	0,014	0,021	0,000		0,010	0,038	0,018	0,000		0,006	0,007	0,003	0,000		0,006	0,005	0,003	0,000
00294	0,000	0,000	0,000	0,000	00048	0,000	0,000	0,000	0,000	00039	0,000	0,000	0,000	0,000	00264	0,000	0,000	0,000	0,000
	0,006	0,004	0,002	0,000		0,000	0,000	0,000	0,000		0,009	0,001	0,001	0,000		0,005	0,005	0,006	0,000
00240	0,000	0,000	0,000	0,000	00235	0,000	0,000	0,000	0,000	00293	0,000	0,000	0,000	0,000	00056	0,000	0,000	0,000	0,000
	0,010	0,039	0,011	0,000		0,004	0,010	0,013	0,000		0,006	0,003	0,002	0,000		-0,002	-0,001	0,020	0,000
00057	0,000	0,000	0,000	0,000	00151	0,000	0,000	0,000	0,000	00040	0,000	0,000	0,000	0,000	00337	0,000	0,000	0,000	0,000
	-0,002	-0,001	0,022	0,000		0,001	-0,002	0,019	0,000		0,008	0,001	0,001	0,000		0,008	0,001	0,001	0,000
00298	0,000	0,000	0,000	0,000	00223	0,000	0,000	0,000	0,000	00222	0,000	0,000	0,000	0,000	00237	0,000	0,000	0,000	0,000
	0,003	0,009	0,002	0,000		0,009	0,029	0,015	0,000		0,007	0,022	0,016	0,000		0,008	0,022	0,011	0,000
00250	0,000	0,000	0,000	0,000	00207	0,000	0,000	0,000	0,000	00192	0,000	0,000	0,000	0,000	00221	0,000	0,000	0,000	0,000
	0,006	0,010	0,009	0,000		0,005	0,019	0,020	0,000		0,003	0,013	0,022	0,000		0,005	0,016	0,017	0,000
00327	0,000	0,000	0,000	0,000	00236	0,000	0,000	0,000	0,000	00281	0,000	0,000	0,000	0,000	00266	0,000	0,000	0,000	0,000
	0,001	0,002	0,000	0,000		0,006	0,016	0,012	0,000		0,006	0,010	0,003	0,000		0,007	0,013	0,005	0,000
00323	0,000	0,000	0,000	0,000	00194	0,000	0,000	0,000	0,000	00152	0,000	0,000	0,000	0,000	00193	0,000	0,000	0,000	0,000
	0,007	0,002	0,001	0,000		0,005	0,016	0,021	0,000		-0,001	-0,001	0,019	0,000		0,004	0,014	0,022	0,000
00265	0,000	0,000	0,000	0,000	00208	0,000	0,000	0,000	0,000	00058	0,000	0,000	0,000	0,000	00310	0,000	0,000	0,000	0,000
	0,006	0,009	0,005	0,000		0,007	0,024	0,019	0,000		-0,001	-0,001	0,023	0,000		0,005	0,003	0,001	0,000
00309	0,000	0,000	0,000	0,000	00324	0,000	0,000	0,000	0,000	00251	0,000	0,000	0,000	0,000	00338	0,000	0,000	0,000	0,000
	0,006	0,003	0,001	0,000		0,005	0,002	0,000	0,000		0,007	0,015	0,008	0,000		0,006	0,001	0,001	0,000
00041	0,000	0,000	0,000	0,000	00339	0,000	0,000	0,000	0,000	00042	0,000	0,000	0,000	0,000	00295	0,000	0,000	0,000	0,000
	0,007	0,000	0,000	0,000		0,004	0,001	0,000	0,000		0,005	0,000	0,000	0,000		0,006	0,005	0,001	0,000
00052	0,000	0,000	0,000	0,000	00147	0,000	0,000	0,000	0,000	00053	0,000	0,000	0,000	0,000	00043	0,000	0,000	0,000	0,000
	0,000	-0,001	0,018	0,000		-0,001	-0,007	0,018	0,000		-0,001	-0,001	0,018	0,000		0,004	0,000	0,000	0,000
00254	0,000	0,000	0,000	0,000	00253	0,000	0,000	0,000	0,000	00268	0,000	0,000	0,000	0,000	00195	0,000	0,000	0,000	0,000
	0,008	0,029	0,007	0,000		0,008	0,025	0,007	0,000		0,007	0,019	0,005	0,000		0,006	0,017	0,020	0,000
00150	0,000	0,000	0,000	0,000	00044	0,000	0,000	0,000	0,000	00055	0,000	0,000	0,000	0,000	00252	0,000	0,000	0,000	0,000
	0,002	-0,003	0,019	0,000		0,003	0,000	0,000	0,000		0,000	-0,001	0,020	0,000		0,008	0,020	0,007	0,000
00312	0,000	0,000	0,000	0,000	00209	0,000	0,000	0,000	0,000	00267	0,000	0,000	0,000	0,000	00296	0,000	0,000	0,000	0,000
	0,002	0,004	0,001	0,000		0,009	0,029	0,019	0,000		0,007	0,016	0,004	0,000		0,005	0,006	0,001	0,000
00325	0,000	0,000	0,000	0,000	00238	0,000	0,000	0,000	0,000	00311	0,000	0,000	0,000	0,000	00282	0,000	0,000	0,000	0,000
	0,004	0,001	0,000	0,000		0,009	0,028	0,011	0,000		0,003	0,004	0,001	0,000		0,005	0,012	0,003	0,000
00054	0,000	0,000	0,000	0,000	00149	0,000	0,000	0,000	0,000	00340	0,000	0,000	0,000	0,000	00225	0,000	0,000	0,000	0,000
	-0,002	-0,001	0,019	0,000		-0,002	-0,005	0,018	0,000		0,003	0,000	0,000	0,000		0,011	0,040	0,014	0,000
00045	0,000	0,000	0,000	0,000	00224	0,000	0,000	0,000	0,000	00047	0,000	0,000	0,000	0,000	00341	0,000	0,000	0,000	0,000
	0,002	0,000	0,000	0,000		0,010	0,035	0,015	0,000		0,001	0,000	0,000	0,000		0,001	0,000	0,000	0,000
00046	0,000	0,000	0,000	0,000	00283	0,000	0,000	0,000	0,000	00297	0,000	0,000	0,000	0,000	00239	0,000	0,000	0,000	0,000
	0,001	0,000	0,000	0,000		0,005	0,014	0,003	0,000		0,004	0,008	0,001	0,000		0,010	0,034	0,011	0,000
00326	0,000	0,000	0,000	0,000	00210	0,000	0,000	0,000	0,000	00148	0,000	0,000	0,000	0,000	00196	0,000	0,000	0,000	0,000
	0,002	0,002	0,000	0,000		0,010	0,034	0,018	0,000		0,001	-0,006	0,018	0,000		0,007	0,018	0,019	0,000
Sisma in direzione Y																			
00184	0,000	0,000	0,000	0,000	00004	0,000	0,000	0,000	0,000	00144	0,000	0,000	0,000	0,000	00173	0,000	0,000	0,000	0,000
	-0,020	0,007	0,017	0,000		-0,002	0,009	0,015	0,000		-0,027	0,001	0,006	0,000		-0,001	-0,003	-0,004	0,000
00174	0,000	0,000	0,000	0,000	00285	0,000	0,000	0,000	0,000	00131	0,000	0,000	0,000	0,000	00025	0,000	0,000	0,000	0,000
	-0,001	0,002	-0,004	0,000		-0,002	0,001	-0,003	0,000		0,016	0,004	-0,033	0,000		0,001	0,000	-0,035	0,000
00130	0,000	0,000	0,000	0,000	00299	0,000	0,000	0,000	0,000	00172	0,000	0,000	0,000	0,000	00314	0,000	0,000	0,000	0,000
	0,027	0,011	-0,030	0,000		-0,002	-0,005	-0,002	0,000		0,000	-0,006	-0,003	0,000		-0,001	-0,006	-0,001	0,000
00171	0,000	0,000	0,000	0,000	00024	0,000	0,000	0,000	0,000	00175	0,000	0,000	0,000	0,000	00270	0,000	0,000	0,000	0,000
	0,000	-0,006	-0,002	0,000		0,001	0,001	-0,033	0,000		0,001	0,009	-0,005	0,000		-0,002	0,013	-0,003	0,000
00135	0,000	0,000	0,000	0,000	00021	0,000	0,000	0,000	0,000	00134	0,000	0,000	0,000	0,000	00176	0,000	0,000	0,000	0,000
	-0,003	-0,002	-0,034	0,000		0,001	0,001	-0,036	0,000		0,004	0,000	-0,034	0,000		-0,001	0,026	-0,007	0,000
00022	0,000	0,000	0,000	0,000	00133	0,000	0,000	0,000	0,000	00170	0,000	0,000	0,000	0,000	00168	0,000	0,000	0,000	0,000
	0,001	0,001	-0,037	0,000		0,009	0,001	-0,034	0,000		0,000	-0,005	-0,001	0,000		0,000	-0,001	0,000	0,000
00343	0,000	0,000	0,000	0,000	00183	0,000	0,000	0,000	0,000	00169	0,000	0,000	0,000	0,000	00027	0,000	0,000	0,000	0,000
	0,000	-0,002	-0,001	0,000		0,000	-0,001	0,000	0,000		0,000	-0,003	-0,001	0,000		-0,010	0,005	-0,041	0,000
00329	0,000	0,000	0,000	0,000	00138	0,000	0,000	0,000	0,000	00018	0,000	0,000	0,000	0,000	00137	0,000	0,000	0,000	0,000
	0,009	0,001	-0,039	0,000		-0,019	-0,004	-0,030	0,000		0,000	0,001	-0,034	0,000		-0,011	-0,003	-0,032	0,000

Nodo	σ_{L1}	σ_{L2}	τ_L	τ_{P13}	Nodo	σ_{L1}	σ_{L2}	τ_L	τ_{P13}	Nodo	σ_{L1}	σ_{L2}	τ_L	τ_{P13}	Nodo	σ_{L1}	σ_{L2}	τ_L	τ_{P13}
	σ_{P1}	σ_{P2}	τ_P	τ_{P23}		σ_{P1}	σ_{P2}	τ_P	τ_{P23}		σ_{P1}	σ_{P2}	τ_P	τ_{P23}		σ_{P1}	σ_{P2}	τ_P	τ_{P23}
	[N/mm²]	[N/mm²]	[N/mm²]	[N/mm²]		[N/mm²]	[N/mm²]	[N/mm²]	[N/mm²]		[N/mm²]	[N/mm²]	[N/mm²]	[N/mm²]		[N/mm²]	[N/mm²]	[N/mm²]	[N/mm²]
00140	0,000	0,000	0,000	0,000	00016	0,000	0,000	0,000	0,000	00139	0,000	0,000	0,000	0,000	00328	0,000	0,000	0,000	0,000
	-0,034	-0,008	-0,021	0,000		0,000	0,002	-0,026	0,000		-0,025	-0,003	-0,025	0,000		-0,001	-0,004	-0,001	0,000
00072	0,000	0,000	0,000	0,000	00073	0,000	0,000	0,000	0,000	00167	0,000	0,000	0,000	0,000	00008	0,000	0,000	0,000	0,000
	0,001	0,002	0,043	0,000		0,002	0,004	0,033	0,000		0,002	0,020	0,037	0,000		0,000	0,000	0,000	0,000
00049	0,000	0,000	0,000	0,000	00181	0,000	0,000	0,000	0,000	00212	0,000	0,000	0,000	0,000	00180	0,000	0,000	0,000	0,000
	0,000	0,000	0,000	0,000		0,003	0,174	0,001	0,000		0,019	0,151	0,001	0,000		0,006	0,133	-0,003	0,000
00198	0,000	0,000	0,000	0,000	00019	0,000	0,000	0,000	0,000	00136	0,000	0,000	0,000	0,000	00006	-0,001	-0,002	-0,001	0,000
	0,025	0,195	0,011	0,000		0,001	0,001	-0,036	0,000		-0,003	0,000	-0,035	0,000		0,000	0,097	0,008	0,000
00145	0,000	0,001	0,001	0,000	00050	0,000	-0,003	0,001	0,000	00132	0,000	0,000	0,000	0,000	00023	0,000	0,000	0,000	0,000
	0,014	0,093	0,002	0,000		-0,008	0,002	-0,002	0,000		0,010	0,000	-0,032	0,000		0,002	0,003	-0,035	0,000
00227	0,000	0,000	0,000	0,000	00003	-0,001	0,000	0,000	0,000	00026	-0,001	0,000	0,000	0,000	00009	0,002	0,000	0,000	0,000
	0,004	0,106	-0,001	0,000		0,046	0,014	-0,030	0,000		0,003	0,009	-0,023	0,000		-0,012	-0,001	-0,027	0,000
00010	0,000	0,000	0,000	0,000	00331	0,000	0,000	0,000	0,000	00330	0,000	0,000	0,000	0,000	00029	0,000	0,000	0,000	0,000
	0,000	0,000	0,020	0,000		-0,062	-0,011	-0,031	0,000		-0,048	-0,008	-0,037	0,000		-0,061	-0,006	-0,036	0,000
00141	0,000	0,000	0,000	0,000	00142	0,000	0,000	0,000	0,000	00014	0,001	0,000	0,000	0,000	00213	0,000	0,000	0,000	0,000
	-0,033	-0,005	-0,017	0,000		-0,039	-0,005	-0,007	0,000		-0,001	0,000	-0,015	0,000		-0,043	0,000	-0,017	0,000
00020	0,000	0,000	0,000	0,000	00011	0,001	0,000	0,000	0,000	00017	0,000	0,000	0,000	0,000	00215	0,000	0,000	0,000	0,000
	0,001	0,002	-0,037	0,000		0,001	0,008	0,003	0,000		0,000	0,000	-0,030	0,000		0,015	0,053	-0,010	0,000
00214	0,000	0,000	0,000	0,000	00229	0,000	0,000	0,000	0,000	00015	-0,001	0,000	0,000	0,000	00012	-0,002	0,000	0,000	0,000
	-0,002	0,028	-0,015	0,000		-0,001	0,026	-0,024	0,000		-0,001	0,001	-0,021	0,000		-0,001	0,001	0,000	0,000
00143	0,000	0,000	0,000	0,000	00013	0,000	0,000	0,000	0,000	00007	0,001	0,007	-0,001	0,000	00166	0,000	0,000	0,000	0,000
	-0,037	-0,007	-0,002	0,000		-0,001	0,002	-0,007	0,000		-0,006	-0,001	0,006	0,000		0,005	0,016	0,042	0,000
00242	0,000	0,000	0,000	0,000	00200	0,000	0,000	0,000	0,000	00271	0,000	0,000	0,000	0,000	00315	0,000	0,000	0,000	0,000
	-0,033	-0,004	-0,034	0,000		0,015	0,058	0,005	0,000		-0,020	-0,004	-0,038	0,000		-0,026	-0,009	-0,038	0,000
00177	0,000	0,000	0,000	0,000	00241	0,000	0,000	0,000	0,000	00256	0,000	0,000	0,000	0,000	00030	0,000	0,000	0,000	0,000
	0,000	0,043	-0,009	0,000		0,002	0,064	-0,003	0,000		-0,001	0,034	-0,003	0,000		-0,069	0,002	-0,031	0,000
00300	0,000	0,000	0,000	0,000	00316	0,000	0,000	0,000	0,000	00301	0,000	0,000	0,000	0,000	00069	0,000	-0,001	0,000	0,000
	-0,007	-0,004	-0,037	0,000		-0,052	-0,014	-0,034	0,000		-0,040	-0,012	-0,038	0,000		0,001	-0,001	0,042	0,000
00070	0,000	0,000	0,000	0,000	00164	0,000	0,000	0,000	0,000	00257	0,000	0,000	0,000	0,000	00199	0,000	0,000	0,000	0,000
	-0,001	0,000	0,045	0,000		0,005	0,032	0,043	0,000		-0,026	-0,002	-0,039	0,000		-0,010	0,022	0,000	0,000
00228	0,000	0,000	0,000	0,000	00286	0,000	0,000	0,000	0,000	00165	0,000	0,000	0,000	0,000	00071	0,000	0,001	0,000	0,000
	-0,022	0,006	-0,029	0,000		-0,027	-0,008	-0,041	0,000		0,008	0,031	0,047	0,000		0,003	0,001	0,047	0,000
00243	0,000	0,000	0,000	0,000	00244	0,000	0,000	0,000	0,000	00258	0,000	0,000	0,000	0,000	00185	0,000	0,000	0,000	0,000
	-0,017	0,008	-0,034	0,000		-0,006	0,018	-0,028	0,000		-0,020	0,003	-0,035	0,000		0,012	0,049	0,028	0,000
00272	0,000	0,000	0,000	0,000	00028	0,000	0,000	0,000	0,000	00182	0,001	0,000	0,000	0,000	00287	0,000	0,000	0,000	0,000
	-0,029	-0,005	-0,039	0,000		-0,047	-0,003	-0,037	0,000		-0,005	0,204	0,010	0,000		-0,038	-0,010	-0,036	0,000
00178	0,000	0,000	0,000	0,000	00186	0,000	0,000	0,000	0,000	00260	0,000	0,000	0,000	0,000	00259	0,000	0,000	0,000	0,000
	-0,005	0,074	-0,007	0,000		0,023	0,087	0,026	0,000		-0,006	0,012	-0,019	0,000		-0,013	0,008	-0,027	0,000
00274	0,000	0,000	0,000	0,000	00273	0,000	0,000	0,000	0,000	00302	0,000	0,000	0,000	0,000	00163	0,000	0,000	0,000	0,000
	-0,020	-0,002	-0,024	0,000		-0,027	-0,004	-0,033	0,000		-0,046	-0,014	-0,032	0,000		0,013	0,050	0,038	0,000
00245	0,000	0,000	0,000	0,000	00255	0,000	0,000	0,000	0,000	00313	0,000	0,000	0,000	0,000	00317	0,000	0,000	0,000	0,000
	0,002	0,026	-0,020	0,000		0,001	0,034	-0,002	0,000		-0,002	-0,005	-0,001	0,000		-0,052	-0,014	-0,027	0,000
00162	0,000	0,000	0,000	0,000	00068	0,000	0,001	0,000	0,000	00230	0,000	0,000	0,000	0,000	00188	0,000	0,000	0,000	0,000
	0,013	0,062	0,035	0,000		0,001	0,000	0,037	0,000		0,009	0,041	-0,018	0,000		0,035	0,139	0,017	0,000
00161	0,000	0,000	0,000	0,000	00187	0,000	0,000	0,000	0,000	00288	0,000	0,000	0,000	0,000	00290	0,000	0,000	0,000	0,000
	0,010	0,056	0,029	0,000		0,030	0,116	0,022	0,000		-0,034	-0,010	-0,028	0,000		-0,016	-0,006	-0,013	0,000
00289	0,000	0,000	0,000	0,000	00304	0,000	0,000	0,000	0,000	00201	0,000	0,000	0,000	0,000	00060	0,000	-0,001	0,000	0,000
	-0,025	-0,008	-0,020	0,000		-0,028	-0,011	-0,016	0,000		0,026	0,086	0,006	0,000		0,001	0,001	0,007	0,000
00061	0,000	-0,002	0,000	0,000	00155	0,000	0,000	0,000	0,000	00031	0,000	0,000	0,000	0,000	00332	0,000	0,000	0,000	0,000
	0,000	0,000	0,010	0,000		0,022	0,099	0,008	0,000		-0,061	-0,005	-0,022	0,000		-0,054	-0,011	-0,023	0,000
00156	0,000	0,000	0,000	0,000	00157	0,000	0,000	0,000	0,000	00191	0,000	0,000	0,000	0,000	00303	0,000	0,000	0,000	0,000
	0,014	0,078	0,010	0,000		0,020	0,094	0,014	0,000		0,040	0,180	0,006	0,000		-0,039	-0,013	-0,024	0,000
00067	0,000	0,000	0,000	0,000	00216	0,000	0,000	0,000	0,000	00284	0,000	0,000	0,000	0,000	00032	0,000	0,000	0,000	0,000
	-0,001	0,000	0,032	0,000		0,022	0,072	-0,006	0,000		-0,003	0,002	-0,002	0,000		-0,052	-0,006	-0,020	0,000
00035	0,000	0,000	0,000	0,000	00334	0,000	0,000	0,000	0,000	00034	0,000	0,000	0,000	0,000	00189	0,000	0,000	0,000	0,000
	-0,025	-0,003	-0,009	0,000		-0,027	-0,006	-0,010	0,000		-0,034	-0,004	-0,010	0,000		0,038	0,156	0,013	0,000
00160	0,000	0,000	0,000	0,000	00275	0,000	0,000	0,000	0,000	00333	0,000	0,000	0,000	0,000	00033	0,000	0,000	0,000	0,000
	0,017	0,077	0,025	0,000		-0,012	0,001	-0,016	0,000		-0,041	-0,008	-0,016	0,000		-0,048	0,003	-0,015	0,000
00202	0,000	0,000	0,000	0,000	00231	0,000	0,000	0,000	0,000	00318	0,000	0,000	0,000	0,000	00203	0,000	0,000	0,000	0,000
	0,031	0,107	0,006	0,000		0,015	0,052	-0,012	0,000		-0,041	-0,013	-0,020	0,000		0,033	0,122	0,004	0,000
00217	0,000	0,000	0,000	0,000	00064	0,000	-0,001	0,000	0,000	00065	0,000	0,002	0,000	0,000	00159	0,000	0,000	0,000	0,000
	0,025	0,085	-0,004	0,000		0,000	0,000	0,019	0,000		0,000	0,000	0,023	0,000		0,017	0,085	0,021	0,000
00246	0,000	0,000	0,000	0,000	00066	0,000	-0,001	0,000	0,000	00226	0,000	0,000	0,000	0,000	00190	0,000	0,000	0,000	0,000
	0,007	0,032	-0,014	0,000		0,001	-0,001	0,028	0,000		0,013	0,104	-0,001	0,000		0,039	0,170	0,009	0,000
00158	0,000	0,000	0,000	0,000	00261	0,000	0,000	0,000	0,000	00232	0,000	0,000	0,000	0,000	00319	0,000	0,000	0,000	0,000
	0,014	0,071	0,016	0,000		-0,001	0,015	-0,012	0,000		0,017	0,059	-0,008	0,000		-0,028	-0,010	-0,013	0,000
00146	0,000	0,000	0,000	0,000	00197	0,000	0,000	0,000	0,000	00342	0,000	0,000	0,000	0,000	00051	0,000	0,001	-0,001	0,000
	0,024	0,117	0,002	0,000		0,037	0,198	0,001	0,000		-0,001	-0,002	-0,001	0,000		0,000	0,000	0,004	0,000
00219	0,000	0,000	0,000	0,000	00204	0,000	0,000	0,000	0,000	00218	0,000	0,000	0,000	0,000	00305	0,000	0,000	0,000	0,000
	0,027	0,099	-0,002	0,000		0,034	0,133	0,003	0,000		0,026	0,094	-0,003	0,000		-0,018	-0,009	-0,011	0,000
00276	0,000	0,000	0,000	0,000	00233	0,000	0,000	0,000	0,000	00247	0,000	0,000	0,000	0,000	00062	0,000	0,002	0,000	0,000
	-0,006	0,002	-0,010	0,000		0,018	0,063	-0,005	0,000		0,009	0,035	-0,009	0,000		0,000	0,000	0,012	0,000
00179	0,000	0,000	0,000	0,000	00038	0,000	0,000	0,000	0,000	00336	0,000	0,000	0,000	0,000	00037	0,000	0,000	0,000	0,000
	0,002	0,101	-0,003	0,000		-0,009	0,001	-0,004	0,000		-0,008	-0,003	-0,004	0,000		-0,012	-0,002	-0,004	0,000
00262	0,000	0,000	0,000	0,000	00269	0,000	0,000	0,000	0,000	00320	0,000	0,000	0,000	0,000	00291	0,000	0,000	0,000	0,000
	0,003	0,016	-0,008	0,000		-0,001	0,014	-0,002	0,000		-0,017	-0,008	-0,009	0,000		-0,009	-0,005	-0,008	0,000
00321	0,000	0,000	0,000	0,000	00335	0,000	0,000	0,000	0,000	00153	0,000	0,000	0,000	0,000	00059	0,000	0,002	0,000	0,000
	-0,009	-0,006	-0,005	0,000		-0,016	-0,004	-0,006	0,000		0,016	0,086	0,005	0,000		0,001	0,000	0,007	0,000
00154	0,000	0,000	0,000	0,000	00036	0,000	0,000	0,000	0,000	00063	0,000	-0,001	0,000	0,000	00306	0,000	0,000	0,000	0,000
	0,022	0,103	0,008	0,000		-0,021	0,002	-0,006	0,000		0,001	0,000	0,016	0,000		-0,010	-0,007	-0,006	0,000
00292	0,000	0,000	0,000	0,000	00277	0,000	0,000	0,000	0,000	00248	0,000	0,000	0,000	0,000	00205	0,000	0,000	0,000	0,000
	-0,004	-0,004	-0,005	0,000		-0,001	0,004	-0,006	0,000		0,011	0,037	-0,006	0,000		0,034	0,140	0,002	0,000

Platee - tensioni per effetto del sisma

Nodo	σ_{L1}	σ_{L2}	τ_L	τ_{P13}	Nodo	σ_{L1}	σ_{L2}	τ_L	τ_{P13}	Nodo	σ_{L1}	σ_{L2}	τ_L	τ_{P13}	Nodo	σ_{L1}	σ_{L2}	τ_L	τ_{P13}
	σ_{P1}	σ_{P2}	τ_P	τ_{P23}		σ_{P1}	σ_{P2}	τ_P	τ_{P23}		σ_{P1}	σ_{P2}	τ_P	τ_{P23}		σ_{P1}	σ_{P2}	τ_P	τ_{P23}
	[N/mm²]	[N/mm²]	[N/mm²]	[N/mm²]		[N/mm²]	[N/mm²]	[N/mm²]	[N/mm²]		[N/mm²]	[N/mm²]	[N/mm²]	[N/mm²]		[N/mm²]	[N/mm²]	[N/mm²]	[N/mm²]
00263	0,000	0,000	0,000	0,000	00220	0,000	0,000	0,000	0,000	00234	0,000	0,000	0,000	0,000	00308	0,000	0,000	0,000	0,000
	0,005	0,017	-0,005	0,000		0,026	0,103	-0,002	0,000		0,018	0,066	-0,004	0,000		-0,002	-0,005	-0,002	0,000
00307	0,000	0,000	0,000	0,000	00322	0,000	0,000	0,000	0,000	00278	0,000	0,000	0,000	0,000	00249	0,000	0,000	0,000	0,000
	-0,005	-0,006	-0,004	0,000		-0,004	-0,005	-0,003	0,000		0,001	0,004	-0,004	0,000		0,011	0,038	-0,004	0,000
00206	0,000	0,000	0,000	0,000	00211	0,000	0,000	0,000	0,000	00280	0,000	0,000	0,000	0,000	00279	0,000	0,000	0,000	0,000
	0,034	0,146	0,000	0,000		0,027	0,151	0,000	0,000		0,002	0,004	-0,001	0,000		0,002	0,004	-0,002	0,000
00294	0,000	0,000	0,000	0,000	00048	0,000	0,000	0,000	0,000	00039	0,000	0,000	0,000	0,000	00264	0,000	0,000	0,000	0,000
	0,000	-0,003	-0,002	0,000		0,000	0,000	-0,001	0,000		-0,005	-0,001	-0,002	0,000		0,006	0,017	-0,003	0,000
00240	0,000	0,000	0,000	0,000	00235	0,000	0,000	0,000	0,000	00293	0,000	0,000	0,000	0,000	00056	0,000	0,000	0,000	0,000
	0,008	0,065	-0,001	0,000		0,018	0,067	-0,003	0,000		-0,001	-0,003	-0,003	0,000		0,000	0,001	0,001	0,000
00057	0,000	0,002	0,000	0,000	00151	0,000	0,000	0,000	0,000	00040	0,000	0,000	0,000	0,000	00337	0,000	0,000	0,000	0,000
	0,000	0,001	0,001	0,000		0,017	0,087	0,001	0,000		-0,002	-0,001	-0,002	0,000		-0,003	-0,003	-0,002	0,000
00298	0,000	0,000	0,000	0,000	00223	0,000	0,000	0,000	0,000	00222	0,000	0,000	0,000	0,000	00237	0,000	0,000	0,000	0,000
	-0,002	-0,004	-0,001	0,000		0,023	0,106	-0,002	0,000		0,024	0,106	-0,002	0,000		0,016	0,067	-0,002	0,000
00250	0,000	0,000	0,000	0,000	00207	0,000	0,000	0,000	0,000	00192	0,000	0,000	0,000	0,000	00221	0,000	0,000	0,000	0,000
	0,011	0,038	-0,003	0,000		0,034	0,149	-0,001	0,000		0,040	0,186	0,003	0,000		0,025	0,105	-0,002	0,000
00327	0,000	0,000	0,000	0,000	00236	0,000	0,000	0,000	0,000	00281	0,000	0,000	0,000	0,000	00266	0,000	0,000	0,000	0,000
	-0,001	-0,004	-0,001	0,000		0,017	0,067	-0,002	0,000		0,001	0,003	-0,001	0,000		0,005	0,016	-0,001	0,000
00323	0,000	0,000	0,000	0,000	00194	0,000	0,000	0,000	0,000	00152	0,000	0,000	0,000	0,000	00193	0,000	0,000	0,000	0,000
	-0,002	-0,004	-0,002	0,000		0,041	0,196	0,000	0,000		0,024	0,108	0,002	0,000		0,041	0,192	0,001	0,000
00265	0,000	0,000	0,000	0,000	00208	0,000	0,000	0,000	0,000	00058	0,000	-0,002	0,000	0,000	00310	0,000	0,000	0,000	0,000
	0,006	0,017	-0,002	0,000		0,033	0,151	-0,001	0,000		-0,001	0,000	0,004	0,000		0,000	-0,005	-0,001	0,000
00309	0,000	0,000	0,000	0,000	00324	0,000	0,000	0,000	0,000	00251	0,000	0,000	0,000	0,000	00338	0,000	0,000	0,000	0,000
	0,000	-0,005	-0,001	0,000		-0,001	-0,004	-0,001	0,000		0,010	0,037	-0,002	0,000		-0,001	-0,002	-0,001	0,000
00041	0,000	0,000	0,000	0,000	00339	0,000	0,000	0,000	0,000	00042	0,000	0,000	0,000	0,000	00295	0,000	0,000	0,000	0,000
	-0,002	0,001	-0,001	0,000		0,000	-0,002	-0,001	0,000		0,000	0,000	-0,001	0,000		0,000	-0,003	-0,001	0,000
00052	0,000	-0,001	0,000	0,000	00147	0,000	0,000	0,000	0,000	00053	0,000	0,000	0,000	0,000	00043	0,000	0,000	0,000	0,000
	0,001	0,001	0,001	0,000		0,025	0,114	0,000	0,000		0,000	0,001	-0,001	0,000		0,000	0,000	-0,001	0,000
00254	0,000	0,000	0,000	0,000	00253	0,000	0,000	0,000	0,000	00268	0,000	0,000	0,000	0,000	00195	0,000	0,000	0,000	0,000
	0,004	0,035	-0,001	0,000		0,006	0,035	-0,001	0,000		0,001	0,014	-0,001	0,000		0,041	0,197	-0,001	0,000
00150	0,000	0,000	0,000	0,000	00044	0,000	0,000	0,000	0,000	00055	0,000	-0,002	0,000	0,000	00252	0,000	0,000	0,000	0,000
	0,023	0,109	0,001	0,000		0,000	0,000	-0,001	0,000		0,001	0,000	0,002	0,000		0,008	0,036	-0,001	0,000
00312	0,000	0,000	0,000	0,000	00209	0,000	0,000	0,000	0,000	00267	0,000	0,000	0,000	0,000	00296	0,000	0,000	0,000	0,000
	-0,002	-0,005	-0,001	0,000		0,032	0,152	-0,002	0,000		0,003	0,015	-0,001	0,000		0,000	-0,003	-0,001	0,000
00325	0,000	0,000	0,000	0,000	00238	0,000	0,000	0,000	0,000	00311	0,000	0,000	0,000	0,000	00282	0,000	0,000	0,000	0,000
	0,000	-0,003	-0,001	0,000		0,014	0,066	-0,002	0,000		-0,001	-0,005	-0,001	0,000		0,000	0,003	-0,001	0,000
00054	0,000	0,002	0,000	0,000	00149	0,000	0,000	0,000	0,000	00340	0,000	0,000	0,000	0,000	00225	0,000	0,000	0,000	0,000
	-0,001	0,000	0,001	0,000		0,024	0,112	0,002	0,000		0,000	-0,001	-0,001	0,000		0,018	0,105	-0,001	0,000
00045	0,000	0,000	0,000	0,000	00224	0,000	0,000	0,000	0,000	00047	0,000	0,000	0,000	0,000	00341	0,000	0,000	0,000	0,000
	0,000	0,000	-0,001	0,000		0,021	0,106	-0,002	0,000		0,000	0,000	0,000	0,000		-0,001	-0,001	-0,001	0,000
00046	0,000	0,000	0,000	0,000	00283	0,000	0,000	0,000	0,000	00297	0,000	0,000	0,000	0,000	00239	0,000	0,000	0,000	0,000
	0,000	0,000	-0,001	0,000		-0,001	0,002	-0,001	0,000		-0,001	-0,003	-0,001	0,000		0,011	0,065	-0,001	0,000
00326	0,000	0,000	0,000	0,000	00210	0,000	0,000	0,000	0,000	00148	0,000	0,000	0,000	0,000	00196	0,000	0,000	0,000	0,000
	-0,001	-0,003	-0,001	0,000		0,031	0,152	-0,002	0,000		0,017	0,092	0,000	0,000		0,040	0,199	-0,001	0,000

LEGENDA:

- σ_{P1} Tensione normale in direzione 1 per comportamento a piastra.
- σ_{P2} Tensione normale in direzione 2 per comportamento a piastra.
- τ_P Tensione tangenziale 1-2 per comportamento a piastra.
- τ_{P23} Tensione (Piastra) tangenziale in direzione 2-3
- σ_{L1} Tensione normale in direzione 1 per comportamento a lastra.
- σ_{L2} Tensione normale in direzione 2 per comportamento a lastra.
- τ_L Tensione tangenziale 1-2 per comportamento a lastra.
- τ_{P13} Tensione (Piastra) tangenziale in direzione 1-3

Platee - TENSIONI PER ECCENTRICITÀ ACCIDENTALE

Platee - tensioni per eccentricità accidentale

Nodo	σ_{L1}	σ_{L2}	τ_L	τ_{P13}	Nodo	σ_{L1}	σ_{L2}	τ_L	τ_{P13}	Nodo	σ_{L1}	σ_{L2}	τ_L	τ_{P13}	Nodo	σ_{L1}	σ_{L2}	τ_L	τ_{P13}
	σ_{P1}	σ_{P2}	τ_P	τ_{P23}		σ_{P1}	σ_{P2}	τ_P	τ_{P23}		σ_{P1}	σ_{P2}	τ_P	τ_{P23}		σ_{P1}	σ_{P2}	τ_P	τ_{P23}
	[N/mm²]	[N/mm²]	[N/mm²]	[N/mm²]		[N/mm²]	[N/mm²]	[N/mm²]	[N/mm²]		[N/mm²]	[N/mm²]	[N/mm²]	[N/mm²]		[N/mm²]	[N/mm²]	[N/mm²]	[N/mm²]
Fondazione						**Platea 1**													
Eccentricità accidentale + in direzione X																			
00184	0,000	0,000	0,000	0,000	00004	0,000	0,000	0,000	0,000	00144	0,000	0,000	0,000	0,000	00173	0,000	0,000	0,000	0,000
	0,001	0,000	0,001	0,000		0,000	0,000	0,001	0,000		0,001	0,000	0,002	0,000		0,000	0,001	0,001	0,000
00174	0,000	0,000	0,000	0,000	00285	0,000	0,000	0,000	0,000	00131	0,000	0,000	0,000	0,000	00025	0,000	0,000	0,000	0,000
	0,000	0,000	0,001	0,000		0,000	0,000	0,001	0,000		0,018	0,003	0,009	0,000		0,000	0,000	0,009	0,000
00130	0,000	0,000	0,000	0,000	00299	0,000	0,000	0,000	0,000	00172	0,000	0,000	0,000	0,000	00314	0,000	0,000	0,000	0,000
	0,022	0,004	0,008	0,000		0,000	0,001	0,001	0,000		0,000	0,001	0,001	0,000		0,000	0,001	0,000	0,000
00171	0,000	0,000	0,000	0,000	00024	0,000	0,000	0,000	0,000	00175	0,000	0,000	0,000	0,000	00270	0,000	0,000	0,000	0,000
	0,000	0,001	0,000	0,000		0,000	0,000	0,009	0,000		0,000	-0,001	0,001	0,000		0,000	-0,001	0,001	0,000
00135	0,000	0,000	0,000	0,000	00021	0,000	0,000	0,000	0,000	00134	0,000	0,000	0,000	0,000	00176	0,000	0,000	0,000	0,000
	0,007	0,002	0,006	0,000		0,000	0,000	0,006	0,000		0,010	0,002	0,007	0,000		0,000	-0,002	0,001	0,000
00022	0,000	0,000	0,000	0,000	00133	0,000	0,000	0,000	0,000	00170	0,000	0,000	0,000	0,000	00168	0,000	0,000	0,000	0,000
	0,000	0,000	0,007	0,000		0,009	0,002	0,007	0,000		0,000	0,001	0,000	0,000		0,000	0,000	0,000	0,000
00343	0,000	0,000	0,000	0,000	00183	0,000	0,000	0,000	0,000	00169	0,000	0,000	0,000	0,000	00027	0,000	0,000	0,000	0,000
	0,000	0,000	0,000	0,000		0,000	0,000	0,000	0,000		0,000	0,000	0,000	0,000		0,033	0,004	0,005	0,000
00329	0,000	0,000	0,000	0,000	00138	0,000	0,000	0,000	0,000	00018	0,000	0,000	0,000	0,000	00137	0,000	0,000	0,000	0,000
	0,034	0,007	0,004	0,000		0,004	0,001	0,004	0,000		0,000	0,000	0,004	0,000		0,005	0,001	0,005	0,000
00140	0,000	0,000	0,000	0,000	00016	0,000	0,000	0,000	0,000	00139	0,000	0,000	0,000	0,000	00328	0,000	0,000	0,000	0,000
	0,002	0,001	0,003	0,000		0,000	0,000	0,004	0,000		0,003	0,001	0,004	0,000		0,000	0,001	0,000	0,000
00072	0,000	0,000	0,000	0,000	00073	0,000	0,000	0,000	0,000	00167	0,000	0,000	0,000	0,000	00008	0,000	0,000	0,000	0,000
	0,000	0,000	0,000	0,000		0,000	0,000	0,000	0,000		0,000	-0,001	0,000	0,000		0,000	0,000	0,000	0,000

Nodo	σ_{L1}	σ_{L2}	τ_L	τ_{P13}	Nodo	σ_{L1}	σ_{L2}	τ_L	τ_{P13}	Nodo	σ_{L1}	σ_{L2}	τ_L	τ_{P13}	Nodo	σ_{L1}	σ_{L2}	τ_L	τ_{P13}
	σ_{P1}	σ_{P2}	τ_P	τ_{P23}		σ_{P1}	σ_{P2}	τ_P	τ_{P23}		σ_{P1}	σ_{P2}	τ_P	τ_{P23}		σ_{P1}	σ_{P2}	τ_P	τ_{P23}
	[N/mm²]	[N/mm²]	[N/mm²]	[N/mm²]		[N/mm²]	[N/mm²]	[N/mm²]	[N/mm²]		[N/mm²]	[N/mm²]	[N/mm²]	[N/mm²]		[N/mm²]	[N/mm²]	[N/mm²]	[N/mm²]
00049	0,000	0,000	0,000	0,000	00181	0,000	0,000	0,000	0,000	00212	0,000	0,000	0,000	0,000	00180	0,000	0,000	0,000	0,000
	0,000	0,000	0,000	0,000		-0,001	-0,026	-0,001	0,000		-0,003	-0,019	-0,002	0,000		-0,001	-0,017	-0,001	0,000
00198	0,000	0,000	0,000	0,000	00019	0,000	0,000	0,000	0,000	00136	0,000	0,000	0,000	0,000	00006	0,000	0,001	0,000	0,000
	-0,004	-0,031	-0,005	0,000		0,000	0,000	0,005	0,000		0,005	0,001	0,006	0,000		-0,002	-0,020	-0,009	0,000
00145	0,000	0,000	0,000	0,000	00050	0,000	0,001	0,000	0,000	00132	0,000	0,000	0,000	0,000	00023	0,000	0,000	0,000	0,000
	-0,002	-0,017	-0,008	0,000		0,002	0,001	-0,007	0,000		0,013	0,003	0,008	0,000		0,000	0,001	0,008	0,000
00227	0,000	0,000	0,000	0,000	00003	-0,001	0,000	0,000	0,000	00026	-0,001	0,000	0,000	0,000	00009	0,002	0,000	0,000	0,000
	-0,001	-0,013	0,000	0,000		0,013	0,000	0,008	0,000		-0,001	-0,002	0,007	0,000		0,003	0,000	0,008	0,000
00010	0,000	0,000	0,000	0,000	00331	0,000	0,000	0,000	0,000	00330	0,000	0,000	0,000	0,000	00029	0,000	0,000	0,000	0,000
	0,000	0,000	0,001	0,000		0,011	0,001	0,000	0,000		0,020	0,003	0,002	0,000		0,015	0,001	-0,001	0,000
00141	0,000	0,000	0,000	0,000	00142	0,000	0,000	0,000	0,000	00014	0,000	0,000	0,000	0,000	00213	0,000	0,000	0,000	0,000
	0,001	0,000	0,003	0,000		0,001	0,000	0,003	0,000		0,000	0,000	0,003	0,000		0,003	0,001	0,002	0,000
00020	0,000	0,000	0,000	0,000	00011	0,000	0,000	0,000	0,000	00017	0,000	0,000	0,000	0,000	00215	0,000	0,000	0,000	0,000
	0,000	0,000	0,006	0,000		0,000	0,000	0,001	0,000		0,000	0,000	0,004	0,000		0,002	0,000	0,000	0,000
00214	0,000	0,000	0,000	0,000	00229	0,000	0,000	0,000	0,000	00015	0,000	0,000	0,000	0,000	00012	0,000	0,000	0,000	0,000
	0,003	0,000	0,001	0,000		0,004	0,000	0,001	0,000		0,000	0,000	0,003	0,000		0,000	0,000	0,002	0,000
00143	0,000	0,000	0,000	0,000	00013	0,000	0,000	0,000	0,000	00007	0,000	-0,002	0,000	0,000	00166	0,000	0,000	0,000	0,000
	0,001	0,000	0,002	0,000		0,000	0,000	0,003	0,000		0,000	-0,003	-0,008	0,000		0,000	-0,002	0,000	0,000
00242	0,000	0,000	0,000	0,000	00200	0,000	0,000	0,000	0,000	00271	0,000	0,000	0,000	0,000	00315	0,000	0,000	0,000	0,000
	0,007	0,001	0,003	0,000		0,002	-0,001	0,000	0,000		0,012	0,002	0,004	0,000		0,023	0,004	0,003	0,000
00177	0,000	0,000	0,000	0,000	00241	0,000	0,000	0,000	0,000	00256	0,000	0,000	0,000	0,000	00030	0,000	0,000	0,000	0,000
	0,000	-0,004	0,001	0,000		0,000	-0,007	0,000	0,000		0,000	-0,003	0,001	0,000		0,011	0,000	0,000	0,000
00300	0,000	0,000	0,000	0,000	00316	0,000	0,000	0,000	0,000	00301	0,000	0,000	0,000	0,000	00069	0,000	0,000	0,000	0,000
	0,021	0,004	0,005	0,000		0,013	0,002	0,001	0,000		0,015	0,003	0,002	0,000		0,000	0,000	-0,001	0,000
00070	0,000	0,000	0,000	0,000	00164	0,000	0,000	0,000	0,000	00257	0,000	0,000	0,000	0,000	00199	0,000	0,000	0,000	0,000
	0,000	0,000	-0,001	0,000		0,000	-0,002	-0,001	0,000		0,009	0,001	0,003	0,000		0,002	0,000	0,002	0,000
00228	0,000	0,000	0,000	0,000	00286	0,000	0,000	0,000	0,000	00165	0,000	0,000	0,000	0,000	00071	0,000	0,000	0,000	0,000
	0,005	0,001	0,002	0,000		0,015	0,002	0,003	0,000		-0,001	-0,002	0,000	0,000		0,000	0,000	0,000	0,000
00243	0,000	0,000	0,000	0,000	00244	0,000	0,000	0,000	0,000	00258	0,000	0,000	0,000	0,000	00185	0,000	0,000	0,000	0,000
	0,006	0,001	0,002	0,000		0,004	0,000	0,000	0,000		0,007	0,001	0,001	0,000		0,000	-0,001	0,000	0,000
00272	0,000	0,000	0,000	0,000	00028	0,000	0,000	0,000	0,000	00182	0,000	0,000	0,000	0,000	00287	0,000	0,000	0,000	0,000
	0,010	0,001	0,002	0,000		0,025	-0,002	0,002	0,000		0,003	-0,035	-0,005	0,000		0,010	0,001	0,001	0,000
00178	0,000	0,000	0,000	0,000	00186	0,000	0,000	0,000	0,000	00260	0,000	0,000	0,000	0,000	00259	0,000	0,000	0,000	0,000
	0,001	-0,008	0,001	0,000		0,000	-0,002	-0,001	0,000		0,002	0,000	-0,001	0,000		0,004	0,000	0,000	0,000
00274	0,000	0,000	0,000	0,000	00273	0,000	0,000	0,000	0,000	00302	0,000	0,000	0,000	0,000	00163	0,000	0,000	0,000	0,000
	0,003	0,000	0,000	0,000		0,006	0,001	0,000	0,000		0,009	0,001	0,000	0,000		-0,001	-0,002	-0,001	0,000
00245	0,000	0,000	0,000	0,000	00255	0,000	0,000	0,000	0,000	00313	0,000	0,000	0,000	0,000	00317	0,000	0,000	0,000	0,000
	0,003	0,000	0,000	0,000		0,000	-0,003	0,001	0,000		0,000	0,001	0,000	0,000		0,007	0,001	0,000	0,000
00162	0,000	0,000	0,000	0,000	00068	0,000	0,000	0,000	0,000	00230	0,000	0,000	0,000	0,000	00188	0,000	0,000	0,000	0,000
	0,000	-0,002	-0,002	0,000		0,000	0,000	-0,001	0,000		0,003	0,000	0,000	0,000		0,000	-0,003	-0,002	0,000
00161	0,000	0,000	0,000	0,000	00187	0,000	0,000	0,000	0,000	00288	0,000	0,000	0,000	0,000	00290	0,000	0,000	0,000	0,000
	0,000	-0,001	-0,002	0,000		0,000	-0,003	-0,001	0,000		0,006	0,001	0,000	0,000		0,000	0,000	-0,001	0,000
00289	0,000	0,000	0,000	0,000	00304	0,000	0,000	0,000	0,000	00201	0,000	0,000	0,000	0,000	00060	0,000	0,000	0,000	0,000
	0,002	0,000	-0,001	0,000		0,001	0,000	-0,001	0,000		0,001	-0,001	-0,001	0,000		0,000	0,000	-0,004	0,000
00061	0,000	0,000	0,000	0,000	00155	0,000	0,000	0,000	0,000	00031	0,000	0,000	0,000	0,000	00332	0,000	0,000	0,000	0,000
	0,000	0,000	-0,003	0,000		-0,001	-0,003	-0,004	0,000		0,006	0,000	-0,001	0,000		0,005	0,000	-0,001	0,000
00156	0,000	0,000	0,000	0,000	00157	0,000	0,000	0,000	0,000	00191	0,000	0,000	0,000	0,000	00303	0,000	0,000	0,000	0,000
	0,000	-0,002	-0,003	0,000		0,000	-0,002	-0,003	0,000		-0,001	-0,005	-0,003	0,000		0,004	0,001	-0,001	0,000
00067	0,000	0,000	0,000	0,000	00216	0,000	0,000	0,000	0,000	00284	0,000	0,000	0,000	0,000	00032	0,000	0,000	0,000	0,000
	0,000	0,000	-0,002	0,000		0,001	-0,001	-0,001	0,000		0,000	0,000	0,001	0,000		0,003	0,000	-0,001	0,000
00035	0,000	0,000	0,000	0,000	00334	0,000	0,000	0,000	0,000	00034	0,000	0,000	0,000	0,000	00189	0,000	0,000	0,000	0,000
	-0,001	0,000	-0,001	0,000		-0,001	0,000	-0,001	0,000		0,000	0,000	-0,001	0,000		-0,001	-0,003	-0,002	0,000
00160	0,000	0,000	0,000	0,000	00275	0,000	0,000	0,000	0,000	00333	0,000	0,000	0,000	0,000	00033	0,000	0,000	0,000	0,000
	0,000	-0,002	-0,002	0,000		0,001	0,000	-0,001	0,000		0,001	0,000	-0,001	0,000		0,001	0,000	-0,001	0,000
00202	0,000	0,000	0,000	0,000	00231	0,000	0,000	0,000	0,000	00318	0,000	0,000	0,000	0,000	00203	0,000	0,000	0,000	0,000
	0,000	-0,002	-0,001	0,000		0,001	-0,001	-0,001	0,000		0,003	0,000	-0,001	0,000		0,000	-0,003	-0,002	0,000
00217	0,000	0,000	0,000	0,000	00064	0,000	0,000	0,000	0,000	00065	0,000	0,000	0,000	0,000	00159	0,000	0,000	0,000	0,000
	0,001	-0,002	-0,001	0,000		0,000	0,000	-0,003	0,000		0,000	0,000	-0,002	0,000		0,000	-0,002	-0,002	0,000
00246	0,000	0,000	0,000	0,000	00066	0,000	0,000	0,000	0,000	00226	0,000	0,000	0,000	0,000	00190	0,000	0,000	0,000	0,000
	0,001	-0,001	-0,001	0,000		0,000	0,000	-0,002	0,000		-0,002	-0,011	0,000	0,000		-0,001	-0,004	-0,002	0,000
00158	0,000	0,000	0,000	0,000	00261	0,000	0,000	0,000	0,000	00232	0,000	0,000	0,000	0,000	00319	0,000	0,000	0,000	0,000
	0,000	-0,002	-0,003	0,000		0,001	0,000	-0,001	0,000		0,000	-0,001	-0,001	0,000		0,000	0,000	-0,001	0,000
00146	0,000	0,000	0,000	0,000	00197	0,000	0,000	0,000	0,000	00342	0,000	0,000	0,000	0,000	00051	0,000	0,000	0,000	0,000
	-0,003	-0,018	-0,009	0,000		-0,005	-0,026	-0,004	0,000		0,000	0,000	0,000	0,000		0,001	0,000	-0,010	0,000
00219	0,000	0,000	0,000	0,000	00204	0,000	0,000	0,000	0,000	00218	0,000	0,000	0,000	0,000	00305	0,000	0,000	0,000	0,000
	0,000	-0,003	-0,001	0,000		0,000	-0,003	-0,002	0,000		0,000	-0,002	-0,001	0,000		0,000	0,000	-0,001	0,000
00276	0,000	0,000	0,000	0,000	00233	0,000	0,000	0,000	0,000	00247	0,000	0,000	0,000	0,000	00062	0,000	0,000	0,000	0,000
	0,000	0,000	-0,001	0,000		0,000	-0,002	-0,001	0,000		0,000	-0,001	-0,001	0,000		0,000	0,000	-0,003	0,000
00179	0,000	0,000	0,000	0,000	00038	0,000	0,000	0,000	0,000	00336	0,000	0,000	0,000	0,000	00037	0,000	0,000	0,000	0,000
	0,000	-0,012	0,000	0,000		-0,002	0,000	0,000	0,000		-0,001	0,000	0,000	0,000		-0,001	0,000	0,000	0,000
00262	0,000	0,000	0,000	0,000	00269	0,000	0,000	0,000	0,000	00320	0,000	0,000	0,000	0,000	00291	0,000	0,000	0,000	0,000
	0,000	-0,001	0,000	0,000		0,000	-0,001	0,001	0,000		-0,001	0,000	-0,001	0,000		0,000	0,000	0,000	0,000
00321	0,000	0,000	0,000	0,000	00335	0,000	0,000	0,000	0,000	00153	0,000	0,000	0,000	0,000	00059	0,000	0,000	0,000	0,000
	-0,001	0,000	0,000	0,000		-0,001	0,000	0,000	0,000		-0,001	-0,003	-0,004	0,000		0,000	0,000	-0,004	0,000
00154	0,000	0,000	0,000	0,000	00036	0,000	0,000	0,000	0,000	00063	0,000	0,000	0,000	0,000	00306	0,000	0,000	0,000	0,000
	-0,001	-0,004	-0,004	0,000		-0,001	0,000	0,000	0,000		0,000	0,000	-0,003	0,000		-0,001	0,000	0,000	0,000
00292	0,000	0,000	0,000	0,000	00277	0,000	0,000	0,000	0,000	00248	0,000	0,000	0,000	0,000	00205	0,000	0,000	0,000	0,000
	-0,001	0,000	0,000	0,000		0,000	0,000	0,000	0,000		0,000	-0,001	-0,001	0,000		-0,001	-0,004	-0,002	0,000
00263	0,000	0,000	0,000	0,000	00220	0,000	0,000	0,000	0,000	00234	0,000	0,000	0,000	0,000	00308	0,000	0,000	0,000	0,000
	0,000	-0,001	0,000	0,000		0,000	-0,004	-0,001	0,000		0,000	-0,002	-0,001	0,000		-0,001	0,000	0,000	0,000
00307	0,000	0,000	0,000	0,000	00322	0,000	0,000	0,000	0,000	00278	0,000	0,000	0,000	0,000	00249	0,000	0,000	0,000	0,000
	-0,001	0,000	0,000	0,000		-0,001	0,000	0,000	0,000		-0,001	0,000	0,000	0,000		0,000	-0,002	0,000	0,000

Nodo	σL1 σP1 [N/mm²]	σL2 σP2 [N/mm²]	τL τP [N/mm²]	τP13 τP23 [N/mm²]	Nodo	σL1 σP1 [N/mm²]	σL2 σP2 [N/mm²]	τL τP [N/mm²]	τP13 τP23 [N/mm²]	Nodo	σL1 σP1 [N/mm²]	σL2 σP2 [N/mm²]	τL τP [N/mm²]	τP13 τP23 [N/mm²]	Nodo	σL1 σP1 [N/mm²]	σL2 σP2 [N/mm²]	τL τP [N/mm²]	τP13 τP23 [N/mm²]
00206	0,000 -0,001	0,000 -0,005	0,000 -0,002	0,000 0,000	00211	0,000 -0,003	0,000 -0,017	0,000 -0,002	0,000 0,000	00280	0,000 0,000	0,000 0,000	0,000 0,000	0,000 0,000	00279	0,000 0,000	0,000 0,000	0,000 0,000	0,000 0,000
00294	0,000 0,000	0,000 0,000	0,000 0,000	0,000 0,000	00048	0,000 0,000	0,000 0,000	0,000 0,000	0,000 0,000	00039	0,000 -0,001	0,000 0,000	0,000 0,000	0,000 0,000	00264	0,000 0,000	0,000 -0,001	0,000 0,000	0,000 0,000
00240	0,000 -0,001	0,000 -0,006	0,000 0,000	0,000 0,000	00235	0,000 0,000	0,000 -0,003	0,000 0,000	0,000 0,000	00293	0,000 -0,001	0,000 0,000	0,000 0,000	0,000 0,000	00056	0,000 0,000	0,000 0,000	0,000 -0,006	0,000 0,000
00057	0,000 0,000	0,000 0,000	0,000 -0,005	0,000 0,000	00151	0,000 -0,001	0,000 -0,005	0,000 -0,006	0,000 0,000	00040	0,000 -0,001	0,000 0,000	0,000 0,000	0,000 0,000	00337	0,000 -0,001	0,000 0,000	0,000 0,000	0,000 0,000
00298	0,000 0,000	0,000 0,001	0,000 0,000	0,000 0,000	00223	0,000 -0,001	0,000 -0,007	0,000 -0,001	0,000 0,000	00222	0,000 -0,001	0,000 -0,006	0,000 -0,001	0,000 0,000	00237	0,000 0,000	0,000 -0,004	0,000 0,000	0,000 0,000
00250	0,000 0,000	0,000 -0,002	0,000 0,000	0,000 0,000	00207	0,000 -0,001	0,000 -0,007	0,000 -0,002	0,000 0,000	00192	0,000 -0,001	0,000 -0,007	0,000 -0,003	0,000 0,000	00221	0,000 0,000	0,000 -0,005	0,000 -0,001	0,000 0,000
00327	0,000 0,000	0,000 0,000	0,000 0,000	0,000 0,000	00236	0,000 0,000	0,000 -0,004	0,000 0,000	0,000 0,000	00281	0,000 0,000	0,000 0,000	0,000 0,000	0,000 0,000	00266	0,000 0,000	0,000 -0,001	0,000 0,000	0,000 0,000
00323	0,000 -0,001	0,000 0,000	0,000 0,000	0,000 0,000	00194	0,000 -0,002	0,000 -0,012	0,000 -0,004	0,000 0,000	00152	0,000 -0,001	0,000 -0,005	0,000 -0,005	0,000 0,000	00193	0,000 -0,001	0,000 -0,009	0,000 -0,003	0,000 0,000
00265	0,000 0,000	0,000 -0,001	0,000 0,000	0,000 0,000	00208	0,000 -0,001	0,000 -0,009	0,000 -0,002	0,000 0,000	00058	0,000 0,000	0,000 0,000	0,000 -0,005	0,000 0,000	00310	0,000 0,000	0,000 0,000	0,000 0,000	0,000 0,000
00309	0,000 0,000	0,000 0,000	0,000 0,000	0,000 0,000	00324	0,000 0,000	0,000 0,000	0,000 0,000	0,000 0,000	00251	0,000 0,000	0,000 -0,002	0,000 0,000	0,000 0,000	00338	0,000 -0,001	0,000 0,000	0,000 0,000	0,000 0,000
00041	0,000 -0,001	0,000 0,000	0,000 0,000	0,000 0,000	00339	0,000 0,000	0,000 0,000	0,000 0,000	0,000 0,000	00042	0,000 -0,001	0,000 0,000	0,000 0,000	0,000 0,000	00295	0,000 0,000	0,000 0,000	0,000 0,000	0,000 0,000
00052	0,000 -0,001	0,000 0,000	0,000 -0,009	0,000 0,000	00147	0,000 -0,003	0,000 -0,014	0,000 -0,009	0,000 0,000	00053	0,000 -0,001	0,000 0,000	0,000 -0,008	0,000 0,000	00043	0,000 0,000	0,000 0,000	0,000 0,000	0,000 0,000
00254	0,000 0,000	0,000 -0,003	0,000 0,001	0,000 0,000	00253	0,000 0,000	0,000 -0,003	0,000 0,001	0,000 0,000	00268	0,000 0,000	0,000 -0,001	0,000 0,001	0,000 0,000	00195	0,000 -0,003	0,000 -0,015	0,000 -0,004	0,000 0,000
00150	0,000 -0,002	0,000 -0,007	0,000 -0,007	0,000 0,000	00044	0,000 0,000	0,000 0,000	0,000 0,000	0,000 0,000	00055	0,000 0,000	0,000 0,000	0,000 -0,007	0,000 0,000	00252	0,000 0,000	0,000 -0,003	0,000 0,000	0,000 0,000
00312	0,000 0,000	0,000 0,001	0,000 0,000	0,000 0,000	00209	0,000 -0,001	0,000 -0,011	0,000 -0,002	0,000 0,000	00267	0,000 0,000	0,000 -0,001	0,000 0,001	0,000 0,000	00296	0,000 0,000	0,000 0,000	0,000 0,000	0,000 0,000
00325	0,000 0,000	0,000 0,000	0,000 0,000	0,000 0,000	00238	0,000 -0,001	0,000 -0,005	0,000 0,000	0,000 0,000	00311	0,000 0,000	0,000 0,000	0,000 0,000	0,000 0,000	00282	0,000 0,000	0,000 0,000	0,000 0,000	0,000 0,000
00054	0,000 0,000	0,000 0,000	0,000 -0,007	0,000 0,000	00149	0,000 -0,002	0,000 -0,009	0,000 -0,007	0,000 0,000	00340	0,000 0,000	0,000 0,000	0,000 0,000	0,000 0,000	00225	0,000 -0,002	0,000 -0,010	0,000 0,000	0,000 0,000
00045	0,000 0,000	0,000 0,000	0,000 0,000	0,000 0,000	00224	0,000 -0,001	0,000 -0,009	0,000 0,000	0,000 0,000	00047	0,000 0,000	0,000 0,000	0,000 0,000	0,000 0,000	00341	0,000 0,000	0,000 0,000	0,000 0,000	0,000 0,000
00046	0,000 0,000	0,000 0,000	0,000 0,000	0,000 0,000	00283	0,000 0,000	0,000 0,000	0,000 0,001	0,000 0,000	00297	0,000 0,000	0,000 0,000	0,000 0,000	0,000 0,000	00239	0,000 -0,001	0,000 -0,006	0,000 0,000	0,000 0,000
00326	0,000 0,000	0,000 0,000	0,000 0,000	0,000 0,000	00210	0,000 -0,002	0,000 -0,014	0,000 -0,002	0,000 0,000	00148	0,000 -0,002	0,000 -0,009	0,000 -0,007	0,000 0,000	00196	0,000 -0,003	0,000 -0,020	0,000 -0,004	0,000 0,000
Eccentricità accidentale - in direzione X																			
00184	0,000 -0,001	0,000 0,000	0,000 -0,001	0,000 0,000	00004	0,000 0,000	0,000 0,000	0,000 -0,001	0,000 0,000	00144	0,000 -0,001	0,000 0,000	0,000 -0,002	0,000 0,000	00173	0,000 0,000	0,000 -0,001	0,000 -0,001	0,000 0,000
00174	0,000 0,000	0,000 0,000	0,000 -0,001	0,000 0,000	00285	0,000 0,000	0,000 0,000	0,000 -0,001	0,000 0,000	00131	0,000 -0,018	0,000 -0,003	0,000 -0,009	0,000 0,000	00025	0,000 0,000	0,000 0,000	0,000 -0,009	0,000 0,000
00130	0,000 -0,022	0,000 -0,004	0,000 -0,008	0,000 0,000	00299	0,000 0,000	0,000 -0,001	0,000 -0,001	0,000 0,000	00172	0,000 0,000	0,000 -0,001	0,000 -0,001	0,000 0,000	00314	0,000 0,000	0,000 -0,001	0,000 0,000	0,000 0,000
00171	0,000 0,000	0,000 -0,001	0,000 0,000	0,000 0,000	00024	0,000 0,000	0,000 0,000	0,000 -0,009	0,000 0,000	00175	0,000 0,000	0,000 0,001	0,000 -0,001	0,000 0,000	00270	0,000 0,000	0,000 0,001	0,000 -0,001	0,000 0,000
00135	0,000 -0,007	0,000 -0,002	0,000 -0,006	0,000 0,000	00021	0,000 0,000	0,000 0,000	0,000 -0,006	0,000 0,000	00134	0,000 -0,010	0,000 -0,002	0,000 -0,007	0,000 0,000	00176	0,000 0,000	0,000 0,002	0,000 -0,001	0,000 0,000
00022	0,000 0,000	0,000 0,000	0,000 -0,007	0,000 0,000	00133	0,000 -0,009	0,000 -0,002	0,000 -0,007	0,000 0,000	00170	0,000 0,000	0,000 -0,001	0,000 0,000	0,000 0,000	00168	0,000 0,000	0,000 0,000	0,000 0,000	0,000 0,000
00343	0,000 0,000	0,000 0,000	0,000 0,000	0,000 0,000	00183	0,000 0,000	0,000 0,000	0,000 0,000	0,000 0,000	00169	0,000 0,000	0,000 0,000	0,000 0,000	0,000 0,000	00027	0,000 -0,033	0,000 -0,004	0,000 -0,005	0,000 0,000
00329	0,000 -0,034	0,000 -0,007	0,000 -0,004	0,000 0,000	00138	0,000 -0,004	0,000 -0,001	0,000 -0,004	0,000 0,000	00018	0,000 0,000	0,000 0,000	0,000 -0,004	0,000 0,000	00137	0,000 -0,005	0,000 -0,001	0,000 -0,005	0,000 0,000
00140	0,000 -0,002	0,000 -0,001	0,000 -0,003	0,000 0,000	00016	0,000 0,000	0,000 0,000	0,000 -0,004	0,000 0,000	00139	0,000 -0,003	0,000 -0,001	0,000 -0,004	0,000 0,000	00328	0,000 0,000	0,000 -0,001	0,000 0,000	0,000 0,000
00072	0,000 0,000	0,000 0,000	0,000 0,000	0,000 0,000	00073	0,000 0,000	0,000 0,000	0,000 0,000	0,000 0,000	00167	0,000 0,000	0,000 0,001	0,000 0,000	0,000 0,000	00008	0,000 0,000	0,000 0,000	0,000 0,000	0,000 0,000
00049	0,000 0,000	0,000 0,000	0,000 0,000	0,000 0,000	00181	0,000 0,001	0,000 0,026	0,000 0,001	0,000 0,000	00212	0,000 0,003	0,000 0,019	0,000 0,002	0,000 0,000	00180	0,000 0,001	0,000 0,017	0,000 0,001	0,000 0,000
00198	0,000 0,004	0,000 0,031	0,000 0,005	0,000 0,000	00019	0,000 0,000	0,000 0,000	0,000 -0,005	0,000 0,000	00136	0,000 -0,005	0,000 -0,001	0,000 -0,006	0,000 0,000	00006	0,000 0,002	-0,001 0,020	0,000 0,009	0,000 0,000
00145	0,000 0,002	0,000 0,017	0,000 0,008	0,000 0,000	00050	0,000 -0,002	-0,001 -0,001	0,000 0,007	0,000 0,000	00132	0,000 -0,013	0,000 -0,003	0,000 -0,008	0,000 0,000	00023	0,000 0,000	0,000 -0,001	0,000 -0,008	0,000 0,000
00227	0,000 0,001	0,000 0,013	0,000 0,000	0,000 0,000	00003	0,001 -0,013	0,000 0,000	0,000 -0,008	0,000 0,000	00026	0,001 0,001	0,000 0,002	0,000 -0,007	0,000 0,000	00009	-0,002 -0,003	0,000 0,000	0,000 -0,008	0,000 0,000
00010	0,000 0,000	0,000 0,000	0,000 -0,001	0,000 0,000	00331	0,000 -0,011	0,000 -0,001	0,000 0,000	0,000 0,000	00330	0,000 -0,020	0,000 -0,003	0,000 -0,002	0,000 0,000	00029	0,000 -0,015	0,000 -0,001	0,000 0,001	0,000 0,000
00141	0,000 -0,001	0,000 0,000	0,000 -0,003	0,000 0,000	00142	0,000 -0,001	0,000 0,000	0,000 -0,003	0,000 0,000	00014	0,000 0,000	0,000 0,000	0,000 -0,003	0,000 0,000	00213	0,000 -0,003	0,000 -0,001	0,000 -0,002	0,000 0,000
00020	0,000 0,000	0,000 0,000	0,000 -0,006	0,000 0,000	00011	0,000 0,000	0,000 0,000	0,000 -0,001	0,000 0,000	00017	0,000 0,000	0,000 0,000	0,000 -0,004	0,000 0,000	00215	0,000 -0,002	0,000 0,000	0,000 0,000	0,000 0,000
00214	0,000 -0,003	0,000 0,000	0,000 -0,001	0,000 0,000	00229	0,000 -0,004	0,000 0,000	0,000 -0,001	0,000 0,000	00015	0,000 0,000	0,000 0,000	0,000 -0,003	0,000 0,000	00012	0,000 0,000	0,000 0,000	0,000 -0,002	0,000 0,000
00143	0,000 -0,001	0,000 0,000	0,000 -0,002	0,000 0,000	00013	0,000 0,000	0,000 0,000	0,000 -0,003	0,000 0,000	00007	0,000 0,000	0,002 0,003	0,000 0,008	0,000 0,000	00166	0,000 0,000	0,000 0,002	0,000 0,000	0,000 0,000
00242	0,000 -0,007	0,000 -0,001	0,000 -0,003	0,000 0,000	00200	0,000 -0,002	0,000 0,001	0,000 0,000	0,000 0,000	00271	0,000 -0,012	0,000 -0,002	0,000 -0,004	0,000 0,000	00315	0,000 -0,023	0,000 -0,004	0,000 -0,003	0,000 0,000
00177	0,000	0,000	0,000	0,000	00241	0,000	0,000	0,000	0,000	00256	0,000	0,000	0,000	0,000	00030	0,000	0,000	0,000	0,000

Nodo	σL1 σP1 [N/mm²]	σL2 σP2 [N/mm²]	τL τP [N/mm²]	τP13 τP23 [N/mm²]	Nodo	σL1 σP1 [N/mm²]	σL2 σP2 [N/mm²]	τL τP [N/mm²]	τP13 τP23 [N/mm²]	Nodo	σL1 σP1 [N/mm²]	σL2 σP2 [N/mm²]	τL τP [N/mm²]	τP13 τP23 [N/mm²]	Nodo	σL1 σP1 [N/mm²]	σL2 σP2 [N/mm²]	τL τP [N/mm²]	τP13 τP23 [N/mm²]
	0,000	0,004	-0,001	0,000		0,000	0,007	0,000	0,000		0,000	0,003	-0,001	0,000		-0,011	0,000	0,000	0,000
00300	0,000	0,000	0,000	0,000	00316	0,000	0,000	0,000	0,000	00301	0,000	0,000	0,000	0,000	00069	0,000	0,000	0,000	0,000
	-0,021	-0,004	-0,005	0,000		-0,013	-0,002	-0,001	0,000		-0,015	-0,003	-0,002	0,000		0,000	0,000	0,001	0,000
00070	0,000	0,000	0,000	0,000	00164	0,000	0,000	0,000	0,000	00257	0,000	0,000	0,000	0,000	00199	0,000	0,000	0,000	0,000
	0,000	0,000	0,001	0,000		0,000	0,002	0,001	0,000		-0,009	-0,001	-0,003	0,000		-0,002	0,000	-0,002	0,000
00228	0,000	0,000	0,000	0,000	00286	0,000	0,000	0,000	0,000	00165	0,000	0,000	0,000	0,000	00071	0,000	0,000	0,000	0,000
	-0,005	-0,001	-0,002	0,000		-0,015	-0,002	-0,003	0,000		0,001	0,002	0,000	0,000		0,000	0,000	0,000	0,000
00243	0,000	0,000	0,000	0,000	00244	0,000	0,000	0,000	0,000	00258	0,000	0,000	0,000	0,000	00185	0,000	0,000	0,000	0,000
	-0,006	-0,001	-0,002	0,000		-0,004	0,000	0,000	0,000		-0,007	-0,001	-0,001	0,000		0,000	0,001	0,000	0,000
00272	0,000	0,000	0,000	0,000	00028	0,000	0,000	0,000	0,000	00182	0,000	0,000	0,000	0,000	00287	0,000	0,000	0,000	0,000
	-0,010	-0,001	-0,002	0,000		-0,025	0,002	-0,002	0,000		-0,003	0,035	0,005	0,000		-0,010	-0,001	-0,001	0,000
00178	0,000	0,000	0,000	0,000	00186	0,000	0,000	0,000	0,000	00260	0,000	0,000	0,000	0,000	00259	0,000	0,000	0,000	0,000
	-0,001	0,008	-0,001	0,000		0,000	0,002	0,001	0,000		-0,002	0,000	0,001	0,000		-0,004	0,000	0,000	0,000
00274	0,000	0,000	0,000	0,000	00273	0,000	0,000	0,000	0,000	00302	0,000	0,000	0,000	0,000	00163	0,000	0,000	0,000	0,000
	-0,003	0,000	0,000	0,000		-0,006	-0,001	0,000	0,000		-0,009	-0,001	0,000	0,000		0,001	0,002	0,001	0,000
00245	0,000	0,000	0,000	0,000	00255	0,000	0,000	0,000	0,000	00313	0,000	0,000	0,000	0,000	00317	0,000	0,000	0,000	0,000
	-0,003	0,000	0,000	0,000		0,000	0,003	-0,001	0,000		0,000	-0,001	0,000	0,000		-0,007	-0,001	0,000	0,000
00162	0,000	0,000	0,000	0,000	00068	0,000	0,000	0,000	0,000	00230	0,000	0,000	0,000	0,000	00188	0,000	0,000	0,000	0,000
	0,000	0,002	0,002	0,000		0,000	0,000	0,001	0,000		-0,003	0,000	0,000	0,000		0,000	0,003	0,002	0,000
00161	0,000	0,000	0,000	0,000	00187	0,000	0,000	0,000	0,000	00288	0,000	0,000	0,000	0,000	00290	0,000	0,000	0,000	0,000
	0,000	0,001	0,002	0,000		0,000	0,003	0,001	0,000		-0,006	-0,001	0,000	0,000		0,000	0,000	0,001	0,000
00289	0,000	0,000	0,000	0,000	00304	0,000	0,000	0,000	0,000	00201	0,000	0,000	0,000	0,000	00060	0,000	0,000	0,000	0,000
	-0,002	0,000	0,001	0,000		-0,001	0,000	0,001	0,000		-0,001	0,001	0,001	0,000		0,000	0,000	0,004	0,000
00061	0,000	0,000	0,000	0,000	00155	0,000	0,000	0,000	0,000	00031	0,000	0,000	0,000	0,000	00332	0,000	0,000	0,000	0,000
	0,000	0,000	0,003	0,000		0,001	0,003	0,004	0,000		-0,006	0,000	0,001	0,000		-0,005	0,000	0,001	0,000
00156	0,000	0,000	0,000	0,000	00157	0,000	0,000	0,000	0,000	00191	0,000	0,000	0,000	0,000	00303	0,000	0,000	0,000	0,000
	0,000	0,002	0,003	0,000		0,000	0,002	0,003	0,000		0,001	0,005	0,003	0,000		-0,004	-0,001	0,001	0,000
00067	0,000	0,000	0,000	0,000	00216	0,000	0,000	0,000	0,000	00284	0,000	0,000	0,000	0,000	00032	0,000	0,000	0,000	0,000
	0,000	0,000	0,002	0,000		-0,001	0,001	0,001	0,000		0,000	0,000	-0,001	0,000		-0,003	0,000	0,001	0,000
00035	0,000	0,000	0,000	0,000	00334	0,000	0,000	0,000	0,000	00034	0,000	0,000	0,000	0,000	00189	0,000	0,000	0,000	0,000
	0,001	0,000	0,001	0,000		0,001	0,000	0,001	0,000		0,000	0,000	0,001	0,000		0,001	0,003	0,002	0,000
00160	0,000	0,000	0,000	0,000	00275	0,000	0,000	0,000	0,000	00333	0,000	0,000	0,000	0,000	00033	0,000	0,000	0,000	0,000
	0,000	0,002	0,002	0,000		-0,001	0,000	0,001	0,000		-0,001	0,000	0,001	0,000		-0,001	0,000	0,001	0,000
00202	0,000	0,000	0,000	0,000	00231	0,000	0,000	0,000	0,000	00318	0,000	0,000	0,000	0,000	00203	0,000	0,000	0,000	0,000
	0,000	0,002	0,001	0,000		-0,001	0,001	0,001	0,000		-0,003	0,000	0,001	0,000		0,000	0,003	0,002	0,000
00217	0,000	0,000	0,000	0,000	00064	0,000	0,000	0,000	0,000	00065	0,000	0,000	0,000	0,000	00159	0,000	0,000	0,000	0,000
	-0,001	0,002	0,001	0,000		0,000	0,000	0,003	0,000		0,000	0,000	0,002	0,000		0,000	0,002	0,002	0,000
00246	0,000	0,000	0,000	0,000	00066	0,000	0,000	0,000	0,000	00226	0,000	0,000	0,000	0,000	00190	0,000	0,000	0,000	0,000
	-0,001	0,001	0,001	0,000		0,000	0,000	0,002	0,000		0,002	0,011	0,000	0,000		0,001	0,004	0,002	0,000
00158	0,000	0,000	0,000	0,000	00261	0,000	0,000	0,000	0,000	00232	0,000	0,000	0,000	0,000	00319	0,000	0,000	0,000	0,000
	0,000	0,002	0,003	0,000		-0,001	0,000	0,001	0,000		0,000	0,001	0,001	0,000		0,000	0,000	0,001	0,000
00146	0,000	0,000	0,000	0,000	00197	0,000	0,000	0,000	0,000	00342	0,000	0,000	0,000	0,000	00051	0,000	0,000	0,000	0,000
	0,003	0,018	0,009	0,000		0,005	0,026	0,004	0,000		0,000	0,000	0,000	0,000		-0,001	0,000	0,010	0,000
00219	0,000	0,000	0,000	0,000	00204	0,000	0,000	0,000	0,000	00218	0,000	0,000	0,000	0,000	00305	0,000	0,000	0,000	0,000
	0,000	0,003	0,001	0,000		0,000	0,003	0,002	0,000		0,000	0,002	0,001	0,000		0,000	0,000	0,001	0,000
00276	0,000	0,000	0,000	0,000	00233	0,000	0,000	0,000	0,000	00247	0,000	0,000	0,000	0,000	00062	0,000	0,000	0,000	0,000
	0,000	0,000	0,001	0,000		0,000	0,002	0,001	0,000		0,000	0,001	0,001	0,000		0,000	0,000	0,003	0,000
00179	0,000	0,000	0,000	0,000	00038	0,000	0,000	0,000	0,000	00336	0,000	0,000	0,000	0,000	00037	0,000	0,000	0,000	0,000
	0,000	0,012	0,000	0,000		0,002	0,000	0,000	0,000		0,001	0,000	0,000	0,000		0,001	0,000	0,000	0,000
00262	0,000	0,000	0,000	0,000	00269	0,000	0,000	0,000	0,000	00320	0,000	0,000	0,000	0,000	00291	0,000	0,000	0,000	0,000
	0,000	0,001	0,000	0,000		0,000	0,001	-0,001	0,000		0,001	0,000	0,001	0,000		0,000	0,000	0,000	0,000
00321	0,000	0,000	0,000	0,000	00335	0,000	0,000	0,000	0,000	00153	0,000	0,000	0,000	0,000	00059	0,000	0,000	0,000	0,000
	0,001	0,000	0,000	0,000		0,001	0,000	0,000	0,000		0,001	0,003	0,004	0,000		0,000	0,000	0,004	0,000
00154	0,000	0,000	0,000	0,000	00036	0,000	0,000	0,000	0,000	00063	0,000	0,000	0,000	0,000	00306	0,000	0,000	0,000	0,000
	0,001	0,004	0,004	0,000		0,001	0,000	0,000	0,000		0,000	0,000	0,003	0,000		0,001	0,000	0,000	0,000
00292	0,000	0,000	0,000	0,000	00277	0,000	0,000	0,000	0,000	00248	0,000	0,000	0,000	0,000	00205	0,000	0,000	0,000	0,000
	0,001	0,000	0,000	0,000		0,000	0,000	0,000	0,000		0,000	0,001	0,001	0,000		0,001	0,004	0,002	0,000
00263	0,000	0,000	0,000	0,000	00220	0,000	0,000	0,000	0,000	00234	0,000	0,000	0,000	0,000	00308	0,000	0,000	0,000	0,000
	0,000	0,001	0,000	0,000		0,000	0,004	0,001	0,000		0,000	0,002	0,001	0,000		0,001	0,000	0,000	0,000
00307	0,000	0,000	0,000	0,000	00322	0,000	0,000	0,000	0,000	00278	0,000	0,000	0,000	0,000	00249	0,000	0,000	0,000	0,000
	0,001	0,000	0,000	0,000		0,001	0,000	0,000	0,000		0,001	0,000	0,000	0,000		0,000	0,002	0,000	0,000
00206	0,000	0,000	0,000	0,000	00211	0,000	0,000	0,000	0,000	00280	0,000	0,000	0,000	0,000	00279	0,000	0,000	0,000	0,000
	0,001	0,005	0,002	0,000		0,003	0,017	0,002	0,000		0,000	0,000	0,000	0,000		0,000	0,000	0,000	0,000
00294	0,000	0,000	0,000	0,000	00048	0,000	0,000	0,000	0,000	00039	0,000	0,000	0,000	0,000	00264	0,000	0,000	0,000	0,000
	0,000	0,000	0,000	0,000		0,000	0,000	0,000	0,000		0,001	0,000	0,000	0,000		0,000	0,001	0,000	0,000
00240	0,000	0,000	0,000	0,000	00235	0,000	0,000	0,000	0,000	00293	0,000	0,000	0,000	0,000	00056	0,000	0,000	0,000	0,000
	0,001	0,006	0,000	0,000		0,000	0,003	0,000	0,000		0,001	0,000	0,000	0,000		0,000	0,000	0,006	0,000
00057	0,000	0,000	0,000	0,000	00151	0,000	0,000	0,000	0,000	00040	0,000	0,000	0,000	0,000	00337	0,000	0,000	0,000	0,000
	0,000	0,000	0,005	0,000		0,001	0,005	0,006	0,000		0,001	0,000	0,000	0,000		0,001	0,000	0,000	0,000
00298	0,000	0,000	0,000	0,000	00223	0,000	0,000	0,000	0,000	00222	0,000	0,000	0,000	0,000	00237	0,000	0,000	0,000	0,000
	0,000	-0,001	0,000	0,000		0,001	0,007	0,001	0,000		0,001	0,006	0,001	0,000		0,000	0,004	0,000	0,000
00250	0,000	0,000	0,000	0,000	00207	0,000	0,000	0,000	0,000	00192	0,000	0,000	0,000	0,000	00221	0,000	0,000	0,000	0,000
	0,000	0,002	0,000	0,000		0,001	0,007	0,002	0,000		0,001	0,007	0,003	0,000		0,000	0,005	0,001	0,000
00327	0,000	0,000	0,000	0,000	00236	0,000	0,000	0,000	0,000	00281	0,000	0,000	0,000	0,000	00266	0,000	0,000	0,000	0,000
	0,000	0,000	0,000	0,000		0,000	0,004	0,000	0,000		0,000	0,000	0,000	0,000		0,000	0,001	0,000	0,000
00323	0,000	0,000	0,000	0,000	00194	0,000	0,000	0,000	0,000	00152	0,000	0,000	0,000	0,000	00193	0,000	0,000	0,000	0,000
	0,001	0,000	0,000	0,000		0,002	0,012	0,004	0,000		0,001	0,005	0,005	0,000		0,001	0,009	0,003	0,000
00265	0,000	0,000	0,000	0,000	00208	0,000	0,000	0,000	0,000	00058	0,000	0,000	0,000	0,000	00310	0,000	0,000	0,000	0,000
	0,000	0,001	0,000	0,000		0,001	0,009	0,002	0,000		0,000	0,000	0,005	0,000		0,000	0,000	0,000	0,000
00309	0,000	0,000	0,000	0,000	00324	0,000	0,000	0,000	0,000	00251	0,000	0,000	0,000	0,000	00338	0,000	0,000	0,000	0,000
	0,000	0,000	0,000	0,000		0,000	0,000	0,000	0,000		0,000	0,002	0,000	0,000		0,001	0,000	0,000	0,000
00041	0,000	0,000	0,000	0,000	00339	0,000	0,000	0,000	0,000	00042	0,000	0,000	0,000	0,000	00295	0,000	0,000	0,000	0,000

Nodo	σL1 σP1 [N/mm²]	σL2 σP2 [N/mm²]	τL τP [N/mm²]	τP13 τP23 [N/mm²]	Nodo	σL1 σP1 [N/mm²]	σL2 σP2 [N/mm²]	τL τP [N/mm²]	τP13 τP23 [N/mm²]	Nodo	σL1 σP1 [N/mm²]	σL2 σP2 [N/mm²]	τL τP [N/mm²]	τP13 τP23 [N/mm²]	Nodo	σL1 σP1 [N/mm²]	σL2 σP2 [N/mm²]	τL τP [N/mm²]	τP13 τP23 [N/mm²]
	0,001	0,000	0,000	0,000		0,000	0,000	0,000	0,000		0,001	0,000	0,000	0,000		0,000	0,000	0,000	0,000
00052	0,000	0,000	0,000	0,000	00147	0,000	0,000	0,000	0,000	00053	0,000	0,000	0,000	0,000	00043	0,000	0,000	0,000	0,000
	0,001	0,000	0,009	0,000		0,003	0,014	0,009	0,000		0,001	0,000	0,008	0,000		0,000	0,000	0,000	0,000
00254	0,000	0,000	0,000	0,000	00253	0,000	0,000	0,000	0,000	00268	0,000	0,000	0,000	0,000	00195	0,000	0,000	0,000	0,000
	0,000	0,003	-0,001	0,000		0,000	0,003	-0,001	0,000		0,000	0,001	-0,001	0,000		0,003	0,015	0,004	0,000
00150	0,000	0,000	0,000	0,000	00044	0,000	0,000	0,000	0,000	00055	0,000	0,000	0,000	0,000	00252	0,000	0,000	0,000	0,000
	0,002	0,007	0,007	0,000		0,000	0,000	0,000	0,000		0,000	0,000	0,007	0,000		0,000	0,003	0,000	0,000
00312	0,000	0,000	0,000	0,000	00209	0,000	0,000	0,000	0,000	00267	0,000	0,000	0,000	0,000	00296	0,000	0,000	0,000	0,000
	0,000	-0,001	0,000	0,000		0,001	0,011	0,002	0,000		0,000	0,001	-0,001	0,000		0,000	0,000	0,000	0,000
00325	0,000	0,000	0,000	0,000	00238	0,000	0,000	0,000	0,000	00311	0,000	0,000	0,000	0,000	00282	0,000	0,000	0,000	0,000
	0,000	0,000	0,000	0,000		0,001	0,005	0,000	0,000		0,000	0,000	0,000	0,000		0,000	0,000	0,000	0,000
00054	0,000	0,000	0,000	0,000	00149	0,000	0,000	0,000	0,000	00340	0,000	0,000	0,000	0,000	00225	0,000	0,000	0,000	0,000
	0,000	0,000	0,007	0,000		0,002	0,009	0,007	0,000		0,000	0,000	0,000	0,000		0,002	0,010	0,000	0,000
00045	0,000	0,000	0,000	0,000	00224	0,000	0,000	0,000	0,000	00047	0,000	0,000	0,000	0,000	00341	0,000	0,000	0,000	0,000
	0,000	0,000	0,000	0,000		0,001	0,009	0,000	0,000		0,000	0,000	0,000	0,000		0,000	0,000	0,000	0,000
00046	0,000	0,000	0,000	0,000	00283	0,000	0,000	0,000	0,000	00297	0,000	0,000	0,000	0,000	00239	0,000	0,000	0,000	0,000
	0,000	0,000	0,000	0,000		0,000	0,000	-0,001	0,000		0,000	0,000	0,000	0,000		0,001	0,006	0,000	0,000
00326	0,000	0,000	0,000	0,000	00210	0,000	0,000	0,000	0,000	00148	0,000	0,000	0,000	0,000	00196	0,000	0,000	0,000	0,000
	0,000	0,000	0,000	0,000		0,002	0,014	0,002	0,000		0,002	0,009	0,007	0,000		0,003	0,020	0,004	0,000
Eccentricità accidentale + in direzione Y																			
00184	0,000	0,000	0,000	0,000	00004	0,000	0,000	0,000	0,000	00144	0,000	0,000	0,000	0,000	00173	0,000	0,000	0,000	0,000
	0,001	0,000	0,002	0,000		0,001	0,000	0,001	0,000		0,001	0,000	0,002	0,000		0,000	0,001	0,001	0,000
00174	0,000	0,000	0,000	0,000	00285	0,000	0,000	0,000	0,000	00131	0,000	0,000	0,000	0,000	00025	0,000	0,000	0,000	0,000
	0,000	0,000	0,001	0,000		0,000	0,000	0,001	0,000		0,027	0,005	0,013	0,000		0,000	0,000	0,014	0,000
00130	0,000	0,000	0,000	0,000	00299	0,000	0,000	0,000	0,000	00172	0,000	0,000	0,000	0,000	00314	0,000	0,000	0,000	0,000
	0,033	0,005	0,012	0,000		0,000	0,001	0,001	0,000		0,000	0,001	0,001	0,000		0,000	0,001	0,001	0,000
00171	0,000	0,000	0,000	0,000	00024	0,000	0,000	0,000	0,000	00175	0,000	0,000	0,000	0,000	00270	0,000	0,000	0,000	0,000
	0,000	0,001	0,001	0,000		0,000	0,001	0,013	0,000		0,000	-0,001	0,001	0,000		0,000	-0,001	0,001	0,000
00135	0,000	0,000	0,000	0,000	00021	0,000	0,000	0,000	0,000	00134	0,000	0,000	0,000	0,000	00176	0,000	0,000	0,000	0,000
	0,011	0,003	0,010	0,000		0,000	0,000	0,009	0,000		0,014	0,002	0,010	0,000		0,000	-0,004	0,002	0,000
00022	0,000	0,000	0,000	0,000	00133	0,000	0,000	0,000	0,000	00170	0,000	0,000	0,000	0,000	00168	0,000	0,000	0,000	0,000
	0,000	0,000	0,010	0,000		0,013	0,003	0,011	0,000		0,000	0,001	0,000	0,000		0,000	0,000	0,000	0,000
00343	0,000	0,000	0,000	0,000	00183	0,000	0,000	0,000	0,000	00169	0,000	0,000	0,000	0,000	00027	0,000	0,000	0,000	0,000
	0,000	0,000	0,000	0,000		0,000	0,000	0,000	0,000		0,000	0,001	0,000	0,000		0,049	0,006	0,007	0,000
00329	0,000	0,000	0,000	0,000	00138	0,000	0,000	0,000	0,000	00018	0,000	0,000	0,000	0,000	00137	0,000	0,000	0,000	0,000
	0,051	0,010	0,006	0,000		0,006	0,001	0,007	0,000		0,000	0,000	0,007	0,000		0,008	0,001	0,007	0,000
00140	0,000	0,000	0,000	0,000	00016	0,000	0,000	0,000	0,000	00139	0,000	0,000	0,000	0,000	00328	0,000	0,000	0,000	0,000
	0,003	0,001	0,005	0,000		0,000	0,000	0,005	0,000		0,004	0,001	0,006	0,000		0,000	0,001	0,000	0,000
00072	0,000	0,000	0,000	0,000	00073	0,000	0,000	0,000	0,000	00167	0,000	0,000	0,000	0,000	00008	0,000	0,000	0,000	0,000
	0,000	0,000	0,000	0,000		0,000	0,000	0,000	0,000		0,000	-0,002	0,000	0,000		0,000	0,000	0,000	0,000
00049	0,000	0,000	0,000	0,000	00181	0,000	0,000	0,000	0,000	00212	0,000	0,000	0,000	0,000	00180	0,000	0,000	0,000	0,000
	0,000	0,000	0,000	0,000		-0,001	-0,039	-0,002	0,000		-0,005	-0,029	-0,002	0,000		-0,002	-0,026	-0,001	0,000
00198	0,000	0,000	0,000	0,000	00019	0,000	0,000	0,000	0,000	00136	0,000	0,000	0,000	0,000	00006	0,000	0,001	0,000	0,000
	-0,007	-0,047	-0,008	0,000		0,000	0,000	0,007	0,000		0,007	0,002	0,008	0,000		-0,003	-0,030	-0,013	0,000
00145	0,000	0,000	0,000	0,000	00050	0,000	0,002	0,000	0,000	00132	0,000	0,000	0,000	0,000	00023	0,000	0,000	0,000	0,000
	-0,003	-0,026	-0,011	0,000		0,003	0,001	-0,010	0,000		0,020	0,005	0,013	0,000		0,000	0,001	0,012	0,000
00227	0,000	0,000	0,000	0,000	00003	-0,001	-0,001	0,000	0,000	00026	-0,002	0,000	0,000	0,000	00009	0,004	0,001	0,000	0,000
	-0,001	-0,019	-0,001	0,000		0,019	-0,001	0,012	0,000		-0,001	-0,003	0,010	0,000		0,005	0,000	0,013	0,000
00010	0,000	0,000	0,000	0,000	00331	0,000	0,000	0,000	0,000	00330	0,000	0,000	0,000	0,000	00029	0,000	0,000	0,000	0,000
	0,000	0,000	0,001	0,000		0,016	0,002	0,000	0,000		0,030	0,005	0,003	0,000		0,023	0,002	-0,001	0,000
00141	0,000	0,000	0,000	0,000	00142	0,000	0,000	0,000	0,000	00014	0,000	0,000	0,000	0,000	00213	0,000	0,000	0,000	0,000
	0,002	0,001	0,004	0,000		0,002	0,001	0,004	0,000		0,000	0,000	0,004	0,000		0,005	0,001	0,004	0,000
00020	0,000	0,000	0,000	0,000	00011	0,000	0,000	0,000	0,000	00017	0,000	0,000	0,000	0,000	00215	0,000	0,000	0,000	0,000
	0,000	0,001	0,008	0,000		0,000	0,000	0,002	0,000		0,000	0,000	0,006	0,000		0,004	-0,001	0,000	0,000
00214	0,000	0,000	0,000	0,000	00229	0,000	0,000	0,000	0,000	00015	0,000	0,000	0,000	0,000	00012	0,000	0,000	0,000	0,000
	0,005	0,000	0,002	0,000		0,006	0,000	0,001	0,000		0,000	0,000	0,005	0,000		0,000	0,000	0,003	0,000
00143	0,000	0,000	0,000	0,000	00013	0,000	0,000	0,000	0,000	00007	-0,001	-0,003	0,000	0,000	00166	0,000	0,000	0,000	0,000
	0,001	0,001	0,003	0,000		0,000	0,000	0,004	0,000		0,000	-0,005	-0,013	0,000		-0,001	-0,002	0,000	0,000
00242	0,000	0,000	0,000	0,000	00200	0,000	0,000	0,000	0,000	00271	0,000	0,000	0,000	0,000	00315	0,000	0,000	0,000	0,000
	0,010	0,002	0,005	0,000		0,002	-0,001	0,000	0,000		0,018	0,003	0,006	0,000		0,034	0,006	0,005	0,000
00177	0,000	0,000	0,000	0,000	00241	0,000	0,000	0,000	0,000	00256	0,000	0,000	0,000	0,000	00030	0,000	0,000	0,000	0,000
	0,000	-0,007	0,002	0,000		-0,001	-0,010	0,001	0,000		0,000	-0,005	0,001	0,000		0,016	0,000	0,000	0,000
00300	0,000	0,000	0,000	0,000	00316	0,000	0,000	0,000	0,000	00301	0,000	0,000	0,000	0,000	00069	0,000	0,000	0,000	0,000
	0,032	0,005	0,008	0,000		0,020	0,004	0,001	0,000		0,023	0,004	0,003	0,000		0,000	0,000	-0,002	0,000
00070	0,000	0,000	0,000	0,000	00164	0,000	0,000	0,000	0,000	00257	0,000	0,000	0,000	0,000	00199	0,000	0,000	0,000	0,000
	0,000	0,000	-0,001	0,000		-0,001	-0,002	-0,001	0,000		0,013	0,002	0,004	0,000		0,003	0,000	0,002	0,000
00228	0,000	0,000	0,000	0,000	00286	0,000	0,000	0,000	0,000	00165	0,000	0,000	0,000	0,000	00071	0,000	0,000	0,000	0,000
	0,008	0,001	0,003	0,000		0,022	0,003	0,005	0,000		-0,001	-0,003	-0,001	0,000		0,000	0,000	-0,001	0,000
00243	0,000	0,000	0,000	0,000	00244	0,000	0,000	0,000	0,000	00258	0,000	0,000	0,000	0,000	00185	0,000	0,000	0,000	0,000
	0,009	0,001	0,002	0,000		0,007	0,000	0,001	0,000		0,010	0,001	0,001	0,000		0,001	-0,002	0,000	0,000
00272	0,000	0,000	0,000	0,000	00028	0,000	0,000	0,000	0,000	00182	0,000	0,000	0,000	0,000	00287	0,000	0,000	0,000	0,000
	0,015	0,002	0,003	0,000		0,037	-0,003	0,003	0,000		0,005	-0,053	-0,008	0,000		0,015	0,002	0,001	0,000
00178	0,000	0,000	0,000	0,000	00186	0,000	0,000	0,000	0,000	00260	0,000	0,000	0,000	0,000	00259	0,000	0,000	0,000	0,000
	0,001	-0,013	0,001	0,000		0,000	-0,003	-0,001	0,000		0,003	0,000	-0,001	0,000		0,006	0,000	0,000	0,000
00274	0,000	0,000	0,000	0,000	00273	0,000	0,000	0,000	0,000	00302	0,000	0,000	0,000	0,000	00163	0,000	0,000	0,000	0,000
	0,005	0,000	-0,001	0,000		0,010	0,001	0,000	0,000		0,013	0,002	0,000	0,000		-0,001	-0,003	-0,002	0,000
00245	0,000	0,000	0,000	0,000	00255	0,000	0,000	0,000	0,000	00313	0,000	0,000	0,000	0,000	00317	0,000	0,000	0,000	0,000
	0,004	0,000	-0,001	0,000		0,000	-0,005	0,001	0,000		0,000	0,001	0,001	0,000		0,010	0,002	-0,001	0,000
00162	0,000	0,000	0,000	0,000	00068	0,000	0,000	0,000	0,000	00230	0,000	0,000	0,000	0,000	00188	0,000	0,000	0,000	0,000
	-0,001	-0,003	-0,002	0,000		0,000	0,000	-0,002	0,000		0,004	0,000	0,000	0,000		0,000	-0,005	-0,003	0,000
00161	0,000	0,000	0,000	0,000	00187	0,000	0,000	0,000	0,000	00288	0,000	0,000	0,000	0,000	00290	0,000	0,000	0,000	0,000
	-0,001	-0,002	-0,003	0,000		0,000	-0,004	-0,002	0,000		0,008	0,001	0,000	0,000		0,001	0,000	-0,001	0,000

Nodo	σL1 σP1 [N/mm²]	σL2 σP2 [N/mm²]	τL τP [N/mm²]	τP13 τP23 [N/mm²]	Nodo	σL1 σP1 [N/mm²]	σL2 σP2 [N/mm²]	τL τP [N/mm²]	τP13 τP23 [N/mm²]	Nodo	σL1 σP1 [N/mm²]	σL2 σP2 [N/mm²]	τL τP [N/mm²]	τP13 τP23 [N/mm²]	Nodo	σL1 σP1 [N/mm²]	σL2 σP2 [N/mm²]	τL τP [N/mm²]	τP13 τP23 [N/mm²]
00289	0,000 0,004	0,000 0,000	0,000 -0,001	0,000 0,000	00304	0,000 0,002	0,000 0,000	0,000 -0,001	0,000 0,000	00201	0,000 0,001	0,000 -0,002	0,000 -0,001	0,000 0,000	00060	0,000 0,000	0,000 0,000	0,000 -0,006	0,000 0,000
00061	0,000 0,000	0,000 0,000	0,000 -0,005	0,000 0,000	00155	0,000 -0,001	0,000 -0,004	0,000 -0,006	0,000 0,000	00031	0,000 0,010	0,000 0,000	0,000 -0,002	0,000 0,000	00332	0,000 0,007	0,000 0,001	0,000 -0,001	0,000 0,000
00156	0,000 -0,001	0,000 -0,003	0,000 -0,005	0,000 0,000	00157	0,000 -0,001	0,000 -0,003	0,000 -0,005	0,000 0,000	00191	0,000 -0,001	0,000 -0,008	0,000 -0,004	0,000 0,000	00303	0,000 0,006	0,000 0,001	0,000 -0,001	0,000 0,000
00067	0,000 0,000	0,000 0,000	0,000 -0,003	0,000 0,000	00216	0,000 0,002	0,000 -0,002	0,000 -0,001	0,000 0,000	00284	0,000 0,000	0,000 0,000	0,000 0,001	0,000 0,000	00032	0,000 0,004	0,000 0,000	0,000 -0,002	0,000 0,000
00035	0,000 -0,002	0,000 0,000	0,000 -0,001	0,000 0,000	00334	0,000 -0,001	0,000 0,000	0,000 -0,001	0,000 0,000	00034	0,000 0,000	0,000 0,000	0,000 -0,001	0,000 0,000	00189	0,000 -0,001	0,000 -0,005	0,000 -0,003	0,000 0,000
00160	0,000 -0,001	0,000 -0,003	0,000 -0,003	0,000 0,000	00275	0,000 0,002	0,000 0,000	0,000 -0,001	0,000 0,000	00333	0,000 0,002	0,000 0,000	0,000 -0,001	0,000 0,000	00033	0,000 0,002	0,000 0,000	0,000 -0,001	0,000 0,000
00202	0,000 0,001	0,000 -0,003	0,000 -0,002	0,000 0,000	00231	0,000 0,002	0,000 -0,001	0,000 -0,001	0,000 0,000	00318	0,000 0,004	0,000 0,000	0,000 -0,001	0,000 0,000	00203	0,000 0,000	0,000 -0,004	0,000 -0,002	0,000 0,000
00217	0,000 0,001	0,000 -0,002	0,000 -0,002	0,000 0,000	00064	0,000 0,000	0,000 0,000	0,000 -0,004	0,000 0,000	00065	0,000 0,000	0,000 0,000	0,000 -0,003	0,000 0,000	00159	0,000 -0,001	0,000 -0,003	0,000 -0,004	0,000 0,000
00246	0,000 0,002	0,000 -0,001	0,000 -0,001	0,000 0,000	00066	0,000 0,000	0,000 0,000	0,000 -0,003	0,000 0,000	00226	0,000 -0,003	0,000 -0,017	0,000 0,000	0,000 0,000	00190	0,000 -0,001	0,000 -0,006	0,000 -0,004	0,000 0,000
00158	0,000 -0,001	0,000 -0,002	0,000 -0,004	0,000 0,000	00261	0,000 0,001	0,000 -0,001	0,000 -0,001	0,000 0,000	00232	0,000 0,001	0,000 -0,002	0,000 -0,001	0,000 0,000	00319	0,000 0,000	0,000 0,000	0,000 -0,001	0,000 0,000
00146	0,000 -0,005	0,000 -0,028	0,000 -0,014	0,000 0,000	00197	0,000 -0,008	0,000 -0,039	0,000 -0,006	0,000 0,000	00342	0,000 0,000	0,000 0,000	0,000 0,000	0,000 0,000	00051	0,000 0,001	0,000 0,000	0,000 -0,015	0,000 0,000
00219	0,000 0,000	0,000 -0,004	0,000 -0,002	0,000 0,000	00204	0,000 0,000	0,000 -0,005	0,000 -0,003	0,000 0,000	00218	0,000 0,000	0,000 -0,003	0,000 -0,002	0,000 0,000	00305	0,000 0,000	0,000 0,000	0,000 -0,001	0,000 0,000
00276	0,000 0,000	0,000 0,000	0,000 -0,001	0,000 0,000	00233	0,000 0,000	0,000 -0,003	0,000 -0,001	0,000 0,000	00247	0,000 0,000	0,000 -0,001	0,000 -0,001	0,000 0,000	00062	0,000 0,000	0,000 0,000	0,000 -0,005	0,000 0,000
00179	0,000 0,000	0,000 -0,019	0,000 0,000	0,000 0,000	00038	0,000 -0,002	0,000 0,000	0,000 0,000	0,000 0,000	00336	0,000 -0,002	0,000 0,000	0,000 0,000	0,000 0,000	00037	0,000 -0,002	0,000 0,000	0,000 -0,001	0,000 0,000
00262	0,000 0,000	0,000 -0,001	0,000 -0,001	0,000 0,000	00269	0,000 0,000	0,000 -0,002	0,000 0,001	0,000 0,000	00320	0,000 -0,001	0,000 0,000	0,000 -0,001	0,000 0,000	00291	0,000 -0,001	0,000 0,000	0,000 -0,001	0,000 0,000
00321	0,000 -0,002	0,000 0,000	0,000 0,000	0,000 0,000	00335	0,000 -0,002	0,000 0,000	0,000 -0,001	0,000 0,000	00153	0,000 -0,001	0,000 -0,005	0,000 -0,007	0,000 0,000	00059	0,000 0,000	0,000 0,000	0,000 -0,006	0,000 0,000
00154	0,000 -0,001	0,000 -0,006	0,000 -0,006	0,000 0,000	00036	0,000 -0,002	0,000 0,000	0,000 -0,001	0,000 0,000	00063	0,000 0,000	0,000 0,000	0,000 -0,004	0,000 0,000	00306	0,000 -0,001	0,000 0,000	0,000 -0,001	0,000 0,000
00292	0,000 -0,001	0,000 0,000	0,000 0,000	0,000 0,000	00277	0,000 -0,001	0,000 -0,001	0,000 -0,001	0,000 0,000	00248	0,000 0,000	0,000 -0,002	0,000 -0,001	0,000 0,000	00205	0,000 -0,001	0,000 -0,006	0,000 -0,003	0,000 0,000
00263	0,000 -0,001	0,000 -0,001	0,000 0,000	0,000 0,000	00220	0,000 -0,001	0,000 -0,006	0,000 -0,002	0,000 0,000	00234	0,000 0,000	0,000 -0,003	0,000 -0,001	0,000 0,000	00308	0,000 -0,001	0,000 0,000	0,000 0,000	0,000 0,000
00307	0,000 -0,001	0,000 0,000	0,000 0,000	0,000 0,000	00322	0,000 -0,002	0,000 0,000	0,000 0,000	0,000 0,000	00278	0,000 -0,001	0,000 -0,001	0,000 0,000	0,000 0,000	00249	0,000 0,000	0,000 -0,002	0,000 0,000	0,000 0,000
00206	0,000 -0,001	0,000 -0,008	0,000 -0,003	0,000 0,000	00211	0,000 -0,005	0,000 -0,025	0,000 -0,002	0,000 0,000	00280	0,000 0,000	0,000 -0,001	0,000 0,000	0,000 0,000	00279	0,000 -0,001	0,000 -0,001	0,000 0,000	0,000 0,000
00294	0,000 -0,001	0,000 0,000	0,000 0,000	0,000 0,000	00048	0,000 0,000	0,000 0,000	0,000 0,000	0,000 0,000	00039	0,000 -0,002	0,000 0,000	0,000 0,000	0,000 0,000	00264	0,000 -0,001	0,000 -0,001	0,000 0,000	0,000 0,000
00240	0,000 -0,001	0,000 -0,009	0,000 0,000	0,000 0,000	00235	0,000 0,000	0,000 -0,004	0,000 -0,001	0,000 0,000	00293	0,000 -0,001	0,000 0,000	0,000 0,000	0,000 0,000	00056	0,000 -0,001	0,000 0,000	0,000 -0,009	0,000 0,000
00057	0,000 0,000	0,000 0,000	0,000 -0,008	0,000 0,000	00151	0,000 -0,001	0,000 -0,007	0,000 -0,008	0,000 0,000	00040	0,000 -0,002	0,000 0,000	0,000 0,000	0,000 0,000	00337	0,000 -0,002	0,000 0,000	0,000 0,000	0,000 0,000
00298	0,000 0,000	0,000 0,001	0,000 0,001	0,000 0,000	00223	0,000 -0,001	0,000 -0,011	0,000 -0,001	0,000 0,000	00222	0,000 -0,001	0,000 -0,009	0,000 -0,001	0,000 0,000	00237	0,000 -0,001	0,000 -0,006	0,000 0,000	0,000 0,000
00250	0,000 0,000	0,000 -0,003	0,000 0,000	0,000 0,000	00207	0,000 -0,001	0,000 -0,010	0,000 -0,003	0,000 0,000	00192	0,000 -0,002	0,000 -0,010	0,000 -0,004	0,000 0,000	00221	0,000 -0,001	0,000 -0,007	0,000 -0,001	0,000 0,000
00327	0,000 0,000	0,000 0,001	0,000 0,000	0,000 0,000	00236	0,000 -0,001	0,000 -0,005	0,000 0,000	0,000 0,000	00281	0,000 0,000	0,000 0,000	0,000 0,001	0,000 0,000	00266	0,000 0,000	0,000 -0,002	0,000 0,001	0,000 0,000
00323	0,000 -0,001	0,000 0,000	0,000 0,000	0,000 0,000	00194	0,000 -0,003	0,000 -0,018	0,000 -0,006	0,000 0,000	00152	0,000 -0,002	0,000 -0,008	0,000 -0,008	0,000 0,000	00193	0,000 -0,002	0,000 -0,013	0,000 -0,005	0,000 0,000
00265	0,000 0,000	0,000 -0,002	0,000 0,000	0,000 0,000	00208	0,000 -0,002	0,000 -0,013	0,000 -0,003	0,000 0,000	00058	0,000 0,000	0,000 0,000	0,000 -0,007	0,000 0,000	00310	0,000 0,000	0,000 0,000	0,000 0,000	0,000 0,000
00309	0,000 -0,001	0,000 0,000	0,000 0,000	0,000 0,000	00324	0,000 -0,001	0,000 0,000	0,000 0,000	0,000 0,000	00251	0,000 0,000	0,000 -0,003	0,000 0,000	0,000 0,000	00338	0,000 -0,001	0,000 0,000	0,000 0,000	0,000 0,000
00041	0,000 -0,001	0,000 0,000	0,000 0,000	0,000 0,000	00339	0,000 -0,001	0,000 0,000	0,000 0,000	0,000 0,000	00042	0,000 -0,001	0,000 0,000	0,000 0,000	0,000 0,000	00295	0,000 0,000	0,000 0,000	0,000 0,000	0,000 0,000
00052	0,000 -0,001	0,000 0,000	0,000 -0,014	0,000 0,000	00147	0,000 -0,005	0,000 -0,021	0,000 -0,014	0,000 0,000	00053	0,000 -0,001	0,000 0,000	0,000 -0,012	0,000 0,000	00043	0,000 -0,001	0,000 0,000	0,000 0,000	0,000 0,000
00254	0,000 0,000	0,000 -0,004	0,000 0,001	0,000 0,000	00253	0,000 0,000	0,000 -0,004	0,000 0,001	0,000 0,000	00268	0,000 0,000	0,000 -0,002	0,000 0,001	0,000 0,000	00195	0,000 -0,004	0,000 -0,023	0,000 -0,006	0,000 0,000
00150	0,000 -0,002	0,000 -0,011	0,000 -0,010	0,000 0,000	00044	0,000 0,000	0,000 0,000	0,000 0,000	0,000 0,000	00055	0,000 -0,001	0,000 0,000	0,000 -0,010	0,000 0,000	00252	0,000 0,000	0,000 -0,004	0,000 0,001	0,000 0,000
00312	0,000 0,000	0,000 0,001	0,000 0,001	0,000 0,000	00209	0,000 -0,002	0,000 -0,017	0,000 -0,003	0,000 0,000	00267	0,000 0,000	0,000 -0,002	0,000 0,001	0,000 0,000	00296	0,000 0,000	0,000 0,000	0,000 0,001	0,000 0,000
00325	0,000 0,000	0,000 0,000	0,000 0,000	0,000 0,000	00238	0,000 -0,001	0,000 -0,007	0,000 0,000	0,000 0,000	00311	0,000 0,000	0,000 0,001	0,000 0,000	0,000 0,000	00282	0,000 0,000	0,000 0,000	0,000 0,001	0,000 0,000
00054	0,000 0,000	0,000 0,000	0,000 -0,011	0,000 0,000	00149	0,000 -0,003	0,000 -0,014	0,000 -0,011	0,000 0,000	00340	0,000 0,000	0,000 0,000	0,000 0,000	0,000 0,000	00225	0,000 -0,003	0,000 -0,015	0,000 0,000	0,000 0,000
00045	0,000 0,000	0,000 0,000	0,000 0,000	0,000 0,000	00224	0,000 -0,002	0,000 -0,013	0,000 -0,001	0,000 0,000	00047	0,000 0,000	0,000 0,000	0,000 0,000	0,000 0,000	00341	0,000 0,000	0,000 0,000	0,000 0,000	0,000 0,000
00046	0,000 0,000	0,000 0,000	0,000 0,000	0,000 0,000	00283	0,000 0,000	0,000 0,000	0,000 0,001	0,000 0,000	00297	0,000 0,000	0,000 0,001	0,000 0,001	0,000 0,000	00239	0,000 -0,001	0,000 -0,009	0,000 0,000	0,000 0,000
00326	0,000 0,000	0,000 0,000	0,000 0,000	0,000 0,000	00210	0,000 -0,003	0,000 -0,021	0,000 -0,003	0,000 0,000	00148	0,000 -0,003	0,000 -0,014	0,000 -0,011	0,000 0,000	00196	0,000 -0,005	0,000 -0,030	0,000 -0,007	0,000 0,000
Eccentricità accidentale - in direzione Y																			
00184	0,000	0,000	0,000	0,000	00004	0,000	0,000	0,000	0,000	00144	0,000	0,000	0,000	0,000	00173	0,000	0,000	0,000	0,000

Nodo	σL1 σP1 [N/mm²]	σL2 σP2 [N/mm²]	τL τP [N/mm²]	τP13 τP23 [N/mm²]	Nodo	σL1 σP1 [N/mm²]	σL2 σP2 [N/mm²]	τL τP [N/mm²]	τP13 τP23 [N/mm²]	Nodo	σL1 σP1 [N/mm²]	σL2 σP2 [N/mm²]	τL τP [N/mm²]	τP13 τP23 [N/mm²]	Nodo	σL1 σP1 [N/mm²]	σL2 σP2 [N/mm²]	τL τP [N/mm²]	τP13 τP23 [N/mm²]
	-0,001	0,000	-0,002	0,000		-0,001	0,000	-0,001	0,000		-0,001	0,000	-0,002	0,000		0,000	-0,001	-0,001	0,000
00174	0,000	0,000	0,000	0,000	00285	0,000	0,000	0,000	0,000	00131	0,000	0,000	0,000	0,000	00025	0,000	0,000	0,000	0,000
	0,000	0,000	-0,001	0,000		0,000	0,000	-0,001	0,000		-0,027	-0,005	-0,013	0,000		0,000	0,000	-0,014	0,000
00130	0,000	0,000	0,000	0,000	00299	0,000	0,000	0,000	0,000	00172	0,000	0,000	0,000	0,000	00314	0,000	0,000	0,000	0,000
	-0,033	-0,005	-0,012	0,000		0,000	-0,001	-0,001	0,000		0,000	-0,001	-0,001	0,000		0,000	-0,001	-0,001	0,000
00171	0,000	0,000	0,000	0,000	00024	0,000	0,000	0,000	0,000	00175	0,000	0,000	0,000	0,000	00270	0,000	0,000	0,000	0,000
	0,000	-0,001	-0,001	0,000		0,000	-0,001	-0,013	0,000		0,000	0,001	-0,001	0,000		0,000	0,001	-0,001	0,000
00135	0,000	0,000	0,000	0,000	00021	0,000	0,000	0,000	0,000	00134	0,000	0,000	0,000	0,000	00176	0,000	0,000	0,000	0,000
	-0,011	-0,003	-0,010	0,000		0,000	0,000	-0,009	0,000		-0,014	-0,002	-0,010	0,000		0,000	0,004	-0,002	0,000
00022	0,000	0,000	0,000	0,000	00133	0,000	0,000	0,000	0,000	00170	0,000	0,000	0,000	0,000	00168	0,000	0,000	0,000	0,000
	0,000	0,000	-0,010	0,000		-0,013	-0,003	-0,011	0,000		0,000	-0,001	0,000	0,000		0,000	0,000	0,000	0,000
00343	0,000	0,000	0,000	0,000	00183	0,000	0,000	0,000	0,000	00169	0,000	0,000	0,000	0,000	00027	0,000	0,000	0,000	0,000
	0,000	0,000	0,000	0,000		0,000	0,000	0,000	0,000		0,000	-0,001	0,000	0,000		-0,049	-0,006	-0,007	0,000
00329	0,000	0,000	0,000	0,000	00138	0,000	0,000	0,000	0,000	00018	0,000	0,000	0,000	0,000	00137	0,000	0,000	0,000	0,000
	-0,051	-0,010	-0,006	0,000		-0,006	-0,001	-0,007	0,000		0,000	0,000	-0,007	0,000		-0,008	-0,001	-0,007	0,000
00140	0,000	0,000	0,000	0,000	00016	0,000	0,000	0,000	0,000	00139	0,000	0,000	0,000	0,000	00328	0,000	0,000	0,000	0,000
	-0,003	-0,001	-0,005	0,000		0,000	0,000	-0,005	0,000		-0,004	-0,001	-0,006	0,000		0,000	-0,001	0,000	0,000
00072	0,000	0,000	0,000	0,000	00073	0,000	0,000	0,000	0,000	00167	0,000	0,000	0,000	0,000	00008	0,000	0,000	0,000	0,000
	0,000	0,000	0,000	0,000		0,000	0,000	0,000	0,000		0,000	0,002	0,000	0,000		0,000	0,000	0,000	0,000
00049	0,000	0,000	0,000	0,000	00181	0,000	0,000	0,000	0,000	00212	0,000	0,000	0,000	0,000	00180	0,000	0,000	0,000	0,000
	0,000	0,000	0,000	0,000		0,001	0,039	0,002	0,000		0,005	0,029	0,002	0,000		0,002	0,026	0,001	0,000
00198	0,000	0,000	0,000	0,000	00019	0,000	0,000	0,000	0,000	00136	0,000	0,000	0,000	0,000	00006	0,000	-0,001	0,000	0,000
	0,007	0,047	0,008	0,000		0,000	0,000	-0,007	0,000		-0,007	-0,002	-0,008	0,000		0,003	0,030	0,013	0,000
00145	0,000	0,000	0,000	0,000	00050	0,000	-0,002	0,000	0,000	00132	0,000	0,000	0,000	0,000	00023	0,000	0,000	0,000	0,000
	0,003	0,026	0,011	0,000		-0,003	-0,001	0,010	0,000		-0,020	-0,005	-0,013	0,000		0,000	-0,001	-0,012	0,000
00227	0,000	0,000	0,000	0,000	00003	0,001	0,001	0,000	0,000	00026	0,002	0,000	0,000	0,000	00009	-0,004	-0,001	0,000	0,000
	0,001	0,019	0,001	0,000		-0,019	0,001	-0,012	0,000		0,001	0,003	-0,010	0,000		-0,005	0,000	-0,013	0,000
00010	0,000	0,000	0,000	0,000	00331	0,000	0,000	0,000	0,000	00330	0,000	0,000	0,000	0,000	00029	0,000	0,000	0,000	0,000
	0,000	0,000	-0,001	0,000		-0,016	-0,002	0,000	0,000		-0,030	-0,005	-0,003	0,000		-0,023	-0,002	0,001	0,000
00141	0,000	0,000	0,000	0,000	00142	0,000	0,000	0,000	0,000	00014	0,000	0,000	0,000	0,000	00213	0,000	0,000	0,000	0,000
	-0,002	-0,001	-0,004	0,000		-0,002	-0,001	-0,004	0,000		0,000	0,000	-0,004	0,000		-0,005	-0,001	-0,004	0,000
00020	0,000	0,000	0,000	0,000	00011	0,000	0,000	0,000	0,000	00017	0,000	0,000	0,000	0,000	00215	0,000	0,000	0,000	0,000
	0,000	-0,001	-0,008	0,000		0,000	0,000	-0,002	0,000		0,000	0,000	-0,006	0,000		-0,004	0,001	0,000	0,000
00214	0,000	0,000	0,000	0,000	00229	0,000	0,000	0,000	0,000	00015	0,000	0,000	0,000	0,000	00012	0,000	0,000	0,000	0,000
	-0,005	0,000	-0,002	0,000		-0,006	0,000	-0,001	0,000		0,000	0,000	-0,005	0,000		0,000	0,000	-0,003	0,000
00143	0,000	0,000	0,000	0,000	00013	0,000	0,000	0,000	0,000	00007	0,001	0,003	0,000	0,000	00166	0,000	0,000	0,000	0,000
	-0,001	-0,001	-0,003	0,000		0,000	0,000	-0,004	0,000		0,000	0,005	0,013	0,000		0,001	0,002	0,000	0,000
00242	0,000	0,000	0,000	0,000	00200	0,000	0,000	0,000	0,000	00271	0,000	0,000	0,000	0,000	00315	0,000	0,000	0,000	0,000
	-0,010	-0,002	-0,005	0,000		-0,002	0,001	0,000	0,000		-0,018	-0,003	-0,006	0,000		-0,034	-0,006	-0,005	0,000
00177	0,000	0,000	0,000	0,000	00241	0,000	0,000	0,000	0,000	00256	0,000	0,000	0,000	0,000	00030	0,000	0,000	0,000	0,000
	0,000	0,007	-0,002	0,000		0,001	0,010	-0,001	0,000		0,000	0,005	-0,001	0,000		-0,016	0,000	0,000	0,000
00300	0,000	0,000	0,000	0,000	00316	0,000	0,000	0,000	0,000	00301	0,000	0,000	0,000	0,000	00069	0,000	0,000	0,000	0,000
	-0,032	-0,005	-0,008	0,000		-0,020	-0,004	-0,001	0,000		-0,023	-0,004	-0,003	0,000		0,000	0,000	0,002	0,000
00070	0,000	0,000	0,000	0,000	00164	0,000	0,000	0,000	0,000	00257	0,000	0,000	0,000	0,000	00199	0,000	0,000	0,000	0,000
	0,000	0,000	0,001	0,000		0,001	0,002	0,001	0,000		-0,013	-0,002	-0,004	0,000		-0,003	0,000	-0,002	0,000
00228	0,000	0,000	0,000	0,000	00286	0,000	0,000	0,000	0,000	00165	0,000	0,000	0,000	0,000	00071	0,000	0,000	0,000	0,000
	-0,008	-0,001	-0,003	0,000		-0,022	-0,003	-0,005	0,000		0,001	0,003	0,001	0,000		0,000	0,000	0,001	0,000
00243	0,000	0,000	0,000	0,000	00244	0,000	0,000	0,000	0,000	00258	0,000	0,000	0,000	0,000	00185	0,000	0,000	0,000	0,000
	-0,009	-0,001	-0,002	0,000		-0,007	0,000	-0,001	0,000		-0,010	-0,001	-0,001	0,000		-0,001	0,002	0,000	0,000
00272	0,000	0,000	0,000	0,000	00028	0,000	0,000	0,000	0,000	00182	0,000	0,000	0,000	0,000	00287	0,000	0,000	0,000	0,000
	-0,015	-0,002	-0,003	0,000		-0,037	0,003	-0,003	0,000		-0,005	0,053	0,008	0,000		-0,015	-0,002	-0,001	0,000
00178	0,000	0,000	0,000	0,000	00186	0,000	0,000	0,000	0,000	00260	0,000	0,000	0,000	0,000	00259	0,000	0,000	0,000	0,000
	-0,001	0,013	-0,001	0,000		0,000	0,003	0,001	0,000		-0,003	0,000	0,001	0,000		-0,006	0,000	0,000	0,000
00274	0,000	0,000	0,000	0,000	00273	0,000	0,000	0,000	0,000	00302	0,000	0,000	0,000	0,000	00163	0,000	0,000	0,000	0,000
	-0,005	0,000	0,001	0,000		-0,010	-0,001	0,000	0,000		-0,013	-0,002	0,000	0,000		0,001	0,003	0,002	0,000
00245	0,000	0,000	0,000	0,000	00255	0,000	0,000	0,000	0,000	00313	0,000	0,000	0,000	0,000	00317	0,000	0,000	0,000	0,000
	-0,004	0,000	0,001	0,000		0,000	0,005	-0,001	0,000		0,000	-0,001	-0,001	0,000		-0,010	-0,002	0,001	0,000
00162	0,000	0,000	0,000	0,000	00068	0,000	0,000	0,000	0,000	00230	0,000	0,000	0,000	0,000	00188	0,000	0,000	0,000	0,000
	0,001	0,003	0,002	0,000		0,000	0,000	0,002	0,000		-0,004	0,000	0,000	0,000		0,000	0,005	0,003	0,000
00161	0,000	0,000	0,000	0,000	00187	0,000	0,000	0,000	0,000	00288	0,000	0,000	0,000	0,000	00290	0,000	0,000	0,000	0,000
	0,001	0,002	0,003	0,000		0,000	0,004	0,002	0,000		-0,008	-0,001	0,000	0,000		-0,001	0,000	0,001	0,000
00289	0,000	0,000	0,000	0,000	00304	0,000	0,000	0,000	0,000	00201	0,000	0,000	0,000	0,000	00060	0,000	0,000	0,000	0,000
	-0,004	0,000	0,001	0,000		-0,002	0,000	0,001	0,000		-0,001	0,002	0,001	0,000		0,000	0,000	0,006	0,000
00061	0,000	0,000	0,000	0,000	00155	0,000	0,000	0,000	0,000	00031	0,000	0,000	0,000	0,000	00332	0,000	0,000	0,000	0,000
	0,000	0,000	0,005	0,000		0,001	0,004	0,006	0,000		-0,010	0,000	0,002	0,000		-0,007	-0,001	0,001	0,000
00156	0,000	0,000	0,000	0,000	00157	0,000	0,000	0,000	0,000	00191	0,000	0,000	0,000	0,000	00303	0,000	0,000	0,000	0,000
	0,001	0,003	0,005	0,000		0,001	0,003	0,005	0,000		0,001	0,008	0,004	0,000		-0,006	-0,001	0,001	0,000
00067	0,000	0,000	0,000	0,000	00216	0,000	0,000	0,000	0,000	00284	0,000	0,000	0,000	0,000	00032	0,000	0,000	0,000	0,000
	0,000	0,000	0,003	0,000		-0,002	0,002	0,001	0,000		0,000	0,000	-0,001	0,000		-0,004	0,000	0,002	0,000
00035	0,000	0,000	0,000	0,000	00334	0,000	0,000	0,000	0,000	00034	0,000	0,000	0,000	0,000	00189	0,000	0,000	0,000	0,000
	0,002	0,000	0,001	0,000		0,001	0,000	0,001	0,000		0,000	0,000	0,001	0,000		0,001	0,005	0,003	0,000
00160	0,000	0,000	0,000	0,000	00275	0,000	0,000	0,000	0,000	00333	0,000	0,000	0,000	0,000	00033	0,000	0,000	0,000	0,000
	0,001	0,003	0,003	0,000		-0,002	0,000	0,001	0,000		-0,002	0,000	0,001	0,000		-0,002	0,000	0,001	0,000
00202	0,000	0,000	0,000	0,000	00231	0,000	0,000	0,000	0,000	00318	0,000	0,000	0,000	0,000	00203	0,000	0,000	0,000	0,000
	-0,001	0,003	0,002	0,000		-0,002	0,001	0,001	0,000		-0,004	0,000	0,001	0,000		0,000	0,004	0,002	0,000
00217	0,000	0,000	0,000	0,000	00064	0,000	0,000	0,000	0,000	00065	0,000	0,000	0,000	0,000	00159	0,000	0,000	0,000	0,000
	-0,001	0,002	0,002	0,000		0,000	0,000	0,004	0,000		0,000	0,000	0,003	0,000		0,001	0,003	0,004	0,000
00246	0,000	0,000	0,000	0,000	00066	0,000	0,000	0,000	0,000	00226	0,000	0,000	0,000	0,000	00190	0,000	0,000	0,000	0,000
	-0,002	0,001	0,001	0,000		0,000	0,000	0,003	0,000		0,003	0,017	0,000	0,000		0,001	0,006	0,004	0,000
00158	0,000	0,000	0,000	0,000	00261	0,000	0,000	0,000	0,000	00232	0,000	0,000	0,000	0,000	00319	0,000	0,000	0,000	0,000
	0,001	0,002	0,004	0,000		-0,001	0,001	0,001	0,000		-0,001	0,002	0,001	0,000		0,000	0,000	0,001	0,000
00146	0,000	0,000	0,000	0,000	00197	0,000	0,000	0,000	0,000	00342	0,000	0,000	0,000	0,000	00051	0,000	0,000	0,000	0,000

Platee - tensioni per eccentricità accidentale

Nodo	σ_{L1} / σ_{P1}	σ_{L2} / σ_{P2}	τ_L / τ_P	τ_{P13} / τ_{P23}	Nodo	σ_{L1} / σ_{P1}	σ_{L2} / σ_{P2}	τ_L / τ_P	τ_{P13} / τ_{P23}	Nodo	σ_{L1} / σ_{P1}	σ_{L2} / σ_{P2}	τ_L / τ_P	τ_{P13} / τ_{P23}	Nodo	σ_{L1} / σ_{P1}	σ_{L2} / σ_{P2}	τ_L / τ_P	τ_{P13} / τ_{P23}
	[N/mm²]	[N/mm²]	[N/mm²]	[N/mm²]		[N/mm²]	[N/mm²]	[N/mm²]	[N/mm²]		[N/mm²]	[N/mm²]	[N/mm²]	[N/mm²]		[N/mm²]	[N/mm²]	[N/mm²]	[N/mm²]
	0,005	0,028	0,014	0,000		0,008	0,039	0,006	0,000		0,000	0,000	0,000	0,000		-0,001	0,000	0,015	0,000
00219	0,000	0,000	0,000	0,000	00204	0,000	0,000	0,000	0,000	00218	0,000	0,000	0,000	0,000	00305	0,000	0,000	0,000	0,000
	0,000	0,004	0,002	0,000		0,000	0,005	0,003	0,000		0,000	0,003	0,002	0,000		0,000	0,000	0,001	0,000
00276	0,000	0,000	0,000	0,000	00233	0,000	0,000	0,000	0,000	00247	0,000	0,000	0,000	0,000	00062	0,000	0,000	0,000	0,000
	0,000	0,000	0,001	0,000		0,000	0,003	0,001	0,000		0,000	0,001	0,001	0,000		0,000	0,000	0,005	0,000
00179	0,000	0,000	0,000	0,000	00038	0,000	0,000	0,000	0,000	00336	0,000	0,000	0,000	0,000	00037	0,000	0,000	0,000	0,000
	0,000	0,019	0,000	0,000		0,002	0,000	0,000	0,000		0,002	0,000	0,000	0,000		0,002	0,000	0,001	0,000
00262	0,000	0,000	0,000	0,000	00269	0,000	0,000	0,000	0,000	00320	0,000	0,000	0,000	0,000	00291	0,000	0,000	0,000	0,000
	0,000	0,001	0,001	0,000		0,000	0,002	-0,001	0,000		0,001	0,000	0,001	0,000		0,001	0,000	0,001	0,000
00321	0,000	0,000	0,000	0,000	00335	0,000	0,000	0,000	0,000	00153	0,000	0,000	0,000	0,000	00059	0,000	0,000	0,000	0,000
	0,002	0,000	0,000	0,000		0,002	0,000	0,001	0,000		0,001	0,005	0,007	0,000		0,000	0,000	0,006	0,000
00154	0,000	0,000	0,000	0,000	00036	0,000	0,000	0,000	0,000	00063	0,000	0,000	0,000	0,000	00306	0,000	0,000	0,000	0,000
	0,001	0,006	0,006	0,000		0,002	0,000	0,001	0,000		0,000	0,000	0,004	0,000		0,001	0,000	0,001	0,000
00292	0,000	0,000	0,000	0,000	00277	0,000	0,000	0,000	0,000	00248	0,000	0,000	0,000	0,000	00205	0,000	0,000	0,000	0,000
	0,001	0,000	0,000	0,000		0,001	0,001	0,001	0,000		0,000	0,002	0,001	0,000		0,001	0,006	0,003	0,000
00263	0,000	0,000	0,000	0,000	00220	0,000	0,000	0,000	0,000	00234	0,000	0,000	0,000	0,000	00308	0,000	0,000	0,000	0,000
	0,001	0,001	0,000	0,000		0,001	0,006	0,002	0,000		0,000	0,003	0,001	0,000		0,001	0,000	0,000	0,000
00307	0,000	0,000	0,000	0,000	00322	0,000	0,000	0,000	0,000	00278	0,000	0,000	0,000	0,000	00249	0,000	0,000	0,000	0,000
	0,001	0,000	0,000	0,000		0,002	0,000	0,000	0,000		0,001	0,001	0,000	0,000		0,000	0,002	0,000	0,000
00206	0,000	0,000	0,000	0,000	00211	0,000	0,000	0,000	0,000	00280	0,000	0,000	0,000	0,000	00279	0,000	0,000	0,000	0,000
	0,001	0,008	0,003	0,000		0,005	0,025	0,002	0,000		0,000	0,001	0,000	0,000		0,001	0,001	0,000	0,000
00294	0,000	0,000	0,000	0,000	00048	0,000	0,000	0,000	0,000	00039	0,000	0,000	0,000	0,000	00264	0,000	0,000	0,000	0,000
	0,001	0,000	0,000	0,000		0,000	0,000	0,000	0,000		0,002	0,000	0,000	0,000		0,001	0,001	0,000	0,000
00240	0,000	0,000	0,000	0,000	00235	0,000	0,000	0,000	0,000	00293	0,000	0,000	0,000	0,000	00056	0,000	0,000	0,000	0,000
	0,001	0,009	0,000	0,000		0,000	0,004	0,001	0,000		0,001	0,000	0,000	0,000		0,001	0,000	0,009	0,000
00057	0,000	0,000	0,000	0,000	00151	0,000	0,000	0,000	0,000	00040	0,000	0,000	0,000	0,000	00337	0,000	0,000	0,000	0,000
	0,000	0,000	0,008	0,000		0,001	0,007	0,008	0,000		0,002	0,000	0,000	0,000		0,002	0,000	0,000	0,000
00298	0,000	0,000	0,000	0,000	00223	0,000	0,000	0,000	0,000	00222	0,000	0,000	0,000	0,000	00237	0,000	0,000	0,000	0,000
	0,000	-0,001	-0,001	0,000		0,001	0,011	0,001	0,000		0,001	0,009	0,001	0,000		0,001	0,006	0,000	0,000
00250	0,000	0,000	0,000	0,000	00207	0,000	0,000	0,000	0,000	00192	0,000	0,000	0,000	0,000	00221	0,000	0,000	0,000	0,000
	0,000	0,003	0,000	0,000		0,001	0,010	0,003	0,000		0,002	0,010	0,004	0,000		0,001	0,007	0,001	0,000
00327	0,000	0,000	0,000	0,000	00236	0,000	0,000	0,000	0,000	00281	0,000	0,000	0,000	0,000	00266	0,000	0,000	0,000	0,000
	0,000	-0,001	0,000	0,000		0,001	0,005	0,000	0,000		0,000	0,000	-0,001	0,000		0,000	0,002	-0,001	0,000
00323	0,000	0,000	0,000	0,000	00194	0,000	0,000	0,000	0,000	00152	0,000	0,000	0,000	0,000	00193	0,000	0,000	0,000	0,000
	0,001	0,000	0,000	0,000		0,003	0,018	0,006	0,000		0,002	0,008	0,008	0,000		0,002	0,013	0,005	0,000
00265	0,000	0,000	0,000	0,000	00208	0,000	0,000	0,000	0,000	00058	0,000	0,000	0,000	0,000	00310	0,000	0,000	0,000	0,000
	0,000	0,002	0,000	0,000		0,002	0,013	0,003	0,000		0,000	0,000	0,007	0,000		0,000	0,000	0,000	0,000
00309	0,000	0,000	0,000	0,000	00324	0,000	0,000	0,000	0,000	00251	0,000	0,000	0,000	0,000	00338	0,000	0,000	0,000	0,000
	0,001	0,000	0,000	0,000		0,001	0,000	0,000	0,000		0,000	0,003	0,000	0,000		0,001	0,000	0,000	0,000
00041	0,000	0,000	0,000	0,000	00339	0,000	0,000	0,000	0,000	00042	0,000	0,000	0,000	0,000	00295	0,000	0,000	0,000	0,000
	0,001	0,000	0,000	0,000		0,001	0,000	0,000	0,000		0,001	0,000	0,000	0,000		0,000	0,000	0,000	0,000
00052	0,000	0,000	0,000	0,000	00147	0,000	0,000	0,000	0,000	00053	0,000	0,000	0,000	0,000	00043	0,000	0,000	0,000	0,000
	0,001	0,000	0,014	0,000		0,005	0,021	0,014	0,000		0,001	0,000	0,012	0,000		0,001	0,000	0,000	0,000
00254	0,000	0,000	0,000	0,000	00253	0,000	0,000	0,000	0,000	00268	0,000	0,000	0,000	0,000	00195	0,000	0,000	0,000	0,000
	0,000	0,004	-0,001	0,000		0,000	0,004	-0,001	0,000		0,000	0,002	-0,001	0,000		0,004	0,023	0,006	0,000
00150	0,000	0,000	0,000	0,000	00044	0,000	0,000	0,000	0,000	00055	0,000	0,000	0,000	0,000	00252	0,000	0,000	0,000	0,000
	0,002	0,011	0,010	0,000		0,000	0,000	0,000	0,000		0,001	0,000	0,010	0,000		0,000	0,004	-0,001	0,000
00312	0,000	0,000	0,000	0,000	00209	0,000	0,000	0,000	0,000	00267	0,000	0,000	0,000	0,000	00296	0,000	0,000	0,000	0,000
	0,000	-0,001	-0,001	0,000		0,002	0,017	0,003	0,000		0,000	0,002	-0,001	0,000		0,000	0,000	-0,001	0,000
00325	0,000	0,000	0,000	0,000	00238	0,000	0,000	0,000	0,000	00311	0,000	0,000	0,000	0,000	00282	0,000	0,000	0,000	0,000
	0,000	0,000	0,000	0,000		0,001	0,007	0,000	0,000		0,000	-0,001	0,000	0,000		0,000	0,000	-0,001	0,000
00054	0,000	0,000	0,000	0,000	00149	0,000	0,000	0,000	0,000	00340	0,000	0,000	0,000	0,000	00225	0,000	0,000	0,000	0,000
	0,000	0,000	0,011	0,000		0,003	0,014	0,011	0,000		0,000	0,000	0,000	0,000		0,003	0,015	0,000	0,000
00045	0,000	0,000	0,000	0,000	00224	0,000	0,000	0,000	0,000	00047	0,000	0,000	0,000	0,000	00341	0,000	0,000	0,000	0,000
	0,000	0,000	0,000	0,000		0,002	0,013	0,001	0,000		0,000	0,000	0,000	0,000		0,000	0,000	0,000	0,000
00046	0,000	0,000	0,000	0,000	00283	0,000	0,000	0,000	0,000	00297	0,000	0,000	0,000	0,000	00239	0,000	0,000	0,000	0,000
	0,000	0,000	0,000	0,000		0,000	0,000	-0,001	0,000		0,000	-0,001	-0,001	0,000		0,001	0,009	0,000	0,000
00326	0,000	0,000	0,000	0,000	00210	0,000	0,000	0,000	0,000	00148	0,000	0,000	0,000	0,000	00196	0,000	0,000	0,000	0,000
	0,000	0,000	0,000	0,000		0,003	0,021	0,003	0,000		0,003	0,014	0,011	0,000		0,005	0,030	0,007	0,000

LEGENDA:

- σ_{P1} Tensione normale in direzione 1 per comportamento a piastra.
- σ_{P2} Tensione normale in direzione 2 per comportamento a piastra.
- τ_P Tensione tangenziale 1-2 per comportamento a piastra.
- τ_{P23} Tensione (Piastra) tangenziale in direzione 2-3
- σ_{L1} Tensione normale in direzione 1 per comportamento a lastra.
- σ_{L2} Tensione normale in direzione 2 per comportamento a lastra.
- τ_L Tensione tangenziale 1-2 per comportamento a lastra.
- τ_{P13} Tensione (Piastra) tangenziale in direzione 1-3

NODI - REAZIONI VINCOLARI ESTERNE PER TIPOLOGIE DI CARICO NON SISMICHE

Nodi - Reazioni vincolari esterne per tipologie di carico non sismiche

Id_{Nd}	CC	F_X	F_Y	F_Z	M_X	M_Y	M_Z
		[N]	[N]	[N]	[N·m]	[N·m]	[N·m]
00003	001	1.026	1.423	2.820	29	88	-23
00003	002	-5	12	1.214	-10	0	0
00003	003	-1	112	150	-2	-14	3
00003	004	-1.243	-83	-205	107	-1.064	251
00003	005	-3.124	-476	-768	425	-4.247	902
00004	001	-8.691	9.555	-10.955	-854	-563	44
00004	002	2	-5	1.957	10	7	0
00004	003	99	-115	133	18	11	-1

Id_{Nd}	CC	F_X	F_Y	F_Z	M_X	M_Y	M_Z
		[N]	[N]	[N]	[N·m]	[N·m]	[N·m]
00004	004	2.179	-2.144	2.962	146	123	5
00004	005	8.577	-8.555	10.286	606	495	28
00006	001	-2.918	454	5.383	-71	79	-26
00006	002	-49	0	1.665	9	-8	2
00006	003	-136	-6	156	-13	-8	-3
00006	004	799	952	-864	-1.045	127	-238
00006	005	3.105	1.478	-3.222	-3.895	482	-801
00007	001	50	20	0	0	0	0
00007	002	-5	-2	0	0	0	0
00007	003	7	3	0	0	0	0
00007	004	746	276	0	0	0	0
00007	005	2.501	925	0	0	0	0
00008	001	0	0	0	0	0	0
00008	002	0	0	0	0	0	0
00008	003	0	0	0	0	0	0
00008	004	0	0	0	0	0	0
00008	005	0	0	0	0	0	0
00009	001	29	77	0	0	0	0
00009	002	0	-1	0	0	0	0
00009	003	-3	-9	0	0	0	0
00009	004	-304	-797	0	0	0	0
00009	005	-1.090	-2.858	0	0	0	0
00010	001	-16	-18	0	0	0	0
00010	002	0	0	0	0	0	0
00010	003	0	0	0	0	0	0
00010	004	-8	-7	0	0	0	0
00010	005	-41	-37	0	0	0	0
00011	001	-841	-917	0	0	0	0
00011	002	-5	-5	0	0	0	0
00011	003	7	8	0	0	0	0
00011	004	66	56	0	0	0	0
00011	005	217	167	0	0	0	0
00012	001	833	27	0	0	0	0
00012	002	5	0	0	0	0	0
00012	003	-9	-1	0	0	0	0
00012	004	85	120	0	0	0	0
00012	005	222	332	0	0	0	0
00013	001	-120	53	0	0	0	0
00013	002	-1	0	0	0	0	0
00013	003	1	-1	0	0	0	0
00013	004	-209	-26	0	0	0	0
00013	005	-595	-87	0	0	0	0
00014	001	-460	-334	0	0	0	0
00014	002	-2	-1	0	0	0	0
00014	003	3	2	0	0	0	0
00014	004	-191	-160	0	0	0	0
00014	005	-489	-434	0	0	0	0
00015	001	1.012	29	0	0	0	0
00015	002	4	0	0	0	0	0
00015	003	-6	0	0	0	0	0
00015	004	412	25	0	0	0	0
00015	005	1.122	83	0	0	0	0
00016	001	-368	219	0	0	0	0
00016	002	-1	1	0	0	0	0
00016	003	2	-1	0	0	0	0
00016	004	-296	74	0	0	0	0
00016	005	-878	197	0	0	0	0
00017	001	-190	-82	0	0	0	0
00017	002	0	0	0	0	0	0
00017	003	1	0	0	0	0	0
00017	004	-106	-131	0	0	0	0
00017	005	-294	-403	0	0	0	0
00018	001	495	-90	0	0	0	0
00018	002	0	0	0	0	0	0
00018	003	-3	1	0	0	0	0
00018	004	458	-96	0	0	0	0
00018	005	1.406	-280	0	0	0	0
00019	001	-295	277	0	0	0	0
00019	002	-1	0	0	0	0	0
00019	003	2	-2	0	0	0	0
00019	004	-470	218	0	0	0	0
00019	005	-1.476	681	0	0	0	0
00020	001	-102	21	0	0	0	0
00020	002	-1	0	0	0	0	0
00020	003	0	0	0	0	0	0
00020	004	-22	-272	0	0	0	0
00020	005	-50	-856	0	0	0	0
00021	001	212	-101	0	0	0	0
00021	002	2	-1	0	0	0	0
00021	003	-2	0	0	0	0	0
00021	004	534	-389	0	0	0	0
00021	005	1.702	-1.197	0	0	0	0
00022	001	-110	251	0	0	0	0
00022	002	-1	2	0	0	0	0
00022	003	1	-3	0	0	0	0

Id_{Nd}	CC	F_X	F_Y	F_Z	M_X	M_Y	M_Z
		[N]	[N]	[N]	[N·m]	[N·m]	[N·m]
00022	004	-422	455	0	0	0	0
00022	005	-1.368	1.509	0	0	0	0
00023	001	-46	106	0	0	0	0
00023	002	0	0	0	0	0	0
00023	003	0	-1	0	0	0	0
00023	004	-47	-344	0	0	0	0
00023	005	-149	-1.074	0	0	0	0
00024	001	-6	-5	0	0	0	0
00024	002	0	-1	0	0	0	0
00024	003	-1	0	0	0	0	0
00024	004	371	-680	0	0	0	0
00024	005	1.227	-2.139	0	0	0	0
00025	001	0	-39	0	0	0	0
00025	002	0	-2	0	0	0	0
00025	003	2	-5	0	0	0	0
00025	004	-85	626	0	0	0	0
00025	005	-308	2.222	0	0	0	0
00026	001	25	-45	0	0	0	0
00026	002	0	-1	0	0	0	0
00026	003	-2	3	0	0	0	0
00026	004	-232	274	0	0	0	0
00026	005	-824	938	0	0	0	0
00027	001	17	-15	0	0	0	0
00027	002	0	0	0	0	0	0
00027	003	-2	2	0	0	0	0
00027	004	-176	154	0	0	0	0
00027	005	-630	551	0	0	0	0
00028	001	-1	1	0	0	0	0
00028	002	0	0	0	0	0	0
00028	003	0	0	0	0	0	0
00028	004	13	-16	0	0	0	0
00028	005	46	-57	0	0	0	0
00029	001	0	0	0	0	0	0
00029	002	0	0	0	0	0	0
00029	003	0	0	0	0	0	0
00029	004	0	0	0	0	0	0
00029	005	-1	0	0	0	0	0
00030	001	0	0	0	0	0	0
00030	002	0	0	0	0	0	0
00030	003	0	0	0	0	0	0
00030	004	0	0	0	0	0	0
00030	005	0	0	0	0	0	0
00031	001	0	0	0	0	0	0
00031	002	0	0	0	0	0	0
00031	003	0	0	0	0	0	0
00031	004	0	0	0	0	0	0
00031	005	0	0	0	0	0	0
00032	001	0	0	0	0	0	0
00032	002	0	0	0	0	0	0
00032	003	0	0	0	0	0	0
00032	004	0	0	0	0	0	0
00032	005	0	0	0	0	0	0
00033	001	0	0	0	0	0	0
00033	002	0	0	0	0	0	0
00033	003	0	0	0	0	0	0
00033	004	0	0	0	0	0	0
00033	005	0	0	0	0	0	0
00034	001	0	0	0	0	0	0
00034	002	0	0	0	0	0	0
00034	003	0	0	0	0	0	0
00034	004	0	0	0	0	0	0
00034	005	0	0	0	0	0	0
00035	001	0	0	0	0	0	0
00035	002	0	0	0	0	0	0
00035	003	0	0	0	0	0	0
00035	004	0	0	0	0	0	0
00035	005	0	0	0	0	0	0
00036	001	0	0	0	0	0	0
00036	002	0	0	0	0	0	0
00036	003	0	0	0	0	0	0
00036	004	0	0	0	0	0	0
00036	005	0	0	0	0	0	0
00037	001	0	0	0	0	0	0
00037	002	0	0	0	0	0	0
00037	003	0	0	0	0	0	0
00037	004	0	0	0	0	0	0
00037	005	0	0	0	0	0	0
00038	001	0	0	0	0	0	0
00038	002	0	0	0	0	0	0
00038	003	0	0	0	0	0	0
00038	004	0	0	0	0	0	0
00038	005	0	0	0	0	0	0
00039	001	0	0	0	0	0	0
00039	002	0	0	0	0	0	0
00039	003	0	0	0	0	0	0

Id_{Nd}	CC	F_X	F_Y	F_Z	M_X	M_Y	M_Z
		[N]	[N]	[N]	[N·m]	[N·m]	[N·m]
00039	004	0	0	0	0	0	0
00039	005	0	0	0	0	0	0
00040	001	0	0	0	0	0	0
00040	002	0	0	0	0	0	0
00040	003	0	0	0	0	0	0
00040	004	0	0	0	0	0	0
00040	005	0	0	0	0	0	0
00041	001	0	0	0	0	0	0
00041	002	0	0	0	0	0	0
00041	003	0	0	0	0	0	0
00041	004	0	0	0	0	0	0
00041	005	0	0	0	0	0	0
00042	001	0	0	0	0	0	0
00042	002	0	0	0	0	0	0
00042	003	0	0	0	0	0	0
00042	004	0	0	0	0	0	0
00042	005	0	0	0	0	0	0
00043	001	0	0	0	0	0	0
00043	002	0	0	0	0	0	0
00043	003	0	0	0	0	0	0
00043	004	0	0	0	0	0	0
00043	005	0	0	0	0	0	0
00044	001	0	0	0	0	0	0
00044	002	0	0	0	0	0	0
00044	003	0	0	0	0	0	0
00044	004	0	0	0	0	0	0
00044	005	0	0	0	0	0	0
00045	001	0	0	0	0	0	0
00045	002	0	0	0	0	0	0
00045	003	0	0	0	0	0	0
00045	004	0	0	0	0	0	0
00045	005	0	0	0	0	0	0
00046	001	0	0	0	0	0	0
00046	002	0	0	0	0	0	0
00046	003	0	0	0	0	0	0
00046	004	0	0	0	0	0	0
00046	005	0	0	0	0	0	0
00047	001	0	0	0	0	0	0
00047	002	0	0	0	0	0	0
00047	003	0	0	0	0	0	0
00047	004	0	0	0	0	0	0
00047	005	0	0	0	0	0	0
00048	001	0	0	0	0	0	0
00048	002	0	0	0	0	0	0
00048	003	0	0	0	0	0	0
00048	004	0	0	0	0	0	0
00048	005	0	0	0	0	0	0
00049	001	0	0	0	0	0	0
00049	002	0	0	0	0	0	0
00049	003	0	0	0	0	0	0
00049	004	0	0	0	0	0	0
00049	005	0	0	0	0	0	0
00050	001	221	-14	0	0	0	0
00050	002	-2	-1	0	0	0	0
00050	003	0	2	0	0	0	0
00050	004	-1.089	275	0	0	0	0
00050	005	-3.581	916	0	0	0	0
00051	001	-119	50	0	0	0	0
00051	002	-1	0	0	0	0	0
00051	003	-1	0	0	0	0	0
00051	004	767	-298	0	0	0	0
00051	005	2.499	-979	0	0	0	0
00052	001	8	-26	0	0	0	0
00052	002	-1	0	0	0	0	0
00052	003	0	0	0	0	0	0
00052	004	-231	201	0	0	0	0
00052	005	-715	647	0	0	0	0
00053	001	17	-3	0	0	0	0
00053	002	0	0	0	0	0	0
00053	003	3	-1	0	0	0	0
00053	004	-715	158	0	0	0	0
00053	005	-2.239	498	0	0	0	0
00054	001	-57	26	0	0	0	0
00054	002	-1	0	0	0	0	0
00054	003	-3	2	0	0	0	0
00054	004	667	-449	0	0	0	0
00054	005	2.229	-1.458	0	0	0	0
00055	001	-6	-17	0	0	0	0
00055	002	0	0	0	0	0	0
00055	003	-1	-1	0	0	0	0
00055	004	-255	329	0	0	0	0
00055	005	-778	1.068	0	0	0	0
00056	001	-46	23	0	0	0	0
00056	002	0	0	0	0	0	0
00056	003	2	-1	0	0	0	0

Id_{Nd}	CC	F_X	F_Y	F_Z	M_X	M_Y	M_Z
		[N]	[N]	[N]	[N·m]	[N·m]	[N·m]
00056	004	-607	234	0	0	0	0
00056	005	-1.863	724	0	0	0	0
00057	001	51	-58	0	0	0	0
00057	002	2	-1	0	0	0	0
00057	003	-2	2	0	0	0	0
00057	004	448	-587	0	0	0	0
00057	005	1.545	-1.913	0	0	0	0
00058	001	-71	85	0	0	0	0
00058	002	-2	3	0	0	0	0
00058	003	-1	0	0	0	0	0
00058	004	-387	557	0	0	0	0
00058	005	-1.338	1.927	0	0	0	0
00059	001	5	-56	0	0	0	0
00059	002	0	-2	0	0	0	0
00059	003	0	-1	0	0	0	0
00059	004	349	-619	0	0	0	0
00059	005	1.065	-2.003	0	0	0	0
00060	001	-24	43	0	0	0	0
00060	002	0	1	0	0	0	0
00060	003	0	0	0	0	0	0
00060	004	211	125	0	0	0	0
00060	005	663	383	0	0	0	0
00061	001	-154	157	0	0	0	0
00061	002	-2	1	0	0	0	0
00061	003	0	0	0	0	0	0
00061	004	-306	517	0	0	0	0
00061	005	-998	1.662	0	0	0	0
00062	001	22	-227	0	0	0	0
00062	002	1	-3	0	0	0	0
00062	003	0	-1	0	0	0	0
00062	004	157	-642	0	0	0	0
00062	005	485	-2.060	0	0	0	0
00063	001	16	93	0	0	0	0
00063	002	1	0	0	0	0	0
00063	003	0	0	0	0	0	0
00063	004	162	178	0	0	0	0
00063	005	513	546	0	0	0	0
00064	001	-139	189	0	0	0	0
00064	002	0	0	0	0	0	0
00064	003	1	-1	0	0	0	0
00064	004	-132	347	0	0	0	0
00064	005	-408	1.081	0	0	0	0
00065	001	20	-437	0	0	0	0
00065	002	0	1	0	0	0	0
00065	003	0	2	0	0	0	0
00065	004	36	-493	0	0	0	0
00065	005	116	-1.556	0	0	0	0
00066	001	99	236	0	0	0	0
00066	002	0	0	0	0	0	0
00066	003	0	-1	0	0	0	0
00066	004	129	308	0	0	0	0
00066	005	410	944	0	0	0	0
00067	001	-139	209	0	0	0	0
00067	002	0	0	0	0	0	0
00067	003	1	-1	0	0	0	0
00067	004	-99	199	0	0	0	0
00067	005	-285	588	0	0	0	0
00068	001	-59	-693	0	0	0	0
00068	002	0	0	0	0	0	0
00068	003	0	4	0	0	0	0
00068	004	-65	-404	0	0	0	0
00068	005	-184	-1.196	0	0	0	0
00069	001	288	500	0	0	0	0
00069	002	0	1	0	0	0	0
00069	003	-2	-3	0	0	0	0
00069	004	146	311	0	0	0	0
00069	005	445	882	0	0	0	0
00070	001	-147	94	0	0	0	0
00070	002	-2	0	0	0	0	0
00070	003	1	0	0	0	0	0
00070	004	-105	86	0	0	0	0
00070	005	-249	241	0	0	0	0
00071	001	-165	-721	0	0	0	0
00071	002	-2	-7	0	0	0	0
00071	003	1	5	0	0	0	0
00071	004	-171	-220	0	0	0	0
00071	005	-429	-505	0	0	0	0
00072	001	569	453	0	0	0	0
00072	002	6	5	0	0	0	0
00072	003	-4	-3	0	0	0	0
00072	004	20	38	0	0	0	0
00072	005	4	61	0	0	0	0
00073	001	126	129	0	0	0	0
00073	002	0	0	0	0	0	0
00073	003	-2	-2	0	0	0	0

Id_{Nd}	CC	F_X	F_Y	F_Z	M_X	M_Y	M_Z
		[N]	[N]	[N]	[N·m]	[N·m]	[N·m]
00073	004	-34	-18	0	0	0	0
00073	005	-97	-30	0	0	0	0
00130	001	221	-1.921	5.000	359	-224	12
00130	002	17	-53	2.297	14	9	0
00130	003	-13	-9	-22	4	-7	0
00130	004	-4.396	215	1.045	-2	-2.158	-49
00130	005	-13.716	904	4.280	4	-8.640	-156
00131	001	175	-601	6.058	-195	-503	21
00131	002	7	-36	2.957	8	3	1
00131	003	8	20	-51	-5	8	2
00131	004	-4.592	846	1.028	-138	-2.293	-305
00131	005	-13.821	3.290	4.074	-550	-8.948	-1.085
00132	001	57	-3.274	6.769	464	-641	0
00132	002	-7	-16	3.308	-3	-7	0
00132	003	6	6	-47	-10	10	0
00132	004	-4.666	710	636	-29	-2.063	328
00132	005	-13.773	2.671	2.564	-112	-8.095	1.023
00133	001	227	-3.033	7.589	237	-1.294	-48
00133	002	-10	-20	1.611	0	-17	0
00133	003	-6	1	23	-3	6	0
00133	004	-3.559	718	476	-38	-1.845	171
00133	005	-10.565	2.878	1.973	-157	-7.288	531
00134	001	-146	-2.139	8.662	-24	-1.723	-162
00134	002	-1	10	3.251	-5	-12	-2
00134	003	5	2	-20	2	14	2
00134	004	-4.340	1.093	450	-110	-2.005	-266
00134	005	-12.669	4.255	1.713	-435	-7.644	-884
00135	001	-424	-4.757	9.478	665	-1.876	71
00135	002	-3	-10	3.120	3	-10	1
00135	003	5	0	-6	0	14	0
00135	004	-4.814	665	300	-33	-1.818	287
00135	005	-14.106	2.752	1.188	-137	-6.996	885
00136	001	-210	-2.079	9.969	-81	-2.477	-44
00136	002	-6	44	1.559	-7	-12	0
00136	003	-5	29	17	-3	10	0
00136	004	-3.489	835	85	-58	-1.553	144
00136	005	-10.290	3.439	378	-237	-6.031	453
00137	001	-484	-2.175	11.221	-1	-3.091	-306
00137	002	0	-24	3.377	7	-8	0
00137	003	4	-24	-31	13	18	2
00137	004	-4.153	1.273	46	-101	-1.546	-214
00137	005	-11.976	4.904	141	-406	-5.771	-671
00138	001	-1.291	-4.634	12.852	738	-3.304	198
00138	002	6	-16	2.847	4	-2	0
00138	003	7	-13	8	7	19	-1
00138	004	-4.479	572	-154	-38	-1.381	243
00138	005	-12.830	2.552	-620	-162	-5.183	729
00139	001	-1.050	-462	13.276	-168	-3.656	-3
00139	002	5	19	2.877	-4	-4	0
00139	003	6	31	5	-7	22	0
00139	004	-3.232	948	-426	-113	-1.051	107
00139	005	-9.216	3.909	-1.606	-441	-3.939	337
00140	001	-2.006	-1.774	13.412	375	-4.068	-349
00140	002	-8	1	3.363	-4	-13	-1
00140	003	12	34	-45	-14	24	2
00140	004	-3.877	1.074	-668	-62	-892	-154
00140	005	-10.712	4.059	-2.638	-245	-3.126	-436
00141	001	-2.903	-1.959	13.132	448	-4.225	350
00141	002	-18	-43	1.610	7	-20	2
00141	003	8	-9	19	0	21	-2
00141	004	-3.487	1.136	-639	-102	-665	147
00141	005	-9.025	4.286	-2.505	-382	-2.257	393
00142	001	-2.805	327	12.919	-216	-3.824	60
00142	002	-14	13	3.171	-4	-18	0
00142	003	20	24	-20	-2	27	0
00142	004	-2.376	1.229	-1.103	-94	-285	50
00142	005	-5.699	4.356	-4.191	-312	-798	156
00143	001	-4.891	-1.859	10.121	200	-3.287	-71
00143	002	-21	26	3.201	-3	-15	-1
00143	003	40	29	-43	-4	28	2
00143	004	-2.010	1.523	-1.242	-105	-61	-115
00143	005	-3.650	5.070	-4.654	-365	182	-317
00144	001	-8.173	-1.978	5.034	-132	-2.930	569
00144	002	-37	16	1.500	-1	-13	3
00144	003	56	34	15	0	23	-5
00144	004	-19	1.321	-417	-27	235	-32
00144	005	3.088	3.962	-1.621	-51	1.156	-96
00145	001	379	-557	5.698	378	-70	-78
00145	002	29	2	2.327	2	-2	1
00145	003	-11	16	-34	-12	-2	-1
00145	004	0	4.740	664	-2.345	-3	295
00145	005	-174	14.372	2.533	-8.901	-20	966
00146	001	2.108	-149	6.448	263	338	43
00146	002	105	-6	3.558	3	17	0
00146	003	52	-6	-52	2	16	0

Id_{Nd}	CC	F_X	F_Y	F_Z	M_X	M_Y	M_Z
		[N]	[N]	[N]	[N·m]	[N·m]	[N·m]
00146	004	-577	4.609	687	-2.401	-46	-282
00146	005	-2.092	13.565	2.621	-9.107	-170	-917
00147	001	1.591	-100	7.102	185	107	1
00147	002	-28	1	3.595	-1	-4	0
00147	003	-22	-8	-28	8	-7	0
00147	004	-133	3.911	352	-2.259	-38	93
00147	005	-694	11.575	1.439	-8.727	-145	284
00148	001	2.119	-292	7.362	162	203	-6
00148	002	19	10	2.400	-9	0	0
00148	003	3	6	-26	3	-2	-1
00148	004	-169	4.144	386	-2.302	-29	287
00148	005	-845	12.029	1.504	-8.818	-115	895
00149	001	2.993	-124	7.611	-22	352	28
00149	002	39	-7	3.569	0	-1	0
00149	003	27	-10	-5	10	5	2
00149	004	-520	4.928	384	-2.447	-39	-304
00149	005	-2.006	14.632	1.456	-9.296	-151	-1.021
00150	001	2.676	81	8.782	-195	181	7
00150	002	-45	-3	3.544	1	-10	0
00150	003	-41	-1	-6	9	-14	0
00150	004	-248	3.471	161	-2.159	-43	159
00150	005	-1.211	10.134	724	-8.408	-174	477
00151	001	3.149	-276	7.852	-299	412	26
00151	002	34	6	2.400	-10	3	0
00151	003	11	6	-13	1	-5	-1
00151	004	-419	4.247	222	-2.187	-37	328
00151	005	-1.740	12.396	906	-8.412	-144	1.004
00152	001	3.313	45	8.662	-545	321	-33
00152	002	-7	3	3.631	-9	-10	-1
00152	003	-5	-8	8	8	-5	1
00152	004	-441	4.751	303	-2.356	-59	-275
00152	005	-1.839	14.124	1.135	-8.988	-237	-957
00153	001	3.108	-323	8.952	-701	169	45
00153	002	-7	6	2.441	-10	-6	2
00153	003	-4	10	-4	1	0	1
00153	004	-777	4.080	271	-2.266	-39	254
00153	005	-2.898	11.899	1.028	-8.654	-158	873
00154	001	4.035	140	9.696	-937	510	-8
00154	002	53	-8	3.542	1	6	0
00154	003	34	-3	11	7	9	0
00154	004	-694	4.934	117	-2.114	-83	-313
00154	005	-2.703	14.549	478	-8.125	-321	-967
00155	001	2.822	-123	10.078	-1.234	218	30
00155	002	-52	-11	3.535	1	-8	1
00155	003	-37	-5	10	8	-9	0
00155	004	-512	3.417	86	-1.977	-62	-150
00155	005	-2.194	10.066	388	-7.685	-258	-462
00156	001	3.062	-172	10.043	-1.546	270	136
00156	002	14	10	2.443	-11	-2	2
00156	003	-4	10	-6	2	-2	0
00156	004	-827	4.424	166	-2.098	-40	260
00156	005	-3.120	12.966	612	-7.948	-158	850
00157	001	3.196	299	10.962	-1.772	378	-52
00157	002	6	5	3.632	-9	1	-1
00157	003	-2	-3	13	8	1	0
00157	004	-725	4.710	33	-1.964	-92	-272
00157	005	-2.943	13.853	112	-7.491	-359	-853
00158	001	1.546	76	10.579	-2.034	-58	31
00158	002	-25	7	2.417	-9	-2	0
00158	003	-10	7	-7	4	2	0
00158	004	-556	3.737	-20	-1.765	-39	-71
00158	005	-2.243	11.013	-72	-6.796	-151	-226
00159	001	2.659	411	12.835	-2.753	412	234
00159	002	50	-9	3.541	0	13	-1
00159	003	34	-4	9	13	13	-1
00159	004	-955	4.286	-114	-1.725	-82	226
00159	005	-3.634	12.510	-480	-6.489	-336	702
00160	001	838	544	12.887	-2.879	126	-176
00160	002	-33	-7	3.550	-1	-2	0
00160	003	-38	-6	2	14	-7	1
00160	004	-674	4.355	-193	-1.646	-110	-245
00160	005	-2.730	12.667	-779	-6.184	-426	-779
00161	001	195	862	12.115	-3.115	-41	26
00161	002	-7	9	2.399	-9	-1	0
00161	003	-6	3	-11	11	0	0
00161	004	-575	3.515	-243	-1.343	-22	17
00161	005	-2.200	10.092	-945	-5.087	-81	38
00162	001	635	1.491	14.155	-3.688	170	253
00162	002	36	-3	3.573	-5	4	0
00162	003	23	-11	-4	21	6	-1
00162	004	-903	4.142	-582	-1.144	-109	191
00162	005	-3.374	11.790	-2.277	-4.172	-425	544
00163	001	-1.658	1.645	14.924	-3.956	-212	-404
00163	002	-38	-4	3.556	-8	-10	0
00163	003	-50	-11	-1	22	-14	2

Id_{Nd}	CC	F_X	F_Y	F_Z	M_X	M_Y	M_Z
		[N]	[N]	[N]	[N·m]	[N·m]	[N·m]
00163	004	-666	3.915	-632	-1.082	-137	-196
00163	005	-2.535	10.945	-2.506	-3.864	-502	-602
00164	001	-888	1.985	12.276	-3.736	55	50
00164	002	24	18	2.429	-20	2	1
00164	003	-7	-7	-17	18	-2	0
00164	004	-737	2.679	-599	-643	-23	72
00164	005	-2.513	6.895	-2.305	-2.282	-68	169
00165	001	-1.974	3.668	13.460	-3.620	-332	188
00165	002	7	23	3.659	-22	2	2
00165	003	-23	-27	-13	27	-2	-1
00165	004	-1.223	3.213	-1.197	-354	-127	165
00165	005	-4.085	7.977	-4.528	-999	-435	411
00166	001	-1.496	4.851	10.058	-3.422	-173	-420
00166	002	-32	34	2.436	-24	-1	-4
00166	003	-21	-27	-36	25	1	3
00166	004	-748	2.086	-958	-173	-39	-18
00166	005	-2.106	3.801	-3.662	-281	-71	-10
00167	001	-410	6.754	4.629	-2.473	-578	-106
00167	002	6	13	3.508	-4	2	0
00167	003	-13	-64	-33	29	9	2
00167	004	-1.333	135	-601	214	-10	28
00167	005	-3.673	-2.361	-2.157	1.009	32	80
00168	001	0	0	0	0	0	0
00168	002	0	0	0	0	0	0
00168	003	0	0	0	0	0	0
00168	004	0	0	0	0	0	0
00168	005	0	0	0	0	0	0
00169	001	0	0	0	0	0	0
00169	002	0	0	0	0	0	0
00169	003	0	0	0	0	0	0
00169	004	0	0	0	0	0	0
00169	005	0	0	0	0	0	0
00170	001	0	0	0	0	0	0
00170	002	0	0	0	0	0	0
00170	003	0	0	0	0	0	0
00170	004	0	0	0	0	0	0
00170	005	0	0	0	0	0	0
00171	001	0	0	0	0	0	0
00171	002	0	0	0	0	0	0
00171	003	0	0	0	0	0	0
00171	004	0	0	0	0	0	0
00171	005	0	0	0	0	0	0
00172	001	0	0	0	0	0	0
00172	002	0	0	0	0	0	0
00172	003	0	0	0	0	0	0
00172	004	0	0	0	0	0	0
00172	005	0	0	0	0	0	0
00173	001	0	0	0	0	0	0
00173	002	0	0	0	0	0	0
00173	003	0	0	0	0	0	0
00173	004	0	0	0	0	0	0
00173	005	0	0	0	0	0	0
00174	001	0	0	0	0	0	0
00174	002	0	0	0	0	0	0
00174	003	0	0	0	0	0	0
00174	004	0	0	0	0	0	0
00174	005	0	0	0	0	0	0
00175	001	0	0	0	0	0	0
00175	002	0	0	0	0	0	0
00175	003	0	0	0	0	0	0
00175	004	0	0	0	0	0	0
00175	005	0	0	0	0	0	0
00176	001	0	0	0	0	0	0
00176	002	0	0	0	0	0	0
00176	003	0	0	0	0	0	0
00176	004	0	0	0	0	0	0
00176	005	0	0	0	0	0	0
00177	001	0	0	0	0	0	0
00177	002	0	0	0	0	0	0
00177	003	0	0	0	0	0	0
00177	004	0	0	0	0	0	0
00177	005	0	0	0	0	0	0
00178	001	0	0	0	0	0	0
00178	002	0	0	0	0	0	0
00178	003	0	0	0	0	0	0
00178	004	0	0	0	0	0	0
00178	005	0	0	0	0	0	0
00179	001	0	0	0	0	0	0
00179	002	0	0	0	0	0	0
00179	003	0	0	0	0	0	0
00179	004	0	0	0	0	0	0
00179	005	0	0	0	0	0	0
00180	001	0	0	0	0	0	0
00180	002	0	0	0	0	0	0
00180	003	0	0	0	0	0	0

Id_{Nd}	CC	F_X	F_Y	F_Z	M_X	M_Y	M_Z
		[N]	[N]	[N]	[N·m]	[N·m]	[N·m]
00180	004	-2	2	0	0	0	0
00180	005	-6	7	0	0	0	0
00181	001	4	-1	0	0	0	0
00181	002	0	0	0	0	0	0
00181	003	0	0	0	0	0	0
00181	004	-14	-9	0	0	0	0
00181	005	-46	-29	0	0	0	0
00182	001	-16	19	0	0	0	0
00182	002	2	-1	0	0	0	0
00182	003	-2	2	0	0	0	0
00182	004	-235	178	0	0	0	0
00182	005	-790	600	0	0	0	0
00183	001	0	0	0	0	0	0
00183	002	0	0	0	0	0	0
00183	003	0	0	0	0	0	0
00183	004	0	0	0	0	0	0
00183	005	0	0	0	0	0	0
00184	001	-60	568	0	0	0	0
00184	002	0	3	0	0	0	0
00184	003	1	-4	0	0	0	0
00184	004	30	-102	0	0	0	0
00184	005	82	-284	0	0	0	0
00185	001	-243	36	0	0	0	0
00185	002	-2	0	0	0	0	0
00185	003	2	0	0	0	0	0
00185	004	42	8	0	0	0	0
00185	005	131	19	0	0	0	0
00186	001	89	-70	0	0	0	0
00186	002	1	0	0	0	0	0
00186	003	-1	0	0	0	0	0
00186	004	109	-40	0	0	0	0
00186	005	260	-118	0	0	0	0
00187	001	-129	84	0	0	0	0
00187	002	0	0	0	0	0	0
00187	003	1	0	0	0	0	0
00187	004	-24	44	0	0	0	0
00187	005	-99	134	0	0	0	0
00188	001	26	-33	0	0	0	0
00188	002	0	0	0	0	0	0
00188	003	0	0	0	0	0	0
00188	004	-7	-35	0	0	0	0
00188	005	-47	-106	0	0	0	0
00189	001	74	55	0	0	0	0
00189	002	0	0	0	0	0	0
00189	003	0	0	0	0	0	0
00189	004	27	53	0	0	0	0
00189	005	74	166	0	0	0	0
00190	001	9	-45	0	0	0	0
00190	002	-1	0	0	0	0	0
00190	003	0	0	0	0	0	0
00190	004	-165	-50	0	0	0	0
00190	005	-519	-155	0	0	0	0
00191	001	88	8	0	0	0	0
00191	002	1	0	0	0	0	0
00191	003	0	0	0	0	0	0
00191	004	92	-2	0	0	0	0
00191	005	316	-5	0	0	0	0
00192	001	14	-7	0	0	0	0
00192	002	0	0	0	0	0	0
00192	003	0	0	0	0	0	0
00192	004	-270	-18	0	0	0	0
00192	005	-833	-56	0	0	0	0
00193	001	22	-1	0	0	0	0
00193	002	1	0	0	0	0	0
00193	003	1	0	0	0	0	0
00193	004	78	27	0	0	0	0
00193	005	275	77	0	0	0	0
00194	001	5	2	0	0	0	0
00194	002	-1	0	0	0	0	0
00194	003	0	0	0	0	0	0
00194	004	117	43	0	0	0	0
00194	005	317	135	0	0	0	0
00195	001	14	0	0	0	0	0
00195	002	0	0	0	0	0	0
00195	003	1	0	0	0	0	0
00195	004	-46	-53	0	0	0	0
00195	005	-182	-167	0	0	0	0
00196	001	0	-2	0	0	0	0
00196	002	0	0	0	0	0	0
00196	003	0	0	0	0	0	0
00196	004	137	30	0	0	0	0
00196	005	417	99	0	0	0	0
00197	001	28	6	0	0	0	0
00197	002	0	0	0	0	0	0
00197	003	0	0	0	0	0	0

Id_{Nd}	CC	F_X	F_Y	F_Z	M_X	M_Y	M_Z
		[N]	[N]	[N]	[N·m]	[N·m]	[N·m]
00197	004	-144	-44	0	0	0	0
00197	005	-477	-141	0	0	0	0
00198	001	-39	-10	0	0	0	0
00198	002	0	0	0	0	0	0
00198	003	1	-1	0	0	0	0
00198	004	299	-46	0	0	0	0
00198	005	990	-156	0	0	0	0
00199	001	1	10	0	0	0	0
00199	002	0	0	0	0	0	0
00199	003	0	0	0	0	0	0
00199	004	-11	-21	0	0	0	0
00199	005	-34	-52	0	0	0	0
00200	001	4	9	0	0	0	0
00200	002	0	0	0	0	0	0
00200	003	0	0	0	0	0	0
00200	004	-5	4	0	0	0	0
00200	005	-13	9	0	0	0	0
00201	001	-5	-4	0	0	0	0
00201	002	0	0	0	0	0	0
00201	003	0	0	0	0	0	0
00201	004	-4	-3	0	0	0	0
00201	005	-11	-8	0	0	0	0
00202	001	0	1	0	0	0	0
00202	002	0	0	0	0	0	0
00202	003	0	0	0	0	0	0
00202	004	0	0	0	0	0	0
00202	005	1	0	0	0	0	0
00203	001	-1	0	0	0	0	0
00203	002	0	0	0	0	0	0
00203	003	0	0	0	0	0	0
00203	004	0	0	0	0	0	0
00203	005	1	0	0	0	0	0
00204	001	1	-1	0	0	0	0
00204	002	0	0	0	0	0	0
00204	003	0	0	0	0	0	0
00204	004	6	-4	0	0	0	0
00204	005	19	-12	0	0	0	0
00205	001	-2	3	0	0	0	0
00205	002	0	0	0	0	0	0
00205	003	0	0	0	0	0	0
00205	004	0	8	0	0	0	0
00205	005	-2	25	0	0	0	0
00206	001	-3	-2	0	0	0	0
00206	002	0	0	0	0	0	0
00206	003	0	0	0	0	0	0
00206	004	-4	-6	0	0	0	0
00206	005	-12	-20	0	0	0	0
00207	001	-1	1	0	0	0	0
00207	002	0	0	0	0	0	0
00207	003	0	0	0	0	0	0
00207	004	-4	6	0	0	0	0
00207	005	-14	20	0	0	0	0
00208	001	-2	0	0	0	0	0
00208	002	0	0	0	0	0	0
00208	003	0	0	0	0	0	0
00208	004	-12	-1	0	0	0	0
00208	005	-40	-3	0	0	0	0
00209	001	-1	0	0	0	0	0
00209	002	0	0	0	0	0	0
00209	003	0	0	0	0	0	0
00209	004	-4	-5	0	0	0	0
00209	005	-13	-14	0	0	0	0
00210	001	0	0	0	0	0	0
00210	002	0	0	0	0	0	0
00210	003	0	0	0	0	0	0
00210	004	-5	5	0	0	0	0
00210	005	-15	16	0	0	0	0
00211	001	0	0	0	0	0	0
00211	002	0	0	0	0	0	0
00211	003	0	0	0	0	0	0
00211	004	-5	-6	0	0	0	0
00211	005	-14	-18	0	0	0	0
00212	001	1	-2	0	0	0	0
00212	002	0	0	0	0	0	0
00212	003	0	0	0	0	0	0
00212	004	-10	20	0	0	0	0
00212	005	-33	65	0	0	0	0
00213	001	-53	360	0	0	0	0
00213	002	0	2	0	0	0	0
00213	003	0	-2	0	0	0	0
00213	004	-16	166	0	0	0	0
00213	005	-41	454	0	0	0	0
00214	001	-8	4	0	0	0	0
00214	002	0	0	0	0	0	0
00214	003	0	0	0	0	0	0

Id_{Nd}	CC	F_X	F_Y	F_Z	M_X	M_Y	M_Z
		[N]	[N]	[N]	[N·m]	[N·m]	[N·m]
00214	004	0	2	0	0	0	0
00214	005	-1	4	0	0	0	0
00215	001	0	0	0	0	0	0
00215	002	0	0	0	0	0	0
00215	003	0	0	0	0	0	0
00215	004	0	0	0	0	0	0
00215	005	1	0	0	0	0	0
00216	001	0	0	0	0	0	0
00216	002	0	0	0	0	0	0
00216	003	0	0	0	0	0	0
00216	004	0	0	0	0	0	0
00216	005	0	0	0	0	0	0
00217	001	0	0	0	0	0	0
00217	002	0	0	0	0	0	0
00217	003	0	0	0	0	0	0
00217	004	0	0	0	0	0	0
00217	005	0	0	0	0	0	0
00218	001	0	0	0	0	0	0
00218	002	0	0	0	0	0	0
00218	003	0	0	0	0	0	0
00218	004	0	0	0	0	0	0
00218	005	-1	0	0	0	0	0
00219	001	0	0	0	0	0	0
00219	002	0	0	0	0	0	0
00219	003	0	0	0	0	0	0
00219	004	0	0	0	0	0	0
00219	005	0	0	0	0	0	0
00220	001	0	0	0	0	0	0
00220	002	0	0	0	0	0	0
00220	003	0	0	0	0	0	0
00220	004	0	0	0	0	0	0
00220	005	0	0	0	0	0	0
00221	001	0	0	0	0	0	0
00221	002	0	0	0	0	0	0
00221	003	0	0	0	0	0	0
00221	004	0	0	0	0	0	0
00221	005	1	0	0	0	0	0
00222	001	0	0	0	0	0	0
00222	002	0	0	0	0	0	0
00222	003	0	0	0	0	0	0
00222	004	0	0	0	0	0	0
00222	005	1	0	0	0	0	0
00223	001	0	0	0	0	0	0
00223	002	0	0	0	0	0	0
00223	003	0	0	0	0	0	0
00223	004	0	0	0	0	0	0
00223	005	1	0	0	0	0	0
00224	001	0	0	0	0	0	0
00224	002	0	0	0	0	0	0
00224	003	0	0	0	0	0	0
00224	004	0	0	0	0	0	0
00224	005	1	0	0	0	0	0
00225	001	0	0	0	0	0	0
00225	002	0	0	0	0	0	0
00225	003	0	0	0	0	0	0
00225	004	0	0	0	0	0	0
00225	005	1	0	0	0	0	0
00226	001	0	0	0	0	0	0
00226	002	0	0	0	0	0	0
00226	003	0	0	0	0	0	0
00226	004	1	0	0	0	0	0
00226	005	3	-1	0	0	0	0
00227	001	0	0	0	0	0	0
00227	002	0	0	0	0	0	0
00227	003	0	0	0	0	0	0
00227	004	1	1	0	0	0	0
00227	005	3	2	0	0	0	0
00228	001	27	-162	0	0	0	0
00228	002	0	-1	0	0	0	0
00228	003	0	1	0	0	0	0
00228	004	-2	-55	0	0	0	0
00228	005	-9	-150	0	0	0	0
00229	001	0	7	0	0	0	0
00229	002	0	0	0	0	0	0
00229	003	0	0	0	0	0	0
00229	004	0	1	0	0	0	0
00229	005	0	3	0	0	0	0
00230	001	0	0	0	0	0	0
00230	002	0	0	0	0	0	0
00230	003	0	0	0	0	0	0
00230	004	0	0	0	0	0	0
00230	005	0	0	0	0	0	0
00231	001	0	0	0	0	0	0
00231	002	0	0	0	0	0	0
00231	003	0	0	0	0	0	0

Id_{Nd}	CC	F_X	F_Y	F_Z	M_X	M_Y	M_Z
		[N]	[N]	[N]	[N·m]	[N·m]	[N·m]
00231	004	0	0	0	0	0	0
00231	005	0	0	0	0	0	0
00232	001	0	0	0	0	0	0
00232	002	0	0	0	0	0	0
00232	003	0	0	0	0	0	0
00232	004	0	0	0	0	0	0
00232	005	0	0	0	0	0	0
00233	001	0	0	0	0	0	0
00233	002	0	0	0	0	0	0
00233	003	0	0	0	0	0	0
00233	004	0	0	0	0	0	0
00233	005	0	0	0	0	0	0
00234	001	0	0	0	0	0	0
00234	002	0	0	0	0	0	0
00234	003	0	0	0	0	0	0
00234	004	0	0	0	0	0	0
00234	005	0	0	0	0	0	0
00235	001	0	0	0	0	0	0
00235	002	0	0	0	0	0	0
00235	003	0	0	0	0	0	0
00235	004	0	0	0	0	0	0
00235	005	0	0	0	0	0	0
00236	001	0	0	0	0	0	0
00236	002	0	0	0	0	0	0
00236	003	0	0	0	0	0	0
00236	004	0	0	0	0	0	0
00236	005	0	0	0	0	0	0
00237	001	0	0	0	0	0	0
00237	002	0	0	0	0	0	0
00237	003	0	0	0	0	0	0
00237	004	0	0	0	0	0	0
00237	005	0	0	0	0	0	0
00238	001	0	0	0	0	0	0
00238	002	0	0	0	0	0	0
00238	003	0	0	0	0	0	0
00238	004	0	0	0	0	0	0
00238	005	0	0	0	0	0	0
00239	001	0	0	0	0	0	0
00239	002	0	0	0	0	0	0
00239	003	0	0	0	0	0	0
00239	004	0	0	0	0	0	0
00239	005	0	0	0	0	0	0
00240	001	0	0	0	0	0	0
00240	002	0	0	0	0	0	0
00240	003	0	0	0	0	0	0
00240	004	0	0	0	0	0	0
00240	005	0	0	0	0	0	0
00241	001	0	0	0	0	0	0
00241	002	0	0	0	0	0	0
00241	003	0	0	0	0	0	0
00241	004	0	0	0	0	0	0
00241	005	0	0	0	0	0	0
00242	001	-40	178	0	0	0	0
00242	002	0	-1	0	0	0	0
00242	003	0	-1	0	0	0	0
00242	004	-27	389	0	0	0	0
00242	005	-78	1.188	0	0	0	0
00243	001	3	9	0	0	0	0
00243	002	0	0	0	0	0	0
00243	003	0	0	0	0	0	0
00243	004	0	6	0	0	0	0
00243	005	-2	17	0	0	0	0
00244	001	0	0	0	0	0	0
00244	002	0	0	0	0	0	0
00244	003	0	0	0	0	0	0
00244	004	0	0	0	0	0	0
00244	005	0	-1	0	0	0	0
00245	001	0	0	0	0	0	0
00245	002	0	0	0	0	0	0
00245	003	0	0	0	0	0	0
00245	004	0	0	0	0	0	0
00245	005	0	0	0	0	0	0
00246	001	0	0	0	0	0	0
00246	002	0	0	0	0	0	0
00246	003	0	0	0	0	0	0
00246	004	0	0	0	0	0	0
00246	005	0	0	0	0	0	0
00247	001	0	0	0	0	0	0
00247	002	0	0	0	0	0	0
00247	003	0	0	0	0	0	0
00247	004	0	0	0	0	0	0
00247	005	0	0	0	0	0	0
00248	001	0	0	0	0	0	0
00248	002	0	0	0	0	0	0
00248	003	0	0	0	0	0	0

Id_{Nd}	CC	F_X	F_Y	F_Z	M_X	M_Y	M_Z
		[N]	[N]	[N]	[N·m]	[N·m]	[N·m]
00248	004	0	0	0	0	0	0
00248	005	0	0	0	0	0	0
00249	001	0	0	0	0	0	0
00249	002	0	0	0	0	0	0
00249	003	0	0	0	0	0	0
00249	004	0	0	0	0	0	0
00249	005	0	0	0	0	0	0
00250	001	0	0	0	0	0	0
00250	002	0	0	0	0	0	0
00250	003	0	0	0	0	0	0
00250	004	0	0	0	0	0	0
00250	005	0	0	0	0	0	0
00251	001	0	0	0	0	0	0
00251	002	0	0	0	0	0	0
00251	003	0	0	0	0	0	0
00251	004	0	0	0	0	0	0
00251	005	0	0	0	0	0	0
00252	001	0	0	0	0	0	0
00252	002	0	0	0	0	0	0
00252	003	0	0	0	0	0	0
00252	004	0	0	0	0	0	0
00252	005	0	0	0	0	0	0
00253	001	0	0	0	0	0	0
00253	002	0	0	0	0	0	0
00253	003	0	0	0	0	0	0
00253	004	0	0	0	0	0	0
00253	005	0	0	0	0	0	0
00254	001	0	0	0	0	0	0
00254	002	0	0	0	0	0	0
00254	003	0	0	0	0	0	0
00254	004	0	0	0	0	0	0
00254	005	0	0	0	0	0	0
00255	001	0	0	0	0	0	0
00255	002	0	0	0	0	0	0
00255	003	0	0	0	0	0	0
00255	004	0	0	0	0	0	0
00255	005	0	0	0	0	0	0
00256	001	0	0	0	0	0	0
00256	002	0	0	0	0	0	0
00256	003	0	0	0	0	0	0
00256	004	0	0	0	0	0	0
00256	005	0	0	0	0	0	0
00257	001	-10	-131	0	0	0	0
00257	002	0	0	0	0	0	0
00257	003	0	1	0	0	0	0
00257	004	4	-85	0	0	0	0
00257	005	11	-267	0	0	0	0
00258	001	0	4	0	0	0	0
00258	002	0	0	0	0	0	0
00258	003	0	0	0	0	0	0
00258	004	0	2	0	0	0	0
00258	005	0	6	0	0	0	0
00259	001	0	0	0	0	0	0
00259	002	0	0	0	0	0	0
00259	003	0	0	0	0	0	0
00259	004	0	0	0	0	0	0
00259	005	0	0	0	0	0	0
00260	001	0	0	0	0	0	0
00260	002	0	0	0	0	0	0
00260	003	0	0	0	0	0	0
00260	004	0	0	0	0	0	0
00260	005	0	0	0	0	0	0
00261	001	0	0	0	0	0	0
00261	002	0	0	0	0	0	0
00261	003	0	0	0	0	0	0
00261	004	0	0	0	0	0	0
00261	005	0	0	0	0	0	0
00262	001	0	0	0	0	0	0
00262	002	0	0	0	0	0	0
00262	003	0	0	0	0	0	0
00262	004	0	0	0	0	0	0
00262	005	0	0	0	0	0	0
00263	001	0	0	0	0	0	0
00263	002	0	0	0	0	0	0
00263	003	0	0	0	0	0	0
00263	004	0	0	0	0	0	0
00263	005	0	0	0	0	0	0
00264	001	0	0	0	0	0	0
00264	002	0	0	0	0	0	0
00264	003	0	0	0	0	0	0
00264	004	0	0	0	0	0	0
00264	005	0	0	0	0	0	0
00265	001	0	0	0	0	0	0
00265	002	0	0	0	0	0	0
00265	003	0	0	0	0	0	0

Id_{Nd}	CC	F_X	F_Y	F_Z	M_X	M_Y	M_Z
		[N]	[N]	[N]	[N·m]	[N·m]	[N·m]
00265	004	0	0	0	0	0	0
00265	005	0	0	0	0	0	0
00266	001	0	0	0	0	0	0
00266	002	0	0	0	0	0	0
00266	003	0	0	0	0	0	0
00266	004	0	0	0	0	0	0
00266	005	0	0	0	0	0	0
00267	001	0	0	0	0	0	0
00267	002	0	0	0	0	0	0
00267	003	0	0	0	0	0	0
00267	004	0	0	0	0	0	0
00267	005	0	0	0	0	0	0
00268	001	0	0	0	0	0	0
00268	002	0	0	0	0	0	0
00268	003	0	0	0	0	0	0
00268	004	0	0	0	0	0	0
00268	005	0	0	0	0	0	0
00269	001	0	0	0	0	0	0
00269	002	0	0	0	0	0	0
00269	003	0	0	0	0	0	0
00269	004	0	0	0	0	0	0
00269	005	0	0	0	0	0	0
00270	001	0	0	0	0	0	0
00270	002	0	0	0	0	0	0
00270	003	0	0	0	0	0	0
00270	004	0	0	0	0	0	0
00270	005	0	0	0	0	0	0
00271	001	54	-87	0	0	0	0
00271	002	0	1	0	0	0	0
00271	003	0	1	0	0	0	0
00271	004	-15	337	0	0	0	0
00271	005	-42	1.044	0	0	0	0
00272	001	2	1	0	0	0	0
00272	002	0	0	0	0	0	0
00272	003	0	0	0	0	0	0
00272	004	2	0	0	0	0	0
00272	005	5	0	0	0	0	0
00273	001	0	0	0	0	0	0
00273	002	0	0	0	0	0	0
00273	003	0	0	0	0	0	0
00273	004	0	0	0	0	0	0
00273	005	0	0	0	0	0	0
00274	001	0	0	0	0	0	0
00274	002	0	0	0	0	0	0
00274	003	0	0	0	0	0	0
00274	004	0	0	0	0	0	0
00274	005	0	0	0	0	0	0
00275	001	0	0	0	0	0	0
00275	002	0	0	0	0	0	0
00275	003	0	0	0	0	0	0
00275	004	0	0	0	0	0	0
00275	005	0	0	0	0	0	0
00276	001	0	0	0	0	0	0
00276	002	0	0	0	0	0	0
00276	003	0	0	0	0	0	0
00276	004	0	0	0	0	0	0
00276	005	0	0	0	0	0	0
00277	001	0	0	0	0	0	0
00277	002	0	0	0	0	0	0
00277	003	0	0	0	0	0	0
00277	004	0	0	0	0	0	0
00277	005	0	0	0	0	0	0
00278	001	0	0	0	0	0	0
00278	002	0	0	0	0	0	0
00278	003	0	0	0	0	0	0
00278	004	0	0	0	0	0	0
00278	005	0	0	0	0	0	0
00279	001	0	0	0	0	0	0
00279	002	0	0	0	0	0	0
00279	003	0	0	0	0	0	0
00279	004	0	0	0	0	0	0
00279	005	0	0	0	0	0	0
00280	001	0	0	0	0	0	0
00280	002	0	0	0	0	0	0
00280	003	0	0	0	0	0	0
00280	004	0	0	0	0	0	0
00280	005	0	0	0	0	0	0
00281	001	0	0	0	0	0	0
00281	002	0	0	0	0	0	0
00281	003	0	0	0	0	0	0
00281	004	0	0	0	0	0	0
00281	005	0	0	0	0	0	0
00282	001	0	0	0	0	0	0
00282	002	0	0	0	0	0	0
00282	003	0	0	0	0	0	0

Id_{Nd}	CC	F_X	F_Y	F_Z	M_X	M_Y	M_Z
		[N]	[N]	[N]	[N·m]	[N·m]	[N·m]
00282	004	0	0	0	0	0	0
00282	005	0	0	0	0	0	0
00283	001	0	0	0	0	0	0
00283	002	0	0	0	0	0	0
00283	003	0	0	0	0	0	0
00283	004	0	0	0	0	0	0
00283	005	0	0	0	0	0	0
00284	001	0	0	0	0	0	0
00284	002	0	0	0	0	0	0
00284	003	0	0	0	0	0	0
00284	004	0	0	0	0	0	0
00284	005	0	0	0	0	0	0
00285	001	0	0	0	0	0	0
00285	002	0	0	0	0	0	0
00285	003	0	0	0	0	0	0
00285	004	0	0	0	0	0	0
00285	005	0	0	0	0	0	0
00286	001	12	-39	0	0	0	0
00286	002	0	0	0	0	0	0
00286	003	0	1	0	0	0	0
00286	004	37	-20	0	0	0	0
00286	005	116	-82	0	0	0	0
00287	001	0	2	0	0	0	0
00287	002	0	0	0	0	0	0
00287	003	0	0	0	0	0	0
00287	004	0	0	0	0	0	0
00287	005	0	1	0	0	0	0
00288	001	0	0	0	0	0	0
00288	002	0	0	0	0	0	0
00288	003	0	0	0	0	0	0
00288	004	0	0	0	0	0	0
00288	005	0	0	0	0	0	0
00289	001	0	0	0	0	0	0
00289	002	0	0	0	0	0	0
00289	003	0	0	0	0	0	0
00289	004	0	0	0	0	0	0
00289	005	0	0	0	0	0	0
00290	001	0	0	0	0	0	0
00290	002	0	0	0	0	0	0
00290	003	0	0	0	0	0	0
00290	004	0	0	0	0	0	0
00290	005	0	0	0	0	0	0
00291	001	0	0	0	0	0	0
00291	002	0	0	0	0	0	0
00291	003	0	0	0	0	0	0
00291	004	0	0	0	0	0	0
00291	005	0	0	0	0	0	0
00292	001	0	0	0	0	0	0
00292	002	0	0	0	0	0	0
00292	003	0	0	0	0	0	0
00292	004	0	0	0	0	0	0
00292	005	0	0	0	0	0	0
00293	001	0	0	0	0	0	0
00293	002	0	0	0	0	0	0
00293	003	0	0	0	0	0	0
00293	004	0	0	0	0	0	0
00293	005	0	0	0	0	0	0
00294	001	0	0	0	0	0	0
00294	002	0	0	0	0	0	0
00294	003	0	0	0	0	0	0
00294	004	0	0	0	0	0	0
00294	005	0	0	0	0	0	0
00295	001	0	0	0	0	0	0
00295	002	0	0	0	0	0	0
00295	003	0	0	0	0	0	0
00295	004	0	0	0	0	0	0
00295	005	0	0	0	0	0	0
00296	001	0	0	0	0	0	0
00296	002	0	0	0	0	0	0
00296	003	0	0	0	0	0	0
00296	004	0	0	0	0	0	0
00296	005	0	0	0	0	0	0
00297	001	0	0	0	0	0	0
00297	002	0	0	0	0	0	0
00297	003	0	0	0	0	0	0
00297	004	0	0	0	0	0	0
00297	005	0	0	0	0	0	0
00298	001	0	0	0	0	0	0
00298	002	0	0	0	0	0	0
00298	003	0	0	0	0	0	0
00298	004	0	0	0	0	0	0
00298	005	0	0	0	0	0	0
00299	001	0	0	0	0	0	0
00299	002	0	0	0	0	0	0
00299	003	0	0	0	0	0	0

Id_{Nd}	CC	F_X	F_Y	F_Z	M_X	M_Y	M_Z
		[N]	[N]	[N]	[N·m]	[N·m]	[N·m]
00299	004	0	0	0	0	0	0
00299	005	0	0	0	0	0	0
00300	001	-15	-129	0	0	0	0
00300	002	0	-1	0	0	0	0
00300	003	0	1	0	0	0	0
00300	004	-21	142	0	0	0	0
00300	005	-72	415	0	0	0	0
00301	001	2	1	0	0	0	0
00301	002	0	0	0	0	0	0
00301	003	0	0	0	0	0	0
00301	004	2	1	0	0	0	0
00301	005	5	5	0	0	0	0
00302	001	0	0	0	0	0	0
00302	002	0	0	0	0	0	0
00302	003	0	0	0	0	0	0
00302	004	0	0	0	0	0	0
00302	005	0	0	0	0	0	0
00303	001	0	0	0	0	0	0
00303	002	0	0	0	0	0	0
00303	003	0	0	0	0	0	0
00303	004	0	0	0	0	0	0
00303	005	0	0	0	0	0	0
00304	001	0	0	0	0	0	0
00304	002	0	0	0	0	0	0
00304	003	0	0	0	0	0	0
00304	004	0	0	0	0	0	0
00304	005	0	0	0	0	0	0
00305	001	0	0	0	0	0	0
00305	002	0	0	0	0	0	0
00305	003	0	0	0	0	0	0
00305	004	0	0	0	0	0	0
00305	005	0	0	0	0	0	0
00306	001	0	0	0	0	0	0
00306	002	0	0	0	0	0	0
00306	003	0	0	0	0	0	0
00306	004	0	0	0	0	0	0
00306	005	0	0	0	0	0	0
00307	001	0	0	0	0	0	0
00307	002	0	0	0	0	0	0
00307	003	0	0	0	0	0	0
00307	004	0	0	0	0	0	0
00307	005	0	0	0	0	0	0
00308	001	0	0	0	0	0	0
00308	002	0	0	0	0	0	0
00308	003	0	0	0	0	0	0
00308	004	0	0	0	0	0	0
00308	005	0	0	0	0	0	0
00309	001	0	0	0	0	0	0
00309	002	0	0	0	0	0	0
00309	003	0	0	0	0	0	0
00309	004	0	0	0	0	0	0
00309	005	0	0	0	0	0	0
00310	001	0	0	0	0	0	0
00310	002	0	0	0	0	0	0
00310	003	0	0	0	0	0	0
00310	004	0	0	0	0	0	0
00310	005	0	0	0	0	0	0
00311	001	0	0	0	0	0	0
00311	002	0	0	0	0	0	0
00311	003	0	0	0	0	0	0
00311	004	0	0	0	0	0	0
00311	005	0	0	0	0	0	0
00312	001	0	0	0	0	0	0
00312	002	0	0	0	0	0	0
00312	003	0	0	0	0	0	0
00312	004	0	0	0	0	0	0
00312	005	0	0	0	0	0	0
00313	001	0	0	0	0	0	0
00313	002	0	0	0	0	0	0
00313	003	0	0	0	0	0	0
00313	004	0	0	0	0	0	0
00313	005	0	0	0	0	0	0
00314	001	0	0	0	0	0	0
00314	002	0	0	0	0	0	0
00314	003	0	0	0	0	0	0
00314	004	0	0	0	0	0	0
00314	005	0	0	0	0	0	0
00315	001	-2	5	0	0	0	0
00315	002	0	0	0	0	0	0
00315	003	0	0	0	0	0	0
00315	004	27	77	0	0	0	0
00315	005	98	224	0	0	0	0
00316	001	0	0	0	0	0	0
00316	002	0	0	0	0	0	0
00316	003	0	0	0	0	0	0

Id_{Nd}	CC	F_X	F_Y	F_Z	M_X	M_Y	M_Z
		[N]	[N]	[N]	[N·m]	[N·m]	[N·m]
00316	004	0	-2	0	0	0	0
00316	005	0	-4	0	0	0	0
00317	001	0	0	0	0	0	0
00317	002	0	0	0	0	0	0
00317	003	0	0	0	0	0	0
00317	004	0	0	0	0	0	0
00317	005	0	0	0	0	0	0
00318	001	0	0	0	0	0	0
00318	002	0	0	0	0	0	0
00318	003	0	0	0	0	0	0
00318	004	0	0	0	0	0	0
00318	005	0	0	0	0	0	0
00319	001	0	0	0	0	0	0
00319	002	0	0	0	0	0	0
00319	003	0	0	0	0	0	0
00319	004	0	0	0	0	0	0
00319	005	0	0	0	0	0	0
00320	001	0	0	0	0	0	0
00320	002	0	0	0	0	0	0
00320	003	0	0	0	0	0	0
00320	004	0	0	0	0	0	0
00320	005	0	0	0	0	0	0
00321	001	0	0	0	0	0	0
00321	002	0	0	0	0	0	0
00321	003	0	0	0	0	0	0
00321	004	0	0	0	0	0	0
00321	005	0	0	0	0	0	0
00322	001	0	0	0	0	0	0
00322	002	0	0	0	0	0	0
00322	003	0	0	0	0	0	0
00322	004	0	0	0	0	0	0
00322	005	0	0	0	0	0	0
00323	001	0	0	0	0	0	0
00323	002	0	0	0	0	0	0
00323	003	0	0	0	0	0	0
00323	004	0	0	0	0	0	0
00323	005	0	0	0	0	0	0
00324	001	0	0	0	0	0	0
00324	002	0	0	0	0	0	0
00324	003	0	0	0	0	0	0
00324	004	0	0	0	0	0	0
00324	005	0	0	0	0	0	0
00325	001	0	0	0	0	0	0
00325	002	0	0	0	0	0	0
00325	003	0	0	0	0	0	0
00325	004	0	0	0	0	0	0
00325	005	0	0	0	0	0	0
00326	001	0	0	0	0	0	0
00326	002	0	0	0	0	0	0
00326	003	0	0	0	0	0	0
00326	004	0	0	0	0	0	0
00326	005	0	0	0	0	0	0
00327	001	0	0	0	0	0	0
00327	002	0	0	0	0	0	0
00327	003	0	0	0	0	0	0
00327	004	0	0	0	0	0	0
00327	005	0	0	0	0	0	0
00328	001	0	0	0	0	0	0
00328	002	0	0	0	0	0	0
00328	003	0	0	0	0	0	0
00328	004	0	0	0	0	0	0
00328	005	0	0	0	0	0	0
00329	001	1	32	0	0	0	0
00329	002	0	1	0	0	0	0
00329	003	1	1	0	0	0	0
00329	004	-49	-348	0	0	0	0
00329	005	-173	-1.221	0	0	0	0
00330	001	0	0	0	0	0	0
00330	002	0	0	0	0	0	0
00330	003	0	0	0	0	0	0
00330	004	-1	1	0	0	0	0
00330	005	0	6	0	0	0	0
00331	001	0	0	0	0	0	0
00331	002	0	0	0	0	0	0
00331	003	0	0	0	0	0	0
00331	004	0	0	0	0	0	0
00331	005	0	0	0	0	0	0
00332	001	0	0	0	0	0	0
00332	002	0	0	0	0	0	0
00332	003	0	0	0	0	0	0
00332	004	0	0	0	0	0	0
00332	005	0	0	0	0	0	0
00333	001	0	0	0	0	0	0
00333	002	0	0	0	0	0	0
00333	003	0	0	0	0	0	0

Nodi - Reazioni vincolari esterne per tipologie di carico non sismiche

Id_{Nd}	CC	F_X	F_Y	F_Z	M_X	M_Y	M_Z
		[N]	[N]	[N]	[N·m]	[N·m]	[N·m]
00333	004	0	0	0	0	0	0
00333	005	0	0	0	0	0	0
00334	001	0	0	0	0	0	0
00334	002	0	0	0	0	0	0
00334	003	0	0	0	0	0	0
00334	004	0	0	0	0	0	0
00334	005	0	0	0	0	0	0
00335	001	0	0	0	0	0	0
00335	002	0	0	0	0	0	0
00335	003	0	0	0	0	0	0
00335	004	0	0	0	0	0	0
00335	005	0	0	0	0	0	0
00336	001	0	0	0	0	0	0
00336	002	0	0	0	0	0	0
00336	003	0	0	0	0	0	0
00336	004	0	0	0	0	0	0
00336	005	0	0	0	0	0	0
00337	001	0	0	0	0	0	0
00337	002	0	0	0	0	0	0
00337	003	0	0	0	0	0	0
00337	004	0	0	0	0	0	0
00337	005	0	0	0	0	0	0
00338	001	0	0	0	0	0	0
00338	002	0	0	0	0	0	0
00338	003	0	0	0	0	0	0
00338	004	0	0	0	0	0	0
00338	005	0	0	0	0	0	0
00339	001	0	0	0	0	0	0
00339	002	0	0	0	0	0	0
00339	003	0	0	0	0	0	0
00339	004	0	0	0	0	0	0
00339	005	0	0	0	0	0	0
00340	001	0	0	0	0	0	0
00340	002	0	0	0	0	0	0
00340	003	0	0	0	0	0	0
00340	004	0	0	0	0	0	0
00340	005	0	0	0	0	0	0
00341	001	0	0	0	0	0	0
00341	002	0	0	0	0	0	0
00341	003	0	0	0	0	0	0
00341	004	0	0	0	0	0	0
00341	005	0	0	0	0	0	0
00342	001	0	0	0	0	0	0
00342	002	0	0	0	0	0	0
00342	003	0	0	0	0	0	0
00342	004	0	0	0	0	0	0
00342	005	0	0	0	0	0	0
00343	001	0	0	0	0	0	0
00343	002	0	0	0	0	0	0
00343	003	0	0	0	0	0	0
00343	004	0	0	0	0	0	0
00343	005	0	0	0	0	0	0

LEGENDA:

Id_{Nd} Identificativo del nodo.
CC Identificativo della tipologia di carico nella relativa tabella.
F_X, F_Y, F_Z, M_X, M_Y, M_Z Reazioni vincolari relative al sistema di riferimento globale X, Y, Z.

NODI - REAZIONI VINCOLARI ESTERNE PER EFFETTO DEL SISMA

Nodi - Reazioni vincolari esterne per effetto del sisma

Id_{Nd}	Dir	F_X	F_Y	F_Z	M_X	M_Y	M_Z
		[N]	[N]	[N]	[N·m]	[N·m]	[N·m]
00003	X	302	-353	-507	65	-691	120
00003	Y	-430	-1.013	-1.779	-45	179	-31
00003	Z	0	0	0	0	0	0
00004	X	1.624	208	651	-3	127	18
00004	Y	473	1.300	-306	-116	35	14
00004	Z	0	0	0	0	0	0
00006	X	-626	-242	1.123	-104	30	-20
00006	Y	-606	634	603	706	-91	120
00006	Z	0	0	0	0	0	0
00007	X	55	21	0	0	0	0
00007	Y	-358	-133	0	0	0	0
00007	Z	0	0	0	0	0	0
00008	X	0	0	0	0	0	0
00008	Y	0	0	0	0	0	0
00008	Z	0	0	0	0	0	0
00009	X	-145	-379	0	0	0	0
00009	Y	37	98	0	0	0	0
00009	Z	0	0	0	0	0	0
00010	X	-18	-17	0	0	0	0
00010	Y	-11	-11	0	0	0	0

Id_{Nd}	Dir	F_X	F_Y	F_Z	M_X	M_Y	M_Z
		[N]	[N]	[N]	[N·m]	[N·m]	[N·m]
00010	Z	0	0	0	0	0	0
00011	X	-58	-86	0	0	0	0
00011	Y	-112	-135	0	0	0	0
00011	Z	0	0	0	0	0	0
00012	X	88	12	0	0	0	0
00012	Y	138	17	0	0	0	0
00012	Z	0	0	0	0	0	0
00013	X	-31	-3	0	0	0	0
00013	Y	-22	13	0	0	0	0
00013	Z	0	0	0	0	0	0
00014	X	-22	-26	0	0	0	0
00014	Y	-51	-36	0	0	0	0
00014	Z	0	0	0	0	0	0
00015	X	60	3	0	0	0	0
00015	Y	109	3	0	0	0	0
00015	Z	0	0	0	0	0	0
00016	X	-55	6	0	0	0	0
00016	Y	-37	24	0	0	0	0
00016	Z	0	0	0	0	0	0
00017	X	-11	-31	0	0	0	0
00017	Y	-16	-4	0	0	0	0
00017	Z	0	0	0	0	0	0
00018	X	95	-18	0	0	0	0
00018	Y	33	-5	0	0	0	0
00018	Z	0	0	0	0	0	0
00019	X	-110	45	0	0	0	0
00019	Y	-17	20	0	0	0	0
00019	Z	0	0	0	0	0	0
00020	X	6	-72	0	0	0	0
00020	Y	-5	8	0	0	0	0
00020	Z	0	0	0	0	0	0
00021	X	129	-86	0	0	0	0
00021	Y	-1	5	0	0	0	0
00021	Z	0	0	0	0	0	0
00022	X	-111	121	0	0	0	0
00022	Y	4	4	0	0	0	0
00022	Z	0	0	0	0	0	0
00023	X	-6	-90	0	0	0	0
00023	Y	2	15	0	0	0	0
00023	Z	0	0	0	0	0	0
00024	X	98	-158	0	0	0	0
00024	Y	-19	28	0	0	0	0
00024	Z	0	0	0	0	0	0
00025	X	-20	196	0	0	0	0
00025	Y	1	-39	0	0	0	0
00025	Z	0	0	0	0	0	0
00026	X	-107	115	0	0	0	0
00026	Y	29	-38	0	0	0	0
00026	Z	0	0	0	0	0	0
00027	X	-83	73	0	0	0	0
00027	Y	22	-19	0	0	0	0
00027	Z	0	0	0	0	0	0
00028	X	6	-8	0	0	0	0
00028	Y	-2	2	0	0	0	0
00028	Z	0	0	0	0	0	0
00029	X	0	0	0	0	0	0
00029	Y	0	0	0	0	0	0
00029	Z	0	0	0	0	0	0
00030	X	0	0	0	0	0	0
00030	Y	0	0	0	0	0	0
00030	Z	0	0	0	0	0	0
00031	X	0	0	0	0	0	0
00031	Y	0	0	0	0	0	0
00031	Z	0	0	0	0	0	0
00032	X	0	0	0	0	0	0
00032	Y	0	0	0	0	0	0
00032	Z	0	0	0	0	0	0
00033	X	0	0	0	0	0	0
00033	Y	0	0	0	0	0	0
00033	Z	0	0	0	0	0	0
00034	X	0	0	0	0	0	0
00034	Y	0	0	0	0	0	0
00034	Z	0	0	0	0	0	0
00035	X	0	0	0	0	0	0
00035	Y	0	0	0	0	0	0
00035	Z	0	0	0	0	0	0
00036	X	0	0	0	0	0	0
00036	Y	0	0	0	0	0	0
00036	Z	0	0	0	0	0	0
00037	X	0	0	0	0	0	0
00037	Y	0	0	0	0	0	0
00037	Z	0	0	0	0	0	0
00038	X	0	0	0	0	0	0
00038	Y	0	0	0	0	0	0

Id_{Nd}	Dir	F_X	F_Y	F_Z	M_X	M_Y	M_Z
		[N]	[N]	[N]	[N·m]	[N·m]	[N·m]
00038	Z	0	0	0	0	0	0
00039	X	0	0	0	0	0	0
00039	Y	0	0	0	0	0	0
00039	Z	0	0	0	0	0	0
00040	X	0	0	0	0	0	0
00040	Y	0	0	0	0	0	0
00040	Z	0	0	0	0	0	0
00041	X	0	0	0	0	0	0
00041	Y	0	0	0	0	0	0
00041	Z	0	0	0	0	0	0
00042	X	0	0	0	0	0	0
00042	Y	0	0	0	0	0	0
00042	Z	0	0	0	0	0	0
00043	X	0	0	0	0	0	0
00043	Y	0	0	0	0	0	0
00043	Z	0	0	0	0	0	0
00044	X	0	0	0	0	0	0
00044	Y	0	0	0	0	0	0
00044	Z	0	0	0	0	0	0
00045	X	0	0	0	0	0	0
00045	Y	0	0	0	0	0	0
00045	Z	0	0	0	0	0	0
00046	X	0	0	0	0	0	0
00046	Y	0	0	0	0	0	0
00046	Z	0	0	0	0	0	0
00047	X	0	0	0	0	0	0
00047	Y	0	0	0	0	0	0
00047	Z	0	0	0	0	0	0
00048	X	0	0	0	0	0	0
00048	Y	0	0	0	0	0	0
00048	Z	0	0	0	0	0	0
00049	X	0	0	0	0	0	0
00049	Y	0	0	0	0	0	0
00049	Z	0	0	0	0	0	0
00050	X	-25	14	0	0	0	0
00050	Y	365	-116	0	0	0	0
00050	Z	0	0	0	0	0	0
00051	X	27	-9	0	0	0	0
00051	Y	-221	97	0	0	0	0
00051	Z	0	0	0	0	0	0
00052	X	2	5	0	0	0	0
00052	Y	58	-56	0	0	0	0
00052	Z	0	0	0	0	0	0
00053	X	-7	3	0	0	0	0
00053	Y	183	-41	0	0	0	0
00053	Z	0	0	0	0	0	0
00054	X	16	-8	0	0	0	0
00054	Y	-205	128	0	0	0	0
00054	Z	0	0	0	0	0	0
00055	X	3	4	0	0	0	0
00055	Y	59	-93	0	0	0	0
00055	Z	0	0	0	0	0	0
00056	X	-3	3	0	0	0	0
00056	Y	139	-55	0	0	0	0
00056	Z	0	0	0	0	0	0
00057	X	6	-5	0	0	0	0
00057	Y	-145	162	0	0	0	0
00057	Z	0	0	0	0	0	0
00058	X	1	3	0	0	0	0
00058	Y	122	-178	0	0	0	0
00058	Z	0	0	0	0	0	0
00059	X	2	-1	0	0	0	0
00059	Y	-79	164	0	0	0	0
00059	Z	0	0	0	0	0	0
00060	X	3	-1	0	0	0	0
00060	Y	-55	-25	0	0	0	0
00060	Z	0	0	0	0	0	0
00061	X	8	-7	0	0	0	0
00061	Y	79	-133	0	0	0	0
00061	Z	0	0	0	0	0	0
00062	X	1	8	0	0	0	0
00062	Y	-37	163	0	0	0	0
00062	Z	0	0	0	0	0	0
00063	X	1	-4	0	0	0	0
00063	Y	-42	-38	0	0	0	0
00063	Z	0	0	0	0	0	0
00064	X	9	-12	0	0	0	0
00064	Y	28	-80	0	0	0	0
00064	Z	0	0	0	0	0	0
00065	X	0	25	0	0	0	0
00065	Y	-11	119	0	0	0	0
00065	Z	0	0	0	0	0	0
00066	X	-4	-17	0	0	0	0
00066	Y	-33	-69	0	0	0	0

Id_{Nd}	Dir	F_X	F_Y	F_Z	M_X	M_Y	M_Z
		[N]	[N]	[N]	[N·m]	[N·m]	[N·m]
00066	Z	0	0	0	0	0	0
00067	X	14	-18	0	0	0	0
00067	Y	16	-35	0	0	0	0
00067	Z	0	0	0	0	0	0
00068	X	6	65	0	0	0	0
00068	Y	6	82	0	0	0	0
00068	Z	0	0	0	0	0	0
00069	X	-25	-56	0	0	0	0
00069	Y	-37	-57	0	0	0	0
00069	Z	0	0	0	0	0	0
00070	X	26	-6	0	0	0	0
00070	Y	7	-11	0	0	0	0
00070	Z	0	0	0	0	0	0
00071	X	24	101	0	0	0	0
00071	Y	10	40	0	0	0	0
00071	Z	0	0	0	0	0	0
00072	X	-74	-66	0	0	0	0
00072	Y	-29	-24	0	0	0	0
00072	Z	0	0	0	0	0	0
00073	X	-8	16	0	0	0	0
00073	Y	-5	10	0	0	0	0
00073	Z	0	0	0	0	0	0
00130	X	-1.238	89	495	14	-1.531	-15
00130	Y	307	-394	-1.326	43	333	7
00130	Z	0	0	0	0	0	0
00131	X	-1.044	345	495	-68	-1.565	-98
00131	Y	114	-970	-893	133	241	20
00131	Z	0	0	0	0	0	0
00132	X	-953	208	269	1	-1.485	75
00132	Y	45	-909	-879	82	181	-13
00132	Z	0	0	0	0	0	0
00133	X	-767	240	176	-11	-1.400	43
00133	Y	91	-1.226	-771	78	94	-8
00133	Z	0	0	0	0	0	0
00134	X	-876	370	122	-44	-1.394	-71
00134	Y	-11	-1.471	-452	153	24	-4
00134	Z	0	0	0	0	0	0
00135	X	-957	156	47	9	-1.333	64
00135	Y	-20	-1.464	-480	141	-7	-4
00135	Z	0	0	0	0	0	0
00136	X	-742	238	-57	-14	-1.212	39
00136	Y	26	-1.585	-273	111	-94	-7
00136	Z	0	0	0	0	0	0
00137	X	-808	352	-58	-32	-1.126	-43
00137	Y	-63	-1.655	83	156	-195	-23
00137	Z	0	0	0	0	0	0
00138	X	-812	65	-179	16	-1.063	50
00138	Y	-133	-1.635	122	169	-232	11
00138	Z	0	0	0	0	0	0
00139	X	-614	220	-257	-28	-890	31
00139	Y	-96	-1.531	401	128	-324	-3
00139	Z	0	0	0	0	0	0
00140	X	-666	99	-362	9	-735	-19
00140	Y	-260	-1.463	687	147	-425	-39
00140	Z	0	0	0	0	0	0
00141	X	-380	135	-281	-13	-621	25
00141	Y	-386	-1.210	814	117	-476	37
00141	Z	0	0	0	0	0	0
00142	X	-222	64	-335	10	-395	17
00142	Y	-368	-927	1.142	73	-497	5
00142	Z	0	0	0	0	0	0
00143	X	-75	81	-303	6	-213	-14
00143	Y	-648	-736	1.236	78	-470	-22
00143	Z	0	0	0	0	0	0
00144	X	341	351	219	-12	-95	55
00144	Y	-868	-52	1.087	-19	-408	84
00144	Z	0	0	0	0	0	0
00145	X	-337	123	748	-172	-60	3
00145	Y	123	-1.404	-442	1.708	7	-91
00145	Z	0	0	0	0	0	0
00146	X	-513	74	772	-159	-45	-11
00146	Y	294	-1.041	-417	1.737	28	77
00146	Z	0	0	0	0	0	0
00147	X	-738	30	665	-124	-65	-2
00147	Y	159	-879	-218	1.711	24	-22
00147	Z	0	0	0	0	0	0
00148	X	-831	17	566	-84	-79	3
00148	Y	150	-828	-213	1.691	14	-73
00148	Z	0	0	0	0	0	0
00149	X	-1.066	28	635	-83	-100	-8
00149	Y	263	-1.061	-142	1.729	21	95
00149	Z	0	0	0	0	0	0
00150	X	-1.230	-3	471	-62	-102	-2
00150	Y	199	-703	-65	1.650	25	-35

Id_{Nd}	Dir	F_X	F_Y	F_Z	M_X	M_Y	M_Z
		[N]	[N]	[N]	[N·m]	[N·m]	[N·m]
00150	Z	0	0	0	0	0	0
00151	X	-1.190	9	358	-25	-116	1
00151	Y	207	-841	-93	1.616	13	-75
00151	Z	0	0	0	0	0	0
00152	X	-1.430	14	434	-25	-143	-4
00152	Y	233	-1.001	-45	1.664	29	90
00152	Z	0	0	0	0	0	0
00153	X	-1.446	6	211	3	-126	-1
00153	Y	288	-802	-67	1.613	15	-78
00153	Z	0	0	0	0	0	0
00154	X	-1.500	-1	230	15	-163	-2
00154	Y	277	-1.002	40	1.562	32	73
00154	Z	0	0	0	0	0	0
00155	X	-1.617	23	237	42	-135	-3
00155	Y	213	-727	69	1.510	28	38
00155	Z	0	0	0	0	0	0
00156	X	-1.567	6	-28	77	-129	-7
00156	Y	245	-891	16	1.492	8	-68
00156	Z	0	0	0	0	0	0
00157	X	-1.650	-12	22	91	-167	0
00157	Y	237	-950	136	1.447	30	66
00157	Z	0	0	0	0	0	0
00158	X	-1.500	-4	-75	132	-112	-3
00158	Y	113	-784	122	1.359	3	20
00158	Z	0	0	0	0	0	0
00159	X	-1.588	-23	-281	198	-156	-16
00159	Y	222	-871	208	1.283	26	-48
00159	Z	0	0	0	0	0	0
00160	X	-1.520	-47	-262	220	-151	8
00160	Y	90	-854	260	1.241	29	64
00160	Z	0	0	0	0	0	0
00161	X	-1.287	-100	-426	280	-93	-5
00161	Y	-24	-672	217	1.099	-15	2
00161	Z	0	0	0	0	0	0
00162	X	-1.319	-170	-642	373	-142	-26
00162	Y	60	-794	395	939	22	-27
00162	Z	0	0	0	0	0	0
00163	X	-1.073	-208	-749	419	-105	36
00163	Y	-83	-679	422	883	25	52
00163	Z	0	0	0	0	0	0
00164	X	-884	-311	-832	460	-75	-13
00164	Y	-199	-321	267	673	-34	-1
00164	Z	0	0	0	0	0	0
00165	X	-637	-533	-1.145	503	-70	-28
00165	Y	-50	-432	451	436	-1	-11
00165	Z	0	0	0	0	0	0
00166	X	-237	-674	-1.010	503	-16	57
00166	Y	-285	-24	312	335	-47	23
00166	Z	0	0	0	0	0	0
00167	X	127	-705	-1.157	352	42	7
00167	Y	76	254	-229	112	-9	4
00167	Z	0	0	0	0	0	0
00168	X	0	0	0	0	0	0
00168	Y	0	0	0	0	0	0
00168	Z	0	0	0	0	0	0
00169	X	0	0	0	0	0	0
00169	Y	0	0	0	0	0	0
00169	Z	0	0	0	0	0	0
00170	X	0	0	0	0	0	0
00170	Y	0	0	0	0	0	0
00170	Z	0	0	0	0	0	0
00171	X	0	0	0	0	0	0
00171	Y	0	0	0	0	0	0
00171	Z	0	0	0	0	0	0
00172	X	0	0	0	0	0	0
00172	Y	0	0	0	0	0	0
00172	Z	0	0	0	0	0	0
00173	X	0	0	0	0	0	0
00173	Y	0	0	0	0	0	0
00173	Z	0	0	0	0	0	0
00174	X	0	0	0	0	0	0
00174	Y	0	0	0	0	0	0
00174	Z	0	0	0	0	0	0
00175	X	0	0	0	0	0	0
00175	Y	0	0	0	0	0	0
00175	Z	0	0	0	0	0	0
00176	X	0	0	0	0	0	0
00176	Y	0	0	0	0	0	0
00176	Z	0	0	0	0	0	0
00177	X	0	0	0	0	0	0
00177	Y	0	0	0	0	0	0
00177	Z	0	0	0	0	0	0
00178	X	0	0	0	0	0	0
00178	Y	0	0	0	0	0	0

Id_{Nd}	Dir	F_X	F_Y	F_Z	M_X	M_Y	M_Z
		[N]	[N]	[N]	[N·m]	[N·m]	[N·m]
00178	Z	0	0	0	0	0	0
00179	X	0	0	0	0	0	0
00179	Y	0	0	0	0	0	0
00179	Z	0	0	0	0	0	0
00180	X	0	0	0	0	0	0
00180	Y	1	-1	0	0	0	0
00180	Z	0	0	0	0	0	0
00181	X	0	-1	0	0	0	0
00181	Y	4	5	0	0	0	0
00181	Z	0	0	0	0	0	0
00182	X	-18	15	0	0	0	0
00182	Y	113	-90	0	0	0	0
00182	Z	0	0	0	0	0	0
00183	X	0	0	0	0	0	0
00183	Y	0	0	0	0	0	0
00183	Z	0	0	0	0	0	0
00184	X	2	57	0	0	0	0
00184	Y	3	82	0	0	0	0
00184	Z	0	0	0	0	0	0
00185	X	33	-3	0	0	0	0
00185	Y	13	-1	0	0	0	0
00185	Z	0	0	0	0	0	0
00186	X	-18	6	0	0	0	0
00186	Y	-3	9	0	0	0	0
00186	Z	0	0	0	0	0	0
00187	X	9	-7	0	0	0	0
00187	Y	20	-10	0	0	0	0
00187	Z	0	0	0	0	0	0
00188	X	-7	3	0	0	0	0
00188	Y	11	7	0	0	0	0
00188	Z	0	0	0	0	0	0
00189	X	-7	-4	0	0	0	0
00189	Y	1	-12	0	0	0	0
00189	Z	0	0	0	0	0	0
00190	X	-3	3	0	0	0	0
00190	Y	43	11	0	0	0	0
00190	Z	0	0	0	0	0	0
00191	X	-5	0	0	0	0	0
00191	Y	-26	1	0	0	0	0
00191	Z	0	0	0	0	0	0
00192	X	-3	0	0	0	0	0
00192	Y	65	4	0	0	0	0
00192	Z	0	0	0	0	0	0
00193	X	-2	0	0	0	0	0
00193	Y	-25	-5	0	0	0	0
00193	Z	0	0	0	0	0	0
00194	X	0	0	0	0	0	0
00194	Y	-16	-11	0	0	0	0
00194	Z	0	0	0	0	0	0
00195	X	-4	0	0	0	0	0
00195	Y	22	14	0	0	0	0
00195	Z	0	0	0	0	0	0
00196	X	0	0	0	0	0	0
00196	Y	-32	-9	0	0	0	0
00196	Z	0	0	0	0	0	0
00197	X	-7	-1	0	0	0	0
00197	Y	43	11	0	0	0	0
00197	Z	0	0	0	0	0	0
00198	X	11	-4	0	0	0	0
00198	Y	-113	29	0	0	0	0
00198	Z	0	0	0	0	0	0
00199	X	-3	3	0	0	0	0
00199	Y	-2	-3	0	0	0	0
00199	Z	0	0	0	0	0	0
00200	X	-1	-2	0	0	0	0
00200	Y	0	-1	0	0	0	0
00200	Z	0	0	0	0	0	0
00201	X	1	1	0	0	0	0
00201	Y	0	0	0	0	0	0
00201	Z	0	0	0	0	0	0
00202	X	0	0	0	0	0	0
00202	Y	0	0	0	0	0	0
00202	Z	0	0	0	0	0	0
00203	X	0	0	0	0	0	0
00203	Y	0	0	0	0	0	0
00203	Z	0	0	0	0	0	0
00204	X	0	0	0	0	0	0
00204	Y	-2	1	0	0	0	0
00204	Z	0	0	0	0	0	0
00205	X	0	0	0	0	0	0
00205	Y	0	-2	0	0	0	0
00205	Z	0	0	0	0	0	0
00206	X	0	0	0	0	0	0
00206	Y	1	2	0	0	0	0

Id_{Nd}	Dir	F_X	F_Y	F_Z	M_X	M_Y	M_Z
		[N]	[N]	[N]	[N·m]	[N·m]	[N·m]
00206	Z	0	0	0	0	0	0
00207	X	0	0	0	0	0	0
00207	Y	1	-2	0	0	0	0
00207	Z	0	0	0	0	0	0
00208	X	0	0	0	0	0	0
00208	Y	3	0	0	0	0	0
00208	Z	0	0	0	0	0	0
00209	X	0	0	0	0	0	0
00209	Y	1	1	0	0	0	0
00209	Z	0	0	0	0	0	0
00210	X	0	0	0	0	0	0
00210	Y	1	-1	0	0	0	0
00210	Z	0	0	0	0	0	0
00211	X	0	0	0	0	0	0
00211	Y	1	2	0	0	0	0
00211	Z	0	0	0	0	0	0
00212	X	0	1	0	0	0	0
00212	Y	4	-7	0	0	0	0
00212	Z	0	0	0	0	0	0
00213	X	1	39	0	0	0	0
00213	Y	-6	34	0	0	0	0
00213	Z	0	0	0	0	0	0
00214	X	0	0	0	0	0	0
00214	Y	-1	1	0	0	0	0
00214	Z	0	0	0	0	0	0
00215	X	0	0	0	0	0	0
00215	Y	0	0	0	0	0	0
00215	Z	0	0	0	0	0	0
00216	X	0	0	0	0	0	0
00216	Y	0	0	0	0	0	0
00216	Z	0	0	0	0	0	0
00217	X	0	0	0	0	0	0
00217	Y	0	0	0	0	0	0
00217	Z	0	0	0	0	0	0
00218	X	0	0	0	0	0	0
00218	Y	0	0	0	0	0	0
00218	Z	0	0	0	0	0	0
00219	X	0	0	0	0	0	0
00219	Y	0	0	0	0	0	0
00219	Z	0	0	0	0	0	0
00220	X	0	0	0	0	0	0
00220	Y	0	0	0	0	0	0
00220	Z	0	0	0	0	0	0
00221	X	0	0	0	0	0	0
00221	Y	0	0	0	0	0	0
00221	Z	0	0	0	0	0	0
00222	X	0	0	0	0	0	0
00222	Y	0	0	0	0	0	0
00222	Z	0	0	0	0	0	0
00223	X	0	0	0	0	0	0
00223	Y	0	0	0	0	0	0
00223	Z	0	0	0	0	0	0
00224	X	0	0	0	0	0	0
00224	Y	0	0	0	0	0	0
00224	Z	0	0	0	0	0	0
00225	X	0	0	0	0	0	0
00225	Y	0	0	0	0	0	0
00225	Z	0	0	0	0	0	0
00226	X	0	0	0	0	0	0
00226	Y	0	0	0	0	0	0
00226	Z	0	0	0	0	0	0
00227	X	0	0	0	0	0	0
00227	Y	0	0	0	0	0	0
00227	Z	0	0	0	0	0	0
00228	X	-2	-4	0	0	0	0
00228	Y	3	-19	0	0	0	0
00228	Z	0	0	0	0	0	0
00229	X	0	0	0	0	0	0
00229	Y	0	1	0	0	0	0
00229	Z	0	0	0	0	0	0
00230	X	0	0	0	0	0	0
00230	Y	0	0	0	0	0	0
00230	Z	0	0	0	0	0	0
00231	X	0	0	0	0	0	0
00231	Y	0	0	0	0	0	0
00231	Z	0	0	0	0	0	0
00232	X	0	0	0	0	0	0
00232	Y	0	0	0	0	0	0
00232	Z	0	0	0	0	0	0
00233	X	0	0	0	0	0	0
00233	Y	0	0	0	0	0	0
00233	Z	0	0	0	0	0	0
00234	X	0	0	0	0	0	0
00234	Y	0	0	0	0	0	0

Id_{Nd}	Dir	F_X	F_Y	F_Z	M_X	M_Y	M_Z
		[N]	[N]	[N]	[N·m]	[N·m]	[N·m]
00234	Z	0	0	0	0	0	0
00235	X	0	0	0	0	0	0
00235	Y	0	0	0	0	0	0
00235	Z	0	0	0	0	0	0
00236	X	0	0	0	0	0	0
00236	Y	0	0	0	0	0	0
00236	Z	0	0	0	0	0	0
00237	X	0	0	0	0	0	0
00237	Y	0	0	0	0	0	0
00237	Z	0	0	0	0	0	0
00238	X	0	0	0	0	0	0
00238	Y	0	0	0	0	0	0
00238	Z	0	0	0	0	0	0
00239	X	0	0	0	0	0	0
00239	Y	0	0	0	0	0	0
00239	Z	0	0	0	0	0	0
00240	X	0	0	0	0	0	0
00240	Y	0	0	0	0	0	0
00240	Z	0	0	0	0	0	0
00241	X	0	0	0	0	0	0
00241	Y	0	0	0	0	0	0
00241	Z	0	0	0	0	0	0
00242	X	-4	92	0	0	0	0
00242	Y	-3	4	0	0	0	0
00242	Z	0	0	0	0	0	0
00243	X	0	1	0	0	0	0
00243	Y	0	1	0	0	0	0
00243	Z	0	0	0	0	0	0
00244	X	0	0	0	0	0	0
00244	Y	0	0	0	0	0	0
00244	Z	0	0	0	0	0	0
00245	X	0	0	0	0	0	0
00245	Y	0	0	0	0	0	0
00245	Z	0	0	0	0	0	0
00246	X	0	0	0	0	0	0
00246	Y	0	0	0	0	0	0
00246	Z	0	0	0	0	0	0
00247	X	0	0	0	0	0	0
00247	Y	0	0	0	0	0	0
00247	Z	0	0	0	0	0	0
00248	X	0	0	0	0	0	0
00248	Y	0	0	0	0	0	0
00248	Z	0	0	0	0	0	0
00249	X	0	0	0	0	0	0
00249	Y	0	0	0	0	0	0
00249	Z	0	0	0	0	0	0
00250	X	0	0	0	0	0	0
00250	Y	0	0	0	0	0	0
00250	Z	0	0	0	0	0	0
00251	X	0	0	0	0	0	0
00251	Y	0	0	0	0	0	0
00251	Z	0	0	0	0	0	0
00252	X	0	0	0	0	0	0
00252	Y	0	0	0	0	0	0
00252	Z	0	0	0	0	0	0
00253	X	0	0	0	0	0	0
00253	Y	0	0	0	0	0	0
00253	Z	0	0	0	0	0	0
00254	X	0	0	0	0	0	0
00254	Y	0	0	0	0	0	0
00254	Z	0	0	0	0	0	0
00255	X	0	0	0	0	0	0
00255	Y	0	0	0	0	0	0
00255	Z	0	0	0	0	0	0
00256	X	0	0	0	0	0	0
00256	Y	0	0	0	0	0	0
00256	Z	0	0	0	0	0	0
00257	X	1	-17	0	0	0	0
00257	Y	-1	-10	0	0	0	0
00257	Z	0	0	0	0	0	0
00258	X	0	0	0	0	0	0
00258	Y	0	0	0	0	0	0
00258	Z	0	0	0	0	0	0
00259	X	0	0	0	0	0	0
00259	Y	0	0	0	0	0	0
00259	Z	0	0	0	0	0	0
00260	X	0	0	0	0	0	0
00260	Y	0	0	0	0	0	0
00260	Z	0	0	0	0	0	0
00261	X	0	0	0	0	0	0
00261	Y	0	0	0	0	0	0
00261	Z	0	0	0	0	0	0
00262	X	0	0	0	0	0	0
00262	Y	0	0	0	0	0	0

Id_{Nd}	Dir	F_X	F_Y	F_Z	M_X	M_Y	M_Z
		[N]	[N]	[N]	[N·m]	[N·m]	[N·m]
00262	Z	0	0	0	0	0	0
00263	X	0	0	0	0	0	0
00263	Y	0	0	0	0	0	0
00263	Z	0	0	0	0	0	0
00264	X	0	0	0	0	0	0
00264	Y	0	0	0	0	0	0
00264	Z	0	0	0	0	0	0
00265	X	0	0	0	0	0	0
00265	Y	0	0	0	0	0	0
00265	Z	0	0	0	0	0	0
00266	X	0	0	0	0	0	0
00266	Y	0	0	0	0	0	0
00266	Z	0	0	0	0	0	0
00267	X	0	0	0	0	0	0
00267	Y	0	0	0	0	0	0
00267	Z	0	0	0	0	0	0
00268	X	0	0	0	0	0	0
00268	Y	0	0	0	0	0	0
00268	Z	0	0	0	0	0	0
00269	X	0	0	0	0	0	0
00269	Y	0	0	0	0	0	0
00269	Z	0	0	0	0	0	0
00270	X	0	0	0	0	0	0
00270	Y	0	0	0	0	0	0
00270	Z	0	0	0	0	0	0
00271	X	-4	85	0	0	0	0
00271	Y	6	-18	0	0	0	0
00271	Z	0	0	0	0	0	0
00272	X	0	0	0	0	0	0
00272	Y	0	0	0	0	0	0
00272	Z	0	0	0	0	0	0
00273	X	0	0	0	0	0	0
00273	Y	0	0	0	0	0	0
00273	Z	0	0	0	0	0	0
00274	X	0	0	0	0	0	0
00274	Y	0	0	0	0	0	0
00274	Z	0	0	0	0	0	0
00275	X	0	0	0	0	0	0
00275	Y	0	0	0	0	0	0
00275	Z	0	0	0	0	0	0
00276	X	0	0	0	0	0	0
00276	Y	0	0	0	0	0	0
00276	Z	0	0	0	0	0	0
00277	X	0	0	0	0	0	0
00277	Y	0	0	0	0	0	0
00277	Z	0	0	0	0	0	0
00278	X	0	0	0	0	0	0
00278	Y	0	0	0	0	0	0
00278	Z	0	0	0	0	0	0
00279	X	0	0	0	0	0	0
00279	Y	0	0	0	0	0	0
00279	Z	0	0	0	0	0	0
00280	X	0	0	0	0	0	0
00280	Y	0	0	0	0	0	0
00280	Z	0	0	0	0	0	0
00281	X	0	0	0	0	0	0
00281	Y	0	0	0	0	0	0
00281	Z	0	0	0	0	0	0
00282	X	0	0	0	0	0	0
00282	Y	0	0	0	0	0	0
00282	Z	0	0	0	0	0	0
00283	X	0	0	0	0	0	0
00283	Y	0	0	0	0	0	0
00283	Z	0	0	0	0	0	0
00284	X	0	0	0	0	0	0
00284	Y	0	0	0	0	0	0
00284	Z	0	0	0	0	0	0
00285	X	0	0	0	0	0	0
00285	Y	0	0	0	0	0	0
00285	Z	0	0	0	0	0	0
00286	X	9	-8	0	0	0	0
00286	Y	0	-2	0	0	0	0
00286	Z	0	0	0	0	0	0
00287	X	0	0	0	0	0	0
00287	Y	0	0	0	0	0	0
00287	Z	0	0	0	0	0	0
00288	X	0	0	0	0	0	0
00288	Y	0	0	0	0	0	0
00288	Z	0	0	0	0	0	0
00289	X	0	0	0	0	0	0
00289	Y	0	0	0	0	0	0
00289	Z	0	0	0	0	0	0
00290	X	0	0	0	0	0	0
00290	Y	0	0	0	0	0	0

Id_{Nd}	Dir	F_X	F_Y	F_Z	M_X	M_Y	M_Z
		[N]	[N]	[N]	[N·m]	[N·m]	[N·m]
00290	Z	0	0	0	0	0	0
00291	X	0	0	0	0	0	0
00291	Y	0	0	0	0	0	0
00291	Z	0	0	0	0	0	0
00292	X	0	0	0	0	0	0
00292	Y	0	0	0	0	0	0
00292	Z	0	0	0	0	0	0
00293	X	0	0	0	0	0	0
00293	Y	0	0	0	0	0	0
00293	Z	0	0	0	0	0	0
00294	X	0	0	0	0	0	0
00294	Y	0	0	0	0	0	0
00294	Z	0	0	0	0	0	0
00295	X	0	0	0	0	0	0
00295	Y	0	0	0	0	0	0
00295	Z	0	0	0	0	0	0
00296	X	0	0	0	0	0	0
00296	Y	0	0	0	0	0	0
00296	Z	0	0	0	0	0	0
00297	X	0	0	0	0	0	0
00297	Y	0	0	0	0	0	0
00297	Z	0	0	0	0	0	0
00298	X	0	0	0	0	0	0
00298	Y	0	0	0	0	0	0
00298	Z	0	0	0	0	0	0
00299	X	0	0	0	0	0	0
00299	Y	0	0	0	0	0	0
00299	Z	0	0	0	0	0	0
00300	X	-6	32	0	0	0	0
00300	Y	-1	-14	0	0	0	0
00300	Z	0	0	0	0	0	0
00301	X	0	1	0	0	0	0
00301	Y	0	0	0	0	0	0
00301	Z	0	0	0	0	0	0
00302	X	0	0	0	0	0	0
00302	Y	0	0	0	0	0	0
00302	Z	0	0	0	0	0	0
00303	X	0	0	0	0	0	0
00303	Y	0	0	0	0	0	0
00303	Z	0	0	0	0	0	0
00304	X	0	0	0	0	0	0
00304	Y	0	0	0	0	0	0
00304	Z	0	0	0	0	0	0
00305	X	0	0	0	0	0	0
00305	Y	0	0	0	0	0	0
00305	Z	0	0	0	0	0	0
00306	X	0	0	0	0	0	0
00306	Y	0	0	0	0	0	0
00306	Z	0	0	0	0	0	0
00307	X	0	0	0	0	0	0
00307	Y	0	0	0	0	0	0
00307	Z	0	0	0	0	0	0
00308	X	0	0	0	0	0	0
00308	Y	0	0	0	0	0	0
00308	Z	0	0	0	0	0	0
00309	X	0	0	0	0	0	0
00309	Y	0	0	0	0	0	0
00309	Z	0	0	0	0	0	0
00310	X	0	0	0	0	0	0
00310	Y	0	0	0	0	0	0
00310	Z	0	0	0	0	0	0
00311	X	0	0	0	0	0	0
00311	Y	0	0	0	0	0	0
00311	Z	0	0	0	0	0	0
00312	X	0	0	0	0	0	0
00312	Y	0	0	0	0	0	0
00312	Z	0	0	0	0	0	0
00313	X	0	0	0	0	0	0
00313	Y	0	0	0	0	0	0
00313	Z	0	0	0	0	0	0
00314	X	0	0	0	0	0	0
00314	Y	0	0	0	0	0	0
00314	Z	0	0	0	0	0	0
00315	X	9	14	0	0	0	0
00315	Y	-2	-2	0	0	0	0
00315	Z	0	0	0	0	0	0
00316	X	0	0	0	0	0	0
00316	Y	0	0	0	0	0	0
00316	Z	0	0	0	0	0	0
00317	X	0	0	0	0	0	0
00317	Y	0	0	0	0	0	0
00317	Z	0	0	0	0	0	0
00318	X	0	0	0	0	0	0
00318	Y	0	0	0	0	0	0

Id_{Nd}	Dir	F_X	F_Y	F_Z	M_X	M_Y	M_Z
		[N]	[N]	[N]	[N·m]	[N·m]	[N·m]
00318	Z	0	0	0	0	0	0
00319	X	0	0	0	0	0	0
00319	Y	0	0	0	0	0	0
00319	Z	0	0	0	0	0	0
00320	X	0	0	0	0	0	0
00320	Y	0	0	0	0	0	0
00320	Z	0	0	0	0	0	0
00321	X	0	0	0	0	0	0
00321	Y	0	0	0	0	0	0
00321	Z	0	0	0	0	0	0
00322	X	0	0	0	0	0	0
00322	Y	0	0	0	0	0	0
00322	Z	0	0	0	0	0	0
00323	X	0	0	0	0	0	0
00323	Y	0	0	0	0	0	0
00323	Z	0	0	0	0	0	0
00324	X	0	0	0	0	0	0
00324	Y	0	0	0	0	0	0
00324	Z	0	0	0	0	0	0
00325	X	0	0	0	0	0	0
00325	Y	0	0	0	0	0	0
00325	Z	0	0	0	0	0	0
00326	X	0	0	0	0	0	0
00326	Y	0	0	0	0	0	0
00326	Z	0	0	0	0	0	0
00327	X	0	0	0	0	0	0
00327	Y	0	0	0	0	0	0
00327	Z	0	0	0	0	0	0
00328	X	0	0	0	0	0	0
00328	Y	0	0	0	0	0	0
00328	Z	0	0	0	0	0	0
00329	X	-12	-120	0	0	0	0
00329	Y	1	30	0	0	0	0
00329	Z	0	0	0	0	0	0
00330	X	0	1	0	0	0	0
00330	Y	0	0	0	0	0	0
00330	Z	0	0	0	0	0	0
00331	X	0	0	0	0	0	0
00331	Y	0	0	0	0	0	0
00331	Z	0	0	0	0	0	0
00332	X	0	0	0	0	0	0
00332	Y	0	0	0	0	0	0
00332	Z	0	0	0	0	0	0
00333	X	0	0	0	0	0	0
00333	Y	0	0	0	0	0	0
00333	Z	0	0	0	0	0	0
00334	X	0	0	0	0	0	0
00334	Y	0	0	0	0	0	0
00334	Z	0	0	0	0	0	0
00335	X	0	0	0	0	0	0
00335	Y	0	0	0	0	0	0
00335	Z	0	0	0	0	0	0
00336	X	0	0	0	0	0	0
00336	Y	0	0	0	0	0	0
00336	Z	0	0	0	0	0	0
00337	X	0	0	0	0	0	0
00337	Y	0	0	0	0	0	0
00337	Z	0	0	0	0	0	0
00338	X	0	0	0	0	0	0
00338	Y	0	0	0	0	0	0
00338	Z	0	0	0	0	0	0
00339	X	0	0	0	0	0	0
00339	Y	0	0	0	0	0	0
00339	Z	0	0	0	0	0	0
00340	X	0	0	0	0	0	0
00340	Y	0	0	0	0	0	0
00340	Z	0	0	0	0	0	0
00341	X	0	0	0	0	0	0
00341	Y	0	0	0	0	0	0
00341	Z	0	0	0	0	0	0
00342	X	0	0	0	0	0	0
00342	Y	0	0	0	0	0	0
00342	Z	0	0	0	0	0	0
00343	X	0	0	0	0	0	0
00343	Y	0	0	0	0	0	0
00343	Z	0	0	0	0	0	0

LEGENDA:

Id_{Nd} Identificativo del nodo.
Dir Direzione del sisma.
F_X, F_Y, F_Z, M_X, M_Y, M_Z Reazioni vincolari relative al sistema di riferimento globale X, Y, Z.

NODI - REAZIONI VINCOLARI ESTERNE PER ECCENTRICITÀ ACCIDENTALE

Nodi - Reazioni vincolari esterne per eccentricità accidentale

Id_{Nd}	Dir	e	F_X	F_Y	F_Z	M_X	M_Y	M_Z
			[N]	[N]	[N]	[N·m]	[N·m]	[N·m]
00003	X	+	-251	-64	-100	17	-204	36
00003	X	-	251	64	100	-17	204	-36
00003	Y	+	-379	-97	-152	26	-309	54
00003	Y	-	379	97	152	-26	309	-54
00004	X	+	54	8	25	0	4	1
00004	X	-	-54	-8	-25	0	-4	-1
00004	Y	+	81	11	38	-1	7	1
00004	Y	-	-81	-11	-38	1	-7	-1
00006	X	+	-86	-281	117	204	-17	39
00006	X	-	86	281	-117	-204	17	-39
00006	Y	+	-129	-425	177	308	-25	59
00006	Y	-	129	425	-177	-308	25	-59
00007	X	+	-109	-41	0	0	0	0
00007	X	-	109	41	0	0	0	0
00007	Y	+	-165	-62	0	0	0	0
00007	Y	-	165	62	0	0	0	0
00008	X	+	0	0	0	0	0	0
00008	X	-	0	0	0	0	0	0
00008	Y	+	0	0	0	0	0	0
00008	Y	-	0	0	0	0	0	0
00009	X	+	-43	-113	0	0	0	0
00009	X	-	43	113	0	0	0	0
00009	Y	+	-65	-171	0	0	0	0
00009	Y	-	65	171	0	0	0	0
00010	X	+	-1	-1	0	0	0	0
00010	X	-	1	1	0	0	0	0
00010	Y	+	-1	-1	0	0	0	0
00010	Y	-	1	1	0	0	0	0
00011	X	+	-3	-4	0	0	0	0
00011	X	-	3	4	0	0	0	0
00011	Y	+	-5	-7	0	0	0	0
00011	Y	-	5	7	0	0	0	0
00012	X	+	4	0	0	0	0	0
00012	X	-	-4	0	0	0	0	0
00012	Y	+	6	0	0	0	0	0
00012	Y	-	-6	0	0	0	0	0
00013	X	+	0	0	0	0	0	0
00013	X	-	0	0	0	0	0	0
00013	Y	+	-1	0	0	0	0	0
00013	Y	-	1	0	0	0	0	0
00014	X	+	-2	-1	0	0	0	0
00014	X	-	2	1	0	0	0	0
00014	Y	+	-3	-2	0	0	0	0
00014	Y	-	3	2	0	0	0	0
00015	X	+	2	0	0	0	0	0
00015	X	-	-2	0	0	0	0	0
00015	Y	+	3	-1	0	0	0	0
00015	Y	-	-3	1	0	0	0	0
00016	X	+	-1	0	0	0	0	0
00016	X	-	1	0	0	0	0	0
00016	Y	+	-1	0	0	0	0	0
00016	Y	-	1	0	0	0	0	0
00017	X	+	-2	-1	0	0	0	0
00017	X	-	2	1	0	0	0	0
00017	Y	+	-3	-1	0	0	0	0
00017	Y	-	3	1	0	0	0	0
00018	X	+	3	-1	0	0	0	0
00018	X	-	-3	1	0	0	0	0
00018	Y	+	5	-2	0	0	0	0
00018	Y	-	-5	2	0	0	0	0
00019	X	+	-3	1	0	0	0	0
00019	X	-	3	-1	0	0	0	0
00019	Y	+	-4	1	0	0	0	0
00019	Y	-	4	-1	0	0	0	0
00020	X	+	-2	-2	0	0	0	0
00020	X	-	2	2	0	0	0	0
00020	Y	+	-3	-4	0	0	0	0
00020	Y	-	3	4	0	0	0	0
00021	X	+	8	-6	0	0	0	0
00021	X	-	-8	6	0	0	0	0
00021	Y	+	12	-10	0	0	0	0
00021	Y	-	-12	10	0	0	0	0
00022	X	+	-7	6	0	0	0	0
00022	X	-	7	-6	0	0	0	0
00022	Y	+	-10	9	0	0	0	0
00022	Y	-	10	-9	0	0	0	0
00023	X	+	-4	-7	0	0	0	0
00023	X	-	4	7	0	0	0	0
00023	Y	+	-6	-11	0	0	0	0
00023	Y	-	6	11	0	0	0	0
00024	X	+	15	-23	0	0	0	0
00024	X	-	-15	23	0	0	0	0
00024	Y	+	23	-35	0	0	0	0

Id_{Nd}	Dir	e	F_X	F_Y	F_Z	M_X	M_Y	M_Z
			[N]	[N]	[N]	[N·m]	[N·m]	[N·m]
00024	Y	-	-23	35	0	0	0	0
00025	X	+	1	33	0	0	0	0
00025	X	-	-1	-33	0	0	0	0
00025	Y	+	1	50	0	0	0	0
00025	Y	-	-1	-50	0	0	0	0
00026	X	+	-32	39	0	0	0	0
00026	X	-	32	-39	0	0	0	0
00026	Y	+	-49	58	0	0	0	0
00026	Y	-	49	-58	0	0	0	0
00027	X	+	-25	22	0	0	0	0
00027	X	-	25	-22	0	0	0	0
00027	Y	+	-38	33	0	0	0	0
00027	Y	-	38	-33	0	0	0	0
00028	X	+	2	-2	0	0	0	0
00028	X	-	-2	2	0	0	0	0
00028	Y	+	3	-3	0	0	0	0
00028	Y	-	-3	3	0	0	0	0
00029	X	+	0	0	0	0	0	0
00029	X	-	0	0	0	0	0	0
00029	Y	+	0	0	0	0	0	0
00029	Y	-	0	0	0	0	0	0
00030	X	+	0	0	0	0	0	0
00030	X	-	0	0	0	0	0	0
00030	Y	+	0	0	0	0	0	0
00030	Y	-	0	0	0	0	0	0
00031	X	+	0	0	0	0	0	0
00031	X	-	0	0	0	0	0	0
00031	Y	+	0	0	0	0	0	0
00031	Y	-	0	0	0	0	0	0
00032	X	+	0	0	0	0	0	0
00032	X	-	0	0	0	0	0	0
00032	Y	+	0	0	0	0	0	0
00032	Y	-	0	0	0	0	0	0
00033	X	+	0	0	0	0	0	0
00033	X	-	0	0	0	0	0	0
00033	Y	+	0	0	0	0	0	0
00033	Y	-	0	0	0	0	0	0
00034	X	+	0	0	0	0	0	0
00034	X	-	0	0	0	0	0	0
00034	Y	+	0	0	0	0	0	0
00034	Y	-	0	0	0	0	0	0
00035	X	+	0	0	0	0	0	0
00035	X	-	0	0	0	0	0	0
00035	Y	+	0	0	0	0	0	0
00035	Y	-	0	0	0	0	0	0
00036	X	+	0	0	0	0	0	0
00036	X	-	0	0	0	0	0	0
00036	Y	+	0	0	0	0	0	0
00036	Y	-	0	0	0	0	0	0
00037	X	+	0	0	0	0	0	0
00037	X	-	0	0	0	0	0	0
00037	Y	+	0	0	0	0	0	0
00037	Y	-	0	0	0	0	0	0
00038	X	+	0	0	0	0	0	0
00038	X	-	0	0	0	0	0	0
00038	Y	+	0	0	0	0	0	0
00038	Y	-	0	0	0	0	0	0
00039	X	+	0	0	0	0	0	0
00039	X	-	0	0	0	0	0	0
00039	Y	+	0	0	0	0	0	0
00039	Y	-	0	0	0	0	0	0
00040	X	+	0	0	0	0	0	0
00040	X	-	0	0	0	0	0	0
00040	Y	+	0	0	0	0	0	0
00040	Y	-	0	0	0	0	0	0
00041	X	+	0	0	0	0	0	0
00041	X	-	0	0	0	0	0	0
00041	Y	+	0	0	0	0	0	0
00041	Y	-	0	0	0	0	0	0
00042	X	+	0	0	0	0	0	0
00042	X	-	0	0	0	0	0	0
00042	Y	+	0	0	0	0	0	0
00042	Y	-	0	0	0	0	0	0
00043	X	+	0	0	0	0	0	0
00043	X	-	0	0	0	0	0	0
00043	Y	+	0	0	0	0	0	0
00043	Y	-	0	0	0	0	0	0
00044	X	+	0	0	0	0	0	0
00044	X	-	0	0	0	0	0	0
00044	Y	+	0	0	0	0	0	0
00044	Y	-	0	0	0	0	0	0
00045	X	+	0	0	0	0	0	0
00045	X	-	0	0	0	0	0	0
00045	Y	+	0	0	0	0	0	0
00045	Y	-	0	0	0	0	0	0

Id_{Nd}	Dir	e	F_X	F_Y	F_Z	M_X	M_Y	M_Z
			[N]	[N]	[N]	[N·m]	[N·m]	[N·m]
00046	X	+	0	0	0	0	0	0
00046	X	-	0	0	0	0	0	0
00046	Y	+	0	0	0	0	0	0
00046	Y	-	0	0	0	0	0	0
00047	X	+	0	0	0	0	0	0
00047	X	-	0	0	0	0	0	0
00047	Y	+	0	0	0	0	0	0
00047	Y	-	0	0	0	0	0	0
00048	X	+	0	0	0	0	0	0
00048	X	-	0	0	0	0	0	0
00048	Y	+	0	0	0	0	0	0
00048	Y	-	0	0	0	0	0	0
00049	X	+	0	0	0	0	0	0
00049	X	-	0	0	0	0	0	0
00049	Y	+	0	0	0	0	0	0
00049	Y	-	0	0	0	0	0	0
00050	X	+	40	-27	0	0	0	0
00050	X	-	-40	27	0	0	0	0
00050	Y	+	60	-41	0	0	0	0
00050	Y	-	-60	41	0	0	0	0
00051	X	+	-44	16	0	0	0	0
00051	X	-	44	-16	0	0	0	0
00051	Y	+	-67	23	0	0	0	0
00051	Y	-	67	-23	0	0	0	0
00052	X	+	-3	-8	0	0	0	0
00052	X	-	3	8	0	0	0	0
00052	Y	+	-5	-12	0	0	0	0
00052	Y	-	5	12	0	0	0	0
00053	X	+	9	-3	0	0	0	0
00053	X	-	-9	3	0	0	0	0
00053	Y	+	13	-5	0	0	0	0
00053	Y	-	-13	5	0	0	0	0
00054	X	+	-19	9	0	0	0	0
00054	X	-	19	-9	0	0	0	0
00054	Y	+	-29	14	0	0	0	0
00054	Y	-	29	-14	0	0	0	0
00055	X	+	-4	-5	0	0	0	0
00055	X	-	4	5	0	0	0	0
00055	Y	+	-6	-7	0	0	0	0
00055	Y	-	6	7	0	0	0	0
00056	X	+	2	-3	0	0	0	0
00056	X	-	-2	3	0	0	0	0
00056	Y	+	3	-4	0	0	0	0
00056	Y	-	-3	4	0	0	0	0
00057	X	+	-6	5	0	0	0	0
00057	X	-	6	-5	0	0	0	0
00057	Y	+	-9	7	0	0	0	0
00057	Y	-	9	-7	0	0	0	0
00058	X	+	3	-6	0	0	0	0
00058	X	-	-3	6	0	0	0	0
00058	Y	+	5	-9	0	0	0	0
00058	Y	-	-5	9	0	0	0	0
00059	X	+	-2	4	0	0	0	0
00059	X	-	2	-4	0	0	0	0
00059	Y	+	-3	6	0	0	0	0
00059	Y	-	3	-6	0	0	0	0
00060	X	+	0	-2	0	0	0	0
00060	X	-	0	2	0	0	0	0
00060	Y	+	-1	-2	0	0	0	0
00060	Y	-	1	2	0	0	0	0
00061	X	+	1	-1	0	0	0	0
00061	X	-	-1	1	0	0	0	0
00061	Y	+	1	-1	0	0	0	0
00061	Y	-	-1	1	0	0	0	0
00062	X	+	-1	2	0	0	0	0
00062	X	-	1	-2	0	0	0	0
00062	Y	+	-2	3	0	0	0	0
00062	Y	-	2	-3	0	0	0	0
00063	X	+	0	-1	0	0	0	0
00063	X	-	0	1	0	0	0	0
00063	Y	+	-1	-2	0	0	0	0
00063	Y	-	1	2	0	0	0	0
00064	X	+	0	-1	0	0	0	0
00064	X	-	0	1	0	0	0	0
00064	Y	+	1	-1	0	0	0	0
00064	Y	-	-1	1	0	0	0	0
00065	X	+	0	2	0	0	0	0
00065	X	-	0	-2	0	0	0	0
00065	Y	+	-1	3	0	0	0	0
00065	Y	-	1	-3	0	0	0	0
00066	X	+	-1	-2	0	0	0	0
00066	X	-	1	2	0	0	0	0
00066	Y	+	-1	-2	0	0	0	0
00066	Y	-	1	2	0	0	0	0
00067	X	+	1	-1	0	0	0	0

Id_{Nd}	Dir	e	F_X	F_Y	F_Z	M_X	M_Y	M_Z
			[N]	[N]	[N]	[N·m]	[N·m]	[N·m]
00067	X	-	-1	1	0	0	0	0
00067	Y	+	1	-2	0	0	0	0
00067	Y	-	-1	2	0	0	0	0
00068	X	+	0	3	0	0	0	0
00068	X	-	0	-3	0	0	0	0
00068	Y	+	0	5	0	0	0	0
00068	Y	-	0	-5	0	0	0	0
00069	X	+	-2	-3	0	0	0	0
00069	X	-	2	3	0	0	0	0
00069	Y	+	-3	-4	0	0	0	0
00069	Y	-	3	4	0	0	0	0
00070	X	+	1	-1	0	0	0	0
00070	X	-	-1	1	0	0	0	0
00070	Y	+	1	-1	0	0	0	0
00070	Y	-	-1	1	0	0	0	0
00071	X	+	1	5	0	0	0	0
00071	X	-	-1	-5	0	0	0	0
00071	Y	+	1	7	0	0	0	0
00071	Y	-	-1	-7	0	0	0	0
00072	X	+	-4	-3	0	0	0	0
00072	X	-	4	3	0	0	0	0
00072	Y	+	-6	-5	0	0	0	0
00072	Y	-	6	5	0	0	0	0
00073	X	+	-1	0	0	0	0	0
00073	X	-	1	0	0	0	0	0
00073	Y	+	-1	1	0	0	0	0
00073	Y	-	1	-1	0	0	0	0
00130	X	+	-252	28	161	5	-332	-6
00130	X	-	252	-28	-161	-5	332	6
00130	Y	+	-380	42	243	8	-502	-9
00130	Y	-	380	-42	-243	-8	502	9
00131	X	+	-90	102	131	-16	-262	-17
00131	X	-	90	-102	-131	16	262	17
00131	Y	+	-136	154	198	-24	-395	-26
00131	Y	-	136	-154	-198	24	395	26
00132	X	+	-33	68	59	-1	-219	10
00132	X	-	33	-68	-59	1	219	-10
00132	Y	+	-50	102	88	-2	-331	16
00132	Y	-	50	-102	-88	2	331	-16
00133	X	+	-46	80	35	-5	-153	4
00133	X	-	46	-80	-35	5	153	-4
00133	Y	+	-70	121	53	-7	-231	6
00133	Y	-	70	-121	-53	7	231	-6
00134	X	+	25	77	20	-5	-124	-3
00134	X	-	-25	-77	-20	5	124	3
00134	Y	+	38	116	30	-7	-187	-5
00134	Y	-	-38	-116	-30	7	187	5
00135	X	+	6	77	8	-6	-111	5
00135	X	-	-6	-77	-8	6	111	-5
00135	Y	+	10	116	12	-9	-167	7
00135	Y	-	-10	-116	-12	9	167	-7
00136	X	+	-8	76	0	-5	-80	1
00136	X	-	8	-76	0	5	80	-1
00136	Y	+	-13	115	0	-8	-120	2
00136	Y	-	13	-115	0	8	120	-2
00137	X	+	18	75	-3	-5	-62	0
00137	X	-	-18	-75	3	5	62	0
00137	Y	+	28	113	-4	-8	-94	-1
00137	Y	-	-28	-113	4	8	94	1
00138	X	+	14	78	-5	-9	-55	3
00138	X	-	-14	-78	5	9	55	-3
00138	Y	+	22	118	-7	-13	-83	4
00138	Y	-	-22	-118	7	13	83	-4
00139	X	+	4	62	-4	-4	-38	1
00139	X	-	-4	-62	4	4	38	-1
00139	Y	+	6	93	-6	-5	-57	1
00139	Y	-	-6	-93	6	5	57	-1
00140	X	+	10	65	-12	-6	-29	0
00140	X	-	-10	-65	12	6	29	0
00140	Y	+	15	99	-19	-8	-43	0
00140	Y	-	-15	-99	19	8	43	0
00141	X	+	17	44	-3	-3	-23	1
00141	X	-	-17	-44	3	3	23	-1
00141	Y	+	26	66	-4	-5	-35	2
00141	Y	-	-26	-66	4	5	35	-2
00142	X	+	10	24	0	0	-13	0
00142	X	-	-10	-24	0	0	13	0
00142	Y	+	15	36	-1	0	-19	0
00142	Y	-	-15	-36	1	0	19	0
00143	X	+	12	14	1	-1	-8	0
00143	X	-	-12	-14	-1	1	8	0
00143	Y	+	18	22	1	-2	-11	0
00143	Y	-	-18	-22	-1	2	11	0
00144	X	+	15	2	22	0	-4	3
00144	X	-	-15	-2	-22	0	4	-3

Id_{Nd}	Dir	e	F_X	F_Y	F_Z	M_X	M_Y	M_Z
			[N]	[N]	[N]	[N·m]	[N·m]	[N·m]
00144	Y	+	22	2	33	0	-7	4
00144	Y	-	-22	-2	-33	0	7	-4
00145	X	+	19	-230	-118	320	-9	-3
00145	X	-	-19	230	118	-320	9	3
00145	Y	+	28	-348	-178	484	-14	-5
00145	Y	-	-28	348	178	-484	14	5
00146	X	+	102	-93	-108	270	13	17
00146	X	-	-102	93	108	-270	-13	-17
00146	Y	+	154	-140	-164	408	20	26
00146	Y	-	-154	140	164	-408	-20	-26
00147	X	+	75	-31	-36	207	11	3
00147	X	-	-75	31	36	-207	-11	-3
00147	Y	+	113	-47	-54	313	17	4
00147	Y	-	-113	47	54	-313	-17	-4
00148	X	+	25	-22	-14	153	-1	-3
00148	X	-	-25	22	14	-153	1	3
00148	Y	+	37	-33	-22	231	-1	-4
00148	Y	-	-37	33	22	-231	1	4
00149	X	+	64	-4	-13	138	9	9
00149	X	-	-64	4	13	-138	-9	-9
00149	Y	+	97	-6	-20	208	13	14
00149	Y	-	-97	6	20	-208	-13	-14
00150	X	+	56	17	9	110	7	3
00150	X	-	-56	-17	-9	-110	-7	-3
00150	Y	+	84	26	14	165	11	4
00150	Y	-	-84	-26	-14	-165	-11	-4
00151	X	+	25	-2	2	80	0	-1
00151	X	-	-25	2	-2	-80	0	1
00151	Y	+	37	-3	3	121	1	-1
00151	Y	-	-37	3	-3	-121	-1	1
00152	X	+	49	13	7	73	7	4
00152	X	-	-49	-13	-7	-73	-7	-4
00152	Y	+	74	19	11	111	10	6
00152	Y	-	-74	-19	-11	-111	-10	-6
00153	X	+	31	10	15	59	1	-2
00153	X	-	-31	-10	-15	-59	-1	2
00153	Y	+	47	15	22	89	2	-3
00153	Y	-	-47	-15	-22	-89	-2	3
00154	X	+	40	10	7	50	6	2
00154	X	-	-40	-10	-7	-50	-6	-2
00154	Y	+	60	16	11	75	9	3
00154	Y	-	-60	-16	-11	-75	-9	-3
00155	X	+	35	1	10	40	4	0
00155	X	-	-35	-1	-10	-40	-4	0
00155	Y	+	53	2	15	60	6	0
00155	Y	-	-53	-2	-15	-60	-6	0
00156	X	+	27	9	11	35	1	0
00156	X	-	-27	-9	-11	-35	-1	0
00156	Y	+	41	13	16	53	2	-1
00156	Y	-	-41	-13	-16	-53	-2	1
00157	X	+	33	7	4	32	4	1
00157	X	-	-33	-7	-4	-32	-4	-1
00157	Y	+	51	11	7	48	6	2
00157	Y	-	-51	-11	-7	-48	-6	-2
00158	X	+	26	1	7	27	2	0
00158	X	-	-26	-1	-7	-27	-2	0
00158	Y	+	39	1	10	41	3	0
00158	Y	-	-39	-1	-10	-41	-3	0
00159	X	+	31	3	0	25	3	0
00159	X	-	-31	-3	0	-25	-3	0
00159	Y	+	46	5	0	37	5	-1
00159	Y	-	-46	-5	0	-37	-5	1
00160	X	+	28	4	-8	25	3	1
00160	X	-	-28	-4	8	-25	-3	-1
00160	Y	+	43	5	-11	37	4	2
00160	Y	-	-43	-5	11	-37	-4	-2
00161	X	+	27	-2	-7	23	2	0
00161	X	-	-27	2	7	-23	-2	0
00161	Y	+	40	-3	-10	35	3	0
00161	Y	-	-40	3	10	-35	-3	0
00162	X	+	26	-5	-20	24	2	-1
00162	X	-	-26	5	20	-24	-2	1
00162	Y	+	40	-7	-29	36	4	-1
00162	Y	-	-40	7	29	-36	-4	1
00163	X	+	25	-4	-30	25	2	2
00163	X	-	-25	4	30	-25	-2	-2
00163	Y	+	38	-6	-46	38	3	4
00163	Y	-	-38	6	46	-38	-3	-4
00164	X	+	18	-10	-29	24	0	0
00164	X	-	-18	10	29	-24	0	0
00164	Y	+	27	-14	-44	37	1	0
00164	Y	-	-27	14	44	-37	-1	0
00165	X	+	11	-19	-49	23	1	-1
00165	X	-	-11	19	49	-23	-1	1
00165	Y	+	17	-29	-74	35	2	-2

Id_{Nd}	Dir	e	F_X	F_Y	F_Z	M_X	M_Y	M_Z
			[N]	[N]	[N]	[N·m]	[N·m]	[N·m]
00165	Y	-	-17	29	74	-35	-2	2
00166	X	+	0	-21	-41	23	0	3
00166	X	-	0	21	41	-23	0	-3
00166	Y	+	0	-32	-62	34	0	4
00166	Y	-	0	32	62	-34	0	-4
00167	X	+	0	-21	-48	14	2	0
00167	X	-	0	21	48	-14	-2	0
00167	Y	+	-1	-31	-72	21	3	1
00167	Y	-	1	31	72	-21	-3	-1
00168	X	+	0	0	0	0	0	0
00168	X	-	0	0	0	0	0	0
00168	Y	+	0	0	0	0	0	0
00168	Y	-	0	0	0	0	0	0
00169	X	+	0	0	0	0	0	0
00169	X	-	0	0	0	0	0	0
00169	Y	+	0	0	0	0	0	0
00169	Y	-	0	0	0	0	0	0
00170	X	+	0	0	0	0	0	0
00170	X	-	0	0	0	0	0	0
00170	Y	+	0	0	0	0	0	0
00170	Y	-	0	0	0	0	0	0
00171	X	+	0	0	0	0	0	0
00171	X	-	0	0	0	0	0	0
00171	Y	+	0	0	0	0	0	0
00171	Y	-	0	0	0	0	0	0
00172	X	+	0	0	0	0	0	0
00172	X	-	0	0	0	0	0	0
00172	Y	+	0	0	0	0	0	0
00172	Y	-	0	0	0	0	0	0
00173	X	+	0	0	0	0	0	0
00173	X	-	0	0	0	0	0	0
00173	Y	+	0	0	0	0	0	0
00173	Y	-	0	0	0	0	0	0
00174	X	+	0	0	0	0	0	0
00174	X	-	0	0	0	0	0	0
00174	Y	+	0	0	0	0	0	0
00174	Y	-	0	0	0	0	0	0
00175	X	+	0	0	0	0	0	0
00175	X	-	0	0	0	0	0	0
00175	Y	+	0	0	0	0	0	0
00175	Y	-	0	0	0	0	0	0
00176	X	+	0	0	0	0	0	0
00176	X	-	0	0	0	0	0	0
00176	Y	+	0	0	0	0	0	0
00176	Y	-	0	0	0	0	0	0
00177	X	+	0	0	0	0	0	0
00177	X	-	0	0	0	0	0	0
00177	Y	+	0	0	0	0	0	0
00177	Y	-	0	0	0	0	0	0
00178	X	+	0	0	0	0	0	0
00178	X	-	0	0	0	0	0	0
00178	Y	+	0	0	0	0	0	0
00178	Y	-	0	0	0	0	0	0
00179	X	+	0	0	0	0	0	0
00179	X	-	0	0	0	0	0	0
00179	Y	+	0	0	0	0	0	0
00179	Y	-	0	0	0	0	0	0
00180	X	+	0	0	0	0	0	0
00180	X	-	0	0	0	0	0	0
00180	Y	+	0	0	0	0	0	0
00180	Y	-	0	0	0	0	0	0
00181	X	+	0	2	0	0	0	0
00181	X	-	0	-2	0	0	0	0
00181	Y	+	0	2	0	0	0	0
00181	Y	-	0	-2	0	0	0	0
00182	X	+	35	-29	0	0	0	0
00182	X	-	-35	29	0	0	0	0
00182	Y	+	52	-44	0	0	0	0
00182	Y	-	-52	44	0	0	0	0
00183	X	+	0	0	0	0	0	0
00183	X	-	0	0	0	0	0	0
00183	Y	+	0	0	0	0	0	0
00183	Y	-	0	0	0	0	0	0
00184	X	+	0	3	0	0	0	0
00184	X	-	0	-3	0	0	0	0
00184	Y	+	0	5	0	0	0	0
00184	Y	-	0	-5	0	0	0	0
00185	X	+	2	0	0	0	0	0
00185	X	-	-2	0	0	0	0	0
00185	Y	+	3	0	0	0	0	0
00185	Y	-	-3	0	0	0	0	0
00186	X	+	0	0	0	0	0	0
00186	X	-	0	0	0	0	0	0
00186	Y	+	-1	1	0	0	0	0
00186	Y	-	1	-1	0	0	0	0

Id_{Nd}	Dir	e	F_X	F_Y	F_Z	M_X	M_Y	M_Z
			[N]	[N]	[N]	[N·m]	[N·m]	[N·m]
00187	X	+	1	0	0	0	0	0
00187	X	-	-1	0	0	0	0	0
00187	Y	+	2	-1	0	0	0	0
00187	Y	-	-2	1	0	0	0	0
00188	X	+	0	0	0	0	0	0
00188	X	-	0	0	0	0	0	0
00188	Y	+	0	0	0	0	0	0
00188	Y	-	0	0	0	0	0	0
00189	X	+	0	0	0	0	0	0
00189	X	-	0	0	0	0	0	0
00189	Y	+	1	0	0	0	0	0
00189	Y	-	-1	0	0	0	0	0
00190	X	+	1	0	0	0	0	0
00190	X	-	-1	0	0	0	0	0
00190	Y	+	1	0	0	0	0	0
00190	Y	-	-1	0	0	0	0	0
00191	X	+	0	0	0	0	0	0
00191	X	-	0	0	0	0	0	0
00191	Y	+	0	0	0	0	0	0
00191	Y	-	0	0	0	0	0	0
00192	X	+	1	0	0	0	0	0
00192	X	-	-1	0	0	0	0	0
00192	Y	+	2	0	0	0	0	0
00192	Y	-	-2	0	0	0	0	0
00193	X	+	0	0	0	0	0	0
00193	X	-	0	0	0	0	0	0
00193	Y	+	0	0	0	0	0	0
00193	Y	-	0	0	0	0	0	0
00194	X	+	1	0	0	0	0	0
00194	X	-	-1	0	0	0	0	0
00194	Y	+	1	1	0	0	0	0
00194	Y	-	-1	-1	0	0	0	0
00195	X	+	6	0	0	0	0	0
00195	X	-	-6	0	0	0	0	0
00195	Y	+	9	0	0	0	0	0
00195	Y	-	-9	0	0	0	0	0
00196	X	+	0	0	0	0	0	0
00196	X	-	0	0	0	0	0	0
00196	Y	+	-1	-1	0	0	0	0
00196	Y	-	1	1	0	0	0	0
00197	X	+	11	1	0	0	0	0
00197	X	-	-11	-1	0	0	0	0
00197	Y	+	17	2	0	0	0	0
00197	Y	-	-17	-2	0	0	0	0
00198	X	+	-20	9	0	0	0	0
00198	X	-	20	-9	0	0	0	0
00198	Y	+	-30	14	0	0	0	0
00198	Y	-	30	-14	0	0	0	0
00199	X	+	0	0	0	0	0	0
00199	X	-	0	0	0	0	0	0
00199	Y	+	0	0	0	0	0	0
00199	Y	-	0	0	0	0	0	0
00200	X	+	0	0	0	0	0	0
00200	X	-	0	0	0	0	0	0
00200	Y	+	0	0	0	0	0	0
00200	Y	-	0	0	0	0	0	0
00201	X	+	0	0	0	0	0	0
00201	X	-	0	0	0	0	0	0
00201	Y	+	0	0	0	0	0	0
00201	Y	-	0	0	0	0	0	0
00202	X	+	0	0	0	0	0	0
00202	X	-	0	0	0	0	0	0
00202	Y	+	0	0	0	0	0	0
00202	Y	-	0	0	0	0	0	0
00203	X	+	0	0	0	0	0	0
00203	X	-	0	0	0	0	0	0
00203	Y	+	0	0	0	0	0	0
00203	Y	-	0	0	0	0	0	0
00204	X	+	0	0	0	0	0	0
00204	X	-	0	0	0	0	0	0
00204	Y	+	0	0	0	0	0	0
00204	Y	-	0	0	0	0	0	0
00205	X	+	0	0	0	0	0	0
00205	X	-	0	0	0	0	0	0
00205	Y	+	0	0	0	0	0	0
00205	Y	-	0	0	0	0	0	0
00206	X	+	0	0	0	0	0	0
00206	X	-	0	0	0	0	0	0
00206	Y	+	0	0	0	0	0	0
00206	Y	-	0	0	0	0	0	0
00207	X	+	0	0	0	0	0	0
00207	X	-	0	0	0	0	0	0
00207	Y	+	0	0	0	0	0	0
00207	Y	-	0	0	0	0	0	0
00208	X	+	0	0	0	0	0	0

Id_{Nd}	Dir	e	F_X	F_Y	F_Z	M_X	M_Y	M_Z
			[N]	[N]	[N]	[N·m]	[N·m]	[N·m]
00208	X	-	0	0	0	0	0	0
00208	Y	+	0	0	0	0	0	0
00208	Y	-	0	0	0	0	0	0
00209	X	+	0	0	0	0	0	0
00209	X	-	0	0	0	0	0	0
00209	Y	+	0	0	0	0	0	0
00209	Y	-	0	0	0	0	0	0
00210	X	+	0	0	0	0	0	0
00210	X	-	0	0	0	0	0	0
00210	Y	+	0	0	0	0	0	0
00210	Y	-	0	0	0	0	0	0
00211	X	+	0	0	0	0	0	0
00211	X	-	0	0	0	0	0	0
00211	Y	+	0	0	0	0	0	0
00211	Y	-	0	0	0	0	0	0
00212	X	+	1	-1	0	0	0	0
00212	X	-	-1	1	0	0	0	0
00212	Y	+	1	-2	0	0	0	0
00212	Y	-	-1	2	0	0	0	0
00213	X	+	0	2	0	0	0	0
00213	X	-	0	-2	0	0	0	0
00213	Y	+	0	3	0	0	0	0
00213	Y	-	0	-3	0	0	0	0
00214	X	+	0	0	0	0	0	0
00214	X	-	0	0	0	0	0	0
00214	Y	+	0	0	0	0	0	0
00214	Y	-	0	0	0	0	0	0
00215	X	+	0	0	0	0	0	0
00215	X	-	0	0	0	0	0	0
00215	Y	+	0	0	0	0	0	0
00215	Y	-	0	0	0	0	0	0
00216	X	+	0	0	0	0	0	0
00216	X	-	0	0	0	0	0	0
00216	Y	+	0	0	0	0	0	0
00216	Y	-	0	0	0	0	0	0
00217	X	+	0	0	0	0	0	0
00217	X	-	0	0	0	0	0	0
00217	Y	+	0	0	0	0	0	0
00217	Y	-	0	0	0	0	0	0
00218	X	+	0	0	0	0	0	0
00218	X	-	0	0	0	0	0	0
00218	Y	+	0	0	0	0	0	0
00218	Y	-	0	0	0	0	0	0
00219	X	+	0	0	0	0	0	0
00219	X	-	0	0	0	0	0	0
00219	Y	+	0	0	0	0	0	0
00219	Y	-	0	0	0	0	0	0
00220	X	+	0	0	0	0	0	0
00220	X	-	0	0	0	0	0	0
00220	Y	+	0	0	0	0	0	0
00220	Y	-	0	0	0	0	0	0
00221	X	+	0	0	0	0	0	0
00221	X	-	0	0	0	0	0	0
00221	Y	+	0	0	0	0	0	0
00221	Y	-	0	0	0	0	0	0
00222	X	+	0	0	0	0	0	0
00222	X	-	0	0	0	0	0	0
00222	Y	+	0	0	0	0	0	0
00222	Y	-	0	0	0	0	0	0
00223	X	+	0	0	0	0	0	0
00223	X	-	0	0	0	0	0	0
00223	Y	+	0	0	0	0	0	0
00223	Y	-	0	0	0	0	0	0
00224	X	+	0	0	0	0	0	0
00224	X	-	0	0	0	0	0	0
00224	Y	+	0	0	0	0	0	0
00224	Y	-	0	0	0	0	0	0
00225	X	+	0	0	0	0	0	0
00225	X	-	0	0	0	0	0	0
00225	Y	+	0	0	0	0	0	0
00225	Y	-	0	0	0	0	0	0
00226	X	+	0	0	0	0	0	0
00226	X	-	0	0	0	0	0	0
00226	Y	+	0	0	0	0	0	0
00226	Y	-	0	0	0	0	0	0
00227	X	+	0	0	0	0	0	0
00227	X	-	0	0	0	0	0	0
00227	Y	+	0	0	0	0	0	0
00227	Y	-	0	0	0	0	0	0
00228	X	+	0	0	0	0	0	0
00228	X	-	0	0	0	0	0	0
00228	Y	+	0	0	0	0	0	0
00228	Y	-	0	0	0	0	0	0
00229	X	+	0	0	0	0	0	0
00229	X	-	0	0	0	0	0	0

Id_{Nd}	Dir	e	F_X	F_Y	F_Z	M_X	M_Y	M_Z
			[N]	[N]	[N]	[N·m]	[N·m]	[N·m]
00229	Y	+	0	0	0	0	0	0
00229	Y	-	0	0	0	0	0	0
00230	X	+	0	0	0	0	0	0
00230	X	-	0	0	0	0	0	0
00230	Y	+	0	0	0	0	0	0
00230	Y	-	0	0	0	0	0	0
00231	X	+	0	0	0	0	0	0
00231	X	-	0	0	0	0	0	0
00231	Y	+	0	0	0	0	0	0
00231	Y	-	0	0	0	0	0	0
00232	X	+	0	0	0	0	0	0
00232	X	-	0	0	0	0	0	0
00232	Y	+	0	0	0	0	0	0
00232	Y	-	0	0	0	0	0	0
00233	X	+	0	0	0	0	0	0
00233	X	-	0	0	0	0	0	0
00233	Y	+	0	0	0	0	0	0
00233	Y	-	0	0	0	0	0	0
00234	X	+	0	0	0	0	0	0
00234	X	-	0	0	0	0	0	0
00234	Y	+	0	0	0	0	0	0
00234	Y	-	0	0	0	0	0	0
00235	X	+	0	0	0	0	0	0
00235	X	-	0	0	0	0	0	0
00235	Y	+	0	0	0	0	0	0
00235	Y	-	0	0	0	0	0	0
00236	X	+	0	0	0	0	0	0
00236	X	-	0	0	0	0	0	0
00236	Y	+	0	0	0	0	0	0
00236	Y	-	0	0	0	0	0	0
00237	X	+	0	0	0	0	0	0
00237	X	-	0	0	0	0	0	0
00237	Y	+	0	0	0	0	0	0
00237	Y	-	0	0	0	0	0	0
00238	X	+	0	0	0	0	0	0
00238	X	-	0	0	0	0	0	0
00238	Y	+	0	0	0	0	0	0
00238	Y	-	0	0	0	0	0	0
00239	X	+	0	0	0	0	0	0
00239	X	-	0	0	0	0	0	0
00239	Y	+	0	0	0	0	0	0
00239	Y	-	0	0	0	0	0	0
00240	X	+	0	0	0	0	0	0
00240	X	-	0	0	0	0	0	0
00240	Y	+	0	0	0	0	0	0
00240	Y	-	0	0	0	0	0	0
00241	X	+	0	0	0	0	0	0
00241	X	-	0	0	0	0	0	0
00241	Y	+	0	0	0	0	0	0
00241	Y	-	0	0	0	0	0	0
00242	X	+	0	4	0	0	0	0
00242	X	-	0	-4	0	0	0	0
00242	Y	+	-1	6	0	0	0	0
00242	Y	-	1	-6	0	0	0	0
00243	X	+	0	0	0	0	0	0
00243	X	-	0	0	0	0	0	0
00243	Y	+	0	0	0	0	0	0
00243	Y	-	0	0	0	0	0	0
00244	X	+	0	0	0	0	0	0
00244	X	-	0	0	0	0	0	0
00244	Y	+	0	0	0	0	0	0
00244	Y	-	0	0	0	0	0	0
00245	X	+	0	0	0	0	0	0
00245	X	-	0	0	0	0	0	0
00245	Y	+	0	0	0	0	0	0
00245	Y	-	0	0	0	0	0	0
00246	X	+	0	0	0	0	0	0
00246	X	-	0	0	0	0	0	0
00246	Y	+	0	0	0	0	0	0
00246	Y	-	0	0	0	0	0	0
00247	X	+	0	0	0	0	0	0
00247	X	-	0	0	0	0	0	0
00247	Y	+	0	0	0	0	0	0
00247	Y	-	0	0	0	0	0	0
00248	X	+	0	0	0	0	0	0
00248	X	-	0	0	0	0	0	0
00248	Y	+	0	0	0	0	0	0
00248	Y	-	0	0	0	0	0	0
00249	X	+	0	0	0	0	0	0
00249	X	-	0	0	0	0	0	0
00249	Y	+	0	0	0	0	0	0
00249	Y	-	0	0	0	0	0	0
00250	X	+	0	0	0	0	0	0
00250	X	-	0	0	0	0	0	0
00250	Y	+	0	0	0	0	0	0

Id_{Nd}	Dir	e	F_X	F_Y	F_Z	M_X	M_Y	M_Z
			[N]	[N]	[N]	[N·m]	[N·m]	[N·m]
00250	Y	-	0	0	0	0	0	0
00251	X	+	0	0	0	0	0	0
00251	X	-	0	0	0	0	0	0
00251	Y	+	0	0	0	0	0	0
00251	Y	-	0	0	0	0	0	0
00252	X	+	0	0	0	0	0	0
00252	X	-	0	0	0	0	0	0
00252	Y	+	0	0	0	0	0	0
00252	Y	-	0	0	0	0	0	0
00253	X	+	0	0	0	0	0	0
00253	X	-	0	0	0	0	0	0
00253	Y	+	0	0	0	0	0	0
00253	Y	-	0	0	0	0	0	0
00254	X	+	0	0	0	0	0	0
00254	X	-	0	0	0	0	0	0
00254	Y	+	0	0	0	0	0	0
00254	Y	-	0	0	0	0	0	0
00255	X	+	0	0	0	0	0	0
00255	X	-	0	0	0	0	0	0
00255	Y	+	0	0	0	0	0	0
00255	Y	-	0	0	0	0	0	0
00256	X	+	0	0	0	0	0	0
00256	X	-	0	0	0	0	0	0
00256	Y	+	0	0	0	0	0	0
00256	Y	-	0	0	0	0	0	0
00257	X	+	0	0	0	0	0	0
00257	X	-	0	0	0	0	0	0
00257	Y	+	0	0	0	0	0	0
00257	Y	-	0	0	0	0	0	0
00258	X	+	0	0	0	0	0	0
00258	X	-	0	0	0	0	0	0
00258	Y	+	0	0	0	0	0	0
00258	Y	-	0	0	0	0	0	0
00259	X	+	0	0	0	0	0	0
00259	X	-	0	0	0	0	0	0
00259	Y	+	0	0	0	0	0	0
00259	Y	-	0	0	0	0	0	0
00260	X	+	0	0	0	0	0	0
00260	X	-	0	0	0	0	0	0
00260	Y	+	0	0	0	0	0	0
00260	Y	-	0	0	0	0	0	0
00261	X	+	0	0	0	0	0	0
00261	X	-	0	0	0	0	0	0
00261	Y	+	0	0	0	0	0	0
00261	Y	-	0	0	0	0	0	0
00262	X	+	0	0	0	0	0	0
00262	X	-	0	0	0	0	0	0
00262	Y	+	0	0	0	0	0	0
00262	Y	-	0	0	0	0	0	0
00263	X	+	0	0	0	0	0	0
00263	X	-	0	0	0	0	0	0
00263	Y	+	0	0	0	0	0	0
00263	Y	-	0	0	0	0	0	0
00264	X	+	0	0	0	0	0	0
00264	X	-	0	0	0	0	0	0
00264	Y	+	0	0	0	0	0	0
00264	Y	-	0	0	0	0	0	0
00265	X	+	0	0	0	0	0	0
00265	X	-	0	0	0	0	0	0
00265	Y	+	0	0	0	0	0	0
00265	Y	-	0	0	0	0	0	0
00266	X	+	0	0	0	0	0	0
00266	X	-	0	0	0	0	0	0
00266	Y	+	0	0	0	0	0	0
00266	Y	-	0	0	0	0	0	0
00267	X	+	0	0	0	0	0	0
00267	X	-	0	0	0	0	0	0
00267	Y	+	0	0	0	0	0	0
00267	Y	-	0	0	0	0	0	0
00268	X	+	0	0	0	0	0	0
00268	X	-	0	0	0	0	0	0
00268	Y	+	0	0	0	0	0	0
00268	Y	-	0	0	0	0	0	0
00269	X	+	0	0	0	0	0	0
00269	X	-	0	0	0	0	0	0
00269	Y	+	0	0	0	0	0	0
00269	Y	-	0	0	0	0	0	0
00270	X	+	0	0	0	0	0	0
00270	X	-	0	0	0	0	0	0
00270	Y	+	0	0	0	0	0	0
00270	Y	-	0	0	0	0	0	0
00271	X	+	-1	5	0	0	0	0
00271	X	-	1	-5	0	0	0	0
00271	Y	+	-2	8	0	0	0	0
00271	Y	-	2	-8	0	0	0	0

Id_{Nd}	Dir	e	F_X	F_Y	F_Z	M_X	M_Y	M_Z
			[N]	[N]	[N]	[N·m]	[N·m]	[N·m]
00272	X	+	0	0	0	0	0	0
00272	X	-	0	0	0	0	0	0
00272	Y	+	0	0	0	0	0	0
00272	Y	-	0	0	0	0	0	0
00273	X	+	0	0	0	0	0	0
00273	X	-	0	0	0	0	0	0
00273	Y	+	0	0	0	0	0	0
00273	Y	-	0	0	0	0	0	0
00274	X	+	0	0	0	0	0	0
00274	X	-	0	0	0	0	0	0
00274	Y	+	0	0	0	0	0	0
00274	Y	-	0	0	0	0	0	0
00275	X	+	0	0	0	0	0	0
00275	X	-	0	0	0	0	0	0
00275	Y	+	0	0	0	0	0	0
00275	Y	-	0	0	0	0	0	0
00276	X	+	0	0	0	0	0	0
00276	X	-	0	0	0	0	0	0
00276	Y	+	0	0	0	0	0	0
00276	Y	-	0	0	0	0	0	0
00277	X	+	0	0	0	0	0	0
00277	X	-	0	0	0	0	0	0
00277	Y	+	0	0	0	0	0	0
00277	Y	-	0	0	0	0	0	0
00278	X	+	0	0	0	0	0	0
00278	X	-	0	0	0	0	0	0
00278	Y	+	0	0	0	0	0	0
00278	Y	-	0	0	0	0	0	0
00279	X	+	0	0	0	0	0	0
00279	X	-	0	0	0	0	0	0
00279	Y	+	0	0	0	0	0	0
00279	Y	-	0	0	0	0	0	0
00280	X	+	0	0	0	0	0	0
00280	X	-	0	0	0	0	0	0
00280	Y	+	0	0	0	0	0	0
00280	Y	-	0	0	0	0	0	0
00281	X	+	0	0	0	0	0	0
00281	X	-	0	0	0	0	0	0
00281	Y	+	0	0	0	0	0	0
00281	Y	-	0	0	0	0	0	0
00282	X	+	0	0	0	0	0	0
00282	X	-	0	0	0	0	0	0
00282	Y	+	0	0	0	0	0	0
00282	Y	-	0	0	0	0	0	0
00283	X	+	0	0	0	0	0	0
00283	X	-	0	0	0	0	0	0
00283	Y	+	0	0	0	0	0	0
00283	Y	-	0	0	0	0	0	0
00284	X	+	0	0	0	0	0	0
00284	X	-	0	0	0	0	0	0
00284	Y	+	0	0	0	0	0	0
00284	Y	-	0	0	0	0	0	0
00285	X	+	0	0	0	0	0	0
00285	X	-	0	0	0	0	0	0
00285	Y	+	0	0	0	0	0	0
00285	Y	-	0	0	0	0	0	0
00286	X	+	1	0	0	0	0	0
00286	X	-	-1	0	0	0	0	0
00286	Y	+	1	0	0	0	0	0
00286	Y	-	-1	0	0	0	0	0
00287	X	+	0	0	0	0	0	0
00287	X	-	0	0	0	0	0	0
00287	Y	+	0	0	0	0	0	0
00287	Y	-	0	0	0	0	0	0
00288	X	+	0	0	0	0	0	0
00288	X	-	0	0	0	0	0	0
00288	Y	+	0	0	0	0	0	0
00288	Y	-	0	0	0	0	0	0
00289	X	+	0	0	0	0	0	0
00289	X	-	0	0	0	0	0	0
00289	Y	+	0	0	0	0	0	0
00289	Y	-	0	0	0	0	0	0
00290	X	+	0	0	0	0	0	0
00290	X	-	0	0	0	0	0	0
00290	Y	+	0	0	0	0	0	0
00290	Y	-	0	0	0	0	0	0
00291	X	+	0	0	0	0	0	0
00291	X	-	0	0	0	0	0	0
00291	Y	+	0	0	0	0	0	0
00291	Y	-	0	0	0	0	0	0
00292	X	+	0	0	0	0	0	0
00292	X	-	0	0	0	0	0	0
00292	Y	+	0	0	0	0	0	0
00292	Y	-	0	0	0	0	0	0
00293	X	+	0	0	0	0	0	0

Id_{Nd}	Dir	e	F_X	F_Y	F_Z	M_X	M_Y	M_Z
			[N]	[N]	[N]	[N·m]	[N·m]	[N·m]
00293	X	-	0	0	0	0	0	0
00293	Y	+	0	0	0	0	0	0
00293	Y	-	0	0	0	0	0	0
00294	X	+	0	0	0	0	0	0
00294	X	-	0	0	0	0	0	0
00294	Y	+	0	0	0	0	0	0
00294	Y	-	0	0	0	0	0	0
00295	X	+	0	0	0	0	0	0
00295	X	-	0	0	0	0	0	0
00295	Y	+	0	0	0	0	0	0
00295	Y	-	0	0	0	0	0	0
00296	X	+	0	0	0	0	0	0
00296	X	-	0	0	0	0	0	0
00296	Y	+	0	0	0	0	0	0
00296	Y	-	0	0	0	0	0	0
00297	X	+	0	0	0	0	0	0
00297	X	-	0	0	0	0	0	0
00297	Y	+	0	0	0	0	0	0
00297	Y	-	0	0	0	0	0	0
00298	X	+	0	0	0	0	0	0
00298	X	-	0	0	0	0	0	0
00298	Y	+	0	0	0	0	0	0
00298	Y	-	0	0	0	0	0	0
00299	X	+	0	0	0	0	0	0
00299	X	-	0	0	0	0	0	0
00299	Y	+	0	0	0	0	0	0
00299	Y	-	0	0	0	0	0	0
00300	X	+	0	6	0	0	0	0
00300	X	-	0	-6	0	0	0	0
00300	Y	+	0	9	0	0	0	0
00300	Y	-	0	-9	0	0	0	0
00301	X	+	0	0	0	0	0	0
00301	X	-	0	0	0	0	0	0
00301	Y	+	0	0	0	0	0	0
00301	Y	-	0	0	0	0	0	0
00302	X	+	0	0	0	0	0	0
00302	X	-	0	0	0	0	0	0
00302	Y	+	0	0	0	0	0	0
00302	Y	-	0	0	0	0	0	0
00303	X	+	0	0	0	0	0	0
00303	X	-	0	0	0	0	0	0
00303	Y	+	0	0	0	0	0	0
00303	Y	-	0	0	0	0	0	0
00304	X	+	0	0	0	0	0	0
00304	X	-	0	0	0	0	0	0
00304	Y	+	0	0	0	0	0	0
00304	Y	-	0	0	0	0	0	0
00305	X	+	0	0	0	0	0	0
00305	X	-	0	0	0	0	0	0
00305	Y	+	0	0	0	0	0	0
00305	Y	-	0	0	0	0	0	0
00306	X	+	0	0	0	0	0	0
00306	X	-	0	0	0	0	0	0
00306	Y	+	0	0	0	0	0	0
00306	Y	-	0	0	0	0	0	0
00307	X	+	0	0	0	0	0	0
00307	X	-	0	0	0	0	0	0
00307	Y	+	0	0	0	0	0	0
00307	Y	-	0	0	0	0	0	0
00308	X	+	0	0	0	0	0	0
00308	X	-	0	0	0	0	0	0
00308	Y	+	0	0	0	0	0	0
00308	Y	-	0	0	0	0	0	0
00309	X	+	0	0	0	0	0	0
00309	X	-	0	0	0	0	0	0
00309	Y	+	0	0	0	0	0	0
00309	Y	-	0	0	0	0	0	0
00310	X	+	0	0	0	0	0	0
00310	X	-	0	0	0	0	0	0
00310	Y	+	0	0	0	0	0	0
00310	Y	-	0	0	0	0	0	0
00311	X	+	0	0	0	0	0	0
00311	X	-	0	0	0	0	0	0
00311	Y	+	0	0	0	0	0	0
00311	Y	-	0	0	0	0	0	0
00312	X	+	0	0	0	0	0	0
00312	X	-	0	0	0	0	0	0
00312	Y	+	0	0	0	0	0	0
00312	Y	-	0	0	0	0	0	0
00313	X	+	0	0	0	0	0	0
00313	X	-	0	0	0	0	0	0
00313	Y	+	0	0	0	0	0	0
00313	Y	-	0	0	0	0	0	0
00314	X	+	0	0	0	0	0	0
00314	X	-	0	0	0	0	0	0

Id_{Nd}	Dir	e	F_X	F_Y	F_Z	M_X	M_Y	M_Z
			[N]	[N]	[N]	[N·m]	[N·m]	[N·m]
00314	Y	+	0	0	0	0	0	0
00314	Y	-	0	0	0	0	0	0
00315	X	+	2	2	0	0	0	0
00315	X	-	-2	-2	0	0	0	0
00315	Y	+	2	2	0	0	0	0
00315	Y	-	-2	-2	0	0	0	0
00316	X	+	0	0	0	0	0	0
00316	X	-	0	0	0	0	0	0
00316	Y	+	0	0	0	0	0	0
00316	Y	-	0	0	0	0	0	0
00317	X	+	0	0	0	0	0	0
00317	X	-	0	0	0	0	0	0
00317	Y	+	0	0	0	0	0	0
00317	Y	-	0	0	0	0	0	0
00318	X	+	0	0	0	0	0	0
00318	X	-	0	0	0	0	0	0
00318	Y	+	0	0	0	0	0	0
00318	Y	-	0	0	0	0	0	0
00319	X	+	0	0	0	0	0	0
00319	X	-	0	0	0	0	0	0
00319	Y	+	0	0	0	0	0	0
00319	Y	-	0	0	0	0	0	0
00320	X	+	0	0	0	0	0	0
00320	X	-	0	0	0	0	0	0
00320	Y	+	0	0	0	0	0	0
00320	Y	-	0	0	0	0	0	0
00321	X	+	0	0	0	0	0	0
00321	X	-	0	0	0	0	0	0
00321	Y	+	0	0	0	0	0	0
00321	Y	-	0	0	0	0	0	0
00322	X	+	0	0	0	0	0	0
00322	X	-	0	0	0	0	0	0
00322	Y	+	0	0	0	0	0	0
00322	Y	-	0	0	0	0	0	0
00323	X	+	0	0	0	0	0	0
00323	X	-	0	0	0	0	0	0
00323	Y	+	0	0	0	0	0	0
00323	Y	-	0	0	0	0	0	0
00324	X	+	0	0	0	0	0	0
00324	X	-	0	0	0	0	0	0
00324	Y	+	0	0	0	0	0	0
00324	Y	-	0	0	0	0	0	0
00325	X	+	0	0	0	0	0	0
00325	X	-	0	0	0	0	0	0
00325	Y	+	0	0	0	0	0	0
00325	Y	-	0	0	0	0	0	0
00326	X	+	0	0	0	0	0	0
00326	X	-	0	0	0	0	0	0
00326	Y	+	0	0	0	0	0	0
00326	Y	-	0	0	0	0	0	0
00327	X	+	0	0	0	0	0	0
00327	X	-	0	0	0	0	0	0
00327	Y	+	0	0	0	0	0	0
00327	Y	-	0	0	0	0	0	0
00328	X	+	0	0	0	0	0	0
00328	X	-	0	0	0	0	0	0
00328	Y	+	0	0	0	0	0	0
00328	Y	-	0	0	0	0	0	0
00329	X	+	0	-28	0	0	0	0
00329	X	-	0	28	0	0	0	0
00329	Y	+	-1	-42	0	0	0	0
00329	Y	-	1	42	0	0	0	0
00330	X	+	0	0	0	0	0	0
00330	X	-	0	0	0	0	0	0
00330	Y	+	0	1	0	0	0	0
00330	Y	-	0	-1	0	0	0	0
00331	X	+	0	0	0	0	0	0
00331	X	-	0	0	0	0	0	0
00331	Y	+	0	0	0	0	0	0
00331	Y	-	0	0	0	0	0	0
00332	X	+	0	0	0	0	0	0
00332	X	-	0	0	0	0	0	0
00332	Y	+	0	0	0	0	0	0
00332	Y	-	0	0	0	0	0	0
00333	X	+	0	0	0	0	0	0
00333	X	-	0	0	0	0	0	0
00333	Y	+	0	0	0	0	0	0
00333	Y	-	0	0	0	0	0	0
00334	X	+	0	0	0	0	0	0
00334	X	-	0	0	0	0	0	0
00334	Y	+	0	0	0	0	0	0
00334	Y	-	0	0	0	0	0	0
00335	X	+	0	0	0	0	0	0
00335	X	-	0	0	0	0	0	0
00335	Y	+	0	0	0	0	0	0

Nodi - Reazioni vincolari esterne per eccentricità accidentale

Id_{Nd}	Dir	e	F_X	F_Y	F_Z	M_X	M_Y	M_Z
			[N]	[N]	[N]	[N·m]	[N·m]	[N·m]
00335	Y	-	0	0	0	0	0	0
00336	X	+	0	0	0	0	0	0
00336	X	-	0	0	0	0	0	0
00336	Y	+	0	0	0	0	0	0
00336	Y	-	0	0	0	0	0	0
00337	X	+	0	0	0	0	0	0
00337	X	-	0	0	0	0	0	0
00337	Y	+	0	0	0	0	0	0
00337	Y	-	0	0	0	0	0	0
00338	X	+	0	0	0	0	0	0
00338	X	-	0	0	0	0	0	0
00338	Y	+	0	0	0	0	0	0
00338	Y	-	0	0	0	0	0	0
00339	X	+	0	0	0	0	0	0
00339	X	-	0	0	0	0	0	0
00339	Y	+	0	0	0	0	0	0
00339	Y	-	0	0	0	0	0	0
00340	X	+	0	0	0	0	0	0
00340	X	-	0	0	0	0	0	0
00340	Y	+	0	0	0	0	0	0
00340	Y	-	0	0	0	0	0	0
00341	X	+	0	0	0	0	0	0
00341	X	-	0	0	0	0	0	0
00341	Y	+	0	0	0	0	0	0
00341	Y	-	0	0	0	0	0	0
00342	X	+	0	0	0	0	0	0
00342	X	-	0	0	0	0	0	0
00342	Y	+	0	0	0	0	0	0
00342	Y	-	0	0	0	0	0	0
00343	X	+	0	0	0	0	0	0
00343	X	-	0	0	0	0	0	0
00343	Y	+	0	0	0	0	0	0
00343	Y	-	0	0	0	0	0	0

LEGENDA:

Id_{Nd} Identificativo del nodo.
Dir Direzione del sisma.
e Segno dell'eccentricità accidentale.
F_X, F_Y, F_Z, M_X, M_Y, M_Z Reazioni vincolari relative al sistema di riferimento globale X, Y, Z.

EDIFICIO - VERIFICA PER ANALISI STATICA

Edificio - Verifica per analisi statica

Id_{sm}	T	$T_{c,cf}$	$T_{d,confr}$	T_{Nrm}
	[s]	[s]	[s]	[s]
Sisma in direzione X	0,09	1,27	1,80	0,11
Sisma in direzione Y	0,11	1,27	1,80	0,11

LEGENDA:

Id_{sm} Descrizione del sisma.
T Periodo della Struttura calcolato con la formula di Rayleigh.
$T_{c,cf}$ 2.5 · Tc (Periodo di inizio del tratto a velocità costante dello spettro di progetto).
$T_{d,confr}$ Td (Periodo di inizio del tratto a spostamento costante dello spettro di progetto).
T_{Nrm} Periodo stimato con la (4.6) UNI EN 1998-1:2013

Pareti - VERIFICHE PRESSOFLESSIONE RETTA ALLO SLU (Elevazione)

Pareti - Verifiche pressoflessione retta allo SLU

Dir	Pos	Nodo	N_{Ed}	M_{Ed}	A_s	A_{df}	CS	Nodo	N_{Ed}	M_{Ed}	A_s	A_{df}	CS	Nodo	N_{Ed}	M_{Ed}	A_s	A_{df}	CS
			[N]	[N·m]	[cm²/cm]	[cm²/cm]			[N]	[N·m]	[cm²/cm]	[cm²/cm]			[N]	[N·m]	[cm²/cm]	[cm²/cm]	
Piano Terra						**Parete P2-P3**										**Parete P2-P3**			
P	A	00001	-3.042	2.970	0,04524	0,04524	13,25	00004	2.019	71	0,04524	0,04524	NS	00005	-881	494	0,04524	0,04524	72,67
	P		3.303	2.348	0,04524	0,04524	15,11		41.414	4.222	0,04524	0,04524	8,28		-880	487	0,04524	0,04524	73,72
S	A		15.245	14.931	0,04524	0,04524	2,52		659	219	0,04524	0,04524	NS		-671	2.076	0,04524	0,04524	17,28
	P		-5.349	10.075	0,04524	0,04524	3,61		17.317	14	0,04524	0,04524	NS		-670	2.141	0,04524	0,04524	16,76
P	A	00006	0	0	0,04524	0,04524	-	00074	-29.962	423	0,04524	0,04524	99,36	00075	-17.458	236	0,04524	0,04524	NS
	P		-6.855	20.228	0,04524	0,04524	1,80		1.074	12.006	0,04524	0,04524	2,97		-7.662	5.790	0,04524	0,04524	6,32
S	A		0	0	0,04524	0,04524	-		-5.103	49	0,04524	0,04524	NS		-560	1.053	0,04524	0,04524	34,06
	P		6.827	4.118	0,04524	0,04524	8,53		4.588	963	0,04524	0,04524	36,71		0	0	0,04524	0,04524	-
P	A	00076	-8.875	1.707	0,04524	0,04524	21,50	00077	-6.238	1.413	0,04524	0,04524	25,79	00078	-3.693	885	0,04524	0,04524	40,88
	P		-8.596	2.010	0,04524	0,04524	18,24		-6.122	657	0,04524	0,04524	55,44		-3.594	356	0,04524	0,04524	NS
S	A		56	876	0,04524	0,04524	40,88		120	350	0,04524	0,04524	NS		0	0	0,04524	0,04524	-

Dir	Pos	Nodo	N_{Ed}	M_{Ed}	A_s	A_{df}	CS	Nodo	N_{Ed}	M_{Ed}	A_s	A_{df}	CS	Nodo	N_{Ed}	M_{Ed}	A_s	A_{df}	CS
			[N]	[N·m]	[cm²/cm]	[cm²/cm]			[N]	[N·m]	[cm²/cm]	[cm²/cm]			[N]	[N·m]	[cm²/cm]	[cm²/cm]	
	P		0	0	0,04524	0,04524	-		0	0	0,04524	0,04524	-		585	35	0,04524	0,04524	NS
P	A	00079	-3.297	469	0,04524	0,04524	77,06	00080	-1.778	78	0,04524	0,04524	NS	00081	-1.740	81	0,04524	0,04524	NS
	P		-3.273	202	0,04524	0,04524	NS		0	0	0,04524	0,04524	-		-1.739	76	0,04524	0,04524	NS
S	A		71	401	0,04524	0,04524	89,29		467	334	0,04524	0,04524	NS		1.637	909	0,04524	0,04524	39,22
	P		91	501	0,04524	0,04524	71,46		0	0	0,04524	0,04524	-		1.536	280	0,04524	0,04524	NS
P	A	00082	-928	106	0,04524	0,04524	NS	00083	-1.461	39	0,04524	0,04524	NS	00084	-1.695	98	0,04524	0,04524	NS
	P		-956	157	0,04524	0,04524	NS		-1.503	40	0,04524	0,04524	NS		-2.072	67	0,04524	0,04524	NS
S	A		2.313	768	0,04524	0,04524	46,33		2.913	508	0,04524	0,04524	69,92		4.539	855	0,04524	0,04524	41,35
	P		2.399	119	0,04524	0,04524	NS		3.250	207	0,04524	0,04524	NS		6.721	349	0,04524	0,04524	NS
P	A	00085	-981	159	0,04524	0,04524	NS	00086	-1.362	65	0,04524	0,04524	NS	00087	-1.639	91	0,04524	0,04524	NS
	P		-1.094	192	0,04524	0,04524	NS		-1.303	65	0,04524	0,04524	NS		-1.312	167	0,04524	0,04524	NS
S	A		6.147	673	0,04524	0,04524	52,30		6.043	496	0,04524	0,04524	70,98		7.266	686	0,04524	0,04524	51,14
	P		10.228	584	0,04524	0,04524	65,16		11.022	790	0,04524	0,04524	48,07		7.966	244	0,04524	0,04524	NS
P	A	00088	-2.060	64	0,04524	0,04524	NS	00089	-1.482	85	0,04524	0,04524	NS	00090	-459	91	0,04524	0,04524	NS
	P		-3.253	200	0,04524	0,04524	NS		-1.504	57	0,04524	0,04524	NS		-346	162	0,04524	0,04524	NS
S	A		7.302	434	0,04524	0,04524	80,83		9.513	811	0,04524	0,04524	42,98		10.110	578	0,04524	0,04524	60,20
	P		8.629	13	0,04524	0,04524	NS		11.165	60	0,04524	0,04524	NS		26.128	1.996	0,04524	0,04524	18,27
P	A	00091	-1.533	111	0,04524	0,04524	NS	00092	-1.352	110	0,04524	0,04524	NS	00093	-268	229	0,04524	0,04524	NS
	P		-1.897	271	0,04524	0,04524	NS		-1.616	101	0,04524	0,04524	NS		-621	142	0,04524	0,04524	NS
S	A		8.982	665	0,04524	0,04524	52,50		10.049	1.020	0,04524	0,04524	34,12		10.411	924	0,04524	0,04524	37,63
	P		27.472	2.154	0,04524	0,04524	16,87		33.588	2.556	0,04524	0,04524	13,98		36.368	2.867	0,04524	0,04524	12,37
P	A	00094	-1.413	184	0,04524	0,04524	NS	00095	-1.396	167	0,04524	0,04524	NS	00096	-425	141	0,04524	0,04524	NS
	P		-1.096	238	0,04524	0,04524	NS		-1.056	194	0,04524	0,04524	NS		-474	116	0,04524	0,04524	NS
S	A		8.615	1.152	0,04524	0,04524	30,34		7.476	1.470	0,04524	0,04524	23,85		6.808	1.472	0,04524	0,04524	23,87
	P		36.005	2.820	0,04524	0,04524	12,59		38.496	2.834	0,04524	0,04524	12,44		40.412	2.708	0,04524	0,04524	12,95
P	A	00097	-1.669	168	0,04524	0,04524	NS	00098	-1.965	172	0,04524	0,04524	NS	00099	-153	265	0,04524	0,04524	NS
	P		-1.529	18	0,04524	0,04524	NS		-1.587	96	0,04524	0,04524	NS		571	479	0,04524	0,04524	81,44
S	A		4.549	1.647	0,04524	0,04524	21,47		8.410	963	0,04524	0,04524	36,31		30.264	563	0,04524	0,04524	64,06
	P		38.164	2.124	0,04524	0,04524	16,61		33.205	1.028	0,04524	0,04524	34,80		1.560	19	0,04524	0,04524	NS
P	A	00100	-2.400	497	0,04524	0,04524	79,08	00101	-3.581	646	0,04524	0,04524	61,02	00102	463	94	0,04524	0,04524	NS
	P		-2.156	257	0,04524	0,04524	NS		-3.518	444	0,04524	0,04524	81,45		-1.507	43	0,04524	0,04524	NS
S	A		27.130	2.465	0,04524	0,04524	14,76		16.416	5.764	0,04524	0,04524	6,50		10.869	9.488	0,04524	0,04524	4,00
	P		1.750	700	0,04524	0,04524	50,91		-11.751	2.557	0,04524	0,04524	14,46		-1.767	4.437	0,04524	0,04524	8,11
P	A	00103	3.136	3.187	0,04524	0,04524	12,16	00104	-5.992	2.526	0,04524	0,04524	15,70	00105	-399	2.400	0,04524	0,04524	16,29
	P		-3.101	2.056	0,04524	0,04524	17,57		-2.260	1.450	0,04524	0,04524	24,85		-7.193	1.434	0,04524	0,04524	25,48
S	A		10.943	14.368	0,04524	0,04524	2,64		9.434	11.738	0,04524	0,04524	3,25		10.375	11.569	0,04524	0,04524	3,29
	P		-5.597	8.234	0,04524	0,04524	4,42		-5.474	6.675	0,04524	0,04524	5,45		-8.795	6.936	0,04524	0,04524	5,29
P	A	00106	-1.349	2.467	0,04524	0,04524	15,89	00107	11.119	2.452	0,04524	0,04524	15,48	00108	29.662	744	0,04524	0,04524	48,56
	P		-7.518	1.262	0,04524	0,04524	28,97		-5.681	666	0,04524	0,04524	54,63		-3.048	389	0,04524	0,04524	92,85
S	A		12.708	10.448	0,04524	0,04524	3,62		14.578	8.423	0,04524	0,04524	4,47		43.254	8.340	0,04524	0,04524	4,17
	P		-10.569	5.917	0,04524	0,04524	6,23		-9.077	2.489	0,04524	0,04524	14,75		851	1.073	0,04524	0,04524	33,30
P	A	00145	-12.441	955	0,04524	0,04524	42,20	00146	-14.900	572	0,04524	0,04524	70,88	00147	-17.262	522	0,04524	0,04524	78,11

Dir	Pos	Nodo	N_{Ed}	M_{Ed}	A_s	A_{df}	CS	Nodo	N_{Ed}	M_{Ed}	A_s	A_{df}	CS	Nodo	N_{Ed}	M_{Ed}	A_s	A_{df}	CS
			[N]	[N·m]	[cm²/cm]	[cm²/cm]			[N]	[N·m]	[cm²/cm]	[cm²/cm]			[N]	[N·m]	[cm²/cm]	[cm²/cm]	
	P		-17.563	21.277	0,04524	0,04524	1,77		-18.030	20.822	0,04524	0,04524	1,81		-17.130	23.398	0,04524	0,04524	1,60
S	A		-4.420	378	0,04524	0,04524	NS		-2.339	171	0,04524	0,04524	NS		-3.596	107	0,04524	0,04524	NS
	P		-1.099	5.275	0,04524	0,04524	6,81		-2.647	5.254	0,04524	0,04524	6,87		-3.933	4.770	0,04524	0,04524	7,59
P	A	00148	-18.027	496	0,04524	0,04524	82,36	00149	0	0	0,04524	0,04524	-	00150	0	0	0,04524	0,04524	-
	P		-16.115	20.821	0,04524	0,04524	1,80		-17.420	20.818	0,04524	0,04524	1,80		-18.793	23.081	0,04524	0,04524	1,63
S	A		-3.168	102	0,04524	0,04524	NS		-3.122	28	0,04524	0,04524	NS		0	0	0,04524	0,04524	-
	P		-2.722	4.736	0,04524	0,04524	7,62		-3.072	5.488	0,04524	0,04524	6,58		-3.498	4.719	0,04524	0,04524	7,66
P	A	00151	0	0	0,04524	0,04524	-	00152	0	0	0,04524	0,04524	-	00153	0	0	0,04524	0,04524	-
	P		-16.726	21.001	0,04524	0,04524	1,78		-17.842	20.539	0,04524	0,04524	1,83		-17.959	20.215	0,04524	0,04524	1,86
S	A		0	0	0,04524	0,04524	-		0	0	0,04524	0,04524	-		0	0	0,04524	0,04524	-
	P		-3.549	4.565	0,04524	0,04524	7,92		-3.023	5.565	0,04524	0,04524	6,49		-3.168	5.391	0,04524	0,04524	6,70
P	A	00154	0	0	0,04524	0,04524	-	00155	0	0	0,04524	0,04524	-	00156	0	0	0,04524	0,04524	-
	P		-19.618	21.228	0,04524	0,04524	1,78		-20.594	23.311	0,04524	0,04524	1,62		-19.306	20.591	0,04524	0,04524	1,83
S	A		0	0	0,04524	0,04524	-		0	0	0,04524	0,04524	-		0	0	0,04524	0,04524	-
	P		-3.589	4.727	0,04524	0,04524	7,65		-3.936	4.762	0,04524	0,04524	7,60		-3.744	5.345	0,04524	0,04524	6,77
P	A	00157	0	0	0,04524	0,04524	-	00158	0	0	0,04524	0,04524	-	00159	0	0	0,04524	0,04524	-
	P		-21.059	20.762	0,04524	0,04524	1,83		-19.700	22.635	0,04524	0,04524	1,67		-20.730	20.124	0,04524	0,04524	1,88
S	A		0	0	0,04524	0,04524	-		0	0	0,04524	0,04524	-		0	0	0,04524	0,04524	-
	P		-3.717	4.926	0,04524	0,04524	7,35		-4.537	4.607	0,04524	0,04524	7,87		-3.500	5.035	0,04524	0,04524	7,18
P	A	00160	0	0	0,04524	0,04524	-	00161	0	0	0,04524	0,04524	-	00162	0	0	0,04524	0,04524	-
	P		-21.822	19.290	0,04524	0,04524	1,97		-21.337	20.752	0,04524	0,04524	1,83		-20.905	17.568	0,04524	0,04524	2,16
S	A		0	0	0,04524	0,04524	-		0	0	0,04524	0,04524	-		0	0	0,04524	0,04524	-
	P		-4.041	5.003	0,04524	0,04524	7,24		-4.511	4.229	0,04524	0,04524	8,58		-4.376	4.048	0,04524	0,04524	8,96
P	A	00163	0	0	0,04524	0,04524	-	00164	0	0	0,04524	0,04524	-	00165	0	0	0,04524	0,04524	-
	P		-20.030	15.605	0,04524	0,04524	2,42		-19.272	14.858	0,04524	0,04524	2,54		-16.180	11.334	0,04524	0,04524	3,30
S	A		0	0	0,04524	0,04524	-		0	0	0,04524	0,04524	-		0	0	0,04524	0,04524	-
	P		-3.254	4.591	0,04524	0,04524	7,87		-3.709	3.041	0,04524	0,04524	11,90		-2.921	2.280	0,04524	0,04524	15,84
P	A	00166	0	0	0,04524	0,04524	-	00167	0	0	0,04524	0,04524	-	00344	-18.664	392	0,04524	0,04524	NS
	P		-13.167	7.218	0,04524	0,04524	5,14		-19.733	6.738	0,04524	0,04524	6,09		-10.141	14.594	0,04524	0,04524	2,52
S	A		0	0	0,04524	0,04524	-		0	0	0,04524	0,04524	-		-6.763	166	0,04524	0,04524	NS
	P		-1.762	2.591	0,04524	0,04524	15,14		2.694	1.880	0,04524	0,04524	20,64		2.766	2.324	0,04524	0,04524	15,29
P	A	00345	-2.154	196	0,04524	0,04524	NS	00346	-1.945	1.572	0,04524	0,04524	24,97	00347	0	0	0,04524	0,04524	-
	P		-2.142	83	0,04524	0,04524	NS		48	945	0,04524	0,04524	37,89		14.604	1.564	0,04524	0,04524	24,05
S	A		472	592	0,04524	0,04524	60,41		14.929	11.371	0,04524	0,04524	3,31		20.633	1.243	0,04524	0,04524	29,78
	P		465	407	0,04524	0,04524	87,88		-4.899	6.043	0,04524	0,04524	6,01		-4.882	84	0,04524	0,04524	NS
P	A	00348	0	0	0,04524	0,04524	-	00349	-7.057	1.343	0,04524	0,04524	27,19	00350	-4.359	1.237	0,04524	0,04524	31,93
	P		-13.721	3.480	0,04524	0,04524	11,62		0	0	0,04524	0,04524	-		-5.313	19	0,04524	0,04524	NS
S	A		14.165	409	0,04524	0,04524	92,08		13.902	3.584	0,04524	0,04524	10,52		12.750	5.874	0,04524	0,04524	6,44
	P		0	0	0,04524	0,04524	-		-8.617	93	0,04524	0,04524	NS		-8.182	1.891	0,04524	0,04524	19,37
P	A	00351	-3.103	1.159	0,04524	0,04524	33,97	00352	-12.322	825	0,04524	0,04524	44,90	00353	-7.654	1.701	0,04524	0,04524	21,50
	P		-3.252	697	0,04524	0,04524	51,85		-25.008	3.488	0,04524	0,04524	11,91		-13.671	478	0,04524	0,04524	84,56
S	A		15.204	7.417	0,04524	0,04524	5,06		-4.015	830	0,04524	0,04524	43,63		15.717	1.017	0,04524	0,04524	36,88

Dir	Pos	Nodo	N_{Ed}	M_{Ed}	A_s	A_{df}	CS	Nodo	N_{Ed}	M_{Ed}	A_s	A_{df}	CS	Nodo	N_{Ed}	M_{Ed}	A_s	A_{df}	CS
			[N]	[N·m]	[cm²/cm]	[cm²/cm]			[N]	[N·m]	[cm²/cm]	[cm²/cm]			[N]	[N·m]	[cm²/cm]	[cm²/cm]	
	P		-7.964	3.594	0,04524	0,04524	10,19		10.845	688	0,04524	0,04524	55,22		0	0	0,04524	0,04524	-
P	A	00354	-5.185	557	0,04524	0,04524	71,06	00355	0	0	0,04524	0,04524	-	00356	-12.544	1.915	0,04524	0,04524	19,35
	P		-4.070	68	0,04524	0,04524	NS		-17.635	6.674	0,04524	0,04524	5,63		-22.350	2.918	0,04524	0,04524	14,15
S	A		19.406	2.411	0,04524	0,04524	15,41		0	0	0,04524	0,04524	-		-2.773	985	0,04524	0,04524	36,64
	P		-1.020	182	0,04524	0,04524	NS		1.702	1.885	0,04524	0,04524	20,63		12.970	1.438	0,04524	0,04524	26,27
P	A	00357	-7.101	1.149	0,04524	0,04524	31,79	00358	-2.526	206	0,04524	0,04524	NS	00359	0	0	0,04524	0,04524	-
	P		-11.864	748	0,04524	0,04524	53,80		-3.803	43	0,04524	0,04524	NS		-28.872	5.369	0,04524	0,04524	7,81
S	A		2.247	970	0,04524	0,04524	36,69		-413	1.080	0,04524	0,04524	33,20		-2.464	196	0,04524	0,04524	NS
	P		19.802	683	0,04524	0,04524	54,32		26.750	57	0,04524	0,04524	NS		5.871	2.040	0,04524	0,04524	18,86
P	A	00360	-10.933	1.891	0,04524	0,04524	19,52	00361	-4.395	519	0,04524	0,04524	69,85	00362	0	0	0,04524	0,04524	-
	P		-17.356	2.324	0,04524	0,04524	17,55		-6.739	679	0,04524	0,04524	58,52		-20.497	10.477	0,04524	0,04524	3,61
S	A		-470	1.010	0,04524	0,04524	35,50		1.728	1.247	0,04524	0,04524	28,58		0	0	0,04524	0,04524	-
	P		16.257	2.031	0,04524	0,04524	18,44		26.408	1.833	0,04524	0,04524	19,88		-623	1.859	0,04524	0,04524	21,05
P	A	00363	-14.652	1.162	0,04524	0,04524	32,08	00364	-8.169	1.189	0,04524	0,04524	30,81	00365	-2.595	196	0,04524	0,04524	NS
	P		-21.247	3.759	0,04524	0,04524	10,95		-11.765	1.706	0,04524	0,04524	23,58		-3.605	390	0,04524	0,04524	NS
S	A		-1.307	492	0,04524	0,04524	73,06		2.070	1.003	0,04524	0,04524	35,50		5.002	1.301	0,04524	0,04524	27,14
	P		10.449	2.262	0,04524	0,04524	16,81		20.934	2.425	0,04524	0,04524	15,25		32.742	2.577	0,04524	0,04524	13,90
P	A	00366	0	0	0,04524	0,04524	-	00367	-11.269	1.531	0,04524	0,04524	24,13	00368	-4.700	439	0,04524	0,04524	82,65
	P		-18.139	5.075	0,04524	0,04524	7,41		-15.353	2.624	0,04524	0,04524	15,47		-6.311	1.068	0,04524	0,04524	37,16
S	A		0	0	0,04524	0,04524	-		1.572	496	0,04524	0,04524	71,89		5.195	854	0,04524	0,04524	41,33
	P		3.945	1.837	0,04524	0,04524	21,05		14.709	2.298	0,04524	0,04524	16,37		26.728	2.619	0,04524	0,04524	13,90
P	A	00369	0	0	0,04524	0,04524	-	00370	-13.992	676	0,04524	0,04524	55,04	00371	-7.926	930	0,04524	0,04524	39,36
	P		-19.604	12.223	0,04524	0,04524	3,09		-18.241	3.206	0,04524	0,04524	12,75		-10.369	1.718	0,04524	0,04524	23,34
S	A		0	0	0,04524	0,04524	-		1.488	168	0,04524	0,04524	NS		3.827	557	0,04524	0,04524	63,61
	P		-2.732	1.952	0,04524	0,04524	18,49		8.567	1.842	0,04524	0,04524	20,75		18.761	2.243	0,04524	0,04524	16,59
P	A	00372	-2.533	150	0,04524	0,04524	NS	00373	0	0	0,04524	0,04524	-	00374	-10.549	1.336	0,04524	0,04524	27,59
	P		-3.565	452	0,04524	0,04524	87,21		-16.625	6.039	0,04524	0,04524	6,20		-13.409	2.115	0,04524	0,04524	19,10
S	A		7.834	809	0,04524	0,04524	43,30		0	0	0,04524	0,04524	-		1.671	251	0,04524	0,04524	NS
	P		29.970	2.646	0,04524	0,04524	13,64		2.353	1.259	0,04524	0,04524	30,84		12.081	1.708	0,04524	0,04524	22,17
P	A	00375	-4.516	357	0,04524	0,04524	NS	00376	0	0	0,04524	0,04524	-	00377	-13.017	600	0,04524	0,04524	61,85
	P		-5.764	954	0,04524	0,04524	41,55		-18.103	12.748	0,04524	0,04524	2,95		-12.893	2.192	0,04524	0,04524	16,92
S	A		6.429	480	0,04524	0,04524	73,27		0	0	0,04524	0,04524	-		1.416	216	0,04524	0,04524	NS
	P		8.586	32	0,04524	0,04524	NS		-2.371	2.085	0,04524	0,04524	17,29		6.373	1.189	0,04524	0,04524	32,32
P	A	00378	-7.524	965	0,04524	0,04524	37,89	00379	-2.610	100	0,04524	0,04524	NS	00380	0	0	0,04524	0,04524	-
	P		-9.482	1.299	0,04524	0,04524	30,80		-3.544	361	0,04524	0,04524	NS		-15.636	6.458	0,04524	0,04524	5,79
S	A		4.112	352	0,04524	0,04524	NS		7.962	498	0,04524	0,04524	70,31		0	0	0,04524	0,04524	-
	P		14.579	1.534	0,04524	0,04524	24,52		10.014	44	0,04524	0,04524	NS		-1.510	834	0,04524	0,04524	43,12
P	A	00381	-9.965	1.378	0,04524	0,04524	26,71	00382	-4.321	292	0,04524	0,04524	NS	00383	0	0	0,04524	0,04524	-
	P		-12.280	1.381	0,04524	0,04524	29,17		-5.431	653	0,04524	0,04524	60,65		-17.087	13.264	0,04524	0,04524	2,83
S	A		3.072	283	0,04524	0,04524	NS		5.959	352	0,04524	0,04524	NS		0	0	0,04524	0,04524	-
	P		8.612	1.021	0,04524	0,04524	37,43		16.143	1.328	0,04524	0,04524	28,21		-2.177	2.244	0,04524	0,04524	16,06
P	A	00384	-12.186	796	0,04524	0,04524	46,52	00385	-7.213	1.041	0,04524	0,04524	35,09	00386	-3.008	36	0,04524	0,04524	NS

Dir	Pos	Nodo	N_{Ed}	M_{Ed}	A_s	A_{df}	CS	Nodo	N_{Ed}	M_{Ed}	A_s	A_{df}	CS	Nodo	N_{Ed}	M_{Ed}	A_s	A_{df}	CS
			[N]	[N·m]	[cm²/cm]	[cm²/cm]			[N]	[N·m]	[cm²/cm]	[cm²/cm]			[N]	[N·m]	[cm²/cm]	[cm²/cm]	
	P		-12.254	2.381	0,04524	0,04524	15,55		-8.901	797	0,04524	0,04524	50,12		-3.959	217	0,04524	0,04524	NS
S	A		881	350	0,04524	0,04524	NS		4.294	354	0,04524	0,04524	99,95		6.347	528	0,04524	0,04524	66,62
	P		3.820	598	0,04524	0,04524	64,69		9.607	830	0,04524	0,04524	45,92		7.080	103	0,04524	0,04524	NS
P	A	00387	0	0	0,04524	0,04524	-	00388	-9.432	1.557	0,04524	0,04524	23,61	00389	-4.273	465	0,04524	0,04524	77,94
	P		-14.808	6.523	0,04524	0,04524	5,72		-9.569	704	0,04524	0,04524	52,23		-5.393	376	0,04524	0,04524	NS
S	A		-995	103	0,04524	0,04524	NS		2.028	480	0,04524	0,04524	74,19		4.557	425	0,04524	0,04524	83,19
	P		-1.303	793	0,04524	0,04524	45,33		4.917	442	0,04524	0,04524	87,28		9.652	632	0,04524	0,04524	60,30
P	A	00390	0	0	0,04524	0,04524	-	00391	-11.569	1.092	0,04524	0,04524	33,85	00392	-6.974	1.174	0,04524	0,04524	31,10
	P		-16.440	12.834	0,04524	0,04524	2,92		-11.921	2.430	0,04524	0,04524	15,23		-8.405	370	0,04524	0,04524	NS
S	A		0	0	0,04524	0,04524	-		228	561	0,04524	0,04524	63,80		2.664	568	0,04524	0,04524	62,58
	P		-2.368	2.088	0,04524	0,04524	17,27		-36	196	0,04524	0,04524	NS		4.924	287	0,04524	0,04524	NS
P	A	00393	-2.420	193	0,04524	0,04524	NS	00394	0	0	0,04524	0,04524	-	00395	-9.085	1.770	0,04524	0,04524	20,75
	P		-3.059	112	0,04524	0,04524	NS		-14.466	6.453	0,04524	0,04524	5,77		-9.491	741	0,04524	0,04524	49,61
S	A		4.554	658	0,04524	0,04524	53,73		-1.347	297	0,04524	0,04524	NS		1.036	676	0,04524	0,04524	52,82
	P		7.902	443	0,04524	0,04524	86,42		-1.296	719	0,04524	0,04524	49,99		1.720	45	0,04524	0,04524	NS
P	A	00396	-4.236	534	0,04524	0,04524	67,86	00397	-15.654	313	0,04524	0,04524	NS	00398	-10.824	1.405	0,04524	0,04524	26,26
	P		-4.316	208	0,04524	0,04524	NS		-16.719	12.795	0,04524	0,04524	2,93		-11.529	2.424	0,04524	0,04524	15,25
S	A		2.779	556	0,04524	0,04524	63,91		-2.808	119	0,04524	0,04524	NS		-29	722	0,04524	0,04524	49,61
	P		4.268	156	0,04524	0,04524	NS		-1.668	2.063	0,04524	0,04524	17,44		373	105	0,04524	0,04524	NS
P	A	00399	-6.622	1.284	0,04524	0,04524	28,41	00400	-2.374	190	0,04524	0,04524	NS	00401	-13.673	189	0,04524	0,04524	NS
	P		-6.833	320	0,04524	0,04524	NS		-2.393	77	0,04524	0,04524	NS		-12.864	6.270	0,04524	0,04524	5,92
S	A		1.223	696	0,04524	0,04524	51,28		1.992	717	0,04524	0,04524	49,67		-893	499	0,04524	0,04524	71,95
	P		0	0	0,04524	0,04524	-		2.447	67	0,04524	0,04524	NS		205	340	0,04524	0,04524	NS
P	A	00402	-8.085	1.876	0,04524	0,04524	19,52	00403	-3.926	568	0,04524	0,04524	63,74						
	P		-8.162	877	0,04524	0,04524	41,77		-3.923	272	0,04524	0,04524	NS						
S	A		342	654	0,04524	0,04524	54,71		1.042	460	0,04524	0,04524	77,63						
	P		0	0	0,04524	0,04524	-		1.002	22	0,04524	0,04524	NS						
Piano Terra						**Parete P1-P2**										**Parete P1-P2**			
P	A	00001	-1.925	2.973	0,04524	0,04524	13,20	00002	-967	536	0,04524	0,04524	67,00	00003	-11.148	466	0,04524	0,04524	86,20
	P		2.981	2.114	0,04524	0,04524	16,80		-963	532	0,04524	0,04524	67,50		-5.313	20.332	0,04524	0,04524	1,79
S	A		17.321	15.027	0,04524	0,04524	2,49		-258	2.182	0,04524	0,04524	16,42		-6.321	423	0,04524	0,04524	93,83
	P		-7.351	9.736	0,04524	0,04524	3,75		-253	2.181	0,04524	0,04524	16,43		4.363	4.531	0,04524	0,04524	7,81
P	A	00004	-428	554	0,04524	0,04524	64,72	00103	2.929	3.237	0,04524	0,04524	11,98	00104	-5.265	2.421	0,04524	0,04524	16,35
	P		34.785	3.624	0,04524	0,04524	9,83		-3.623	2.026	0,04524	0,04524	17,86		-1.348	1.422	0,04524	0,04524	25,28
S	A		23.708	273	0,04524	0,04524	NS		11.592	14.335	0,04524	0,04524	2,65		7.412	12.955	0,04524	0,04524	2,96
	P		0	0	0,04524	0,04524	-		-5.982	8.506	0,04524	0,04524	4,28		-4.798	7.637	0,04524	0,04524	4,75
P	A	00105	-3.290	2.644	0,04524	0,04524	14,90	00106	127	2.747	0,04524	0,04524	14,22	00107	15.156	2.506	0,04524	0,04524	14,99
	P		-7.699	1.467	0,04524	0,04524	24,94		-7.844	1.367	0,04524	0,04524	26,77		-6.131	829	0,04524	0,04524	43,94
S	A		9.496	10.460	0,04524	0,04524	3,64		11.328	9.376	0,04524	0,04524	4,05		11.845	9.124	0,04524	0,04524	4,15
	P		-9.002	5.880	0,04524	0,04524	6,24		-13.410	4.679	0,04524	0,04524	7,94		-8.110	3.392	0,04524	0,04524	10,80
P	A	00108	45.546	909	0,04524	0,04524	38,01	00109	-3.560	269	0,04524	0,04524	NS	00110	-1.824	894	0,04524	0,04524	43,90
	P		-3.551	436	0,04524	0,04524	82,95		-4.601	162	0,04524	0,04524	NS		-2.367	588	0,04524	0,04524	61,31
S	A		38.23	8.616	0,045	0,045	4,09		11.45	9.643	0,045	0,045	3,93		16.41	5.249	0,045	0,045	7,13

Dir	Pos	Nodo	N_{Ed}	M_{Ed}	A_s	A_{df}	CS	Nodo	N_{Ed}	M_{Ed}	A_s	A_{df}	CS	Nodo	N_{Ed}	M_{Ed}	A_s	A_{df}	CS
			[N]	[N·m]	[cm²/cm]	[cm²/cm]			[N]	[N·m]	[cm²/cm]	[cm²/cm]			[N]	[N·m]	[cm²/cm]	[cm²/cm]	
			7		24	24			6		24	24			0		24	24	
	P		1.418	1.082	0,04524	0,04524	32,97		-3.268	4.627	0,04524	0,04524	7,81		-9.798	2.375	0,04524	0,04524	15,49
P	A	00111	-1.034	188	0,04524	0,04524	NS	00112	-1.618	167	0,04524	0,04524	NS	00113	-1.661	110	0,04524	0,04524	NS
	P		-1.106	219	0,04524	0,04524	NS		-1.571	195	0,04524	0,04524	NS		-1.634	17	0,04524	0,04524	NS
S	A		19.043	2.756	0,04524	0,04524	13,49		20.598	535	0,04524	0,04524	69,20		-1.751	1.471	0,04524	0,04524	24,47
	P		-2.693	550	0,04524	0,04524	65,60		-2.980	163	0,04524	0,04524	NS		17.888	669	0,04524	0,04524	55,74
P	A	00114	-456	148	0,04524	0,04524	NS	00115	-1.411	130	0,04524	0,04524	NS	00116	-1.636	216	0,04524	0,04524	NS
	P		-971	172	0,04524	0,04524	NS		-1.713	133	0,04524	0,04524	NS		-2.071	245	0,04524	0,04524	NS
S	A		596	1.671	0,04524	0,04524	21,40		1.167	1.794	0,04524	0,04524	19,90		2.452	1.378	0,04524	0,04524	25,81
	P		19.377	1.284	0,04524	0,04524	28,93		18.692	1.639	0,04524	0,04524	22,70		19.672	2.700	0,04524	0,04524	13,75
P	A	00117	106	154	0,04524	0,04524	NS	00118	-1.491	95	0,04524	0,04524	NS	00119	-1.908	188	0,04524	0,04524	NS
	P		-468	180	0,04524	0,04524	NS		-2.270	45	0,04524	0,04524	NS		-3.079	297	0,04524	0,04524	NS
S	A		3.793	1.391	0,04524	0,04524	25,47		3.606	1.424	0,04524	0,04524	24,90		3.158	971	0,04524	0,04524	36,56
	P		18.016	2.789	0,04524	0,04524	13,37		16.150	2.560	0,04524	0,04524	14,63		9.342	2.052	0,04524	0,04524	18,59
P	A	00120	-658	93	0,04524	0,04524	NS	00121	-1.850	73	0,04524	0,04524	NS	00122	-2.371	134	0,04524	0,04524	NS
	P		-426	188	0,04524	0,04524	NS		-1.461	43	0,04524	0,04524	NS		-3.498	247	0,04524	0,04524	NS
S	A		3.001	1.039	0,04524	0,04524	34,18		2.588	1.147	0,04524	0,04524	31,00		996	727	0,04524	0,04524	49,12
	P		6.511	1.826	0,04524	0,04524	21,04		5.608	1.486	0,04524	0,04524	25,92		1.089	883	0,04524	0,04524	44,12
P	A	00123	-848	45	0,04524	0,04524	NS	00124	-2.075	493	0,04524	0,04524	73,06	00125	-4.165	764	0,04524	0,04524	47,42
	P		-1.145	97	0,04524	0,04524	NS		-3.166	492	0,04524	0,04524	80,04		-5.502	897	0,04524	0,04524	44,16
S	A		692	514	0,04524	0,04524	69,54		66	296	0,04524	0,04524	NS		243	286	0,04524	0,04524	NS
	P		714	514	0,04524	0,04524	75,86		-182	465	0,04524	0,04524	77,06		640	187	0,04524	0,04524	NS
P	A	00126	-6.600	1.601	0,04524	0,04524	22,78	00127	-7.076	1.574	0,04524	0,04524	23,20	00128	0	0	0,04524	0,04524	-
	P		-7.905	1.307	0,04524	0,04524	30,49		-7.974	1.334	0,04524	0,04524	29,88		-9.415	5.116	0,04524	0,04524	7,18
S	A		35	176	0,04524	0,04524	NS		432	607	0,04524	0,04524	58,93		327	1.067	0,04524	0,04524	33,53
	P		0	0	0,04524	0,04524	-		703	95	0,04524	0,04524	NS		0	0	0,04524	0,04524	-
P	A	00129	0	0	0,04524	0,04524	-	00130	0	0	0,04524	0,04524	-	00131	0	0	0,04524	0,04524	-
	P		-1.685	13.046	0,04524	0,04524	2,76		-21.592	22.197	0,04524	0,04524	1,71		-19.585	20.670	0,04524	0,04524	1,83
S	A		-1.084	133	0,04524	0,04524	NS		0	0	0,04524	0,04524	-		0	0	0,04524	0,04524	-
	P		4.283	914	0,04524	0,04524	38,71		-3.147	5.704	0,04524	0,04524	6,33		-2.294	5.534	0,04524	0,04524	6,51
P	A	00132	0	0	0,04524	0,04524	-	00133	0	0	0,04524	0,04524	-	00134	0	0	0,04524	0,04524	-
	P		-17.746	20.851	0,04524	0,04524	1,80		-19.824	22.745	0,04524	0,04524	1,66		-18.987	20.108	0,04524	0,04524	1,88
S	A		0	0	0,04524	0,04524	-		0	0	0,04524	0,04524	-		0	0	0,04524	0,04524	-
	P		-3.157	4.614	0,04524	0,04524	7,83		-4.452	4.646	0,04524	0,04524	7,80		-2.772	5.353	0,04524	0,04524	6,74
P	A	00135	0	0	0,04524	0,04524	-	00136	0	0	0,04524	0,04524	-	00137	0	0	0,04524	0,04524	-
	P		-21.804	20.170	0,04524	0,04524	1,88		-19.791	22.134	0,04524	0,04524	1,71		-19.279	18.814	0,04524	0,04524	2,01
S	A		0	0	0,04524	0,04524	-		0	0	0,04524	0,04524	-		0	0	0,04524	0,04524	-
	P		-3.526	4.647	0,04524	0,04524	7,78		-4.880	4.448	0,04524	0,04524	8,16		-2.998	4.914	0,04524	0,04524	7,35
P	A	00138	0	0	0,04524	0,04524	-	00139	0	0	0,04524	0,04524	-	00140	0	0	0,04524	0,04524	-
	P		-25.564	18.086	0,04524	0,04524	2,12		-22.028	19.444	0,04524	0,04524	1,95		-17.053	15.286	0,04524	0,04524	2,45
S	A		0	0	0,04524	0,04524	-		0	0	0,04524	0,04524	-		0	0	0,04524	0,04524	-
	P		-4.105	4.494	0,04524	0,04524	8,06		-4.405	3.961	0,04524	0,04524	9,15		-3.215	3.822	0,04524	0,04524	9,45
P	A	0014	0	0	0,045	0,045	-	0014	0	0	0,045	0,045	-	0014	0	0	0,045	0,045	-

Dir	Pos	Nodo	N_{Ed}	M_{Ed}	A_s	A_{df}	CS	Nodo	N_{Ed}	M_{Ed}	A_s	A_{df}	CS	Nodo	N_{Ed}	M_{Ed}	A_s	A_{df}	CS
			[N]	[N·m]	[cm²/cm]	[cm²/cm]			[N]	[N·m]	[cm²/cm]	[cm²/cm]			[N]	[N·m]	[cm²/cm]	[cm²/cm]	
		1			24	24		2			24	24		3			24	24	
	P		-20.685	12.389	0,04524	0,04524	3,06		-16.159	11.711	0,04524	0,04524	3,20		-11.446	7.324	0,04524	0,04524	5,05
S	A		0	0	0,04524	0,04524	-		0	0	0,04524	0,04524	-		0	0	0,04524	0,04524	-
	P		-4.079	3.523	0,04524	0,04524	10,28		-2.866	2.398	0,04524	0,04524	15,05		-2.274	2.008	0,04524	0,04524	19,57
P	A	00144	0	0	0,04524	0,04524	-	00404	0	0	0,04524	0,04524	-	00405	-2.334	1.877	0,04524	0,04524	20,94
	P		-20.774	7.508	0,04524	0,04524	5,48		11.037	1.911	0,04524	0,04524	19,87		-847	1.100	0,04524	0,04524	32,63
S	A		0	0	0,04524	0,04524	-		14.472	1.026	0,04524	0,04524	36,68		14.198	11.254	0,04524	0,04524	3,35
	P		3.771	2.498	0,04524	0,04524	15,49		-4.498	633	0,04524	0,04524	57,29		-6.308	6.126	0,04524	0,04524	5,95
P	A	00406	-1.588	101	0,04524	0,04524	NS	00407	0	0	0,04524	0,04524	-	00408	0	0	0,04524	0,04524	-
	P		-2.073	248	0,04524	0,04524	NS		-10.482	15.351	0,04524	0,04524	2,40		-18.559	12.650	0,04524	0,04524	2,98
S	A		221	634	0,04524	0,04524	56,45		0	0	0,04524	0,04524	-		0	0	0,04524	0,04524	-
	P		608	285	0,04524	0,04524	NS		1.769	2.269	0,04524	0,04524	15,71		280	1.905	0,04524	0,04524	18,78
P	A	00409	-10.716	1.005	0,04524	0,04524	36,70	00410	-6.399	1.334	0,04524	0,04524	27,33	00411	-2.431	164	0,04524	0,04524	NS
	P		-11.115	2.106	0,04524	0,04524	17,53		-7.118	1.164	0,04524	0,04524	34,17		-3.183	369	0,04524	0,04524	NS
S	A		4	576	0,04524	0,04524	62,17		289	704	0,04524	0,04524	50,83		1.235	688	0,04524	0,04524	51,87
	P		101	161	0,04524	0,04524	NS		968	358	0,04524	0,04524	NS		2.032	619	0,04524	0,04524	62,78
P	A	00412	0	0	0,04524	0,04524	-	00413	-9.479	1.612	0,04524	0,04524	22,80	00414	-4.166	489	0,04524	0,04524	74,09
	P		-15.291	5.948	0,04524	0,04524	6,28		-9.956	1.591	0,04524	0,04524	25,17		-4.851	801	0,04524	0,04524	49,37
S	A		-2.044	91	0,04524	0,04524	NS		489	572	0,04524	0,04524	62,52		1.366	670	0,04524	0,04524	53,25
	P		-1.785	661	0,04524	0,04524	54,45		1.746	722	0,04524	0,04524	53,87		3.806	1.032	0,04524	0,04524	37,49
P	A	00415	0	0	0,04524	0,04524	-	00416	-12.545	928	0,04524	0,04524	39,94	00417	-7.375	1.154	0,04524	0,04524	31,67
	P		-18.920	12.266	0,04524	0,04524	3,07		-13.633	2.385	0,04524	0,04524	16,95		-8.462	1.431	0,04524	0,04524	27,88
S	A		0	0	0,04524	0,04524	-		-786	361	0,04524	0,04524	99,42		741	679	0,04524	0,04524	52,63
	P		-2.429	1.990	0,04524	0,04524	18,12		1.313	1.107	0,04524	0,04524	35,17		4.877	1.408	0,04524	0,04524	27,40
P	A	00418	-2.510	160	0,04524	0,04524	NS	00419	0	0	0,04524	0,04524	-	00420	-10.375	1.595	0,04524	0,04524	23,10
	P		-3.204	406	0,04524	0,04524	97,00		-16.038	5.439	0,04524	0,04524	6,88		-12.393	2.268	0,04524	0,04524	17,77
S	A		2.250	925	0,04524	0,04524	38,47		0	0	0,04524	0,04524	-		-391	511	0,04524	0,04524	70,16
	P		7.211	1.784	0,04524	0,04524	21,50		-1.000	1.360	0,04524	0,04524	28,80		4.852	1.752	0,04524	0,04524	22,02
P	A	00421	-4.480	472	0,04524	0,04524	76,82	00422	0	0	0,04524	0,04524	-	00423	-13.747	1.033	0,04524	0,04524	36,00
	P		-5.516	993	0,04524	0,04524	39,89		-19.454	11.341	0,04524	0,04524	3,33		-17.559	3.464	0,04524	0,04524	11,78
S	A		1.728	873	0,04524	0,04524	40,82		0	0	0,04524	0,04524	-		-1.979	393	0,04524	0,04524	91,63
	P		9.962	2.109	0,04524	0,04524	18,06		-2.741	1.820	0,04524	0,04524	19,83		3.774	2.022	0,04524	0,04524	19,14
P	A	00424	-7.885	1.204	0,04524	0,04524	30,40	00425	-2.528	227	0,04524	0,04524	NS	00426	0	0	0,04524	0,04524	-
	P		-10.224	1.756	0,04524	0,04524	22,82		-3.530	443	0,04524	0,04524	88,97		-17.113	4.095	0,04524	0,04524	9,16
S	A		107	927	0,04524	0,04524	38,62		2.192	1.251	0,04524	0,04524	28,45		-3.787	34	0,04524	0,04524	NS
	P		9.661	2.318	0,04524	0,04524	16,44		15.504	2.632	0,04524	0,04524	14,26		562	2.069	0,04524	0,04524	18,85
P	A	00427	-11.102	1.801	0,04524	0,04524	20,50	00428	-4.610	537	0,04524	0,04524	67,55	00429	0	0	0,04524	0,04524	-
	P		-15.574	2.647	0,04524	0,04524	15,34		-6.333	985	0,04524	0,04524	40,30		-19.249	8.928	0,04524	0,04524	4,23
S	A		-1.332	841	0,04524	0,04524	42,74		372	1.239	0,04524	0,04524	28,87		0	0	0,04524	0,04524	-
	P		8.630	2.375	0,04524	0,04524	16,09		15.754	2.512	0,04524	0,04524	14,93		-667	2.151	0,04524	0,04524	18,19
P	A	00430	-14.014	1.592	0,04524	0,04524	23,37	00431	-7.833	1.293	0,04524	0,04524	28,30	00432	-2.453	256	0,04524	0,04524	NS
	P		-21.777	3.731	0,04524	0,04524	11,05		-12.000	1.447	0,04524	0,04524	27,82		-3.570	267	0,04524	0,04524	NS
S	A		-3.120	815	0,045	0,045	44,33		-1.790	1.313	0,045	0,045	27,41		-588	1.511	0,045	0,045	23,74

Dir	Pos	Nodo	N_{Ed}	M_{Ed}	A_s	A_{df}	CS	Nodo	N_{Ed}	M_{Ed}	A_s	A_{df}	CS	Nodo	N_{Ed}	M_{Ed}	A_s	A_{df}	CS
			[N]	[N·m]	[cm²/cm]	[cm²/cm]			[N]	[N·m]	[cm²/cm]	[cm²/cm]			[N]	[N·m]	[cm²/cm]	[cm²/cm]	
	P		7.266	2.264	24 0,045 24	24 0,045 24	16,94		13.568	2.111	24 0,045 24	24 0,045 24	17,87		20.332	1.979	24 0,045 24	24 0,045 24	18,72
P	A	00433	0	0	0,045 24	0,045 24	-	00434	-9.669	1.997	0,045 24	0,045 24	18,42	00435	-4.169	444	0,045 24	0,045 24	81,60
	P		-28.029	5.168	0,045 24	0,045 24	8,10		-16.816	1.792	0,045 24	0,045 24	22,73		-6.545	293	0,045 24	0,045 24	NS
S	A		-3.956	647	0,045 24	0,045 24	55,96		-3.735	1.205	0,045 24	0,045 24	30,03		-2.954	1.143	0,045 24	0,045 24	31,59
	P		5.084	1.869	0,045 24	0,045 24	20,63		12.195	1.307	0,045 24	0,045 24	28,96		12.077	218	0,045 24	0,045 24	NS
P	A	00436	0	0	0,045 24	0,045 24	-	00437	-9.567	2.025	0,045 24	0,045 24	18,16	00438	-6.003	834	0,045 24	0,045 24	43,66
	P		-29.451	6.718	0,045 24	0,045 24	6,25		-18.939	1.881	0,045 24	0,045 24	21,77		0	0	0,045 24	0,045 24	-
S	A		-3.727	106	0,045 24	0,045 24	NS		-4.146	1.129	0,045 24	0,045 24	32,09		13.587	1.440	0,045 24	0,045 24	26,19
	P		4.058	1.542	0,045 24	0,045 24	25,07		12.116	57	0,045 24	0,045 24	NS		0	0	0,045 24	0,045 24	-
P	A	00439	-3.210	337	0,045 24	0,045 24	NS	00440	-7.386	1.037	0,045 24	0,045 24	35,25	00441	-5.938	929	0,045 24	0,045 24	39,19
	P		-2.292	124	0,045 24	0,045 24	NS		-12.076	1.366	0,045 24	0,045 24	29,47		0	0	0,045 24	0,045 24	-
S	A		16.658	2.571	0,045 24	0,045 24	14,55		14.905	1.529	0,045 24	0,045 24	24,58		12.126	4.636	0,045 24	0,045 24	8,17
	P		-3.941	468	0,045 24	0,045 24	77,37		0	0	0,045 24	0,045 24	-		-9.710	1.112	0,045 24	0,045 24	33,08
P	A	00442	-3.337	1.582	0,045 24	0,045 24	24,90												
	P		-3.910	756	0,045 24	0,045 24	47,89												
S	A		11.985	6.424	0,045 24	0,045 24	5,90												
	P		-8.538	2.884	0,045 24	0,045 24	12,71												

LEGENDA:

Dir Direzione [P] = principale (asse locale 1) - [S] = secondaria (asse locale 2).
Pos Posizione [A] = anteriore - [P] = posteriore.
A_s Area delle armature esecutive per unità di lunghezza.
A_{df} Armatura disponibile per la flessione
CS Coefficiente di sicurezza ([NS] = Non Significativo se CS ≥ 100; [VNR]= Verifica Non Richiesta; Informazioni aggiuntive sulla condizione: [V] = statica; [E] = eccezionale; [S] = sismica; [N] = sismica non lineare).
N_{Ed}, M_{Ed} Sollecitazioni di progetto (N_{Ed} < 0: compressione).

Pareti - VERIFICHE A TAGLIO PER PRESSOFLESSIONE RETTA ALLO SLU (Elevazione)

Pareti - Verifiche a taglio per pressoflessione retta allo SLU

Id_{Nd}	$V_{Ed,2}$	CS	V_{Rcd}	$V_{Rsd,s}$	N_{Ed}	$V_{Rsd,p}$	V_{R1}	V_{fd}	Ctgθ	A_{sw}	A_{dw}
	[N]		[N]	[N]	[N]	[N]	[N]	[N]		[cm²/cm]	[cm²/cm]
Piano Terra			**Parete P2-P3**						**Parete P2-P3**		
00001	3.521	26,53	93.395	0	20.308	0	0	0	0,00	0,0452	0,00000
00004	2.505	36,07	90.348	0	-2.222	0	0	0	0,00	0,0452	0,00000
00005	214	NS	90.427	0	522	0	0	0	0,00	0,0452	0,00000
00006	6.632	13,91	92.239	0	12.606	0	0	0	0,00	0,0452	0,00000
00074	8.349	10,91	91.114	0	5.103	0	0	0	0,00	0,0452	0,00000
00075	2.309	39,17	90.446	0	651	0	0	0	0,00	0,0452	0,00000
00076	1.893	47,74	90.381	0	216	0	0	0	0,00	0,0452	0,00000
00077	1.742	51,86	90.348	0	-3	0	0	0	0,00	0,0452	0,00000
00078	785	NS	90.348	0	-740	0	0	0	0,00	0,0452	0,00000
00079	784	NS	90.348	0	-168	0	0	0	0,00	0,0452	0,00000
00080	295	NS	90.348	0	-507	0	0	0	0,00	0,0452	0,00000
00081	619	NS	90.348	0	-519	0	0	0	0,00	0,0452	0,00000
00082	779	NS	90.348	0	-935	0	0	0	0,00	0,0452	0,00000
00083	834	NS	90.348	0	-1.505	0	0	0	0,00	0,0452	0,00000
00084	807	NS	90.348	0	-6.721	0	0	0	0,00	0,0452	0,00000
00085	898	NS	90.348	0	-10.228	0	0	0	0,00	0,0452	0,00000
00086	1.640	55,09	90.348	0	-11.022	0	0	0	0,00	0,0452	0,00000
00087	753	NS	90.348	0	-15.412	0	0	0	0,00	0,0452	0,00000
00088	1.009	89,54	90.348	0	-17.251	0	0	0	0,00	0,0452	0,00000
00089	1.728	52,28	90.348	0	-24.102	0	0	0	0,00	0,0452	0,00000
00090	1.218	74,18	90.348	0	-26.128	0	0	0	0,00	0,0452	0,00000
00091	1.076	83,97	90.348	0	-27.472	0	0	0	0,00	0,0452	0,00000
00092	954	94,70	90.348	0	-33.588	0	0	0	0,00	0,0452	0,00000
00093	1.077	83,89	90.348	0	-36.368	0	0	0	0,00	0,0452	0,00000
00094	1.057	85,48	90.348	0	-36.005	0	0	0	0,00	0,0452	0,00000
00095	974	92,76	90.348	0	-4.146	0	0	0	0,00	0,0452	0,00000
00096	1.102	81,99	90.348	0	-3.053	0	0	0	0,00	0,0452	0,00000
00097	1.555	58,10	90.348	0	-1.767	0	0	0	0,00	0,0452	0,00000
00098	1.241	72,80	90.348	0	-33.205	0	0	0	0,00	0,0452	0,00000
00099	1.819	49,67	90.348	0	-30.264	0	0	0	0,00	0,0452	0,00000
00100	2.838	31,84	90.348	0	-27.130	0	0	0	0,00	0,0452	0,00000
00101	1.283	70,42	90.348	0	-16.416	0	0	0	0,00	0,0452	0,00000

Id_{Nd}	$V_{Ed,2}$	CS	V_{Rcd}	$V_{Rsd,s}$	N_{Ed}	$V_{Rsd,p}$	V_{R1}	V_{fd}	Ctg⊗	A_{sw}	A_{dw}
	[N]		[N]	[N]	[N]	[N]	[N]	[N]		[cm²/cm]	[cm²/cm]
00102	2.740	32,97	90.348	0	-10.869	0	0	0	0,00	0,0452	0,00000
00103	3.664	24,93	91.350	0	6.680	0	0	0	0,00	0,0452	0,00000
00104	4.346	20,79	90.348	0	-9.434	0	0	0	0,00	0,0452	0,00000
00105	6.243	14,47	90.348	0	-10.375	0	0	0	0,00	0,0452	0,00000
00106	8.187	11,04	90.348	0	-12.708	0	0	0	0,00	0,0452	0,00000
00107	8.433	10,71	90.348	0	-14.578	0	0	0	0,00	0,0452	0,00000
00108	11.393	7,93	90.348	0	-43.254	0	0	0	0,00	0,0452	0,00000
00145	2.247	40,50	91.011	0	4.420	0	0	0	0,00	0,0452	0,00000
00146	2.971	30,53	90.699	0	2.339	0	0	0	0,00	0,0452	0,00000
00147	3.716	24,46	90.888	0	3.596	0	0	0	0,00	0,0452	0,00000
00148	4.603	19,73	90.824	0	3.168	0	0	0	0,00	0,0452	0,00000
00149	5.729	15,85	90.817	0	3.122	0	0	0	0,00	0,0452	0,00000
00150	5.931	15,34	90.969	0	4.136	0	0	0	0,00	0,0452	0,00000
00151	6.248	14,56	90.954	0	4.035	0	0	0	0,00	0,0452	0,00000
00152	6.896	13,17	90.853	0	3.366	0	0	0	0,00	0,0452	0,00000
00153	7.123	12,75	90.808	0	3.063	0	0	0	0,00	0,0452	0,00000
00154	7.305	12,45	90.921	0	3.818	0	0	0	0,00	0,0452	0,00000
00155	6.362	14,32	91.080	0	4.879	0	0	0	0,00	0,0452	0,00000
00156	5.882	15,47	90.987	0	4.254	0	0	0	0,00	0,0452	0,00000
00157	5.932	15,34	90.995	0	4.312	0	0	0	0,00	0,0452	0,00000
00158	5.184	17,61	91.276	0	6.182	0	0	0	0,00	0,0452	0,00000
00159	5.183	17,55	90.948	0	3.996	0	0	0	0,00	0,0452	0,00000
00160	5.439	16,72	90.950	0	4.013	0	0	0	0,00	0,0452	0,00000
00161	5.884	15,47	91.012	0	4.423	0	0	0	0,00	0,0452	0,00000
00162	5.976	15,23	90.991	0	4.285	0	0	0	0,00	0,0452	0,00000
00163	7.937	11,44	90.816	0	3.119	0	0	0	0,00	0,0452	0,00000
00164	8.142	11,16	90.867	0	3.460	0	0	0	0,00	0,0452	0,00000
00165	9.467	9,59	90.743	0	2.630	0	0	0	0,00	0,0452	0,00000
00166	7.837	11,58	90.728	0	2.532	0	0	0	0,00	0,0452	0,00000
00167	6.342	14,27	90.494	0	970	0	0	0	0,00	0,0452	0,00000
00344	2.681	33,70	90.348	0	-2.311	0	0	0	0,00	0,0452	0,00000
00345	485	NS	90.348	0	-582	0	0	0	0,00	0,0452	0,00000
00346	2.697	34,24	92.347	0	13.326	0	0	0	0,00	0,0452	0,00000
00347	7.620	11,86	90.348	0	-12.418	0	0	0	0,00	0,0452	0,00000
00348	10.151	8,90	90.348	0	-8.119	0	0	0	0,00	0,0452	0,00000
00349	12.960	6,97	90.348	0	-13.902	0	0	0	0,00	0,0452	0,00000
00350	8.726	10,35	90.348	0	-12.750	0	0	0	0,00	0,0452	0,00000
00351	4.044	22,34	90.348	0	-15.204	0	0	0	0,00	0,0452	0,00000
00352	10.381	8,79	91.211	0	5.752	0	0	0	0,00	0,0452	0,00000
00353	10.483	8,62	90.348	0	-15.717	0	0	0	0,00	0,0452	0,00000
00354	7.114	12,70	90.348	0	-19.406	0	0	0	0,00	0,0452	0,00000
00355	9.014	10,08	90.858	0	3.396	0	0	0	0,00	0,0452	0,00000
00356	8.943	10,17	90.940	0	3.947	0	0	0	0,00	0,0452	0,00000
00357	6.488	13,93	90.348	0	-19.802	0	0	0	0,00	0,0452	0,00000
00358	3.776	23,93	90.348	0	-26.750	0	0	0	0,00	0,0452	0,00000
00359	8.978	10,11	90.741	0	2.620	0	0	0	0,00	0,0452	0,00000
00360	7.000	12,96	90.688	0	2.266	0	0	0	0,00	0,0452	0,00000
00361	4.196	21,58	90.556	0	1.381	0	0	0	0,00	0,0452	0,00000
00362	6.991	12,99	90.835	0	3.245	0	0	0	0,00	0,0452	0,00000
00363	6.584	13,76	90.582	0	1.555	0	0	0	0,00	0,0452	0,00000
00364	4.836	18,68	90.354	0	35	0	0	0	0,00	0,0452	0,00000
00365	2.408	37,52	90.348	0	-1.874	0	0	0	0,00	0,0452	0,00000
00366	5.758	15,74	90.627	0	1.860	0	0	0	0,00	0,0452	0,00000
00367	4.568	19,78	90.348	0	-188	0	0	0	0,00	0,0452	0,00000
00368	2.671	33,83	90.348	0	-3.009	0	0	0	0,00	0,0452	0,00000
00369	4.967	18,22	90.488	0	932	0	0	0	0,00	0,0452	0,00000
00370	5.453	16,57	90.348	0	-8.567	0	0	0	0,00	0,0452	0,00000
00371	3.942	22,92	90.348	0	-18.761	0	0	0	0,00	0,0452	0,00000
00372	1.911	47,28	90.348	0	-29.970	0	0	0	0,00	0,0452	0,00000
00373	7.496	12,05	90.348	0	-2.353	0	0	0	0,00	0,0452	0,00000
00374	5.987	15,09	90.348	0	-12.081	0	0	0	0,00	0,0452	0,00000
00375	3.702	24,41	90.348	0	-22.492	0	0	0	0,00	0,0452	0,00000
00376	7.749	11,68	90.510	0	1.080	0	0	0	0,00	0,0452	0,00000
00377	7.477	12,08	90.348	0	-6.373	0	0	0	0,00	0,0452	0,00000
00378	5.600	16,13	90.348	0	-14.579	0	0	0	0,00	0,0452	0,00000
00379	2.791	32,37	90.348	0	-22.749	0	0	0	0,00	0,0452	0,00000
00380	9.031	10,00	90.348	0	-922	0	0	0	0,00	0,0452	0,00000
00381	7.091	12,74	90.348	0	-8.612	0	0	0	0,00	0,0452	0,00000
00382	4.310	20,96	90.348	0	-16.143	0	0	0	0,00	0,0452	0,00000
00383	8.177	11,07	90.542	0	1.291	0	0	0	0,00	0,0452	0,00000
00384	7.844	11,52	90.348	0	-3.820	0	0	0	0,00	0,0452	0,00000
00385	5.819	15,53	90.348	0	-9.607	0	0	0	0,00	0,0452	0,00000
00386	3.432	26,33	90.348	0	-14.572	0	0	0	0,00	0,0452	0,00000
00387	6.189	14,60	90.348	0	-16	0	0	0	0,00	0,0452	0,00000
00388	6.458	13,99	90.348	0	-4.917	0	0	0	0,00	0,0452	0,00000
00389	3.739	24,16	90.348	0	-9.652	0	0	0	0,00	0,0452	0,00000
00390	6.858	13,22	90.657	0	2.054	0	0	0	0,00	0,0452	0,00000
00391	6.522	13,85	90.348	0	-1.387	0	0	0	0,00	0,0452	0,00000
00392	4.781	18,90	90.348	0	-4.924	0	0	0	0,00	0,0452	0,00000
00393	2.511	35,98	90.348	0	-7.902	0	0	0	0,00	0,0452	0,00000
00394	6.010	15,07	90.583	0	1.563	0	0	0	0,00	0,0452	0,00000

Id_{Nd}	$V_{Ed,2}$	CS	V_{Rcd}	$V_{Rsd,s}$	N_{Ed}	$V_{Rsd,p}$	V_{R1}	V_{fd}	Ctg⊗	A_{sw}	A_{dw}
	[N]		[N]	[N]	[N]	[N]	[N]	[N]		[cm²/cm]	[cm²/cm]
00395	4.651	19,43	90.348	0	-1.720	0	0	0	0,00	0,0452	0,00000
00396	2.587	34,92	90.348	0	-4.268	0	0	0	0,00	0,0452	0,00000
00397	4.087	22,21	90.770	0	2.808	0	0	0	0,00	0,0452	0,00000
00398	3.640	24,85	90.449	0	672	0	0	0	0,00	0,0452	0,00000
00399	2.540	35,57	90.348	0	-946	0	0	0	0,00	0,0452	0,00000
00400	1.320	68,45	90.348	0	-1.114	0	0	0	0,00	0,0452	0,00000
00401	2.633	34,31	90.349	0	2	0	0	0	0,00	0,0452	0,00000
00402	2.185	41,35	90.348	0	-337	0	0	0	0,00	0,0452	0,00000
00403	1.069	84,52	90.348	0	-674	0	0	0	0,00	0,0452	0,00000
Piano Terra			**Parete P1-P2**						**Parete P1-P2**		
00001	3.753	24,98	93.732	0	22.560	0	0	0	0,00	0,0452	0,00000
00002	103	NS	90.451	0	684	0	0	0	0,00	0,0452	0,00000
00003	3.919	23,05	90.348	0	-5.607	0	0	0	0,00	0,0452	0,00000
00004	2.663	33,93	90.348	0	-17.081	0	0	0	0,00	0,0452	0,00000
00103	4.237	21,32	90.348	0	-11.592	0	0	0	0,00	0,0452	0,00000
00104	1.737	52,01	90.348	0	-7.412	0	0	0	0,00	0,0452	0,00000
00105	3.169	28,51	90.348	0	-9.496	0	0	0	0,00	0,0452	0,00000
00106	3.156	28,63	90.348	0	-11.328	0	0	0	0,00	0,0452	0,00000
00107	3.616	24,99	90.348	0	-4.697	0	0	0	0,00	0,0452	0,00000
00108	10.789	8,37	90.348	0	-38.237	0	0	0	0,00	0,0452	0,00000
00109	2.723	33,18	90.348	0	-5.482	0	0	0	0,00	0,0452	0,00000
00110	1.714	53,79	92.195	0	12.308	0	0	0	0,00	0,0452	0,00000
00111	1.264	72,78	91.991	0	10.952	0	0	0	0,00	0,0452	0,00000
00112	1.228	74,71	91.747	0	9.322	0	0	0	0,00	0,0452	0,00000
00113	1.321	68,90	91.016	0	4.448	0	0	0	0,00	0,0452	0,00000
00114	1.188	76,38	90.734	0	2.571	0	0	0	0,00	0,0452	0,00000
00115	1.226	73,90	90.604	0	1.706	0	0	0	0,00	0,0452	0,00000
00116	839	NS	90.348	0	-1.430	0	0	0	0,00	0,0452	0,00000
00117	1.093	82,66	90.348	0	-18.016	0	0	0	0,00	0,0452	0,00000
00118	1.762	51,28	90.348	0	-16.150	0	0	0	0,00	0,0452	0,00000
00119	736	NS	90.348	0	-9.342	0	0	0	0,00	0,0452	0,00000
00120	552	NS	90.348	0	-6.511	0	0	0	0,00	0,0452	0,00000
00121	1.564	57,77	90.348	0	-5.608	0	0	0	0,00	0,0452	0,00000
00122	331	NS	90.358	0	62	0	0	0	0,00	0,0452	0,00000
00123	521	NS	90.348	0	-714	0	0	0	0,00	0,0452	0,00000
00124	777	NS	90.370	0	146	0	0	0	0,00	0,0452	0,00000
00125	1.303	69,34	90.348	0	-640	0	0	0	0,00	0,0452	0,00000
00126	1.589	56,87	90.367	0	127	0	0	0	0,00	0,0452	0,00000
00127	2.364	38,22	90.348	0	-703	0	0	0	0,00	0,0452	0,00000
00128	2.959	30,53	90.348	0	-509	0	0	0	0,00	0,0452	0,00000
00129	6.531	13,83	90.348	0	-5.082	0	0	0	0,00	0,0452	0,00000
00130	4.037	22,47	90.701	0	2.348	0	0	0	0,00	0,0452	0,00000
00131	3.395	26,74	90.786	0	2.919	0	0	0	0,00	0,0452	0,00000
00132	5.454	16,64	90.773	0	2.830	0	0	0	0,00	0,0452	0,00000
00133	6.550	13,89	90.963	0	4.098	0	0	0	0,00	0,0452	0,00000
00134	6.095	14,89	90.770	0	2.810	0	0	0	0,00	0,0452	0,00000
00135	7.789	11,68	90.964	0	4.105	0	0	0	0,00	0,0452	0,00000
00136	7.262	12,56	91.217	0	5.792	0	0	0	0,00	0,0452	0,00000
00137	7.184	12,66	90.949	0	4.005	0	0	0	0,00	0,0452	0,00000
00138	6.377	14,28	91.060	0	4.747	0	0	0	0,00	0,0452	0,00000
00139	7.778	11,70	91.007	0	4.389	0	0	0	0,00	0,0452	0,00000
00140	6.319	14,37	90.814	0	3.102	0	0	0	0,00	0,0452	0,00000
00141	6.991	13,01	90.920	0	3.810	0	0	0	0,00	0,0452	0,00000
00142	9.286	9,77	90.744	0	2.636	0	0	0	0,00	0,0452	0,00000
00143	6.950	13,04	90.648	0	2.000	0	0	0	0,00	0,0452	0,00000
00144	4.507	20,08	90.492	0	954	0	0	0	0,00	0,0452	0,00000
00404	3.515	25,70	90.348	0	-14.472	0	0	0	0,00	0,0452	0,00000
00405	2.541	36,33	92.319	0	13.136	0	0	0	0,00	0,0452	0,00000
00406	685	NS	90.348	0	-585	0	0	0	0,00	0,0452	0,00000
00407	3.270	27,63	90.348	0	-2.225	0	0	0	0,00	0,0452	0,00000
00408	3.973	22,80	90.582	0	1.557	0	0	0	0,00	0,0452	0,00000
00409	3.186	28,36	90.348	0	-101	0	0	0	0,00	0,0452	0,00000
00410	2.519	35,87	90.348	0	-968	0	0	0	0,00	0,0452	0,00000
00411	1.197	75,48	90.348	0	-2.032	0	0	0	0,00	0,0452	0,00000
00412	6.279	14,44	90.638	0	1.933	0	0	0	0,00	0,0452	0,00000
00413	5.233	17,27	90.348	0	-1.746	0	0	0	0,00	0,0452	0,00000
00414	3.284	27,51	90.348	0	-3.806	0	0	0	0,00	0,0452	0,00000
00415	7.644	11,86	90.671	0	2.151	0	0	0	0,00	0,0452	0,00000
00416	7.286	12,40	90.348	0	-1.313	0	0	0	0,00	0,0452	0,00000
00417	5.533	16,33	90.348	0	-4.877	0	0	0	0,00	0,0452	0,00000
00418	2.940	30,73	90.348	0	-7.211	0	0	0	0,00	0,0452	0,00000
00419	8.740	10,35	90.498	0	1.000	0	0	0	0,00	0,0452	0,00000
00420	6.976	12,95	90.348	0	-4.852	0	0	0	0,00	0,0452	0,00000
00421	4.406	20,51	90.348	0	-9.962	0	0	0	0,00	0,0452	0,00000
00422	6.712	13,50	90.608	0	1.729	0	0	0	0,00	0,0452	0,00000
00423	7.273	12,42	90.348	0	-3.774	0	0	0	0,00	0,0452	0,00000
00424	5.325	16,97	90.348	0	-9.661	0	0	0	0,00	0,0452	0,00000
00425	2.654	34,04	90.348	0	-15.504	0	0	0	0,00	0,0452	0,00000
00426	7.169	12,60	90.348	0	-562	0	0	0	0,00	0,0452	0,00000
00427	4.966	18,27	90.720	0	2.476	0	0	0	0,00	0,0452	0,00000
00428	2.880	31,44	90.560	0	1.410	0	0	0	0,00	0,0452	0,00000

Pareti - Verifiche a taglio per pressoflessione retta allo SLU

Id_{Nd}	$V_{Ed,2}$	CS	V_{Rcd}	$V_{Rsd,s}$	N_{Ed}	$V_{Rsd,p}$	V_{R1}	V_{fd}	Ctg⊖	A_{sw}	A_{dw}
	[N]		[N]	[N]	[N]	[N]	[N]	[N]		[cm²/cm]	[cm²/cm]
00429	9.628	9,43	90.817	0	3.127	0	0	0	0,00	0,0452	0,00000
00430	7.058	12,88	90.877	0	3.522	0	0	0	0,00	0,0452	0,00000
00431	5.116	17,77	90.897	0	3.657	0	0	0	0,00	0,0452	0,00000
00432	2.615	34,75	90.861	0	3.417	0	0	0	0,00	0,0452	0,00000
00433	8.204	11,09	90.979	0	4.201	0	0	0	0,00	0,0452	0,00000
00434	6.822	13,36	91.134	0	5.234	0	0	0	0,00	0,0452	0,00000
00435	3.887	23,47	91.244	0	5.969	0	0	0	0,00	0,0452	0,00000
00436	10.368	8,77	90.925	0	3.846	0	0	0	0,00	0,0452	0,00000
00437	7.698	11,87	91.350	0	6.680	0	0	0	0,00	0,0452	0,00000
00438	4.991	18,10	90.348	0	-13.587	0	0	0	0,00	0,0452	0,00000
00439	2.780	32,50	90.348	0	-16.658	0	0	0	0,00	0,0452	0,00000
00440	6.466	14,14	91.451	0	7.348	0	0	0	0,00	0,0452	0,00000
00441	6.488	13,93	90.348	0	-12.126	0	0	0	0,00	0,0452	0,00000
00442	2.510	36,00	90.348	0	-11.985	0	0	0	0,00	0,0452	0,00000

LEGENDA:

Id_{Nd} Identificativo del nodo.
$V_{Ed,2}$ Taglio di progetto in direzione 2.
CS Coefficienti di sicurezza relativi alle sollecitazioni "$V_{Ed,2}$" ([NS] = Non Significativo per valori di CS >= 100).
V_{Rcd} Resistenza a taglio compressione del calcestruzzo.
$V_{Rsd,s}$ Resistenza a taglio trazione delle staffe.
N_{Ed} Sforzo Normale utilizzato per il calcolo di α_C.
$V_{Rsd,p}$ Resistenza a taglio trazione dei ferri piegati.
V_{R1} Resistenza a taglio in assenza di armatura incrociata.
V_{fd} Resistenza a taglio dovuta al rinforzo FRP.
Ctg⊖ Cotangente dell'angolo Θ utilizzata nella verifica.
A_{sw} Area delle staffe per unità di lunghezza.
A_{dw} Armatura disponibile per il taglio

Pareti - VERIFICHE DELLE TENSIONI DI ESERCIZIO (Elevazione)

Pareti - verifiche delle tensioni di esercizio

Nodo/ Tp_{rnf}	Dir	Compressione calcestruzzo / Compressione calcestruzzo rinforzo							Trazione acciaio / Trazione acciaio/FRP rinforzo						
		Id_{Cmb}	σ_{cc}	$\sigma_{cd,amm}$	N_{Ed}	M_{Ed}	CS	Verificato	Id_{Cmb}	σ_{at}	$\sigma_{td,amm}$	N_{Ed}	M_{Ed}	CS	Verificato
			[N/mm²]	[N/mm²]	[N]	[N·m]				[N/mm²]	[N/mm²]	[N]	[N·m]		
Piano Terra				**Parete P2-P3**								**Parete P2-P3**			
00161	P	RAR	0,954	14,94	23.130	-9.872	15,66	SI	RAR	8,559	360,00	23.130	-9.872	42,06	SI
		QPR	0,954	11,21	23.133	-9.874	11,74	SI	-	-	-	-	-	-	-
	S	RAR	0,197	14,94	5.354	-2.011	75,93	SI	RAR	1,707	360,00	5.354	-2.011	NS	SI
		QPR	0,197	11,21	5.354	-2.011	56,94	SI	-	-	-	-	-	-	-
Piano Terra				**Parete P1-P2**								**Parete P1-P2**			
00139	P	RAR	1,021	14,94	25.780	-10.524	14,63	SI	RAR	9,060	360,00	25.780	-10.524	39,73	SI
		QPR	1,022	11,21	25.779	-10.528	10,97	SI	-	-	-	-	-	-	-
	S	RAR	0,208	14,94	5.172	-2.144	71,91	SI	RAR	1,850	360,00	5.172	-2.144	NS	SI
		QPR	0,208	11,21	5.171	-2.145	53,91	SI	-	-	-	-	-	-	-

LEGENDA:

Rinf. Indica la presenza del rinforzo sulla sezione di verifica.
Dir Direzione [P] = principale (asse locale 1) - [S] = secondaria (asse locale 2).
Id_{Cmb} Identificativo della Combinazione di Azione: [QPR] = Quasi Permanente - [FRQ] = Frequente - [RAR] = Rara.
σ_{cc} Tensione massima di compressione nel calcestruzzo della Trave/Rinforzo.
$\sigma_{cd,amm}$ Tensione ammissibile per la verifica a compressione del calcestruzzo.
σ_{at} Tensione massima di trazione nell'acciaio della Trave/Rinforzo o nel FRP.
$\sigma_{td,amm}$ Tensione ammissibile per la verifica a trazione dell'acciaio/rinforzo.
N_{Ed}, M_{Ed} Sollecitazioni di progetto.
CS Coefficiente di Sicurezza (= $\sigma_{cd,\ amm}/\sigma_{cc}$; $\sigma_{td,\ amm}/\sigma_{at}$). [NS] = Non Significativo (CS ≥ 100).
Verificato [SI] = La verifica è soddisfatta ($\sigma_{cc} \le \sigma_{cd,amm}$; $\sigma_{at} \le \sigma_{td,amm}$). [NO] = La verifica NON è soddisfatta ($\sigma_{cc} > \sigma_{cd,amm}$; $\sigma_{at} > \sigma_{td,amm}$).
Nota Nella tabella, per ogni elemento, viene riportato il nodo della shell che ha il coefficiente di sicurezza (CS) più piccolo.

Pareti - VERIFICA ALLO STATO LIMITE DI FESSURAZIONE (Elevazione)

Pareti - verifica allo stato limite di fessurazione

Nodo	Dir	Id_{Cmb}	N_{Ed}	M_{Ed}	$\sigma_{ct,f}$	σ_t	ε_{sm}	A_e	Δ_{sm}	W_d	W_{amm}	CS	Verificato
			[N]	[N·m]	[N/mm²]	[N/mm²]		[cm²]	[mm]	[mm]	[mm]		
Piano Terra			**Parete P2-P3**			**AA= PCA**				**Parete P2-P3**			
NOTA: L'elemento NON è fessurato. Di seguito si riporta il nodo strutturale per la quale si riscontra la massima tensione di trazione(max $\sigma_{ct,f}$)													
00161	P	FRQ	23.133	-9.874	0,78	2,13	0 E+00	0	0	0,000	0,400	-	SI
		QPR	23.133	-9.874	0,78	2,13	0 E+00	0	0	0,000	0,300	-	SI
	S	FRQ	5.354	-2.011	0,16	2,13	0 E+00	0	0	0,000	0,400	-	SI
		QPR	5.354	-2.011	0,16	2,13	0 E+00	0	0	0,000	0,300	-	SI
Piano Terra			**Parete P1-P2**			**AA= PCA**				**Parete P1-P2**			
NOTA: L'elemento NON è fessurato. Di seguito si riporta il nodo strutturale per la quale si riscontra la massima tensione di trazione(max $\sigma_{ct,f}$)													
00139	P	FRQ	25.779	-10.528	0,83	2,13	0 E+00	0	0	0,000	0,400	-	SI
		QPR	25.779	-10.528	0,83	2,13	0 E+00	0	0	0,000	0,300	-	SI
	S	FRQ	5.171	-2.145	0,17	2,13	0 E+00	0	0	0,000	0,400	-	SI
		QPR	5.171	-2.145	0,17	2,13	0 E+00	0	0	0,000	0,300	-	SI

LEGENDA:

Dir Direzione [P] = principale (asse locale 1) - [S] = secondaria (asse locale 2).
AA Identificativo dell'aggressività dell'ambiente: [PCA] = "Ordinario"; [MDA] = "Aggressivo"; [MLA] = "Molto aggressivo".
Id_{Cmb} Identificativo della Combinazione di Azione: [QPR] = Quasi Permanente - [FRQ] = Frequente - [RAR] = Rara.

Pareti - verifica allo stato limite di fessurazione

Nodo	Dir	Id_{Cmb}	N_{Ed}	M_{Ed}	$\sigma_{ct,f}$	σ_t	ε_{sm}	A_e	Δ_{sm}	W_d	W_{amm}	CS	Verificato
			[N]	[N·m]	[N/mm²]	[N/mm²]		[cm²]	[mm]	[mm]	[mm]		

N_{Ed}, M_{Ed} Sollecitazioni di progetto.
$\sigma_{ct,f}$ Tensione massima di trazione nel calcestruzzo per la fessurazione, calcolata nell'ipotesi di calcestruzzo resistente a trazione. Se tale valore è maggiore di σ_t la sezione è soggetta a fessurazione.
N.B. I valori negativi indicano una sezione interamente compressa. In tal caso le sollecitazioni forniscono il minimo valore di compressione.
σ_t Tensione massima di trazione nel calcestruzzo relativa allo stato limite di formazione delle fessure [relazione (4.1.13) del § 4.1.2.2.4 del DM 2018].
ε_{sm} Deformazione media nel calcestruzzo.
A_e Area efficace del calcestruzzo teso.
Δ_{sm} Distanza media tra le fessure.
W_d Valore di calcolo di apertura massima delle fessure.
W_{amm} Valore ammissibile di apertura delle fessure.
CS Coefficiente di Sicurezza (=W_d / W_{amm}). [NS] = Non Significativo (CS ≥ 100). [-] = Fessurazioni nulle (W_d = 0).
Verificato [SI] = $W_d \leq W_{amm}$; [NO] = $W_d > W_{amm}$

PIANI - VERIFICHE REGOLARITÀ (Elevazione)

REGOLARITÁ DELLA STRUTTURA IN PIANTA		
a)	la configurazione in pianta è compatta ossia la distribuzione di masse e rigidezze è approssimativamente simmetrica rispetto a due direzioni ortogonali e il contorno di ogni orizzontamento è convesso; il requisito può ritenersi soddisfatto, anche in presenza di rientranze in pianta, quando esse non influenzano significativamente la rigidezza nel piano dell'orizzontamento e, per ogni rientranza, l'area compresa tra il perimetro dell'orizzontamento e la linea convessa circoscritta all'orizzontamento non supera il 5% dell'area dell'orizzontamento;	NO
b)	il rapporto tra i lati del rettangolo circoscritto alla pianta di ogni orizzontamento è inferiore a 4;	SI
c)	ciascun orizzontamento ha una rigidezza nel proprio piano tanto maggiore della corrispondente rigidezza degli elementi strutturali verticali da potersi assumere che la sua deformazione in pianta influenzi in modo trascurabile la distribuzione delle azioni sismiche tra questi ultimi e ha resistenza sufficiente a garantire l'efficacia di tale distribuzione;	SI
	La struttura non è regolare in pianta.	
REGOLARITÁ DELLA STRUTTURA IN ALTEZZA		
d)	tutti i sistemi resistenti alle azioni orizzontali si estendono per tutta l'altezza della costruzione o, se sono presenti parti aventi differenti altezze, fino alla sommità della rispettiva parte dell'edificio;	SI
e)	massa e rigidezza rimangono costanti o variano gradualmente, senza bruschi cambiamenti, dalla base alla sommità della costruzione (le variazioni di massa da un orizzontamento all'altro non superano il 25%, la rigidezza non si riduce da un orizzontamento a quello sovrastante più del 30% e non aumenta più del 10%); ai fini della rigidezza si possono considerare regolari in altezza strutture dotate di pareti o nuclei in c.a. o di pareti e nuclei in muratura di sezione costante sull'altezza o di telai controventati in acciaio, ai quali sia affidato almeno il 50% dell'azione sismica alla base;	SI
f)	nelle strutture intelaiate, il rapporto tra la capacità e la domanda allo SLV non è significativamente diverso, in termini di resistenza, per orizzontamenti diversi (tale rapporto, calcolato per un generico orizzontamento, non deve differire più del 30% dall'analogo rapporto calcolato per l'orizzontamento adiacente); può fare eccezione l'ultimo orizzontamento di strutture intelaiate di almeno tre orizzontamenti;	NO
g)	eventuali restringimenti della sezione orizzontale della costruzione avvengano con continuità da un orizzontamento al successivo; oppure avvengano in modo che il rientro di un orizzontamento non superi il 10% della dimensione corrispondente all'orizzontamento immediatamente sottostante, né il 30% della dimensione corrispondente al primo orizzontamento. Fa eccezione l'ultimo orizzontamento di costruzioni di almeno quattro orizzontamenti, per il quale non sono previste limitazioni di restringimento;	SI
	La struttura non è regolare in altezza.	

Piani - Verifiche Regolarità

Id_{Piano}	Q_{Lv}	H_{Lv}	Rd_{Tmp}	Ir_{Tmp}	M_{SLU}	K_{SLU}		R_{eff}		R_{ric}	
						X	Y	X	Y	X	Y
	[m]	[m]			[N·s²/m]	[N/cm]	[N/cm]	[N]	[N]	[N]	[N]
Piano Terra	0,00	3,00	NO	NO	21.016	0	0	0	0	0	0

LEGENDA:

Id_{Piano} Identificativo del livello o piano.
Q_{Lv} Quota del livello o piano.
H_{Lv} Altezza del livello o piano.
Rd_{Tmp} Per i piani con riduzione dei tamponamenti, sono state incrementate le azioni di calcolo per gli elementi verticali (pilastri e pareti) di un fattore 1,4: [SI] = Piano con riduzione dei tamponamenti - [NO] = Piano senza riduzione dei tamponamenti.
Ir_{Tmp} Per piani con distribuzione dei tamponamenti in pianta fortemente irregolare, l'eccentricità accidentale è stata incrementata di un fattore pari a 2: [SI] = Distribuzione tamponamenti irregolare fortemente - [NO] = Distribuzione tamponamenti regolare.
M_{SLU} Massa eccitabile della struttura allo S.L. Ultimo, nelle direzioni X, Y, Z.
K_{SLU} Valori delle Rigidezze di Piano, valutate allo SLU, riferite agli assi X ed Y del riferimento globale.
R_{eff} Valori delle Resistenze Effettive di Piano, valutate allo SLU, relative al sistema di riferimento globale X, Y, Z.
R_{ric} Valori delle Resistenze Richieste di Piano, valutate allo SLU, relative al sistema di riferimento globale X, Y, Z.
(*) Vedi tabelle "Livelli o Piani" o "Solai e Balconi".

EFFETTI DELLE NON LINEARITÀ GEOMETRICHE PER SISMA (Elevazione)

Effetti delle non linearità geometriche per sisma

Id_{Piano}	Q_{Lv}	H_{Lv}	$\delta_{d,X}$	$\delta_{d,Y}$	$P_{\theta,X}$	$P_{\theta,Y}$	$T_{\theta,X}$	$T_{\theta,Y}$	Θ_X	Θ_Y
	[m]	[m]	[cm]	[cm]	[N]	[N]	[N]	[N]	[rad]	[rad]
Piano Terra	0,00	3,00	0,0763	0,0150	338.149	338.149	33.814	33.814	2,5448 E-03	4,9989 E-04

LEGENDA:

Id_{Piano} Identificativo del livello o piano.
H_{Lv} Altezza del livello o piano.
$\delta_{d,X}$, $\delta_{d,Y}$ Componenti dello spostamento differenziale rispetto al piano inferiore.
$P_{\theta,X}$, $P_{\theta,Z}$ Valori del carico verticale del piano utilizzato per il calcolo di "θ".
$T_{\theta,X}$, $T_{\theta,Y}$ Valori del tagliante di piano utilizzati per il calcolo di "θ".
θ_X, θ_Y Coefficienti "θ" del piano.
Nota Le forze sismiche orizzontali agenti sui piani caratterizzati da valori di θ compresi tra 0,1 e 0,2, sono state incrementate del fattore "1/(1-θ)", per portare in conto gli effetti del secondo ordine.

PLATEE - VERIFICHE PRESSOFLESSIONE RETTA ALLO SLU (Fondazione)

Platee - Verifiche pressoflessione retta allo SLU

Dir	Pos	Nodo	N_{Ed}	M_{Ed}	A_s	A_{df}	CS	Nodo	N_{Ed}	M_{Ed}	A_s	A_{df}	CS	Nodo	N_{Ed}	M_{Ed}	A_s	A_{df}	CS
			[N]	[N·m]	[cm²/cm]	[cm²/cm]			[N]	[N·m]	[cm²/cm]	[cm²/cm]			[N]	[N·m]	[cm²/cm]	[cm²/cm]	
Fondazione					**Platea 1**														

Dir	Pos	Nodo	N_{Ed} [N]	M_{Ed} [N·m]	A_s [cm²/cm]	A_{df} [cm²/cm]	CS	Nodo	N_{Ed} [N]	M_{Ed} [N·m]	A_s [cm²/cm]	A_{df} [cm²/cm]	CS	Nodo	N_{Ed} [N]	M_{Ed} [N·m]	A_s [cm²/cm]	A_{df} [cm²/cm]	CS
P	S	00003	0	0	0,04524	0,04524	-	00004	-399	2.048	0,04524	0,04524	23,42	00006	0	0	0,04524	0,04524	-
	I		7.088	6.775	0,04524	0,04524	6,42		-306	527	0,04524	0,04524	84,27		2.047	1.462	0,04524	0,04524	30,18
S	S		0	0	0,04524	0,04524	-		-103	2.915	0,04524	0,04524	16,44		0	0	0,04524	0,04524	-
	I		2.960	1.005	0,04524	0,04524	43,79		-69	252	0,04524	0,04524	NS		5.464	9.852	0,04524	0,04524	4,44
P	S	00007	-2.776	149	0,04524	0,04524	NS	00008	0	0	0,04524	0,04524	-	00009	-17.622	235	0,04524	0,04524	NS
	I		-66	458	0,04524	0,04524	NS		0	195	0,04524	0,04524	NS		-18.575	269	0,04524	0,04524	NS
S	S		-15.124	98	0,04524	0,04524	NS		0	0	0,04524	0,04524	-		-3.067	97	0,04524	0,04524	NS
	I		-15.806	202	0,04524	0,04524	NS		0	155	0,04524	0,04524	NS		92	304	0,04524	0,04524	NS
P	S	00010	131	186	0,04524	0,04524	NS	00011	2.516	805	0,04524	0,04524	59,14	00012	-5.584	331	0,04524	0,04524	NS
	I		258	184	0,04524	0,04524	NS		0	0	0,04524	0,04524	-		0	0	0,04524	0,04524	-
S	S		-117	223	0,04524	0,04524	NS		185	2.152	0,04524	0,04524	22,26		-687	297	0,04524	0,04524	NS
	I		-408	166	0,04524	0,04524	NS		0	0	0,04524	0,04524	-		-587	90	0,04524	0,04524	NS
P	S	00013	2.433	87	0,04524	0,04524	NS	00014	2.746	98	0,04524	0,04524	NS	00015	-7.865	66	0,04524	0,04524	NS
	I		263	25	0,04524	0,04524	NS		1.913	164	0,04524	0,04524	NS		-5.037	179	0,04524	0,04524	NS
S	S		-58	71	0,04524	0,04524	NS		295	319	0,04524	0,04524	NS		-867	82	0,04524	0,04524	NS
	I		263	90	0,04524	0,04524	NS		0	0	0,04524	0,04524	-		0	0	0,04524	0,04524	-
P	S	00016	0	0	0,04524	0,04524	-	00017	0	0	0,04524	0,04524	-	00018	-7.637	91	0,04524	0,04524	NS
	I		1.897	143	0,04524	0,04524	NS		973	230	0,04524	0,04524	NS		-2.661	69	0,04524	0,04524	NS
S	S		0	0	0,04524	0,04524	-		272	328	0,04524	0,04524	NS		0	0	0,04524	0,04524	-
	I		546	249	0,04524	0,04524	NS		0	0	0,04524	0,04524	-		-777	150	0,04524	0,04524	NS
P	S	00019	6.868	27	0,04524	0,04524	NS	00020	0	0	0,04524	0,04524	-	00021	-7.440	131	0,04524	0,04524	NS
	I		982	35	0,04524	0,04524	NS		2.840	108	0,04524	0,04524	NS		0	0	0,04524	0,04524	-
S	S		845	183	0,04524	0,04524	NS		22	122	0,04524	0,04524	NS		0	0	0,04524	0,04524	-
	I		0	0	0,04524	0,04524	-		0	0	0,04524	0,04524	-		-746	177	0,04524	0,04524	NS
P	S	00022	-4	13	0,04524	0,04524	NS	00023	171	111	0,04524	0,04524	NS	00024	148	108	0,04524	0,04524	NS
	I		5.705	50	0,04524	0,04524	NS		3.855	90	0,04524	0,04524	NS		0	0	0,04524	0,04524	-
S	S		644	433	0,04524	0,04524	NS		0	0	0,04524	0,04524	-		16	39	0,04524	0,04524	NS
	I		0	0	0,04524	0,04524	-		482	272	0,04524	0,04524	NS		-514	153	0,04524	0,04524	NS
P	S	00025	0	0	0,04524	0,04524	-	00026	-313	83	0,04524	0,04524	NS	00027	-8	4.489	0,04524	0,04524	10,67
	I		-93	35	0,04524	0,04524	NS		8.791	101	0,04524	0,04524	NS		852	13.873	0,04524	0,04524	3,19
S	S		-118	510	0,04524	0,04524	87,03		873	283	0,04524	0,04524	NS		0	0	0,04524	0,04524	-
	I		0	0	0,04524	0,04524	-		-20	177	0,04524	0,04524	NS		2.031	1.603	0,04524	0,04524	27,52
P	S	00028	2	8.231	0,04524	0,04524	5,82	00029	0	9.841	0,04524	0,04524	4,87	00030	0	10.727	0,04524	0,04524	4,47
	I		-89	8.169	0,04524	0,04524	5,43		0	2.536	0,04524	0,04524	17,50		0	0	0,04524	0,04524	-
S	S		32	693	0,04524	0,04524	64,02		0	0	0,04524	0,04524	-		0	0	0,04524	0,04524	-
	I		0	0	0,04524	0,04524	-		2	616	0,04524	0,04524	72,03		0	419	0,04524	0,04524	NS
P	S	00031	0	10.249	0,04524	0,04524	4,68	00032	0	9.227	0,04524	0,04524	5,19	00033	0	8.075	0,04524	0,04524	5,93
	I		0	0	0,04524	0,04524	-		0	0	0,04524	0,04524	-		0	0	0,04524	0,04524	-
S	S		0	0	0,04524	0,04524	-		0	0	0,04524	0,04524	-		0	0	0,04524	0,04524	-
	I		0	300	0,04524	0,04524	NS		0	425	0,04524	0,04524	NS		0	277	0,04524	0,04524	NS
P	S	00034	0	6.684	0,04524	0,04524	7,17	00035	0	5.022	0,04524	0,04524	9,54	00036	0	3.760	0,04524	0,04524	11,80
	I		0	0	0,04524	0,04524	-		0	0	0,04524	0,04524	-		0	0	0,04524	0,04524	-
S	S		0	0	0,045	0,045	-		0	0	0,045	0,045	-		0	0	0,045	0,045	-

Dir	Pos	Nodo	N_{Ed} [N]	M_{Ed} [N·m]	A_s [cm²/cm]	A_{df} [cm²/cm]	CS	Nodo	N_{Ed} [N]	M_{Ed} [N·m]	A_s [cm²/cm]	A_{df} [cm²/cm]	CS	Nodo	N_{Ed} [N]	M_{Ed} [N·m]	A_s [cm²/cm]	A_{df} [cm²/cm]	CS
	I		0	567	24 0,0424	24 0,0424	84,51		0	415	24 0,0424	24 0,0424	NS		0	441	24 0,0424	24 0,0424	NS
P	S	00037	0	2.997	0,0424	0,0424	14,81	00038	0	2.194	0,0424	0,0424	20,22	00039	0	1.773	0,0424	0,0424	25,03
	I		0	0	0,0424	0,0424	-		0	0	0,0424	0,0424	-		0	0	0,0424	0,0424	-
S	S		0	0	0,0424	0,0424	-		0	0	0,0424	0,0424	-		0	0	0,0424	0,0424	-
	I		0	641	0,0424	0,0424	74,75		0	128	0,0424	0,0424	NS		0	699	0,0424	0,0424	68,55
P	S	00040	0	1.126	0,0424	0,0424	39,41	00041	0	559	0,0424	0,0424	79,38	00042	0	326	0,0424	0,0424	NS
	I		0	0	0,0424	0,0424	-		0	224	0,0424	0,0424	NS		0	548	0,0424	0,0424	87,44
S	S		0	0	0,0424	0,0424	-		0	0	0,0424	0,0424	-		0	0	0,0424	0,0424	-
	I		0	553	0,0424	0,0424	86,65		0	190	0,0424	0,0424	NS		0	691	0,0424	0,0424	69,34
P	S	00043	0	0	0,0424	0,0424	-	00044	0	0	0,0424	0,0424	-	00045	0	0	0,0424	0,0424	-
	I		0	913	0,0424	0,0424	52,48		0	947	0,0424	0,0424	50,60		0	1.074	0,0424	0,0424	44,61
S	S		0	0	0,0424	0,0424	-		0	0	0,0424	0,0424	-		0	0	0,0424	0,0424	-
	I		0	160	0,0424	0,0424	NS		0	621	0,0424	0,0424	77,16		0	585	0,0424	0,0424	81,91
P	S	00046	0	0	0,0424	0,0424	-	00047	0	0	0,0424	0,0424	-	00048	0	0	0,0424	0,0424	-
	I		0	1.342	0,0424	0,0424	35,71		0	1.094	0,0424	0,0424	43,80		0	982	0,0424	0,0424	48,79
S	S		0	0	0,0424	0,0424	-		0	0	0,0424	0,0424	-		0	0	0,0424	0,0424	-
	I		0	180	0,0424	0,0424	NS		0	581	0,0424	0,0424	82,47		0	579	0,0424	0,0424	82,76
P	S	00049	0	0	0,0424	0,0424	-	00050	365	634	0,0424	0,0424	69,91	00051	-46	65	0,0424	0,0424	NS
	I		0	901	0,0424	0,0424	53,18		69	63	0,0424	0,0424	NS		45	93	0,0424	0,0424	NS
S	S		0	0	0,0424	0,0424	-		258	52	0,0424	0,0424	NS		532	139	0,0424	0,0424	NS
	I		0	165	0,0424	0,0424	NS		7.260	126	0,0424	0,0424	NS		0	0	0,0424	0,0424	-
P	S	00052	-11	28	0,0424	0,0424	NS	00053	-186	183	0,0424	0,0424	NS	00054	-610	224	0,0424	0,0424	NS
	I		261	190	0,0424	0,0424	NS		0	0	0,0424	0,0424	-		0	0	0,0424	0,0424	-
S	S		-216	36	0,0424	0,0424	NS		-28	66	0,0424	0,0424	NS		98	145	0,0424	0,0424	NS
	I		4.281	78	0,0424	0,0424	NS		-116	37	0,0424	0,0424	NS		0	0	0,0424	0,0424	-
P	S	00055	-16	74	0,0424	0,0424	NS	00056	-8	174	0,0424	0,0424	NS	00057	-843	113	0,0424	0,0424	NS
	I		498	171	0,0424	0,0424	NS		0	0	0,0424	0,0424	-		0	0	0,0424	0,0424	-
S	S		5.306	67	0,0424	0,0424	NS		5	56	0,0424	0,0424	NS		-288	144	0,0424	0,0424	NS
	I		0	0	0,0424	0,0424	-		573	73	0,0424	0,0424	NS		0	0	0,0424	0,0424	-
P	S	00058	627	255	0,0424	0,0424	NS	00059	-32	13	0,0424	0,0424	NS	00060	5	136	0,0424	0,0424	NS
	I		0	0	0,0424	0,0424	-		-778	85	0,0424	0,0424	NS		394	40	0,0424	0,0424	NS
S	S		7.245	93	0,0424	0,0424	NS		-375	118	0,0424	0,0424	NS		120	21	0,0424	0,0424	NS
	I		0	0	0,0424	0,0424	-		0	0	0,0424	0,0424	-		3.307	84	0,0424	0,0424	NS
P	S	00061	862	188	0,0424	0,0424	NS	00062	-446	54	0,0424	0,0424	NS	00063	30	189	0,0424	0,0424	NS
	I		0	0	0,0424	0,0424	-		0	0	0,0424	0,0424	-		0	0	0,0424	0,0424	-
S	S		6.520	25	0,0424	0,0424	NS		-8.978	99	0,0424	0,0424	NS		0	0	0,0424	0,0424	-
	I		0	0	0,0424	0,0424	-		0	0	0,0424	0,0424	-		3.231	48	0,0424	0,0424	NS
P	S	00064	0	0	0,0424	0,0424	-	00065	-558	143	0,0424	0,0424	NS	00066	143	123	0,0424	0,0424	NS
	I		90	28	0,0424	0,0424	NS		0	0	0,0424	0,0424	-		0	0	0,0424	0,0424	-
S	S		5.073	28	0,0424	0,0424	NS		0	0	0,0424	0,0424	-		4.715	19	0,0424	0,0424	NS
	I		840	15	0,0424	0,0424	NS		-2.185	108	0,0424	0,0424	NS		1.173	111	0,0424	0,0424	NS
P	S	00067	396	72	0,0424	0,0424	NS	00068	-607	171	0,0424	0,0424	NS	00069	259	72	0,0424	0,0424	NS

Dir	Pos	Nodo	N_{Ed} [N]	M_{Ed} [N·m]	A_s [cm²/cm]	A_{df} [cm²/cm]	CS	Nodo	N_{Ed} [N]	M_{Ed} [N·m]	A_s [cm²/cm]	A_{df} [cm²/cm]	CS	Nodo	N_{Ed} [N]	M_{Ed} [N·m]	A_s [cm²/cm]	A_{df} [cm²/cm]	CS
	I		0	0	0,04524	0,04524	-		0	0	0,04524	0,04524	-		0	0	0,04524	0,04524	-
S	S		0	0	0,04524	0,04524	-		0	0	0,04524	0,04524	-		5.116	103	0,04524	0,04524	NS
	I		1.199	147	0,04524	0,04524	NS		-3.548	141	0,04524	0,04524	NS		2.219	66	0,04524	0,04524	NS
P	S	00070	254	233	0,04524	0,04524	NS	00071	-526	178	0,04524	0,04524	NS	00072	73	485	0,04524	0,04524	98,78
	I		0	0	0,04524	0,04524	-		-548	173	0,04524	0,04524	NS		0	0	0,04524	0,04524	-
S	S		2.032	24	0,04524	0,04524	NS		-4.338	151	0,04524	0,04524	NS		1.138	397	0,04524	0,04524	NS
	I		659	162	0,04524	0,04524	NS		0	0	0,04524	0,04524	-		0	0	0,04524	0,04524	-
P	S	00073	44	1.935	0,04524	0,04524	24,76	00130	56	36	0,04524	0,04524	NS	00131	0	0	0,04524	0,04524	-
	I		75	232	0,04524	0,04524	NS		-1.898	10.906	0,04524	0,04524	4,09		401	11.023	0,04524	0,04524	4,02
S	S		482	842	0,04524	0,04524	56,84		0	0	0,04524	0,04524	-		0	0	0,04524	0,04524	-
	I		0	0	0,04524	0,04524	-		-1.144	2.293	0,04524	0,04524	19,41		594	2.560	0,04524	0,04524	17,30
P	S	00132	0	0	0,04524	0,04524	-	00133	0	0	0,04524	0,04524	-	00134	0	0	0,04524	0,04524	-
	I		-134	10.812	0,04524	0,04524	4,11		850	9.356	0,04524	0,04524	4,73		-93	10.859	0,04524	0,04524	4,09
S	S		0	0	0,04524	0,04524	-		0	0	0,04524	0,04524	-		0	0	0,04524	0,04524	-
	I		676	2.429	0,04524	0,04524	18,23		-68	1.883	0,04524	0,04524	23,57		251	2.365	0,04524	0,04524	18,75
P	S	00135	0	0	0,04524	0,04524	-	00136	0	0	0,04524	0,04524	-	00137	0	0	0,04524	0,04524	-
	I		-1.137	10.710	0,04524	0,04524	4,16		1.125	9.217	0,04524	0,04524	4,80		-425	10.389	0,04524	0,04524	4,28
S	S		0	0	0,04524	0,04524	-		0	0	0,04524	0,04524	-		0	0	0,04524	0,04524	-
	I		569	2.492	0,04524	0,04524	17,78		-47	1.976	0,04524	0,04524	22,46		138	2.050	0,04524	0,04524	21,64
P	S	00138	0	0	0,04524	0,04524	-	00139	0	0	0,04524	0,04524	-	00140	0	0	0,04524	0,04524	-
	I		-888	9.924	0,04524	0,04524	4,48		481	9.043	0,04524	0,04524	4,90		804	8.072	0,04524	0,04524	5,48
S	S		0	0	0,04524	0,04524	-		0	0	0,04524	0,04524	-		0	0	0,04524	0,04524	-
	I		563	2.410	0,04524	0,04524	18,38		-452	2.149	0,04524	0,04524	20,67		133	1.851	0,04524	0,04524	23,96
P	S	00141	0	0	0,04524	0,04524	-	00142	0	0	0,04524	0,04524	-	00143	0	0	0,04524	0,04524	-
	I		-1.033	6.722	0,04524	0,04524	6,62		261	6.513	0,04524	0,04524	7,35		615	4.720	0,04524	0,04524	10,14
S	S		0	0	0,04524	0,04524	-		0	0	0,04524	0,04524	-		0	0	0,04524	0,04524	-
	I		-45	1.275	0,04524	0,04524	34,80		-190	1.395	0,04524	0,04524	34,37		72	1.197	0,04524	0,04524	37,06
P	S	00144	0	0	0,04524	0,04524	-	00145	0	0	0,04524	0,04524	-	00146	0	0	0,04524	0,04524	-
	I		1.127	2.636	0,04524	0,04524	18,12		-1.116	1.647	0,04524	0,04524	27,02		626	2.486	0,04524	0,04524	17,82
S	S		147	509	0,04524	0,04524	94,10		-32	78	0,04524	0,04524	NS		-110	704	0,04524	0,04524	68,08
	I		60	575	0,04524	0,04524	77,15		-2.300	9.133	0,04524	0,04524	4,89		1.425	10.809	0,04524	0,04524	4,09
P	S	00147	0	0	0,04524	0,04524	-	00148	0	0	0,04524	0,04524	-	00149	0	0	0,04524	0,04524	-
	I		-650	2.674	0,04524	0,04524	16,62		340	1.858	0,04524	0,04524	23,86		354	2.691	0,04524	0,04524	16,47
S	S		47	445	0,04524	0,04524	NS		0	0	0,04524	0,04524	-		25	80	0,04524	0,04524	NS
	I		-448	10.661	0,04524	0,04524	4,17		192	9.243	0,04524	0,04524	4,80		65	10.661	0,04524	0,04524	4,16
P	S	00150	0	0	0,04524	0,04524	-	00151	0	0	0,04524	0,04524	-	00152	0	0	0,04524	0,04524	-
	I		-749	2.518	0,04524	0,04524	17,66		502	1.901	0,04524	0,04524	23,31		152	2.760	0,04524	0,04524	16,07
S	S		0	0	0,04524	0,04524	-		0	0	0,04524	0,04524	-		0	0	0,04524	0,04524	-
	I		-279	10.699	0,04524	0,04524	4,15		597	9.188	0,04524	0,04524	4,82		-256	11.056	0,04524	0,04524	4,02
P	S	00153	0	0	0,04524	0,04524	-	00154	0	0	0,04524	0,04524	-	00155	0	0	0,04524	0,04524	-
	I		-154	1.833	0,04524	0,04524	24,22		417	2.636	0,04524	0,04524	16,81		-677	2.632	0,04524	0,04524	16,89
S	S		0	0	0,04524	0,04524	-		0	0	0,04524	0,04524	-		0	0	0,04524	0,04524	-
	I		334	9.503	0,045	0,045	4,66		-694	10.82	0,045	0,045	4,11		-297	10.84	0,045	0,045	4,09

Dir	Pos	Nodo	N_{Ed} [N]	M_{Ed} [N·m]	A_s [cm²/cm]	A_{df} [cm²/cm]	CS	Nodo	N_{Ed} [N]	M_{Ed} [N·m]	A_s [cm²/cm]	A_{df} [cm²/cm]	CS	Nodo	N_{Ed} [N]	M_{Ed} [N·m]	A_s [cm²/cm]	A_{df} [cm²/cm]	CS
					24	24				0	24	24				9	24	24	
P	S	00156	0	0	0,045	0,045	-	00157	0	0	0,045	0,045	-	00158	0	0	0,045	0,045	-
	I		150	1.805	24	24	24,57		344	2.731	24	24	16,23		-443	1.930	24	24	23,02
S	S		0	0	0,045	0,045	-		0	0	0,045	0,045	-		0	0	0,045	0,045	-
	I		347	9.441	24	24	4,70		-568	10.960	24	24	4,05		1.214	9.186	24	24	4,81
P	S	00159	0	0	0,045	0,045	-	00160	0	0	0,045	0,045	-	00161	0	0	0,045	0,045	-
	I		172	2.410	24	24	18,40		213	2.592	24	24	17,11		-377	1.732	24	24	25,64
S	S		0	0	0,045	0,045	-		0	0	0,045	0,045	-		0	0	0,045	0,045	-
	I		-325	10.649	24	24	4,17		-181	10.207	24	24	4,35		1.548	8.518	24	24	5,19
P	S	00162	0	0	0,045	0,045	-	00163	0	0	0,045	0,045	-	00164	0	0	0,045	0,045	-
	I		265	2.257	24	24	19,64		158	2.123	24	24	20,89		-267	1.341	24	24	35,76
S	S		0	0	0,045	0,045	-		0	0	0,045	0,045	-		0	0	0,045	0,045	-
	I		-386	9.204	24	24	4,83		61	8.252	24	24	5,38		1.113	6.217	24	24	7,11
P	S	00165	0	0	0,045	0,045	-	00166	0	0	0,045	0,045	-	00167	-171	219	0,045	0,045	NS
	I		148	1.535	24	24	28,89		172	922	24	24	48,10		-155	753	24	24	58,95
S	S		0	0	0,045	0,045	-		0	0	0,045	0,045	-		0	0	0,045	0,045	-
	I		-522	5.759	24	24	7,72		272	4.577	24	24	10,46		22	2.114	24	24	20,99
P	S	00168	0	0	0,045	0,045	-	00169	0	0	0,045	0,045	-	00170	0	0	0,045	0,045	-
	I		0	63	24	24	NS		0	567	24	24	84,51		0	643	24	24	74,52
S	S		0	0	0,045	0,045	-		0	122	0,045	0,045	NS		0	563	0,045	0,045	78,81
	I		0	375	24	24	NS		0	172	24	24	NS		0	0	24	24	-
P	S	00171	0	124	0,045	0,045	NS	00172	0	0	0,045	0,045	-	00173	0	0	0,045	0,045	-
	I		0	0	24	24	-		0	430	24	24	NS		0	700	24	24	68,45
S	S		0	1.191	0,045	0,045	37,25		0	1.850	0,045	0,045	23,98		0	3.802	0,045	0,045	12,60
	I		0	0	24	24	-		0	0	24	24	-		0	0	24	24	-
P	S	00174	0	0	0,045	0,045	-	00175	0	0	0,045	0,045	-	00176	0	0	0,045	0,045	-
	I		0	179	24	24	NS		0	180	24	24	NS		0	420	24	24	NS
S	S		0	5.374	0,045	0,045	8,92		0	6.804	0,045	0,045	7,04		0	9.213	0,045	0,045	5,20
	I		0	0	24	24	-		0	0	24	24	-		0	0	24	24	-
P	S	00177	0	0	0,045	0,045	-	00178	0	0	0,045	0,045	-	00179	0	0	0,045	0,045	-
	I		0	388	24	24	NS		0	382	24	24	NS		-1	199	24	24	NS
S	S		0	10.764	0,045	0,045	4,45		0	12.327	0,045	0,045	3,89		0	13.207	0,045	0,045	3,63
	I		0	0	24	24	-		0	0	24	24	-		1	456	24	24	97,30
P	S	00180	0	0	0,045	0,045	-	00181	4	514	0,045	0,045	93,22	00182	-1.950	1.009	0,045	0,045	44,21
	I		8	796	24	24	55,74		-489	67	24	24	NS		0	0	24	24	-
S	S		0	13.005	0,045	0,045	3,68		-15	10.728	0,045	0,045	4,47		22	7.119	0,045	0,045	6,73
	I		7	3.340	24	24	13,28		60	8.857	24	24	5,01		1.203	14.567	24	24	3,04
P	S	00183	0	0	0,045	0,045	-	00184	0	0	0,045	0,045	-	00185	-130	1.839	0,045	0,045	26,06
	I		0	516	24	24	92,86		820	2.337	24	24	18,94		-267	434	24	24	NS
S	S		0	0	0,045	0,045	-		0	0	0,045	0,045	-		455	167	0,045	0,045	NS
	I		0	426	24	24	NS		-13	967	24	24	45,89		625	2.988	24	24	14,82
P	S	00186	332	2.877	0,045	0,045	16,64	00187	-460	2.834	0,045	0,045	16,93	00188	240	2.817	0,045	0,045	17,00
	I		752	152	24	24	NS		-1.013	767	24	24	58,01		821	972	24	24	45,55

Dir	Pos	Nodo	N_{Ed}	M_{Ed}	A_s	A_{df}	CS	Nodo	N_{Ed}	M_{Ed}	A_s	A_{df}	CS	Nodo	N_{Ed}	M_{Ed}	A_s	A_{df}	CS
			[N]	[N·m]	[cm²/cm]	[cm²/cm]			[N]	[N·m]	[cm²/cm]	[cm²/cm]			[N]	[N·m]	[cm²/cm]	[cm²/cm]	
S	S		-490	679	0,0424	0,0424	70,66		464	1.360	0,0424	0,0424	35,19		-387	2.367	0,0424	0,0424	20,26
	I		-1.045	5.810	0,0424	0,0424	7,66		1.042	8.211	0,0424	0,0424	5,39		-1.317	9.907	0,0424	0,0424	4,50
P	S	00189	-284	2.474	0,0424	0,0424	19,38	00190	143	2.390	0,0424	0,0424	20,04	00191	-36	2.167	0,0424	0,0424	22,11
	I		-1.066	1.584	0,0424	0,0424	28,09		873	1.657	0,0424	0,0424	26,71		-193	2.003	0,0424	0,0424	22,16
S	S		283	3.515	0,0424	0,0424	13,62		-261	4.517	0,0424	0,0424	10,62		117	5.428	0,0424	0,0424	8,82
	I		1.126	10.972	0,0424	0,0424	4,03		-1.144	11.752	0,0424	0,0424	3,79		606	12.228	0,0424	0,0424	3,62
P	S	00192	30	2.008	0,0424	0,0424	23,86	00193	14	1.960	0,0424	0,0424	24,45	00194	-19	1.852	0,0424	0,0424	25,87
	I		333	2.147	0,0424	0,0424	20,65		-8	2.346	0,0424	0,0424	18,91		-599	2.347	0,0424	0,0424	18,94
S	S		-28	6.205	0,0424	0,0424	7,72		-38	6.663	0,0424	0,0424	7,19		50	7.099	0,0424	0,0424	6,75
	I		-358	12.480	0,0424	0,0424	3,56		-222	12.874	0,0424	0,0424	3,45		1.604	12.981	0,0424	0,0424	3,40
P	S	00195	-17	1.698	0,0424	0,0424	28,22	00196	17	1.652	0,0424	0,0424	29,00	00197	-34	1.389	0,0424	0,0424	34,50
	I		895	2.502	0,0424	0,0424	17,69		-626	2.459	0,0424	0,0424	18,08		711	2.485	0,0424	0,0424	17,82
S	S		24	7.488	0,0424	0,0424	6,40		-28	7.535	0,0424	0,0424	6,36		34	7.692	0,0424	0,0424	6,23
	I		-999	12.974	0,0424	0,0424	3,43		1.098	13.220	0,0424	0,0424	3,35		-732	13.161	0,0424	0,0424	3,38
P	S	00198	56	626	0,0424	0,0424	76,53	00199	-96	1.316	0,0424	0,0424	36,42	00200	29	6.037	0,0424	0,0424	7,94
	I		724	1.863	0,0424	0,0424	23,77		-315	2.548	0,0424	0,0424	17,43		0	0	0,0424	0,0424	-
S	S		-25	7.476	0,0424	0,0424	6,41		70	2.907	0,0424	0,0424	16,48		-32	6.467	0,0424	0,0424	7,41
	I		-435	13.278	0,0424	0,0424	3,35		230	54	0,0424	0,0424	NS		-44	50	0,0424	0,0424	NS
P	S	00201	-12	6.935	0,0424	0,0424	6,91	00202	2	6.530	0,0424	0,0424	7,34	00203	-1	5.723	0,0424	0,0424	8,37
	I		0	0	0,0424	0,0424	-		0	0	0,0424	0,0424	-		0	0	0,0424	0,0424	-
S	S		13	8.608	0,0424	0,0424	5,57		-3	9.917	0,0424	0,0424	4,83		1	10.775	0,0424	0,0424	4,45
	I		30	666	0,0424	0,0424	66,62		-1	1.555	0,0424	0,0424	28,53		0	2.443	0,0424	0,0424	18,16
P	S	00204	-3	4.959	0,0424	0,0424	9,66	00205	9	4.299	0,0424	0,0424	11,15	00206	-6	3.670	0,0424	0,0424	13,06
	I		0	0	0,0424	0,0424	-		0	0	0,0424	0,0424	-		-50	267	0,0424	0,0424	NS
S	S		4	11.367	0,0424	0,0424	4,22		-10	11.780	0,0424	0,0424	4,07		7	12.025	0,0424	0,0424	3,98
	I		35	3.181	0,0424	0,0424	13,95		-77	3.782	0,0424	0,0424	11,73		56	4.293	0,0424	0,0424	10,33
P	S	00207	2	3.268	0,0424	0,0424	14,66	00208	-1	2.984	0,0424	0,0424	16,06	00209	-1	2.629	0,0424	0,0424	18,23
	I		50	597	0,0424	0,0424	74,31		-10	777	0,0424	0,0424	57,11		-35	972	0,0424	0,0424	45,65
S	S		-2	12.155	0,0424	0,0424	3,94		1	12.200	0,0424	0,0424	3,93		1	12.139	0,0424	0,0424	3,95
	I		-56	4.697	0,0424	0,0424	9,45		11	5.014	0,0424	0,0424	8,85		39	5.306	0,0424	0,0424	8,36
P	S	00210	-1	2.330	0,0424	0,0424	20,56	00211	1	1.901	0,0424	0,0424	25,21	00212	-3	1.178	0,0424	0,0424	40,68
	I		38	1.121	0,0424	0,0424	39,58		-39	1.146	0,0424	0,0424	38,72		66	885	0,0424	0,0424	50,13
S	S		1	12.017	0,0424	0,0424	3,99		-1	11.912	0,0424	0,0424	4,02		5	11.896	0,0424	0,0424	4,03
	I		-43	5.513	0,0424	0,0424	8,05		44	5.634	0,0424	0,0424	7,87		-129	5.724	0,0424	0,0424	7,75
P	S	00213	0	0	0,0424	0,0424	-	00214	-15	5.924	0,0424	0,0424	8,09	00215	0	9.305	0,0424	0,0424	5,15
	I		248	9.132	0,0424	0,0424	4,86		-14	864	0,0424	0,0424	51,36		0	0	0,0424	0,0424	-
S	S		-179	565	0,0424	0,0424	84,85		17	6.204	0,0424	0,0424	7,72		0	10.106	0,0424	0,0424	4,74
	I		-296	1.572	0,0424	0,0424	28,25		0	0	0,0424	0,0424	-		0	0	0,0424	0,0424	-
P	S	00216	0	9.481	0,0424	0,0424	5,05	00217	0	8.424	0,0424	0,0424	5,69	00218	0	7.080	0,0424	0,0424	6,77
	I		0	0	0,0424	0,0424	-		0	0	0,0424	0,0424	-		0	0	0,0424	0,0424	-
S	S		0	12.388	0,0424	0,0424	3,87		0	13.589	0,0424	0,0424	3,53		0	14.150	0,0424	0,0424	3,39
	I		0	0	0,0424	0,0424	-		0	0	0,0424	0,0424	-		0	0	0,0424	0,0424	-
P	S	00219	0	5.841	0,045	0,045	8,20	00220	0	4.812	0,045	0,045	9,96	00221	0	4.023	0,045	0,045	11,91

Dir	Pos	Nodo	N_{Ed}	M_{Ed}	A_s	A_{df}	CS	Nodo	N_{Ed}	M_{Ed}	A_s	A_{df}	CS	Nodo	N_{Ed}	M_{Ed}	A_s	A_{df}	CS
			[N]	[N·m]	[cm²/cm]	[cm²/cm]			[N]	[N·m]	[cm²/cm]	[cm²/cm]			[N]	[N·m]	[cm²/cm]	[cm²/cm]	
	I		0	0	24 0,04524	24 0,04524	-		0	0	24 0,04524	24 0,04524	-		0	0	24 0,04524	24 0,04524	-
S	S		0	14.344	0,04524	0,04524	3,34		0	14.335	0,04524	0,04524	3,34		0	14.205	0,04524	0,04524	3,37
	I		0	0	0,04524	0,04524	-		0	0	0,04524	0,04524	-		0	0	0,04524	0,04524	-
P	S	00222	0	3.443	0,04524	0,04524	13,92	00223	0	2.971	0,04524	0,04524	16,13	00224	0	2.524	0,04524	0,04524	18,98
	I		0	0	0,04524	0,04524	-		0	0	0,04524	0,04524	-		0	95	0,04524	0,04524	NS
S	S		0	13.994	0,04524	0,04524	3,42		0	13.736	0,04524	0,04524	3,49		0	13.453	0,04524	0,04524	3,56
	I		0	0	0,04524	0,04524	-		0	0	0,04524	0,04524	-		0	202	0,04524	0,04524	NS
P	S	00225	0	2.047	0,04524	0,04524	23,41	00226	0	1.432	0,04524	0,04524	33,46	00227	0	258	0,04524	0,04524	NS
	I		0	222	0,04524	0,04524	NS		-3	152	0,04524	0,04524	NS		2	244	0,04524	0,04524	NS
S	S		0	13.172	0,04524	0,04524	3,64		0	12.953	0,04524	0,04524	3,70		0	13.101	0,04524	0,04524	3,66
	I		0	448	0,04524	0,04524	99,04		3	690	0,04524	0,04524	64,30		-5	843	0,04524	0,04524	52,63
P	S	00228	-60	2.200	0,04524	0,04524	21,78	00229	0	9.444	0,04524	0,04524	5,07	00230	0	11.211	0,04524	0,04524	4,27
	I		-387	6.055	0,04524	0,04524	7,34		0	0	0,04524	0,04524	-		0	0	0,04524	0,04524	-
S	S		209	3.500	0,04524	0,04524	13,68		0	8.363	0,04524	0,04524	5,73		0	11.447	0,04524	0,04524	4,19
	I		484	31	0,04524	0,04524	NS		0	0	0,04524	0,04524	-		0	0	0,04524	0,04524	-
P	S	00231	0	10.478	0,04524	0,04524	4,57	00232	0	8.850	0,04524	0,04524	5,41	00233	0	7.130	0,04524	0,04524	6,72
	I		0	0	0,04524	0,04524	-		0	0	0,04524	0,04524	-		0	0	0,04524	0,04524	-
S	S		0	13.172	0,04524	0,04524	3,64		0	13.959	0,04524	0,04524	3,43		0	14.173	0,04524	0,04524	3,38
	I		0	0	0,04524	0,04524	-		0	0	0,04524	0,04524	-		0	0	0,04524	0,04524	-
P	S	00234	0	5.642	0,04524	0,04524	8,49	00235	0	4.465	0,04524	0,04524	10,73	00236	0	3.595	0,04524	0,04524	13,33
	I		0	0	0,04524	0,04524	-		0	0	0,04524	0,04524	-		0	0	0,04524	0,04524	-
S	S		0	14.075	0,04524	0,04524	3,40		0	13.821	0,04524	0,04524	3,47		0	13.486	0,04524	0,04524	3,55
	I		0	0	0,04524	0,04524	-		0	0	0,04524	0,04524	-		0	0	0,04524	0,04524	-
P	S	00237	0	2.944	0,04524	0,04524	16,28	00238	0	2.400	0,04524	0,04524	19,97	00239	0	1.882	0,04524	0,04524	25,46
	I		0	0	0,04524	0,04524	-		0	0	0,04524	0,04524	-		0	0	0,04524	0,04524	-
S	S		0	13.117	0,04524	0,04524	3,65		0	12.747	0,04524	0,04524	3,76		0	12.399	0,04524	0,04524	3,86
	I		0	0	0,04524	0,04524	-		0	0	0,04524	0,04524	-		0	0	0,04524	0,04524	-
P	S	00240	0	1.300	0,04524	0,04524	36,86	00241	0	486	0,04524	0,04524	98,59	00242	0	0	0,04524	0,04524	-
	I		0	0	0,04524	0,04524	-		0	0	0,04524	0,04524	-		-480	13.850	0,04524	0,04524	3,21
S	S		0	12.136	0,04524	0,04524	3,95		0	11.983	0,04524	0,04524	4,00		50	520	0,04524	0,04524	92,13
	I		0	0	0,04524	0,04524	-		0	0	0,04524	0,04524	-		92	2.274	0,04524	0,04524	19,51
P	S	00243	5	7.350	0,04524	0,04524	6,52	00244	0	11.510	0,04524	0,04524	4,16	00245	0	11.744	0,04524	0,04524	4,08
	I		0	2.798	0,04524	0,04524	15,86		0	0	0,04524	0,04524	-		0	0	0,04524	0,04524	-
S	S		-6	5.496	0,04524	0,04524	8,72		0	8.944	0,04524	0,04524	5,36		0	11.024	0,04524	0,04524	4,35
	I		0	0	0,04524	0,04524	-		0	0	0,04524	0,04524	-		0	0	0,04524	0,04524	-
P	S	00246	0	10.247	0,04524	0,04524	4,68	00247	0	8.246	0,04524	0,04524	5,81	00248	0	6.353	0,04524	0,04524	7,54
	I		0	0	0,04524	0,04524	-		0	0	0,04524	0,04524	-		0	0	0,04524	0,04524	-
S	S		0	12.044	0,04524	0,04524	3,98		0	12.374	0,04524	0,04524	3,87		0	12.300	0,04524	0,04524	3,90
	I		0	0	0,04524	0,04524	-		0	0	0,04524	0,04524	-		0	0	0,04524	0,04524	-
P	S	00249	0	4.800	0,04524	0,04524	9,98	00250	0	3.625	0,04524	0,04524	13,22	00251	0	2.768	0,04524	0,04524	17,31
	I		0	0	0,04524	0,04524	-		0	0	0,04524	0,04524	-		0	0	0,04524	0,04524	-
S	S		0	12.019	0,04524	0,04524	3,99		0	11.648	0,04524	0,04524	4,11		0	11.248	0,04524	0,04524	4,26

Dir	Pos	Nodo	N_{Ed}	M_{Ed}	A_s	A_{df}	CS	Nodo	N_{Ed}	M_{Ed}	A_s	A_{df}	CS	Nodo	N_{Ed}	M_{Ed}	A_s	A_{df}	CS
			[N]	[N·m]	[cm²/cm]	[cm²/cm]			[N]	[N·m]	[cm²/cm]	[cm²/cm]			[N]	[N·m]	[cm²/cm]	[cm²/cm]	
	I		0	0	0,04524	0,04524	-		0	0	0,04524	0,04524	-		0	0	0,04524	0,04524	-
P	S	00252	0	2.119	0,04524	0,04524	22,61	00253	0	1.573	0,04524	0,04524	30,46	00254	0	1.047	0,04524	0,04524	45,77
	I		0	0	0,04524	0,04524	-		0	0	0,04524	0,04524	-		0	0	0,04524	0,04524	-
S	S		0	10.853	0,04524	0,04524	4,42		0	10.485	0,04524	0,04524	4,57		0	10.163	0,04524	0,04524	4,71
	I		0	0	0,04524	0,04524	-		0	0	0,04524	0,04524	-		0	0	0,04524	0,04524	-
P	S	00255	0	479	0,04524	0,04524	NS	00256	0	0	0,04524	0,04524	-	00257	208	3.385	0,04524	0,04524	14,15
	I		0	0	0,04524	0,04524	-		0	459	0,04524	0,04524	NS		780	8.683	0,04524	0,04524	5,10
S	S		0	9.918	0,04524	0,04524	4,83		0	10.003	0,04524	0,04524	4,79		-238	2.876	0,04524	0,04524	16,67
	I		0	0	0,04524	0,04524	-		0	0	0,04524	0,04524	-		-722	932	0,04524	0,04524	47,70
P	S	00258	0	10.372	0,04524	0,04524	4,62	00259	0	12.120	0,04524	0,04524	3,95	00260	0	11.191	0,04524	0,04524	4,28
	I		-1	115	0,04524	0,04524	NS		0	0	0,04524	0,04524	-		0	0	0,04524	0,04524	-
S	S		1	6.249	0,04524	0,04524	7,67		0	8.342	0,04524	0,04524	5,74		0	9.441	0,04524	0,04524	5,08
	I		0	0	0,04524	0,04524	-		0	0	0,04524	0,04524	-		0	0	0,04524	0,04524	-
P	S	00261	0	9.191	0,04524	0,04524	5,21	00262	0	7.033	0,04524	0,04524	6,81	00263	0	5.146	0,04524	0,04524	9,31
	I		0	0	0,04524	0,04524	-		0	0	0,04524	0,04524	-		0	0	0,04524	0,04524	-
S	S		0	9.843	0,04524	0,04524	4,87		0	9.815	0,04524	0,04524	4,88		0	9.557	0,04524	0,04524	5,01
	I		0	0	0,04524	0,04524	-		0	0	0,04524	0,04524	-		0	0	0,04524	0,04524	-
P	S	00264	0	3.670	0,04524	0,04524	13,06	00265	0	2.588	0,04524	0,04524	18,51	00266	0	1.808	0,04524	0,04524	26,50
	I		0	0	0,04524	0,04524	-		0	0	0,04524	0,04524	-		0	0	0,04524	0,04524	-
S	S		0	9.201	0,04524	0,04524	5,21		0	8.819	0,04524	0,04524	5,43		0	8.447	0,04524	0,04524	5,67
	I		0	0	0,04524	0,04524	-		0	0	0,04524	0,04524	-		0	0	0,04524	0,04524	-
P	S	00267	0	1.217	0,04524	0,04524	39,37	00268	0	721	0,04524	0,04524	66,46	00269	0	303	0,04524	0,04524	NS
	I		0	0	0,04524	0,04524	-		0	0	0,04524	0,04524	-		0	0	0,04524	0,04524	-
S	S		0	8.104	0,04524	0,04524	5,91		0	7.802	0,04524	0,04524	6,14		0	7.565	0,04524	0,04524	6,33
	I		0	0	0,04524	0,04524	-		0	0	0,04524	0,04524	-		0	0	0,04524	0,04524	-
P	S	00270	0	0	0,04524	0,04524	-	00271	0	0	0,04524	0,04524	-	00272	5	8.068	0,04524	0,04524	5,94
	I		0	226	0,04524	0,04524	NS		-1.379	15.580	0,04524	0,04524	2,86		11	4.346	0,04524	0,04524	10,21
S	S		0	7.439	0,04524	0,04524	6,44		43	564	0,04524	0,04524	84,95		-5	3.817	0,04524	0,04524	12,55
	I		0	0	0,04524	0,04524	-		350	2.616	0,04524	0,04524	16,94		-12	40	0,04524	0,04524	NS
P	S	00273	0	11.632	0,04524	0,04524	4,12	00274	0	11.634	0,04524	0,04524	4,12	00275	0	9.931	0,04524	0,04524	4,82
	I		0	0	0,04524	0,04524	-		0	0	0,04524	0,04524	-		0	0	0,04524	0,04524	-
S	S		0	5.825	0,04524	0,04524	8,23		0	6.860	0,04524	0,04524	6,98		0	7.232	0,04524	0,04524	6,63
	I		0	0	0,04524	0,04524	-		0	0	0,04524	0,04524	-		0	0	0,04524	0,04524	-
P	S	00276	0	7.692	0,04524	0,04524	6,23	00277	0	5.559	0,04524	0,04524	8,62	00278	0	3.807	0,04524	0,04524	12,59
	I		0	0	0,04524	0,04524	-		0	0	0,04524	0,04524	-		0	0	0,04524	0,04524	-
S	S		0	7.205	0,04524	0,04524	6,65		0	6.967	0,04524	0,04524	6,88		0	6.643	0,04524	0,04524	7,21
	I		0	0	0,04524	0,04524	-		0	0	0,04524	0,04524	-		0	0	0,04524	0,04524	-
P	S	00279	0	2.492	0,04524	0,04524	19,23	00280	0	1.423	0,04524	0,04524	31,18	00281	0	892	0,04524	0,04524	53,72
	I		0	0	0,04524	0,04524	-		0	0	0,04524	0,04524	-		0	0	0,04524	0,04524	-
S	S		0	6.304	0,04524	0,04524	7,60		0	5.984	0,04524	0,04524	8,01		0	5.695	0,04524	0,04524	8,41
	I		0	0	0,04524	0,04524	-		0	0	0,04524	0,04524	-		0	0	0,04524	0,04524	-
P	S	00282	0	452	0,04524	0,04524	NS	00283	0	253	0,04524	0,04524	NS	00284	0	50	0,04524	0,04524	NS
	I		0	0	0,045	0,045	-		0	0	0,045	0,045	-		0	245	0,045	0,045	NS

Dir	Pos	Nodo	N_{Ed} [N]	M_{Ed} [N·m]	A_s [cm²/cm]	A_{df} [cm²/cm]	CS	Nodo	N_{Ed} [N]	M_{Ed} [N·m]	A_s [cm²/cm]	A_{df} [cm²/cm]	CS	Nodo	N_{Ed} [N]	M_{Ed} [N·m]	A_s [cm²/cm]	A_{df} [cm²/cm]	CS
					24	24					24	24					24	24	
S	S		0	5.442	0,0424	0,0424	8,80		0	5.226	0,0424	0,0424	9,17		0	5.050	0,0424	0,0424	9,49
	I		0	0	0,0424	0,0424	-		0	0	0,0424	0,0424	-		0	0	0,0424	0,0424	-
P	S	00285	0	0	0,0424	0,0424	-	00286	129	4.589	0,0424	0,0424	10,44	00287	0	10.342	0,0424	0,0424	4,63
	I		0	562	0,0424	0,0424	85,26		1.005	10.105	0,0424	0,0424	4,38		0	1.223	0,0424	0,0424	36,28
S	S		0	5.023	0,0424	0,0424	9,54		-106	2.075	0,0424	0,0424	23,10		0	3.818	0,0424	0,0424	12,55
	I		0	0	0,0424	0,0424	-		-771	1.438	0,0424	0,0424	30,92		0	0	0,0424	0,0424	-
P	S	00288	0	11.578	0,0424	0,0424	4,14	00289	0	10.441	0,0424	0,0424	4,59	00290	0	8.318	0,0424	0,0424	5,76
	I		0	0	0,0424	0,0424	-		0	0	0,0424	0,0424	-		0	0	0,0424	0,0424	-
S	S		0	4.667	0,0424	0,0424	10,27		0	4.923	0,0424	0,0424	9,73		0	4.838	0,0424	0,0424	9,90
	I		0	0	0,0424	0,0424	-		0	0	0,0424	0,0424	-		0	0	0,0424	0,0424	-
P	S	00291	0	6.054	0,0424	0,0424	7,91	00292	0	4.074	0,0424	0,0424	11,76	00293	0	2.397	0,0424	0,0424	18,51
	I		0	0	0,0424	0,0424	-		0	0	0,0424	0,0424	-		0	0	0,0424	0,0424	-
S	S		0	4.590	0,0424	0,0424	10,44		0	4.290	0,0424	0,0424	11,17		0	4.001	0,0424	0,0424	11,98
	I		0	0	0,0424	0,0424	-		0	0	0,0424	0,0424	-		0	0	0,0424	0,0424	-
P	S	00294	0	1.523	0,0424	0,0424	31,46	00295	0	940	0,0424	0,0424	47,20	00296	0	479	0,0424	0,0424	92,63
	I		0	0	0,0424	0,0424	-		0	0	0,0424	0,0424	-		0	0	0,0424	0,0424	-
S	S		0	3.743	0,0424	0,0424	12,80		0	3.523	0,0424	0,0424	13,60		0	3.339	0,0424	0,0424	14,35
	I		0	0	0,0424	0,0424	-		0	0	0,0424	0,0424	-		0	0	0,0424	0,0424	-
P	S	00297	0	157	0,0424	0,0424	NS	00298	0	0	0,0424	0,0424	-	00299	0	0	0,0424	0,0424	-
	I		0	194	0,0424	0,0424	NS		0	512	0,0424	0,0424	93,59		0	632	0,0424	0,0424	75,82
S	S		0	3.180	0,0424	0,0424	15,07		0	3.042	0,0424	0,0424	15,75		0	3.031	0,0424	0,0424	15,81
	I		0	0	0,0424	0,0424	-		0	0	0,0424	0,0424	-		0	0	0,0424	0,0424	-
P	S	00300	-210	678	0,0424	0,0424	70,71	00301	4	8.378	0,0424	0,0424	5,72	00302	0	11.053	0,0424	0,0424	4,34
	I		-2.465	16.591	0,0424	0,0424	2,69		11	5.403	0,0424	0,0424	8,21		0	0	0,0424	0,0424	-
S	S		30	506	0,0424	0,0424	94,69		-5	2.209	0,0424	0,0424	21,69		0	2.954	0,0424	0,0424	16,22
	I		191	2.985	0,0424	0,0424	14,86		-13	822	0,0424	0,0424	53,98		0	0	0,0424	0,0424	-
P	S	00303	0	10.714	0,0424	0,0424	4,47	00304	0	8.905	0,0424	0,0424	5,38	00305	0	6.633	0,0424	0,0424	7,22
	I		0	0	0,0424	0,0424	-		0	0	0,0424	0,0424	-		0	0	0,0424	0,0424	-
S	S		0	3.073	0,0424	0,0424	15,59		0	2.893	0,0424	0,0424	16,56		0	2.613	0,0424	0,0424	18,34
	I		0	0	0,0424	0,0424	-		0	0	0,0424	0,0424	-		0	0	0,0424	0,0424	-
P	S	00306	0	4.599	0,0424	0,0424	10,42	00307	0	2.878	0,0424	0,0424	16,65	00308	0	1.780	0,0424	0,0424	24,93
	I		0	0	0,0424	0,0424	-		0	0	0,0424	0,0424	-		0	0	0,0424	0,0424	-
S	S		0	2.465	0,0424	0,0424	19,44		0	2.194	0,0424	0,0424	21,84		0	2.009	0,0424	0,0424	23,85
	I		0	0	0,0424	0,0424	-		0	0	0,0424	0,0424	-		0	0	0,0424	0,0424	-
P	S	00309	0	1.041	0,0424	0,0424	42,62	00310	0	487	0,0424	0,0424	91,11	00311	0	93	0,0424	0,0424	NS
	I		0	0	0,0424	0,0424	-		0	59	0,0424	0,0424	NS		0	463	0,0424	0,0424	NS
S	S		0	1.860	0,0424	0,0424	25,76		0	1.746	0,0424	0,0424	27,44		0	1.655	0,0424	0,0424	28,95
	I		0	0	0,0424	0,0424	-		0	0	0,0424	0,0424	-		0	0	0,0424	0,0424	-
P	S	00312	0	0	0,0424	0,0424	-	00313	0	0	0,0424	0,0424	-	00314	0	0	0,0424	0,0424	-
	I		0	697	0,0424	0,0424	68,75		0	768	0,0424	0,0424	62,39		0	656	0,0424	0,0424	73,04
S	S		0	1.570	0,0424	0,0424	30,52		0	1.441	0,0424	0,0424	33,25		0	1.354	0,0424	0,0424	35,39
	I		0	0	0,0424	0,0424	-		0	0	0,0424	0,0424	-		0	0	0,0424	0,0424	-

Dir	Pos	Nodo	N_{Ed} [N]	M_{Ed} [N·m]	A_s [cm²/cm]	A_{df} [cm²/cm]	CS	Nodo	N_{Ed} [N]	M_{Ed} [N·m]	A_s [cm²/cm]	A_{df} [cm²/cm]	CS	Nodo	N_{Ed} [N]	M_{Ed} [N·m]	A_s [cm²/cm]	A_{df} [cm²/cm]	CS
P	S	00315	-13	5.442	0,04524	0,04524	8,81	00316	0	10.053	0,04524	0,04524	4,77	00317	0	10.745	0,04524	0,04524	4,46
	I		986	10.987	0,04524	0,04524	4,03		1	2.019	0,04524	0,04524	21,98		0	0	0,04524	0,04524	-
S	S		5	1.285	0,04524	0,04524	37,29		0	1.735	0,04524	0,04524	27,62		0	1.682	0,04524	0,04524	28,49
	I		-796	1.871	0,04524	0,04524	23,77		-1	293	0,04524	0,04524	NS		0	0	0,04524	0,04524	-
P	S	00318	0	9.460	0,04524	0,04524	5,07	00319	0	7.297	0,04524	0,04524	6,57	00320	0	5.068	0,04524	0,04524	9,45
	I		0	0	0,04524	0,04524	-		0	0	0,04524	0,04524	-		0	0	0,04524	0,04524	-
S	S		0	1.406	0,04524	0,04524	34,08		0	1.115	0,04524	0,04524	42,97		0	964	0,04524	0,04524	49,71
	I		0	0	0,04524	0,04524	-		0	0	0,04524	0,04524	-		0	0	0,04524	0,04524	-
P	S	00321	0	3.286	0,04524	0,04524	14,58	00322	0	2.042	0,04524	0,04524	21,73	00323	0	1.191	0,04524	0,04524	37,25
	I		0	0	0,04524	0,04524	-		0	0	0,04524	0,04524	-		0	0	0,04524	0,04524	-
S	S		0	935	0,04524	0,04524	47,46		0	780	0,04524	0,04524	56,89		0	694	0,04524	0,04524	63,93
	I		0	0	0,04524	0,04524	-		0	0	0,04524	0,04524	-		0	0	0,04524	0,04524	-
P	S	00324	0	564	0,04524	0,04524	78,67	00325	0	56	0,04524	0,04524	NS	00326	0	0	0,04524	0,04524	-
	I		0	122	0,04524	0,04524	NS		0	611	0,04524	0,04524	78,42		0	853	0,04524	0,04524	56,17
S	S		0	662	0,04524	0,04524	67,03		0	608	0,04524	0,04524	72,98		0	482	0,04524	0,04524	99,41
	I		0	0	0,04524	0,04524	-		0	0	0,04524	0,04524	-		0	0	0,04524	0,04524	-
P	S	00327	0	0	0,04524	0,04524	-	00328	0	0	0,04524	0,04524	-	00329	7	2.217	0,04524	0,04524	21,61
	I		0	944	0,04524	0,04524	50,76		0	874	0,04524	0,04524	54,82		-879	17.369	0,04524	0,04524	2,56
S	S		0	463	0,04524	0,04524	NS		0	558	0,04524	0,04524	79,52		0	523	0,04524	0,04524	91,62
	I		0	0	0,04524	0,04524	-		0	0	0,04524	0,04524	-		99	3.050	0,04524	0,04524	14,54
P	S	00330	-2	8.477	0,04524	0,04524	5,65	00331	0	10.592	0,04524	0,04524	4,52	00332	0	10.023	0,04524	0,04524	4,78
	I		41	6.205	0,04524	0,04524	7,15		0	0	0,04524	0,04524	-		0	0	0,04524	0,04524	-
S	S		1	675	0,04524	0,04524	70,99		0	611	0,04524	0,04524	78,42		0	273	0,04524	0,04524	NS
	I		-27	949	0,04524	0,04524	46,76		0	170	0,04524	0,04524	NS		0	48	0,04524	0,04524	NS
P	S	00333	0	8.136	0,04524	0,04524	5,89	00334	0	5.876	0,04524	0,04524	8,15	00335	0	3.910	0,04524	0,04524	12,25
	I		0	0	0,04524	0,04524	-		0	0	0,04524	0,04524	-		0	0	0,04524	0,04524	-
S	S		0	299	0,04524	0,04524	NS		0	124	0,04524	0,04524	NS		0	152	0,04524	0,04524	NS
	I		0	0	0,04524	0,04524	-		0	67	0,04524	0,04524	NS		0	158	0,04524	0,04524	NS
P	S	00336	0	2.484	0,04524	0,04524	17,86	00337	0	1.472	0,04524	0,04524	30,14	00338	0	760	0,04524	0,04524	58,38
	I		0	0	0,04524	0,04524	-		0	0	0,04524	0,04524	-		0	97	0,04524	0,04524	NS
S	S		0	91	0,04524	0,04524	NS		0	0	0,04524	0,04524	-		0	0	0,04524	0,04524	-
	I		0	222	0,04524	0,04524	NS		0	383	0,04524	0,04524	NS		0	237	0,04524	0,04524	NS
P	S	00339	0	168	0,04524	0,04524	NS	00340	0	0	0,04524	0,04524	-	00341	0	0	0,04524	0,04524	-
	I		0	663	0,04524	0,04524	72,27		0	926	0,04524	0,04524	51,75		0	1.055	0,04524	0,04524	45,42
S	S		0	0	0,04524	0,04524	-		0	0	0,04524	0,04524	-		0	0	0,04524	0,04524	-
	I		0	232	0,04524	0,04524	NS		0	345	0,04524	0,04524	NS		0	357	0,04524	0,04524	NS
P	S	00342	0	0	0,04524	0,04524	-	00343	0	0	0,04524	0,04524	-						
	I		0	992	0,04524	0,04524	48,30		0	674	0,04524	0,04524	71,09						
S	S		0	0	0,04524	0,04524	-		0	0	0,04524	0,04524	-						
	I		0	370	0,04524	0,04524	NS		0	382	0,04524	0,04524	NS						

LEGENDA:

Dir Direzione [P] = principale (asse locale 1) - [S] = secondaria (asse locale 2).
Pos Posizione [S] = superiore - [I] = inferiore.
A_s Area delle armature esecutive per unità di lunghezza.

Platee - Verifiche pressoflessione retta allo SLU

Dir	Pos	Nodo	N_{Ed}	M_{Ed}	A_s	A_{df}	CS	Nodo	N_{Ed}	M_{Ed}	A_s	A_{df}	CS	Nodo	N_{Ed}	M_{Ed}	A_s	A_{df}	CS
			[N]	[N·m]	[cm²/cm]	[cm²/cm]			[N]	[N·m]	[cm²/cm]	[cm²/cm]			[N]	[N·m]	[cm²/cm]	[cm²/cm]	

$A_{df} Armatura disponibile per la flessione
CS Coefficiente di sicurezza ([NS] = Non Significativo se CS ≥ 100; [VNR]= Verifica Non Richiesta; Informazioni aggiuntive sulla condizione: [V] = statica; [E] = eccezionale; [S] = sismica; [N] = sismica non lineare).
N_{Ed}, M_{Ed} Sollecitazioni di progetto.

Platee - VERIFICHE DELLE TENSIONI DI ESERCIZIO (Fondazione)

Platee - verifiche delle tensioni di esercizio

Nodo/ Tp_{rnf}	Dir	Compressione calcestruzzo Compressione calcestruzzo rinforzo							Trazione acciaio Trazione acciaio/FRP rinforzo						
		Id_{Cmb}	σ_{cc}	$\sigma_{cd,amm}$	N_{Ed}	M_{Ed}	CS	Verificato	Id_{Cmb}	σ_{at}	$\sigma_{td,amm}$	N_{Ed}	M_{Ed}	CS	Verificato
			[N/mm²]	[N/mm²]	[N]	[N·m]				[N/mm²]	[N/mm²]	[N]	[N·m]		
Fondazione				**Platea 1**											
00233	P	RAR	0,307	14,94	0	5.013	48,59	SI	RAR	3,690	360,00	0	5.013	97,56	SI
		QPR	0,308	11,21	0	5.014	36,43	SI	-	-	-	-	-	-	-
	S	RAR	0,583	14,94	0	9.500	25,64	SI	RAR	6,993	360,00	0	9.500	51,48	SI
		QPR	0,583	11,21	0	9.503	19,22	SI	-	-	-	-	-	-	-

LEGENDA:

Rinf. Indica la presenza del rinforzo sulla sezione di verifica.
Dir Direzione [P] = principale (asse locale 1) - [S] = secondaria (asse locale 2).
Id_{Cmb} Identificativo della Combinazione di Azione: [QPR] = Quasi Permanente - [FRQ] = Frequente - [RAR] = Rara.
σ_{cc} Tensione massima di compressione nel calcestruzzo della Trave/Rinforzo.
$\sigma_{cd,amm}$ Tensione ammissibile per la verifica a compressione del calcestruzzo.
σ_{at} Tensione massima di trazione nell'acciaio della Trave/Rinforzo o nel FRP.
$\sigma_{td,amm}$ Tensione ammissibile per la verifica a trazione dell'acciaio/rinforzo.
N_{Ed}, M_{Ed} Sollecitazioni di progetto.
CS Coefficiente di Sicurezza (= $\sigma_{cd,\ amm}/\sigma_{cc}$; $\sigma_{td,\ amm}/\sigma_{at}$). [NS] = Non Significativo (CS ≥ 100).
Verificato [SI] = La verifica è soddisfatta ($\sigma_{cc} \leq \sigma_{cd,amm}$; $\sigma_{at} \leq \sigma_{td,amm}$). [NO] = La verifica NON è soddisfatta ($\sigma_{cc} > \sigma_{cd,amm}$; $\sigma_{at} > \sigma_{td,amm}$).
Nota Nella tabella, per ogni elemento, viene riportato il nodo della shell che ha il coefficiente di sicurezza (CS) più piccolo.

Platee - VERIFICA ALLO STATO LIMITE DI FESSURAZIONE (Fondazione)

Platee - verifica allo stato limite di fessurazione

Nodo	Dir	Id_{Cmb}	N_{Ed}	M_{Ed}	$\sigma_{ct,f}$	σ_t	ε_{sm}	A_e	Δ_{sm}	W_d	W_{amm}	CS	Verificato
			[N]	[N·m]	[N/mm²]	[N/mm²]		[cm²]	[mm]	[mm]	[mm]		
Fondazione			**Platea 1**			**AA= PCA**							
NOTA: L'elemento NON è fessurato. Di seguito si riporta il nodo strutturale per la quale si riscontra la massima tensione di trazione(max $\sigma_{ct,f}$)													
00233	P	FRQ	-	5.014	0,31	2,13	0 E+00	0	0	0,000	0,400	-	SI
		QPR	-	5.014	0,31	2,13	0 E+00	0	0	0,000	0,300	-	SI
	S	FRQ	-	9.503	0,58	2,13	0 E+00	0	0	0,000	0,400	-	SI
		QPR	-	9.503	0,58	2,13	0 E+00	0	0	0,000	0,300	-	SI

LEGENDA:

Dir Direzione [P] = principale (asse locale 1) - [S] = secondaria (asse locale 2).
AA Identificativo dell'aggressività dell'ambiente: [PCA] = "Ordinario"; [MDA] = "Aggressivo"; [MLA] = "Molto aggressivo".
Id_{Cmb} Identificativo della Combinazione di Azione: [QPR] = Quasi Permanente - [FRQ] = Frequente - [RAR] = Rara.
N_{Ed}, M_{Ed} Sollecitazioni di progetto.
$\sigma_{ct,f}$ Tensione massima di trazione nel calcestruzzo per la fessurazione, calcolata nell'ipotesi di calcestruzzo resistente a trazione. Se tale valore è maggiore di σ_t la sezione è soggetta a fessurazione.
N.B. I valori negativi indicano una sezione interamente compressa. In tal caso le sollecitazioni forniscono il minimo valore di compressione.
σ_t Tensione massima di trazione nel calcestruzzo relativa allo stato limite di formazione delle fessure [relazione (4.1.13) del § 4.1.2.2.4 del DM 2018].
ε_{sm} Deformazione media nel calcestruzzo.
A_e Area efficace del calcestruzzo teso.
Δ_{sm} Distanza media tra le fessure.
W_d Valore di calcolo di apertura massima delle fessure.
W_{amm} Valore ammissibile di apertura delle fessure.
CS Coefficiente di Sicurezza (=W_d / W_{amm}). [NS] = Non Significativo (CS ≥ 100). [-] = Fessurazioni nulle (W_d = 0).
Verificato [SI] = $W_d \leq W_{amm}$; [NO] = $W_d > W_{amm}$

VERIFICHE CARICO LIMITE FONDAZIONI DIRETTE ALLO SLU (Fondazione)

Verifiche Carico Limite fondazioni dirette allo SLU

Id_{Fnd}	CS	L_X	L_Y	Rtz	$Z_{P.cmp}$	Z_{Fld}	Cmp T	C. Terzaghi per N_q	per N_c	per N_γ	N_q	N_c	N_γ	Q_{Ed}	Q_{Rd}	R_f
		[m]	[m]	[°]	[m]	[m]								[N/mm²]	[N/mm²]	
Platea 1	5,80	12,00	8,00	0,00	-	-	-	-	-	-	-	-	-	0,050	0,290	NO

LEGENDA:

Id_{Fnd} Descrizione dell'oggetto di fondazione al quale è riferita la verifica.
CS Coefficiente di sicurezza ([NS] = Non Significativo se CS ≥ 100; [VNR]= Verifica Non Richiesta; Informazioni aggiuntive sulla condizione: [V] = statica; [E] = eccezionale; [S] = sismica; [N] = sismica non lineare).
$L_{X/Y}$ Dimensioni dell'elemento di fondazione.
Rtz Angolo compreso tra l'asse X e il lato più lungo del minimo rettangolo che delimita il poligono della platea.
$Z_{P.cmp}$ Profondità di posa dell'elemento di fondazione dal piano campagna.
Z_{Fld} Profondità della falda dal piano campagna.
Cmp T Classificazione del comportamento del terreno ai fini del calcolo.
C. Terzaghi Coefficienti correttivi per la formula di Terzaghi.
Q_{Ed} Carico di progetto sul terreno.
Q_{Rd} Resistenza di progetto del terreno.
R_f [SI] = elemento con presenza di rinforzo; [NO] = elemento senza rinforzo.

VERIFICHE CARICO LIMITE FONDAZIONI DIRETTE ALLO SLD (Fondazione)

Verifiche Carico Limite fondazioni dirette allo SLD

Id_{Fnd}	CS	L_X	L_Y	Rtz	$Z_{P.cmp}$	Z_{Fld}	Cmp T	C. Terzaghi						Q_{Ed}	Q_{Rd}	R_f
								per N_q	per N_c	per N_γ	N_q	N_c	N_γ			
		[m]	[m]	[°]	[m]	[m]								[N/mm²]	[N/mm²]	
Platea 1	8,56	12,00	8,00	0,00	-	-	-	-	-	-	-	-	-	0,034	0,290	NO

LEGENDA:

Id_{Fnd} Descrizione dell'oggetto di fondazione al quale è riferita la verifica.

CS Coefficiente di sicurezza ([NS] = Non Significativo se CS ≥ 100; [VNR]= Verifica Non Richiesta; Informazioni aggiuntive sulla condizione: [V] = statica; [E] = eccezionale; [S] = sismica; [N] = sismica non lineare).

$L_{X/Y}$ Dimensioni dell'elemento di fondazione.

Rtz Angolo compreso tra l'asse X e il lato più lungo del minimo rettangolo che delimita il poligono della platea.

$Z_{P.cmp}$ Profondità di posa dell'elemento di fondazione dal piano campagna.

Z_{Fld} Profondità della falda dal piano campagna.

Cmp T Classificazione del comportamento del terreno ai fini del calcolo.

C. Terzaghi Coefficienti correttivi per la formula di Terzaghi.

Q_{Ed} Carico di progetto sul terreno.

Q_{Rd} Resistenza di progetto del terreno.

R_f [SI] = elemento con presenza di rinforzo; [NO] = elemento senza rinforzo.

INFORMAZIONI GENERALI ..... pag. 2
MATERIALI CALCESTRUZZO ARMATO ..... pag. 2
MATERIALI ACCIAIO ..... pag. 2
TENSIONI AMMISSIBILI ALLO SLE DEI VARI MATERIALI ..... pag. 2
TERRENI ..... pag. 3
ANALISI CARICHI ..... pag. 3
TIPOLOGIE DI CARICO ..... pag. 3
SLU: Non Sismica - Strutturale senza azioni geotecniche ..... pag. 3
SLU: Sismica - Strutturale senza azioni geotecniche ..... pag. 4
SERVIZIO(SLE): Caratteristica(RARA) ..... pag. 4
SERVIZIO(SLE): Frequente ..... pag. 4
SERVIZIO(SLE): Quasi permanente ..... pag. 4
DATI GENERALI ANALISI SISMICA - SITI A BASSA SISMICITÀ ..... pag. 5
..... pag. 5
PRINCIPALI ELEMENTI ANALISI SISMICA ..... pag. 5
LIVELLI O PIANI ..... pag. 5
NODI ..... pag. 6
PARETI ..... pag. 22
PLATEE ..... pag. 23
CARICHI SUI NODI (PER CONDIZIONI DI CARICO NON SISMICHE) ..... pag. 24
CARICHI SULLE PARETI ..... pag. 31
CARICHI SULLE PLATEE ..... pag. 35
NODI - SPOSTAMENTI PER CONDIZIONI DI CARICO NON SISMICHE ..... pag. 36
NODI - SPOSTAMENTI PER EFFETTO DEL SISMA ..... pag. 62
NODI - SPOSTAMENTI PER ECCENTRICITÀ ACCIDENTALE ..... pag. 93
Pareti - TENSIONI PER CONDIZIONI DI CARICO NON SISMICHE ..... pag. 114
Pareti - TENSIONI PER EFFETTO DEL SISMA ..... pag. 121
Pareti - TENSIONI PER ECCENTRICITÀ ACCIDENTALE ..... pag. 124
Platee - TENSIONI PER CONDIZIONI DI CARICO NON SISMICHE ..... pag. 129
Platee - TENSIONI PER EFFETTO DEL SISMA ..... pag. 138
Platee - TENSIONI PER ECCENTRICITÀ ACCIDENTALE ..... pag. 142
NODI - REAZIONI VINCOLARI ESTERNE PER TIPOLOGIE DI CARICO NON SISMICHE ..... pag. 149
NODI - REAZIONI VINCOLARI ESTERNE PER EFFETTO DEL SISMA ..... pag. 166
NODI - REAZIONI VINCOLARI ESTERNE PER ECCENTRICITÀ ACCIDENTALE ..... pag. 176
EDIFICIO - VERIFICA PER ANALISI STATICA ..... pag. 189
Pareti - VERIFICHE PRESSOFLESSIONE RETTA ALLO SLU (Elevazione) ..... pag. 189
Pareti - VERIFICHE A TAGLIO PER PRESSOFLESSIONE RETTA ALLO SLU (Elevazione) ..... pag. 197
Pareti - VERIFICHE DELLE TENSIONI DI ESERCIZIO (Elevazione) ..... pag. 199
Pareti - VERIFICA ALLO STATO LIMITE DI FESSURAZIONE (Elevazione) ..... pag. 199
PIANI - VERIFICHE REGOLARITÀ (Elevazione) ..... pag. 200
EFFETTI DELLE NON LINEARITÀ GEOMETRICHE PER SISMA (Elevazione) ..... pag. 201
PLATEE - VERIFICHE PRESSOFLESSIONE RETTA ALLO SLU (Fondazione) ..... pag. 201
Platee - VERIFICHE DELLE TENSIONI DI ESERCIZIO (Fondazione) ..... pag. 210
Platee - VERIFICA ALLO STATO LIMITE DI FESSURAZIONE (Fondazione) ..... pag. 210
VERIFICHE CARICO LIMITE FONDAZIONI DIRETTE ALLO SLU (Fondazione) ..... pag. 211
VERIFICHE CARICO LIMITE FONDAZIONI DIRETTE ALLO SLD (Fondazione) ..... pag. 211